Stihl

TSA 230

Rozkres je dokumentace výrobce (© příslušný výrobce) a slouží k identifikaci dílů. Pro výběr dílu se vždy řiďte katalogovým číslem.

Carter de poignée

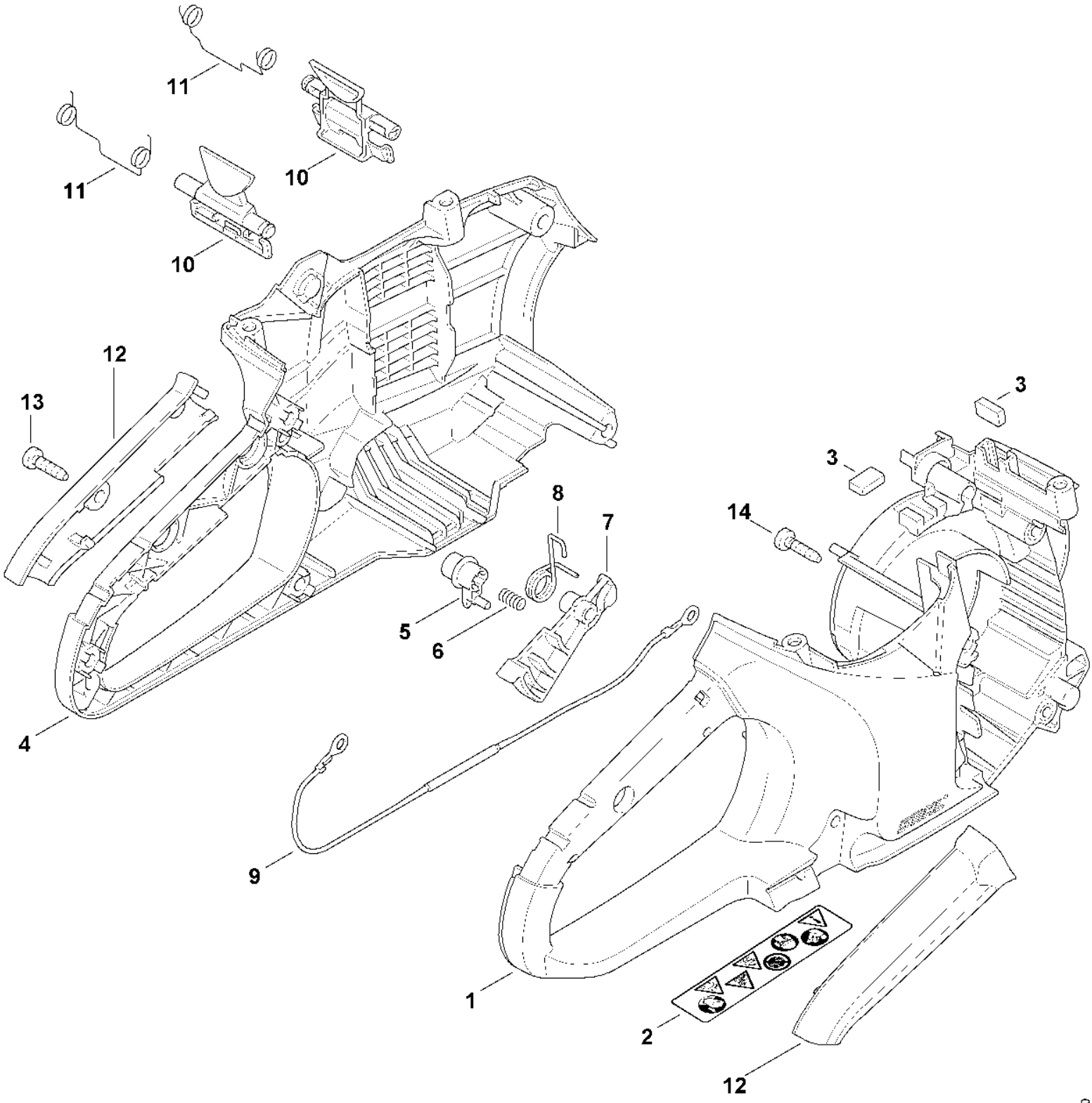

Moteur électrique, Module électronique, Capot

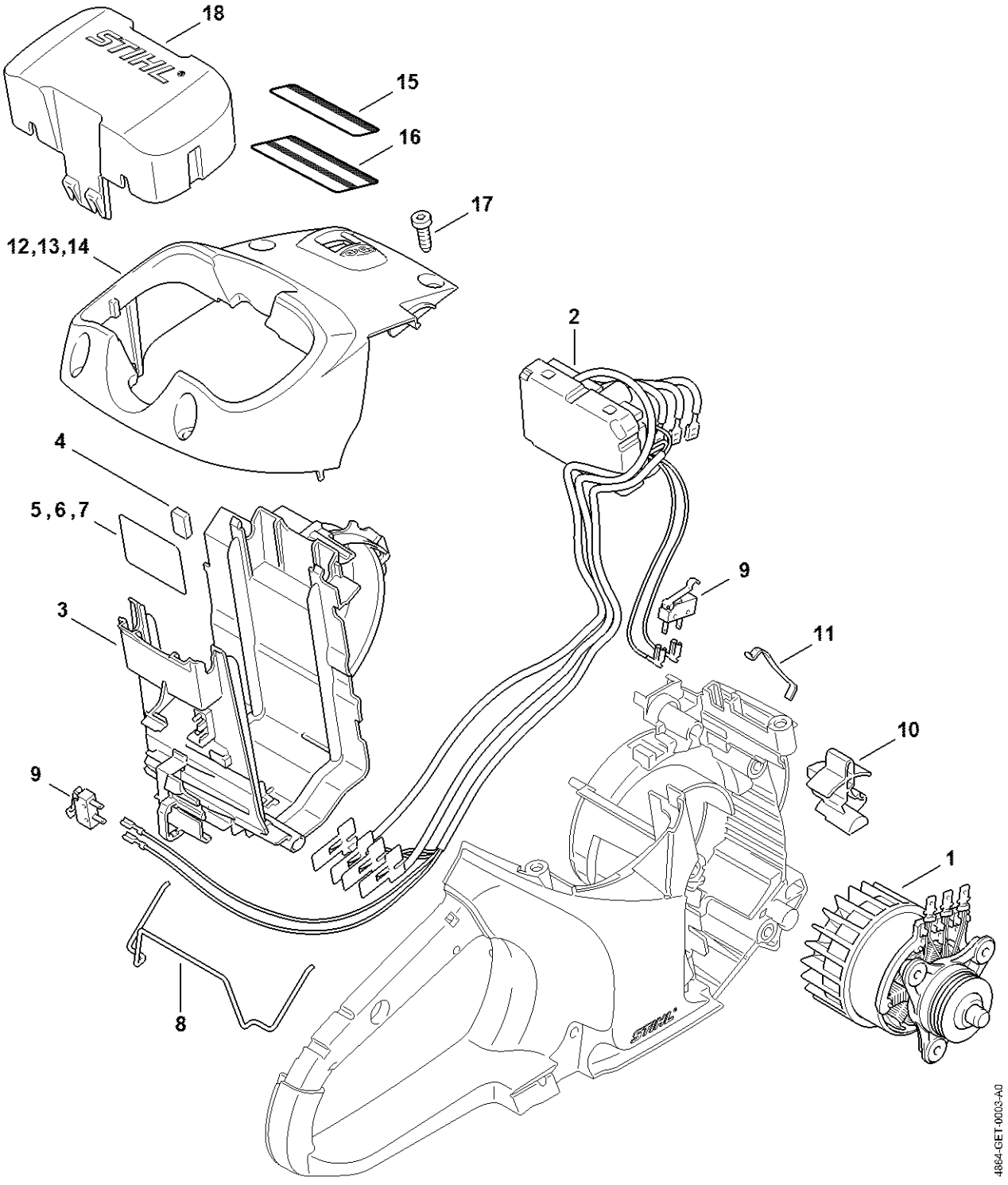

Carter de découpeuse avec capot protecteur

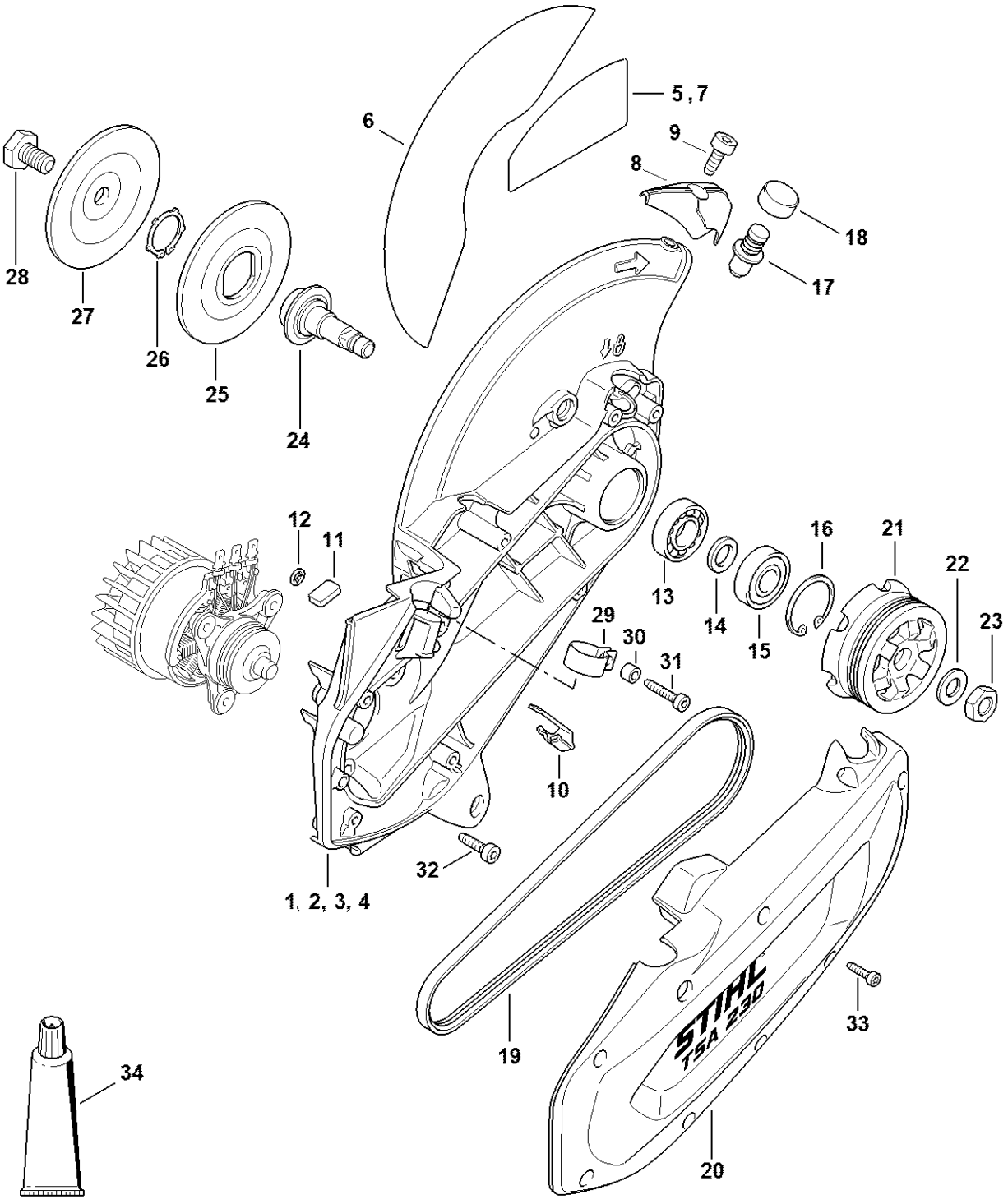

Poignée tubulaire, Prise d'eau

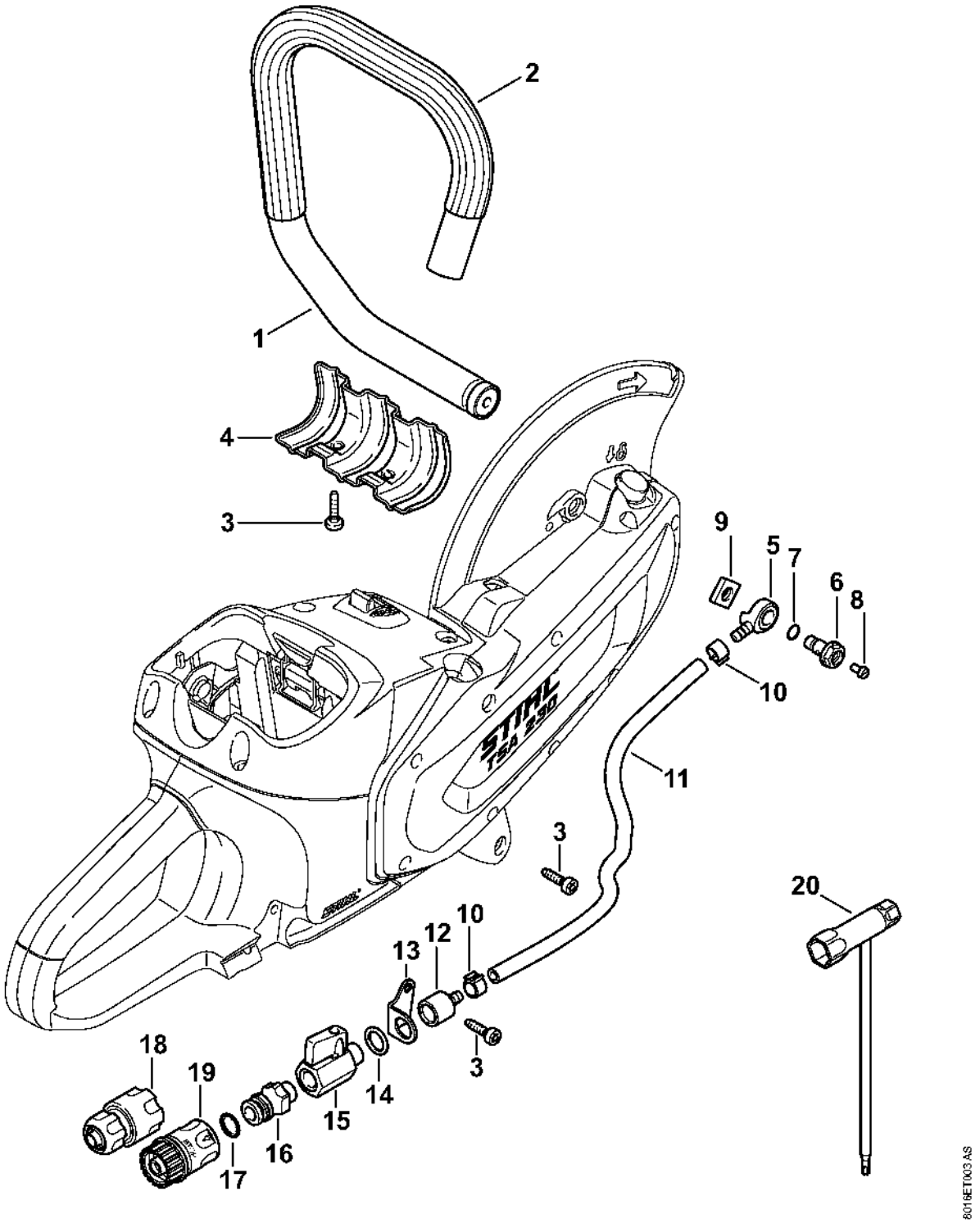

Limiteur de profondeur avec embout d'aspiration

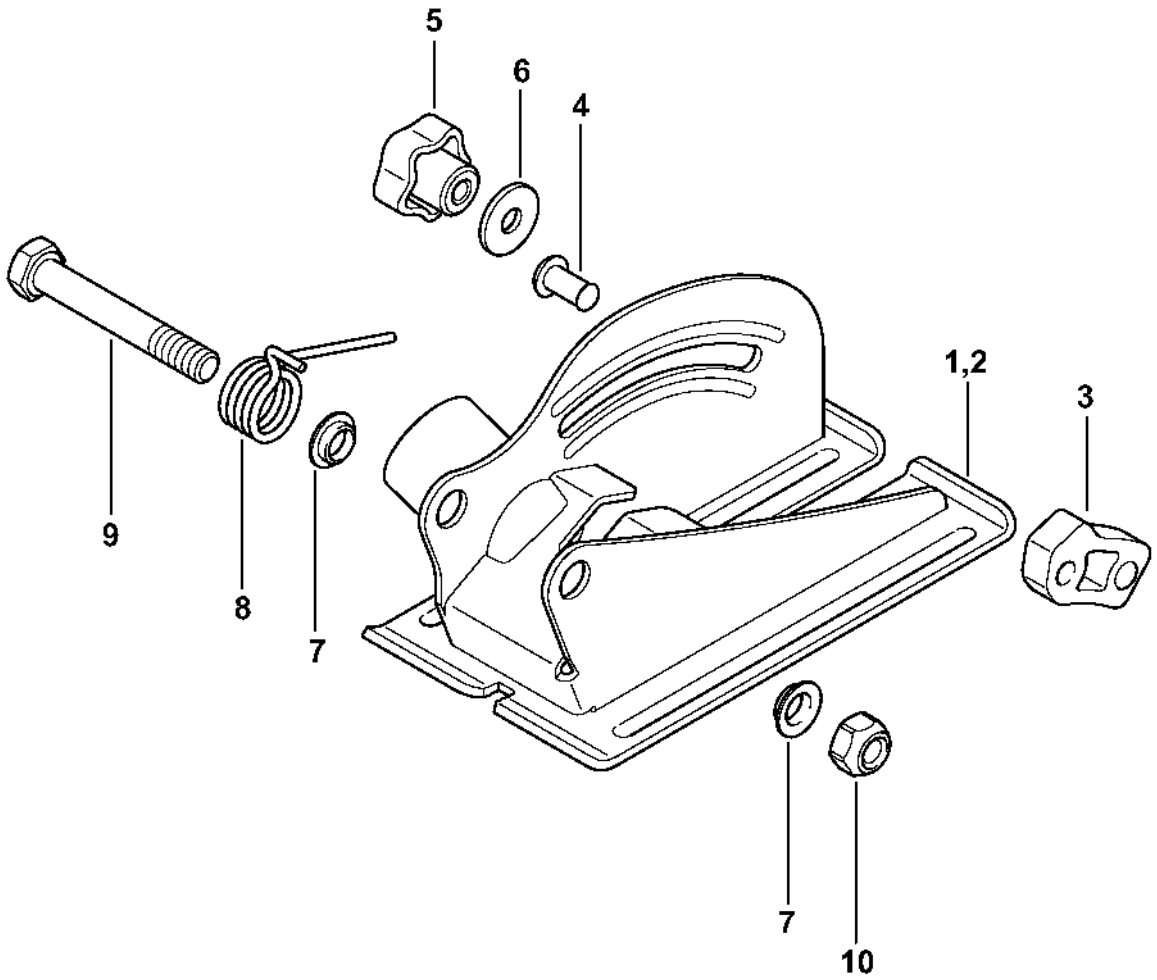

8016ET007 AS

Numéro de machine

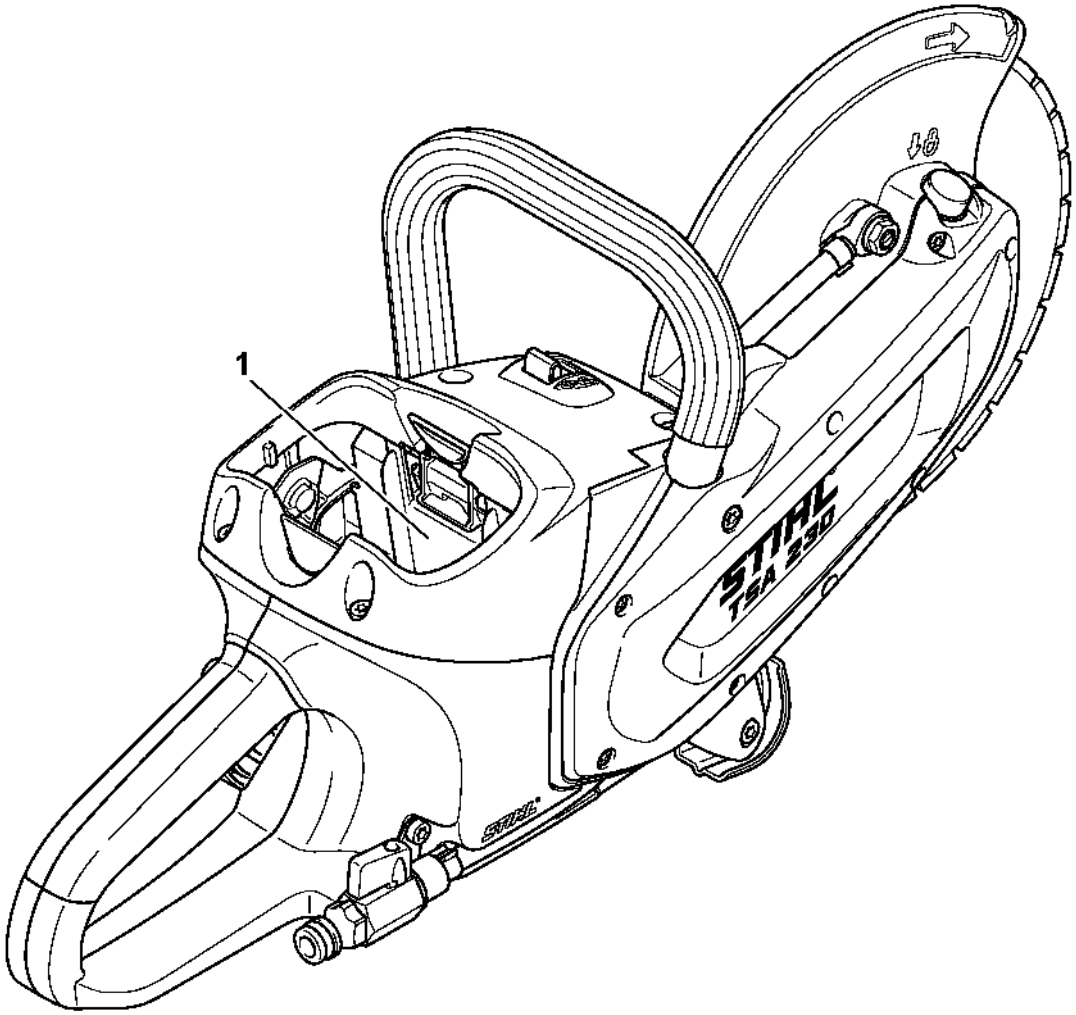

8016ET005 AS