Stihl
TS 760

Rozkres je dokumentace výrobce (© příslušný výrobce) a slouží k identifikaci dílů. Pro výběr dílu se vždy řiďte katalogovým číslem.

Carter de vilebrequin

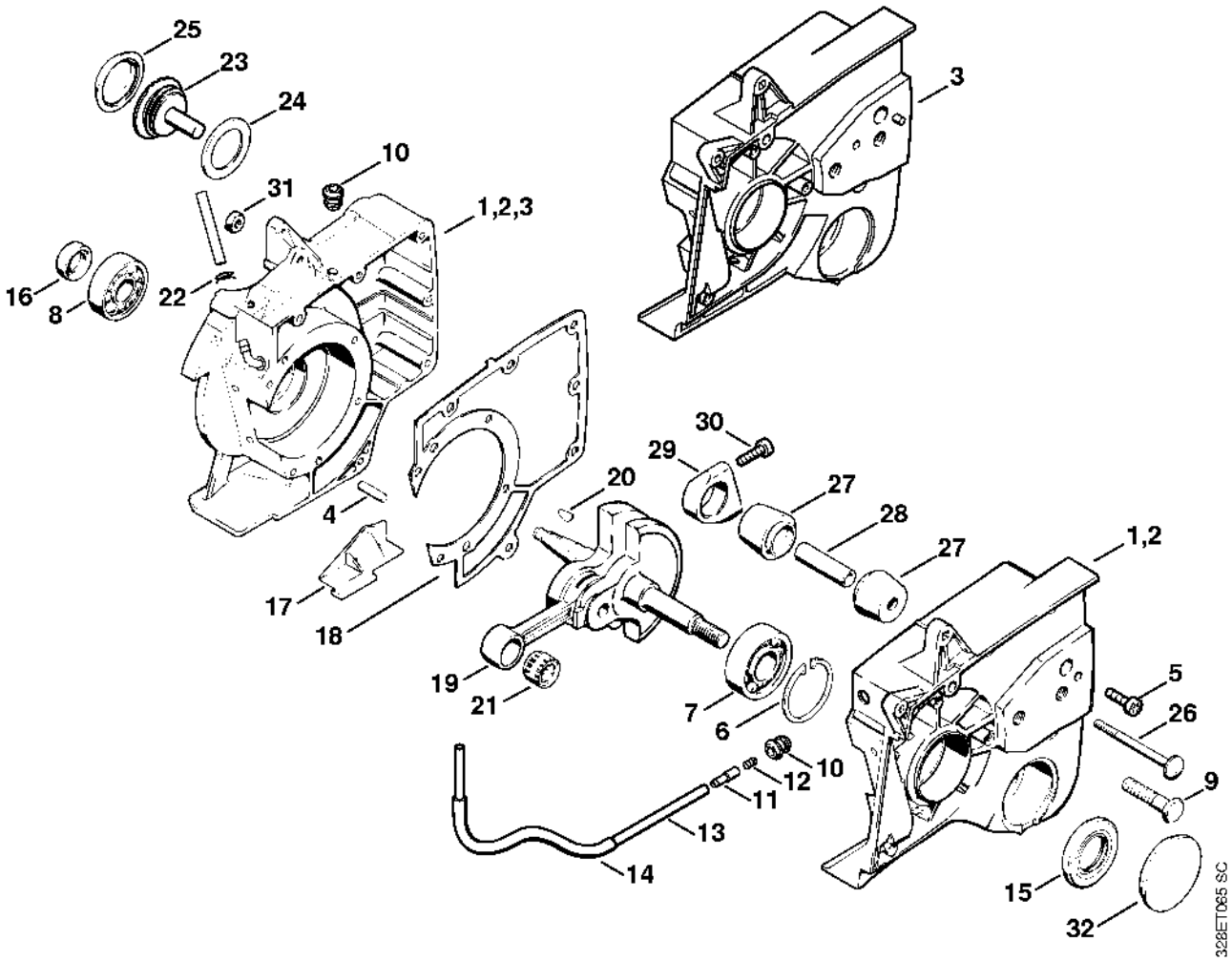

Carter de vilebrequin # X 23 529 742, X 23 531 439 (27.91)

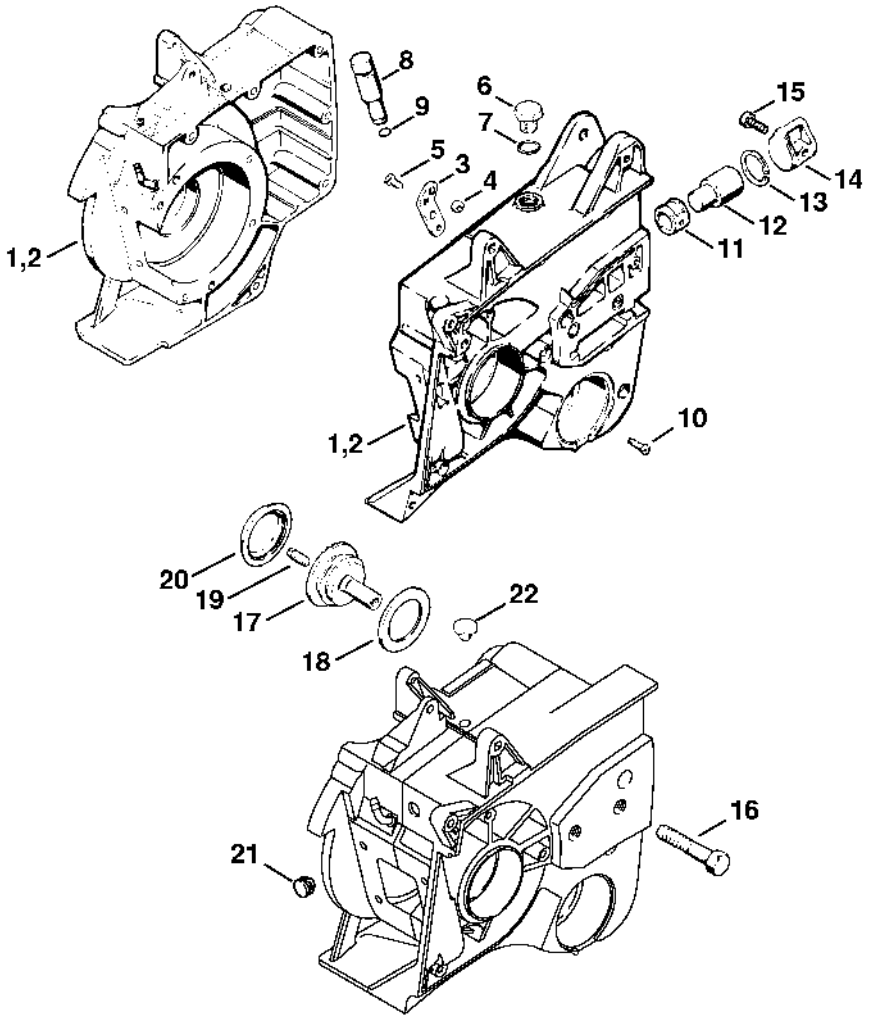

Cylindre

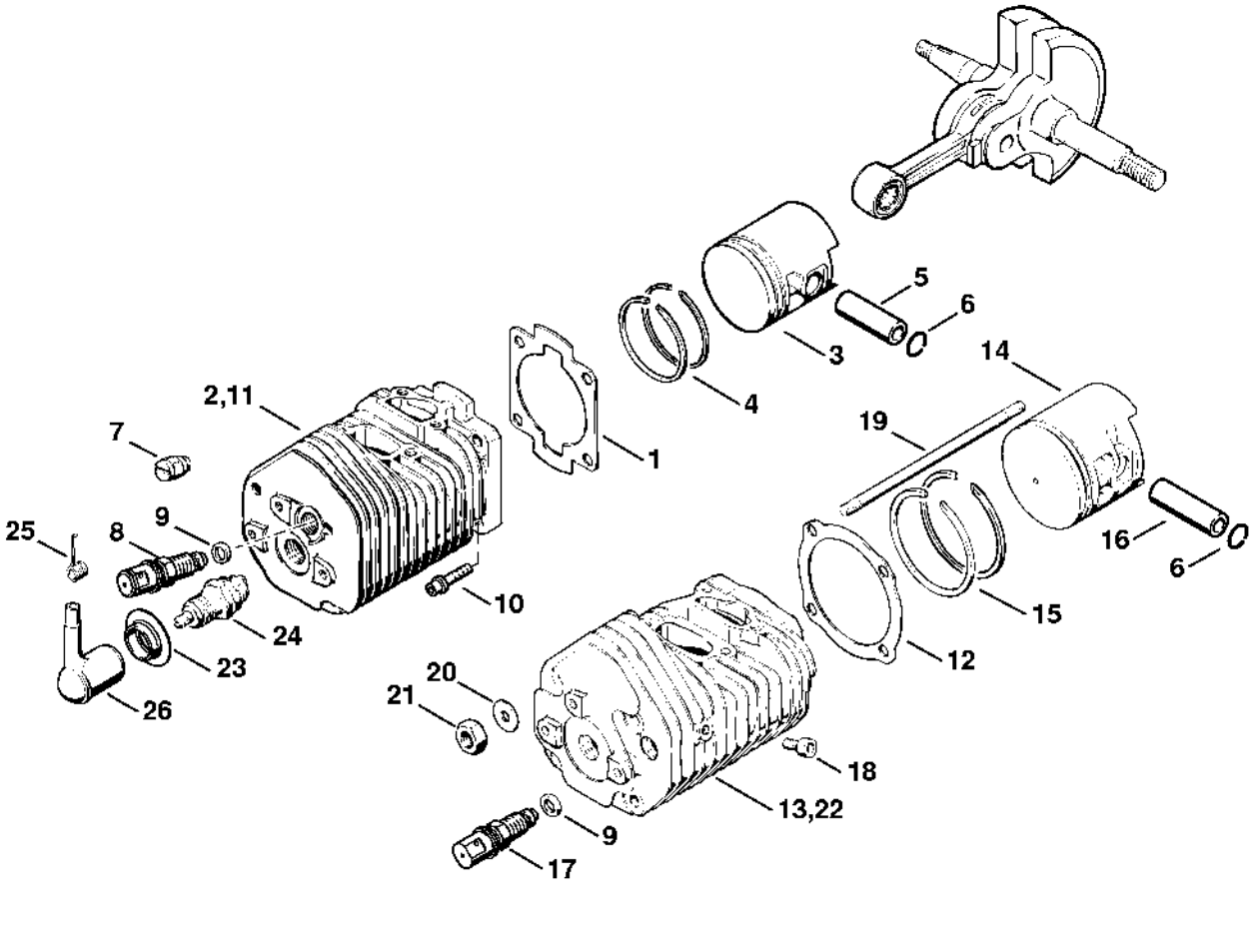
2,11
7
25
8
9
24
23
26
1
4
3
5
6
14
19
16
6
15
12
10
20
21
18
13,22
9
17
328ET067 SC

Silencieux

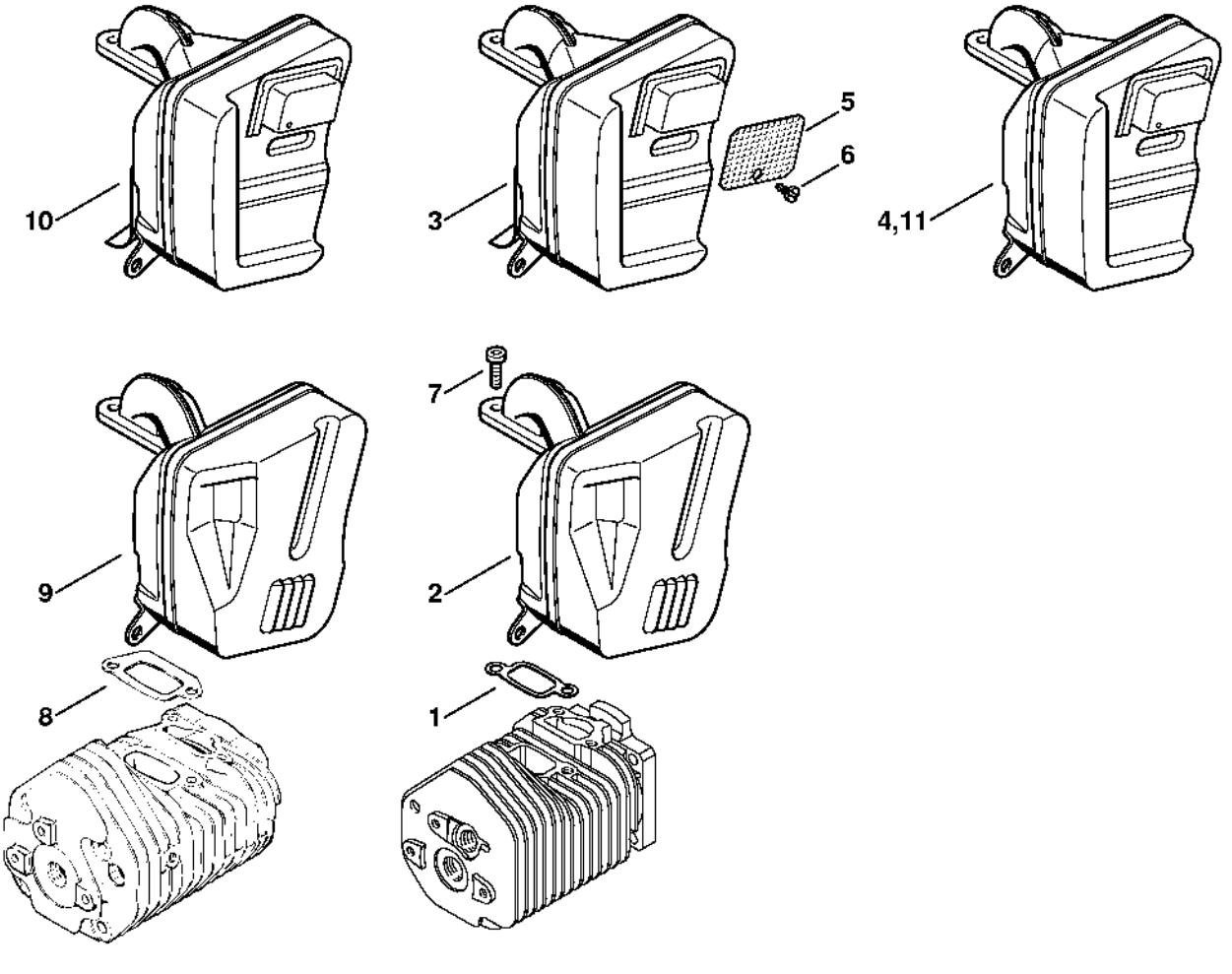

Accouplement, Carter de découpeuse

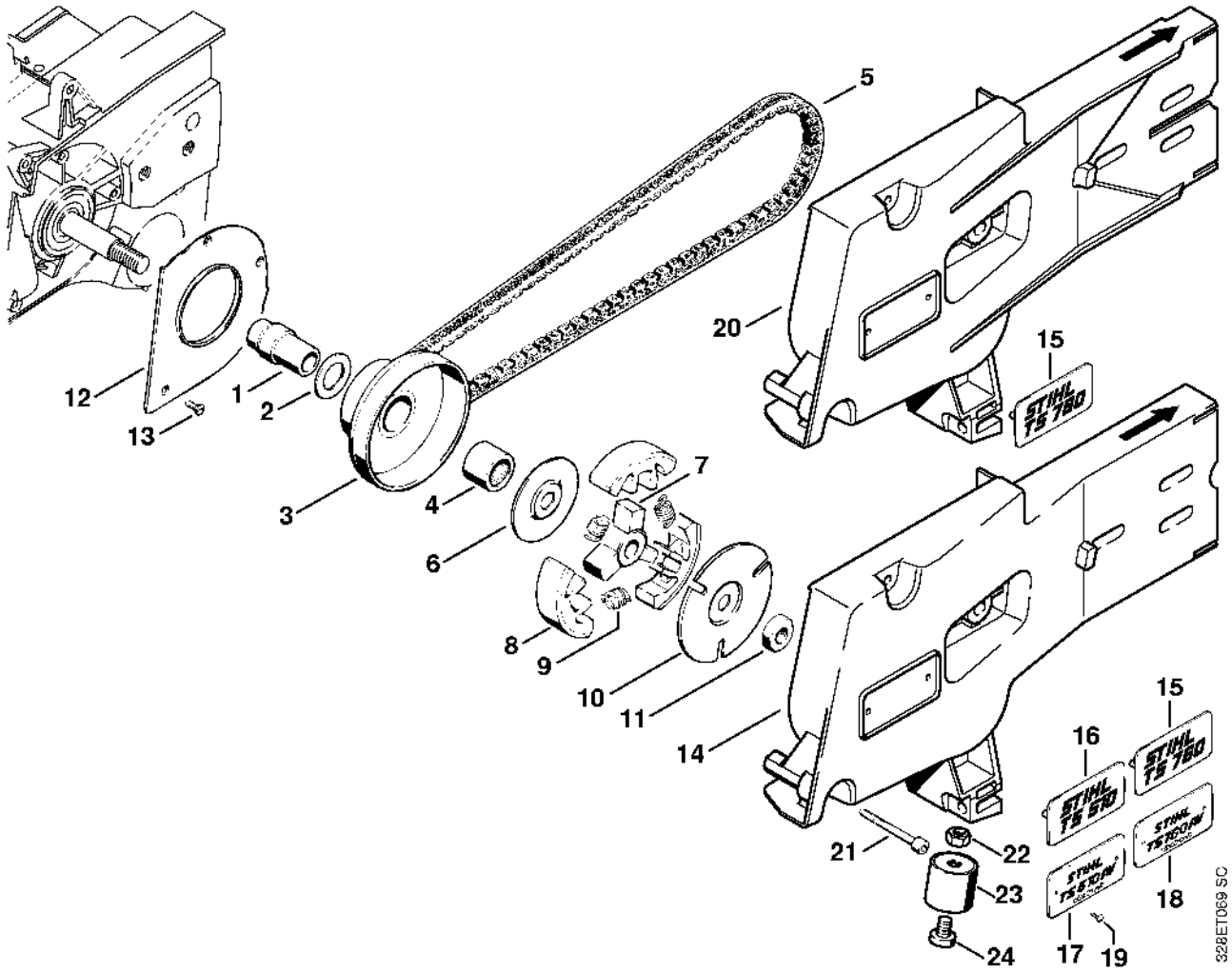

Dispositif de lancement

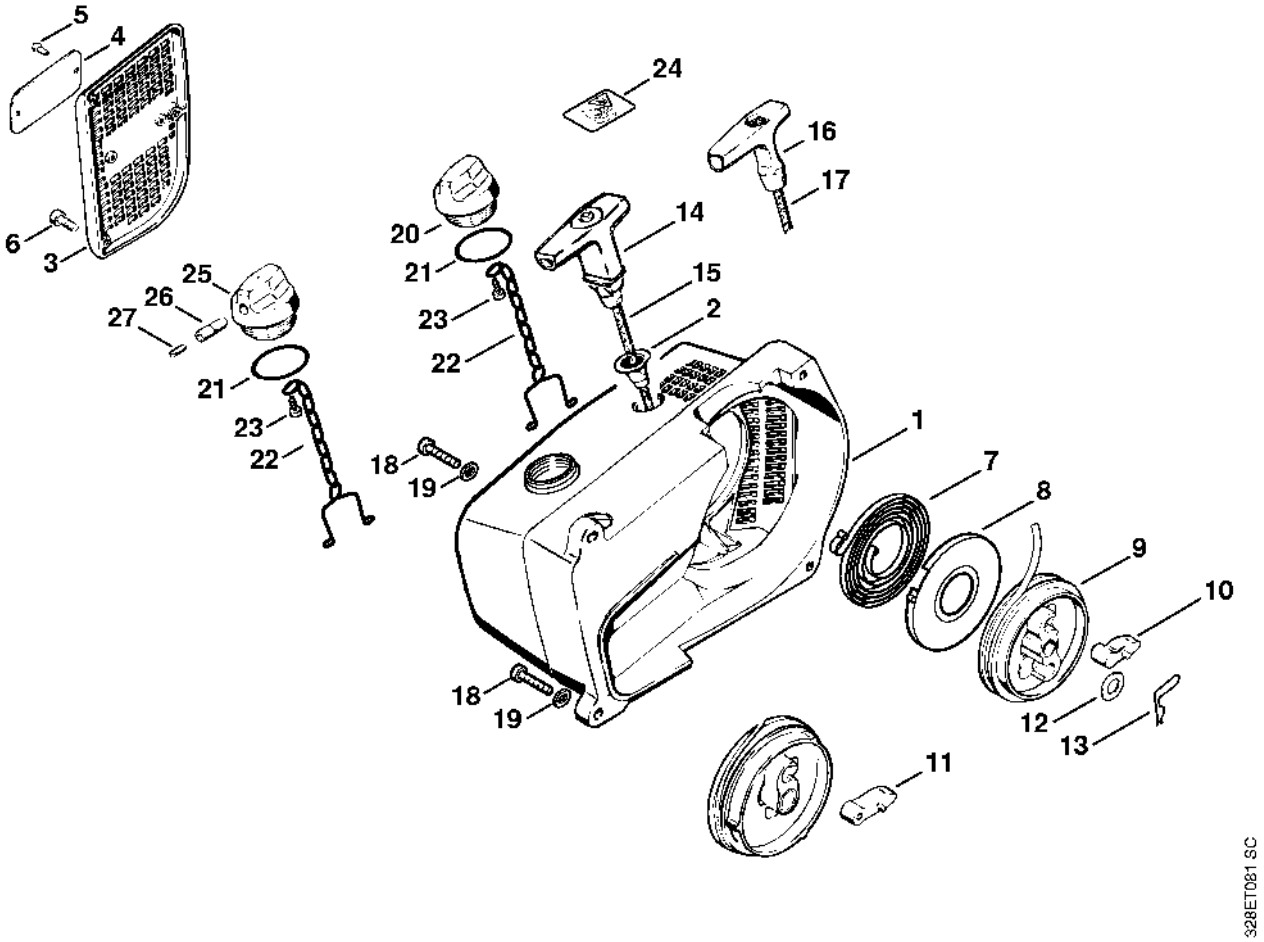

Dispositif d'allumage

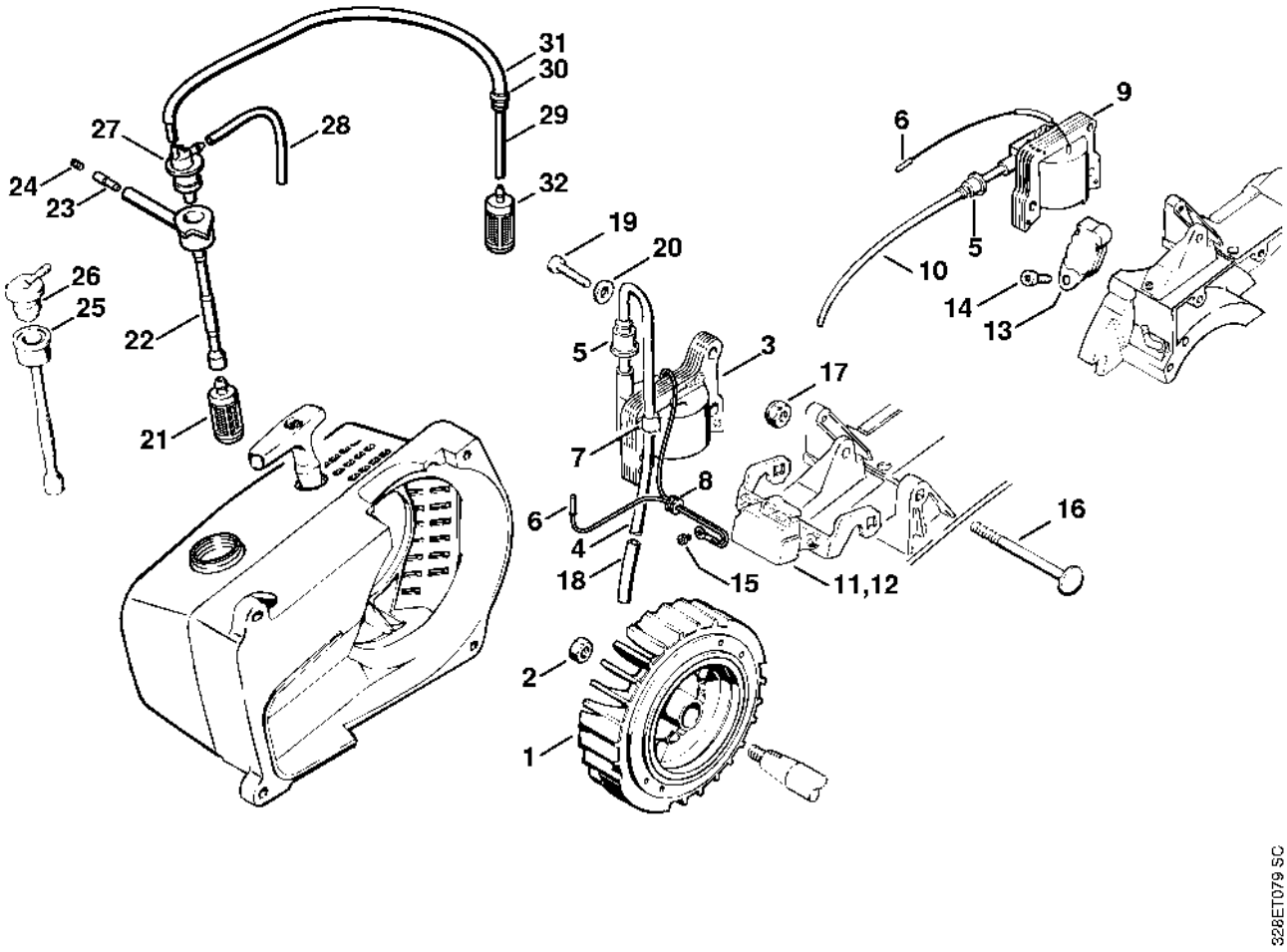

Commande des gaz

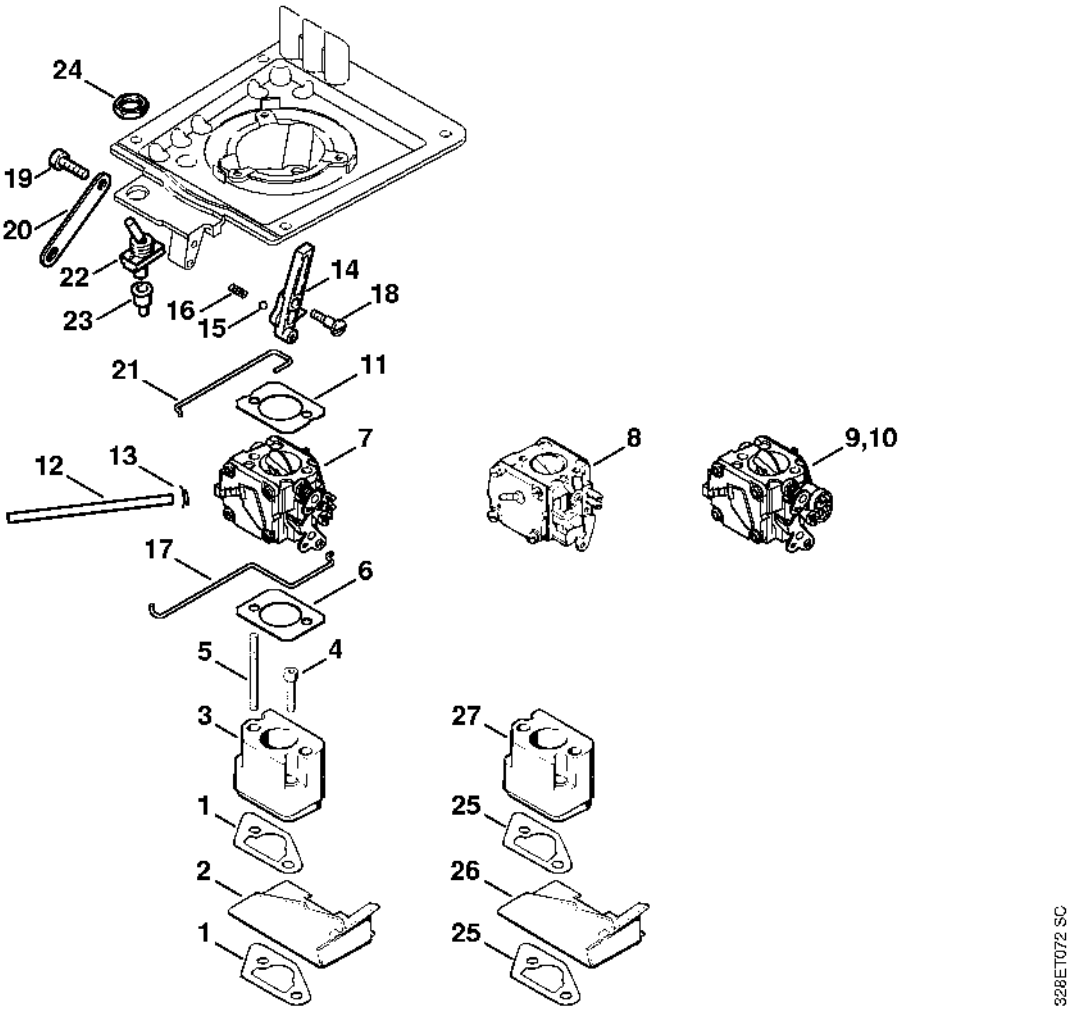

Boîtier de filtre, Couvercle de filtre

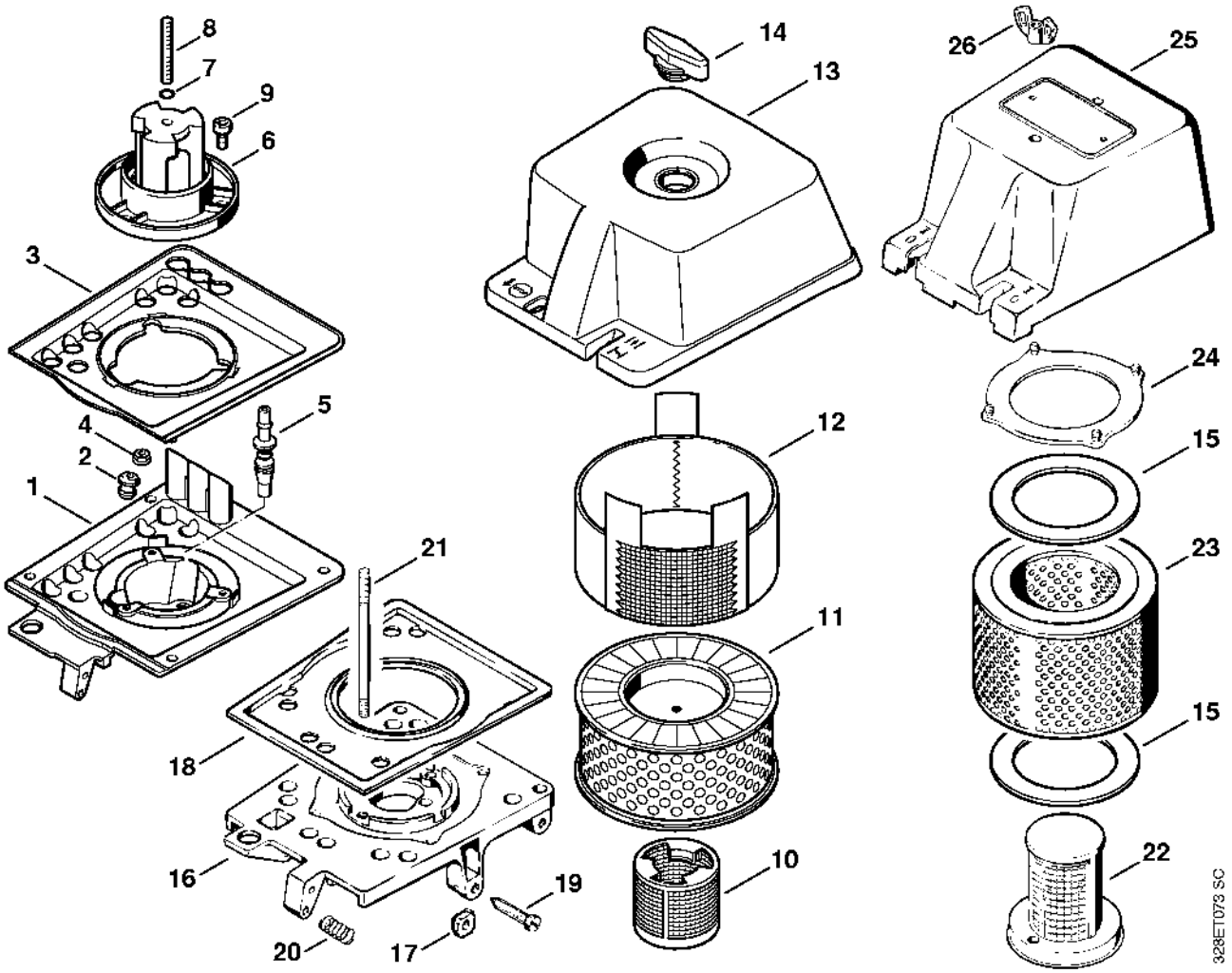

Carburateur HS-277

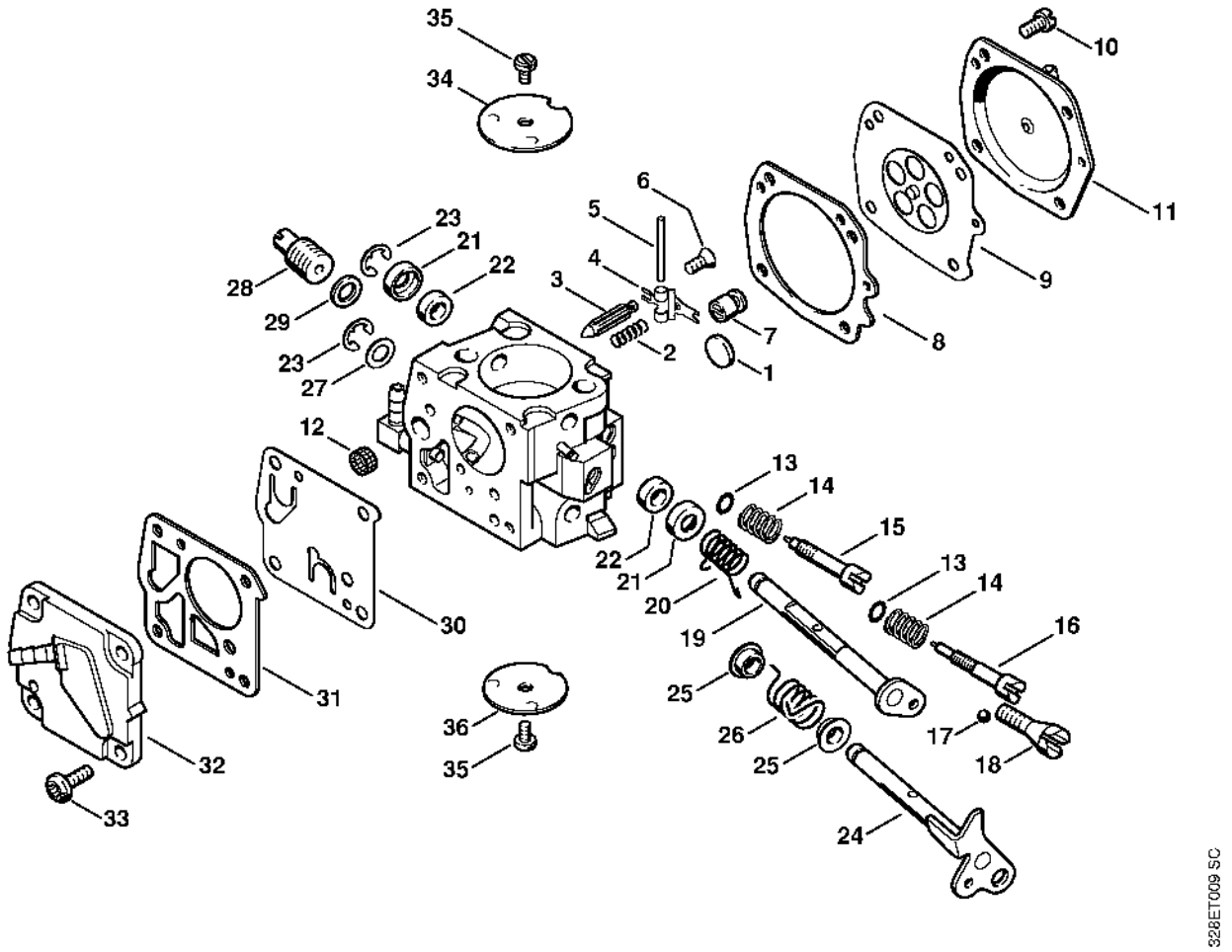

Carburateur HS-212 # X 24 097 470 (26.96)

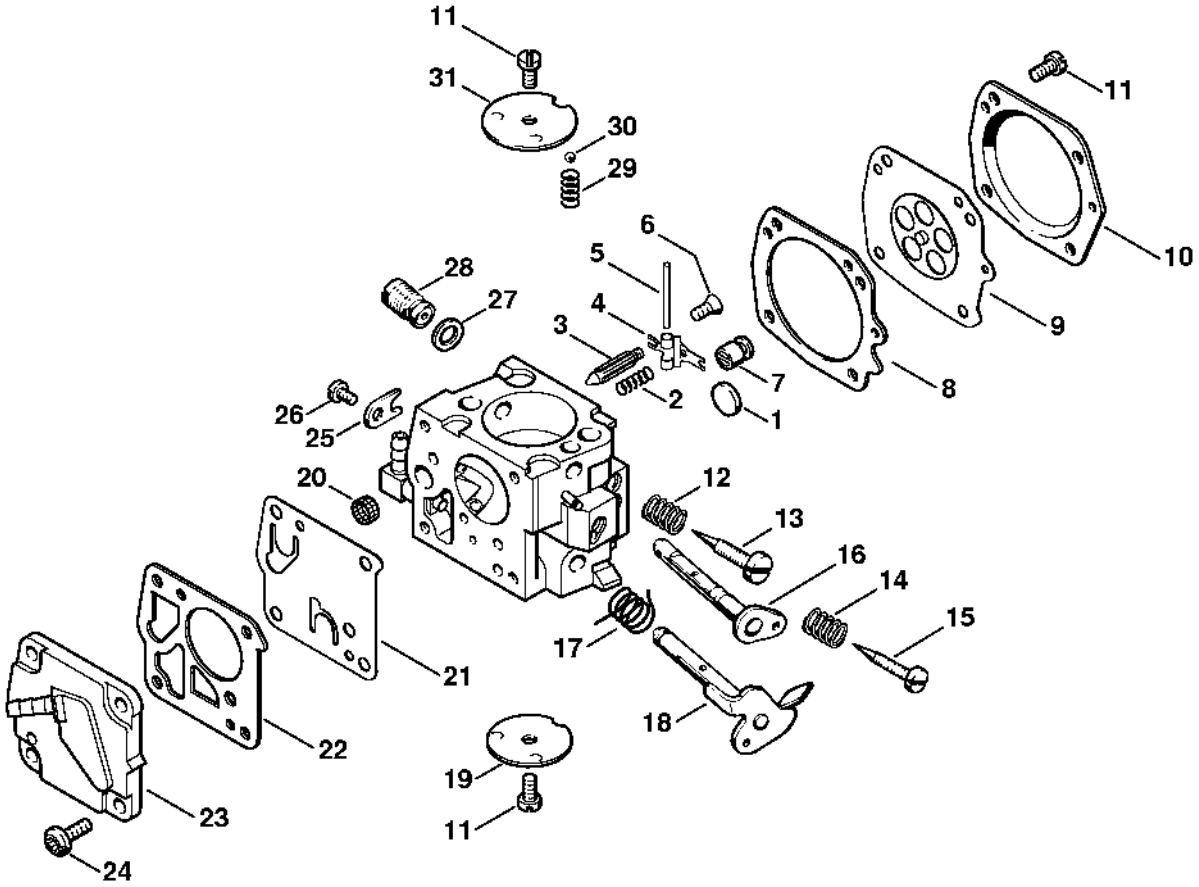

Carburateur HS-280, HS-281

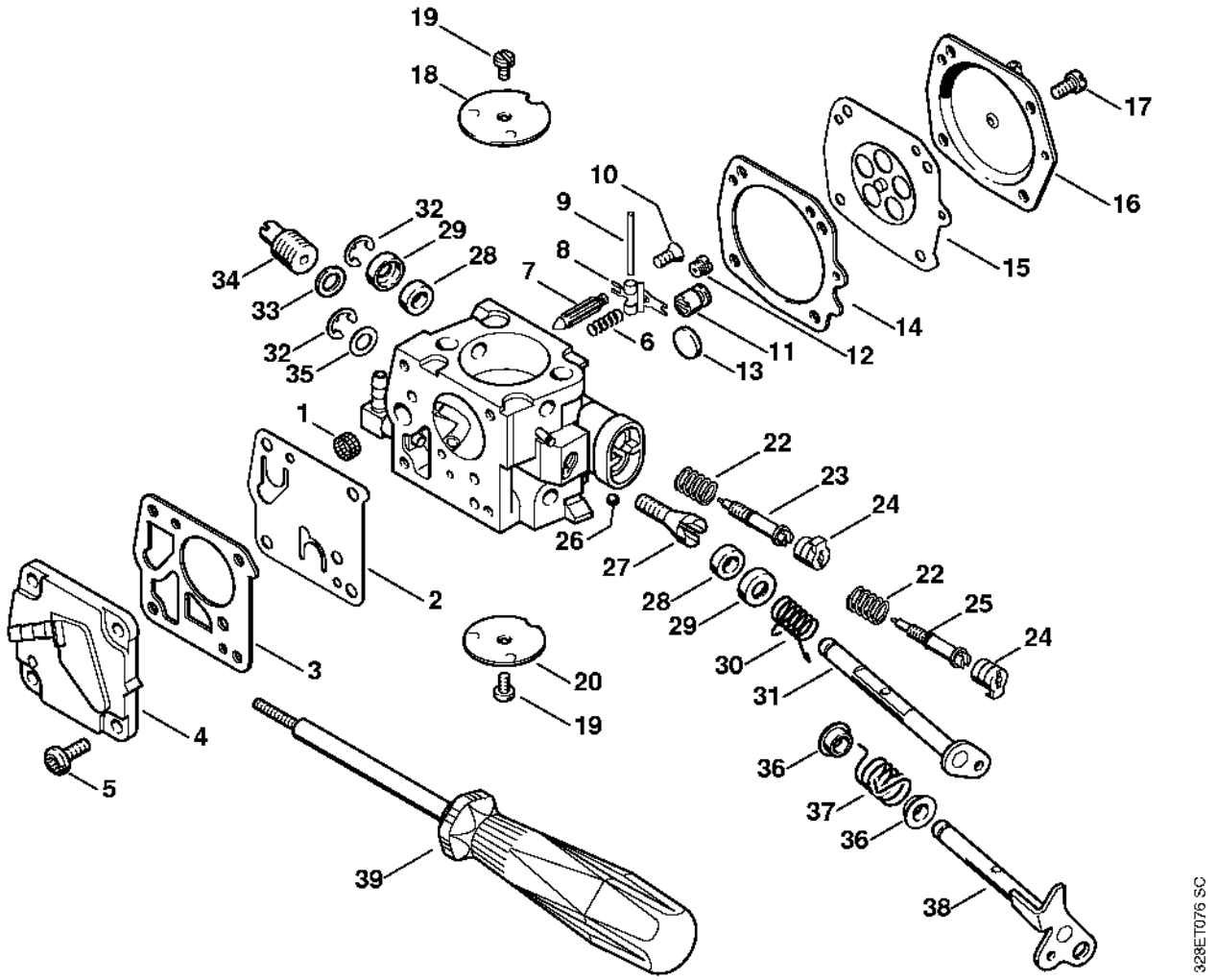

Capot, Cadre de poignée

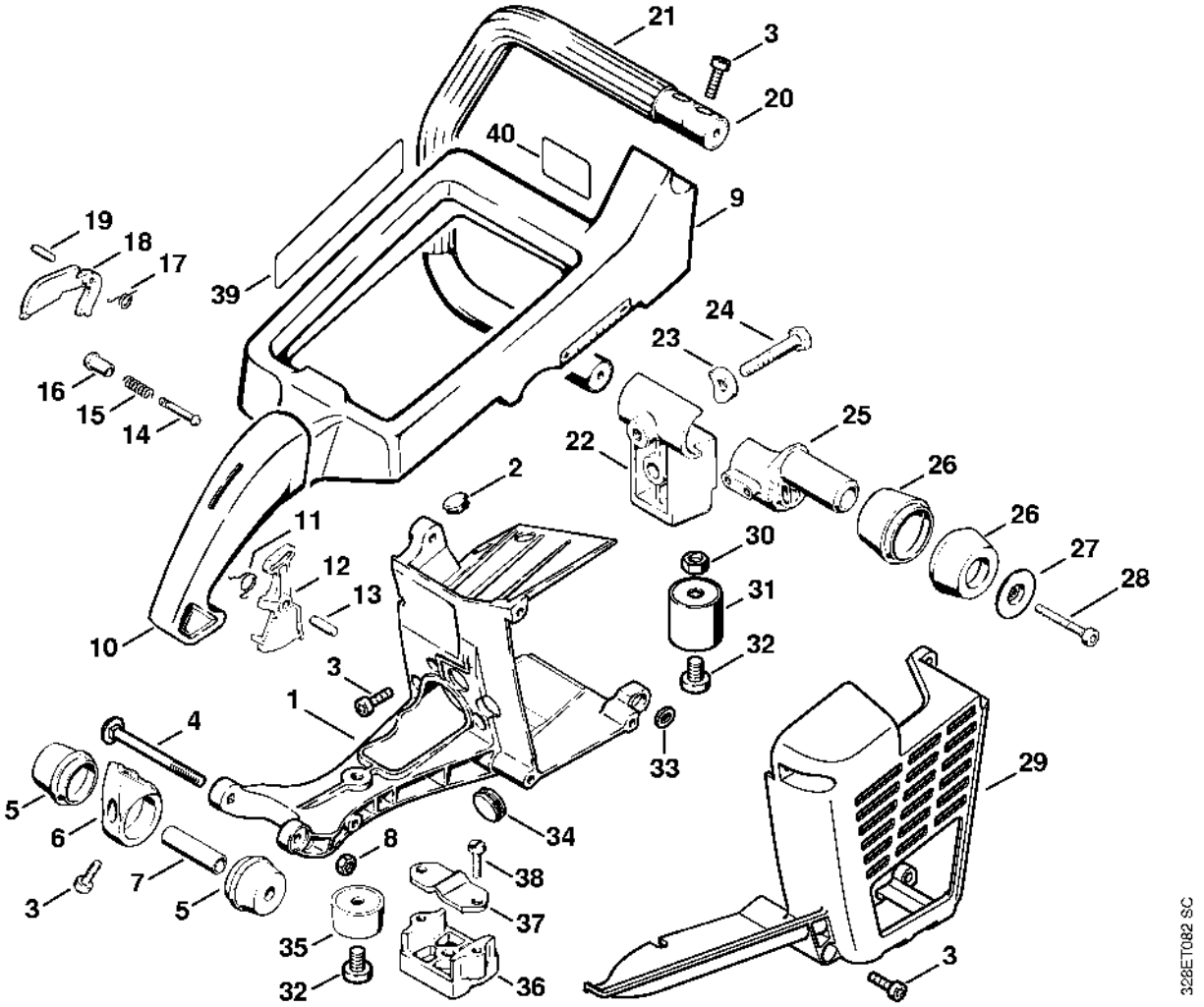

Palier avec pièce de protection

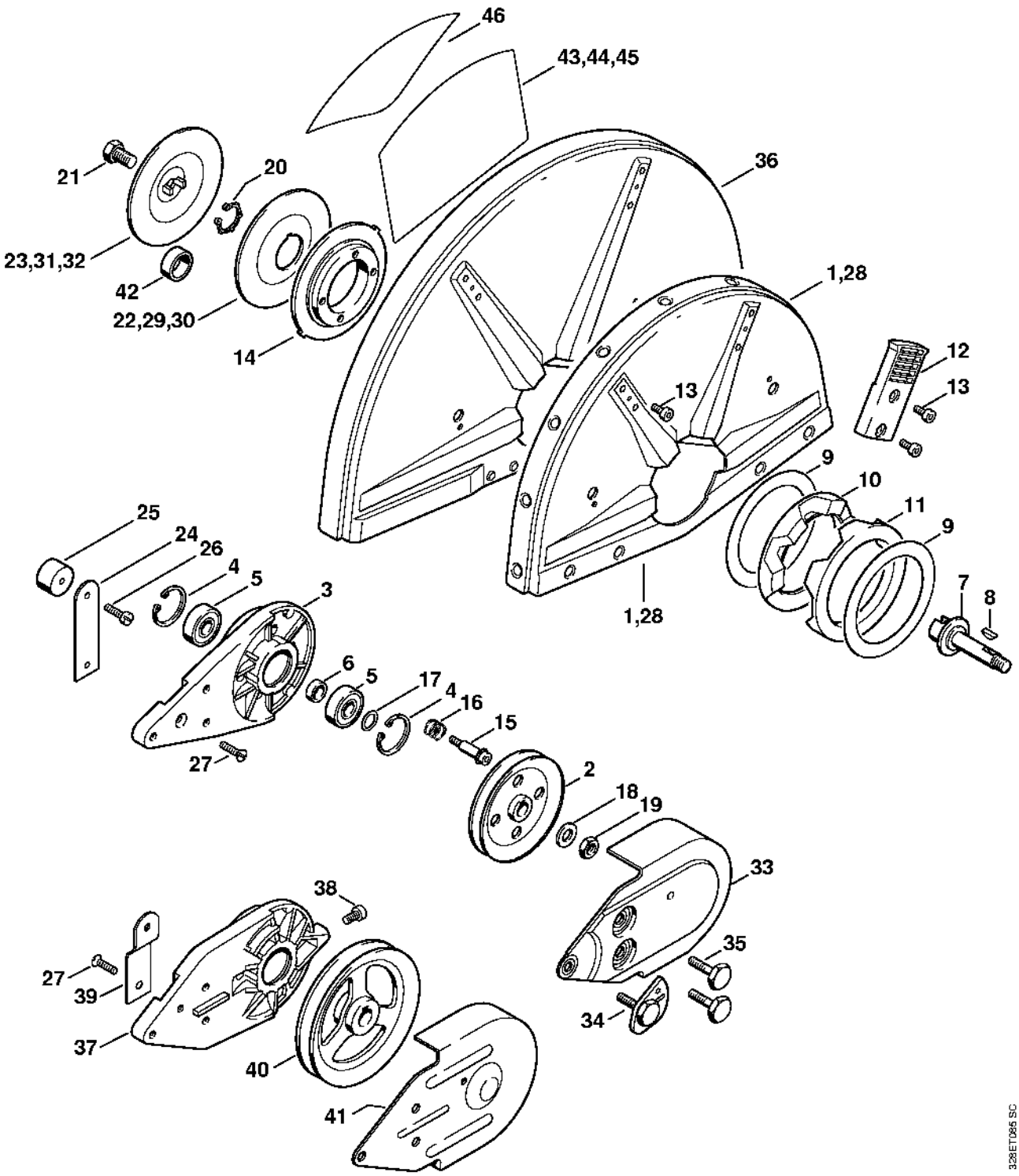

Raccordement d'eau

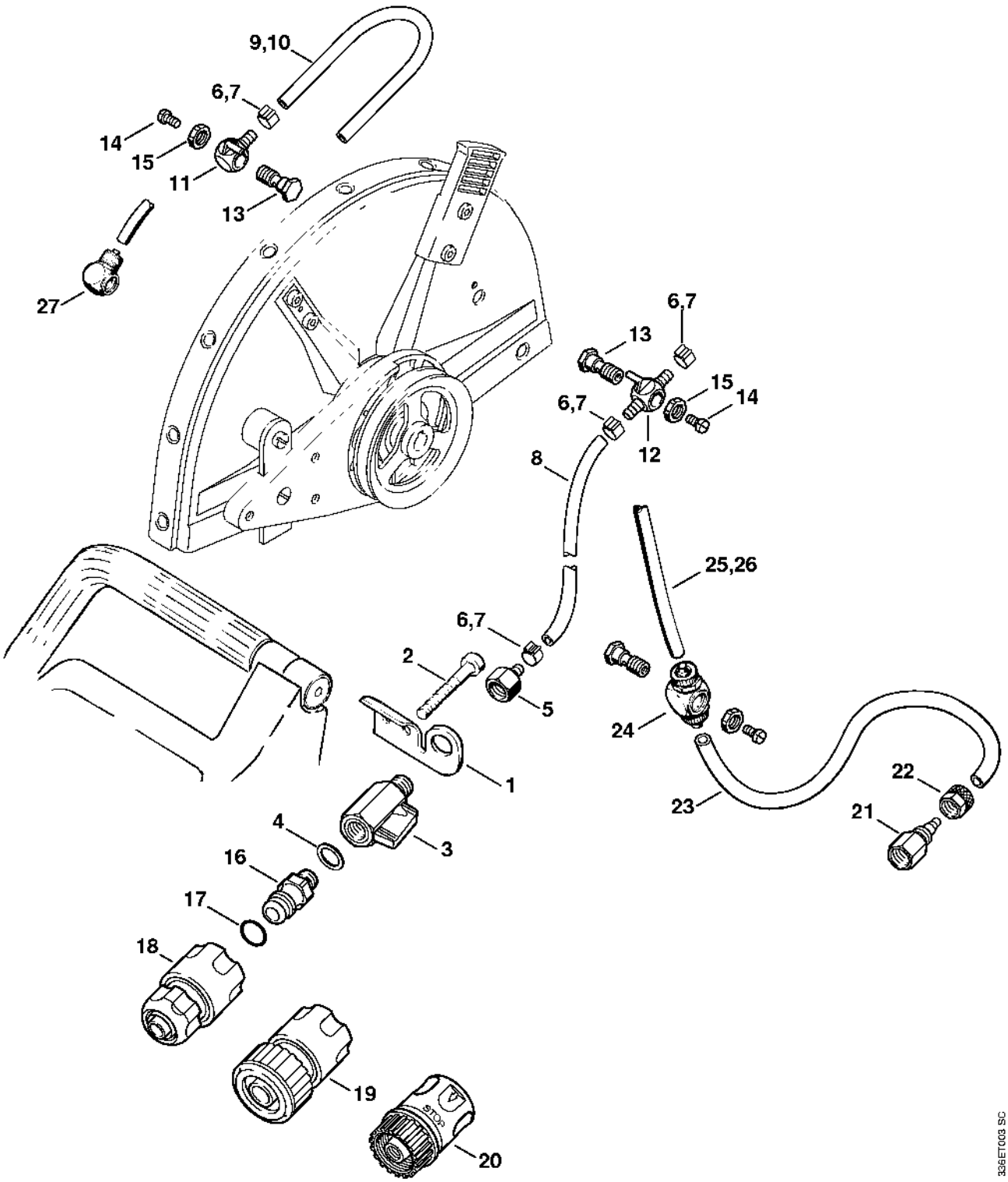

Réservoir d'eau sous pression

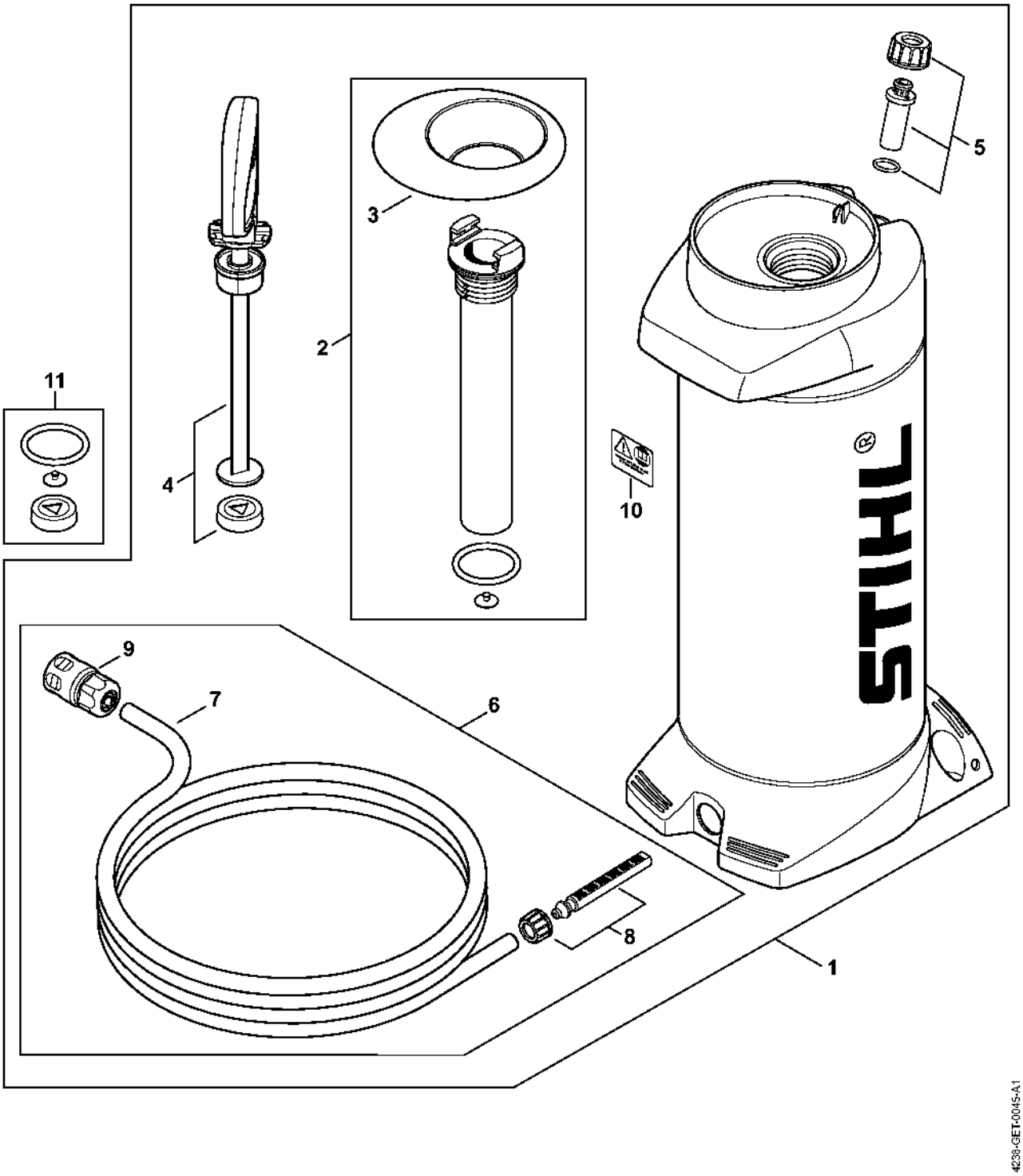

Réservoir d'eau sous pression (28.2010)

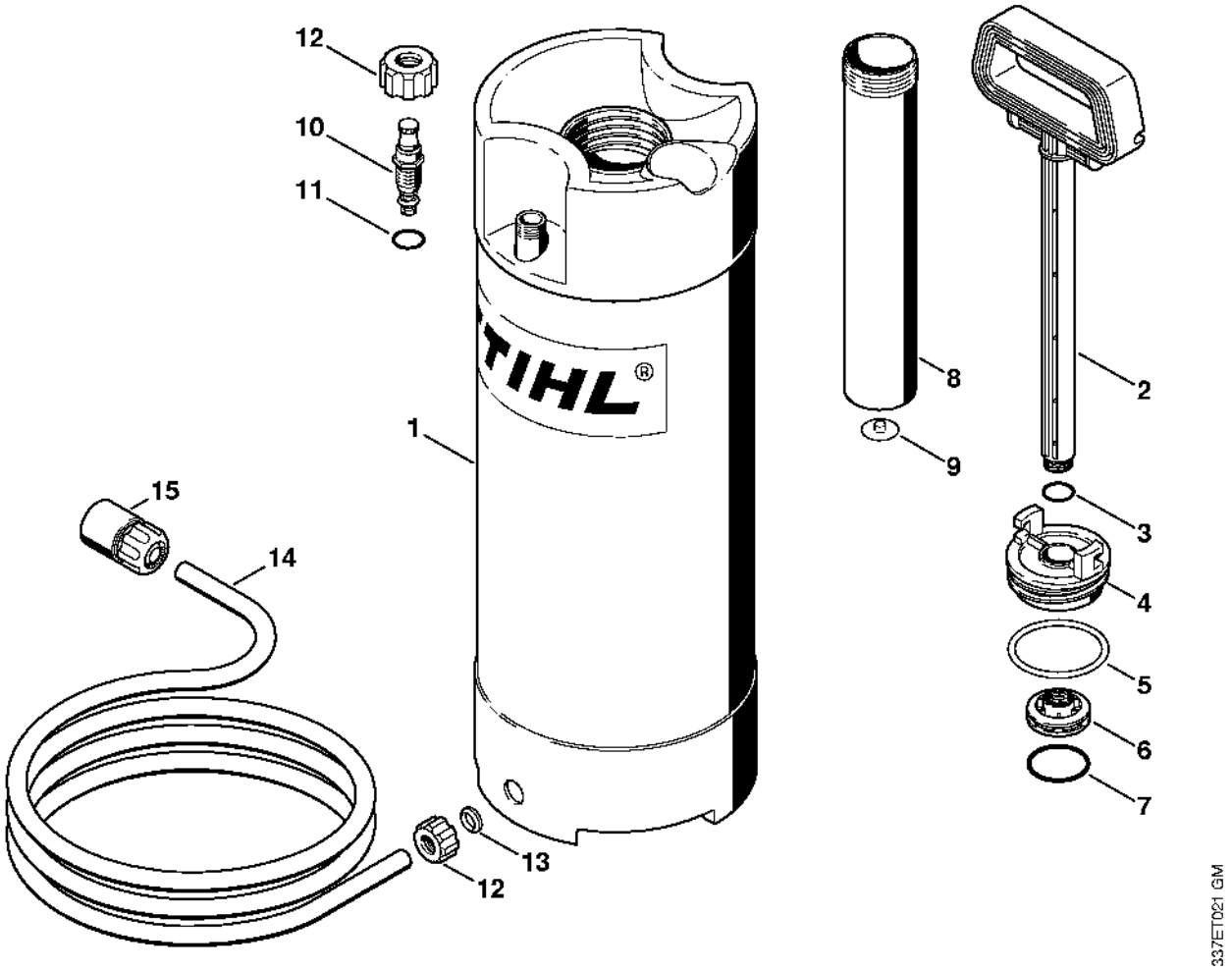

Chariot de découpeuse, Pare-éclaboussure

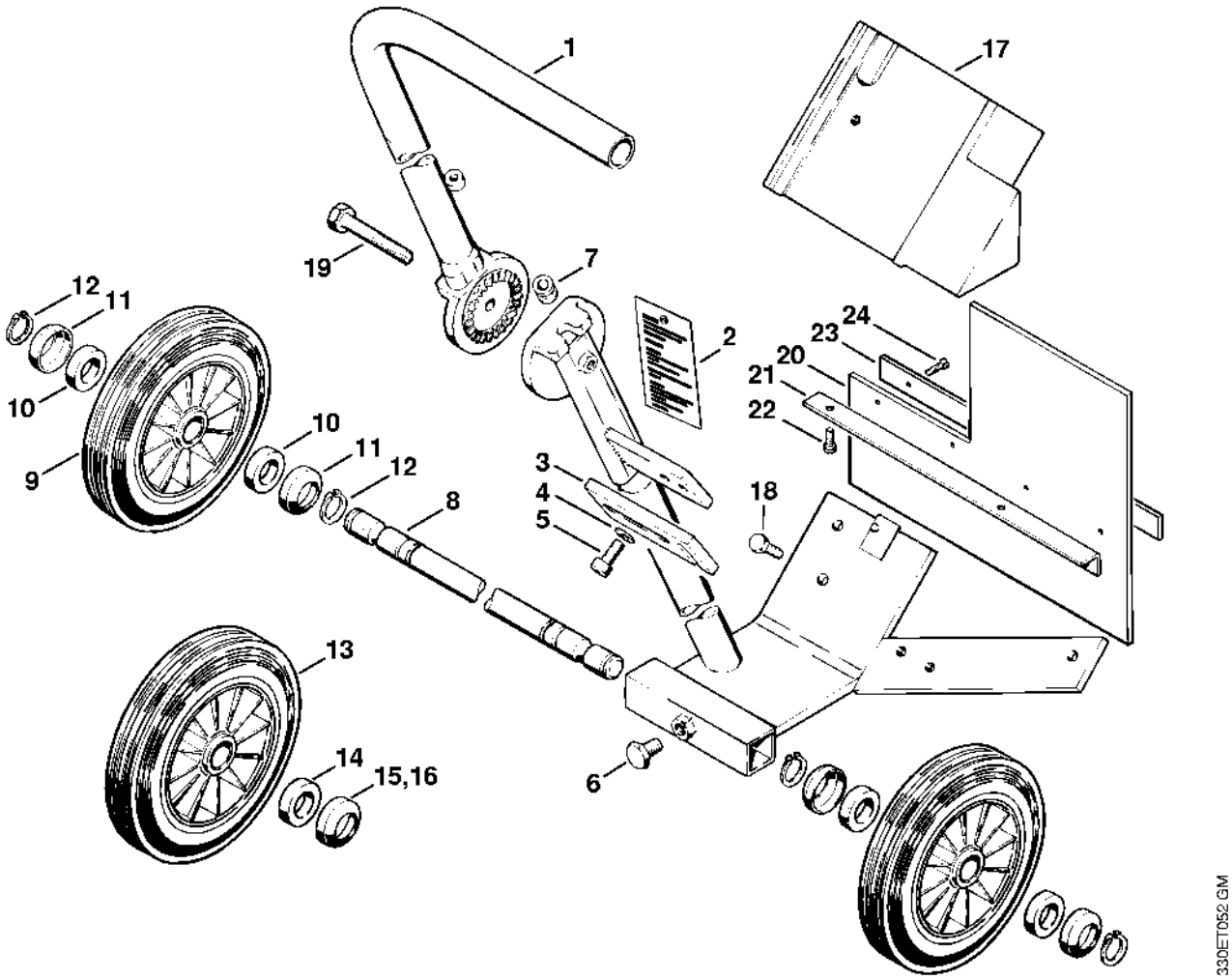

Kit indicateur de sens de coupe, Kit de montage de roues

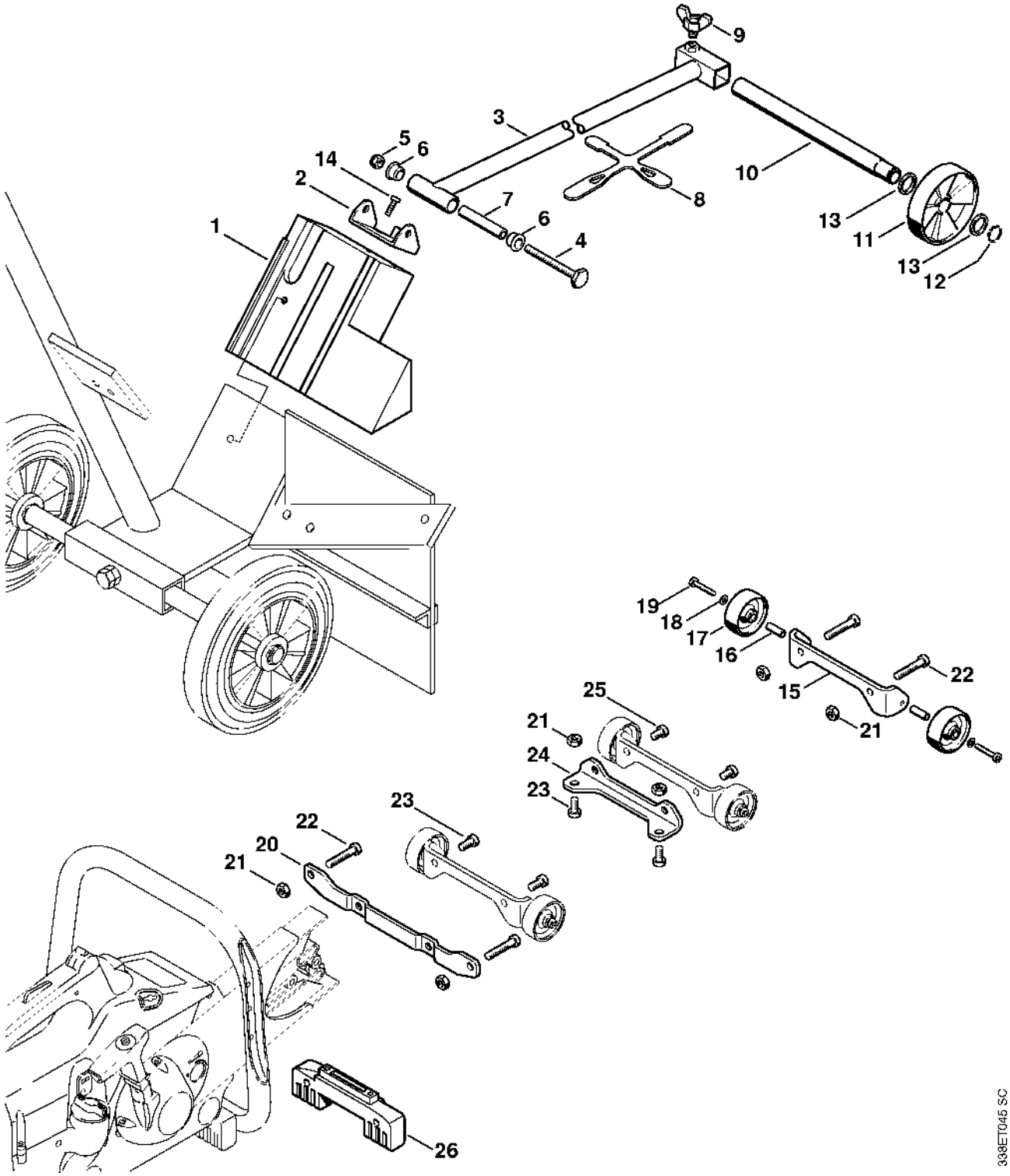

Limiteur de profondeur de coupe, Chariot de découpeuse

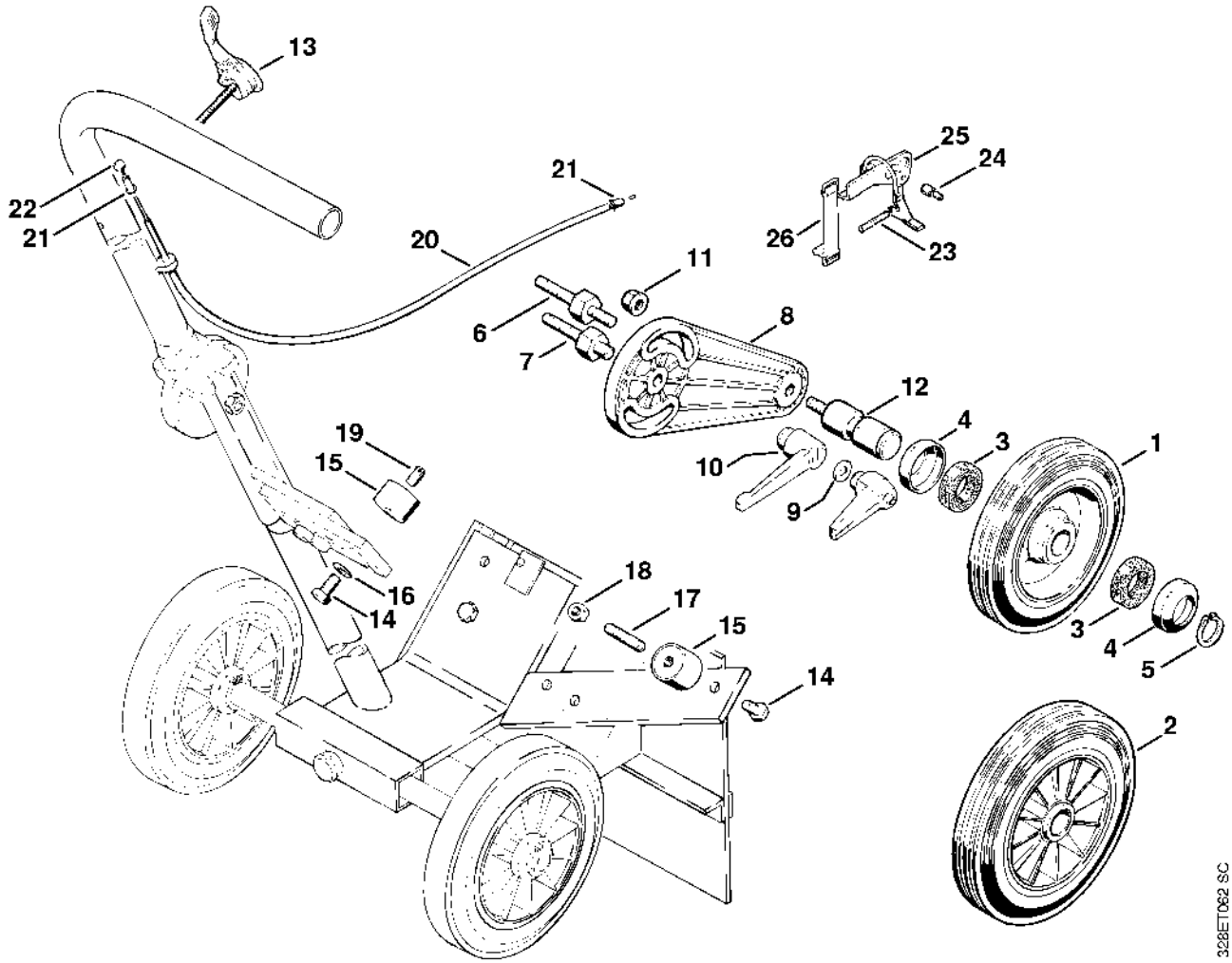

Réservoir d'eau

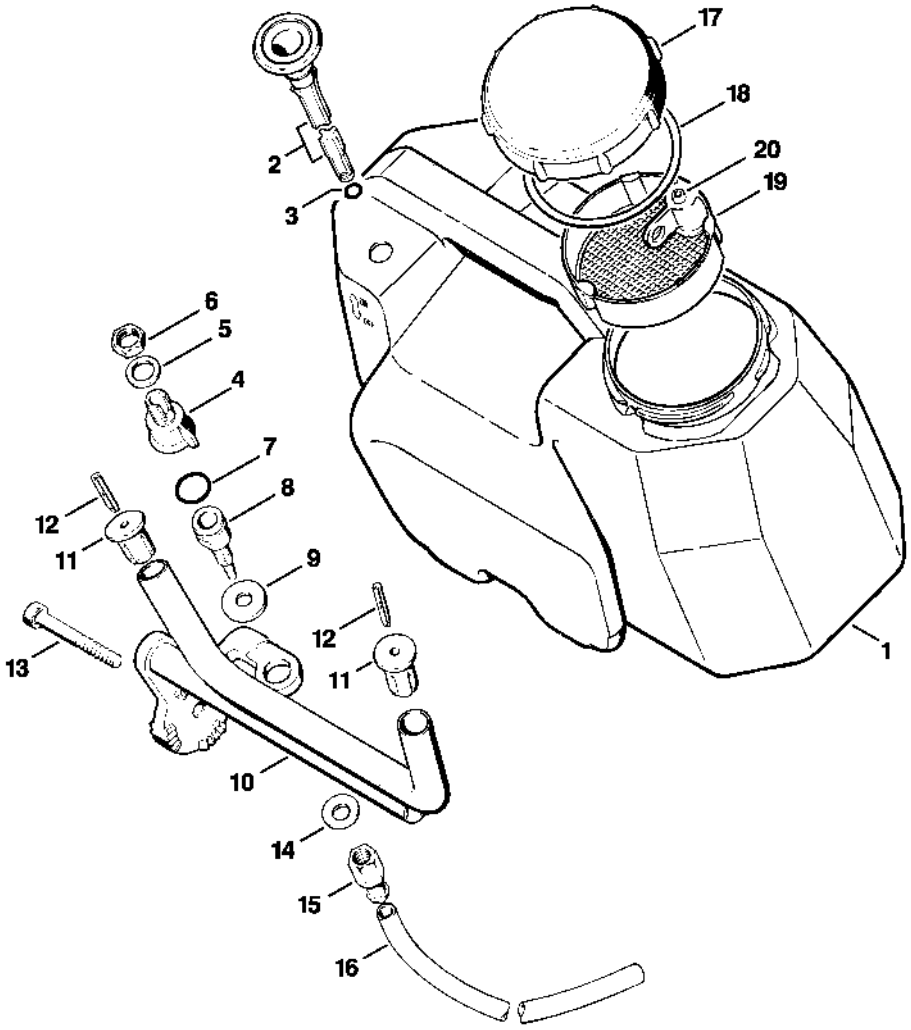

Réservoir d'eau sous pression (23.96)

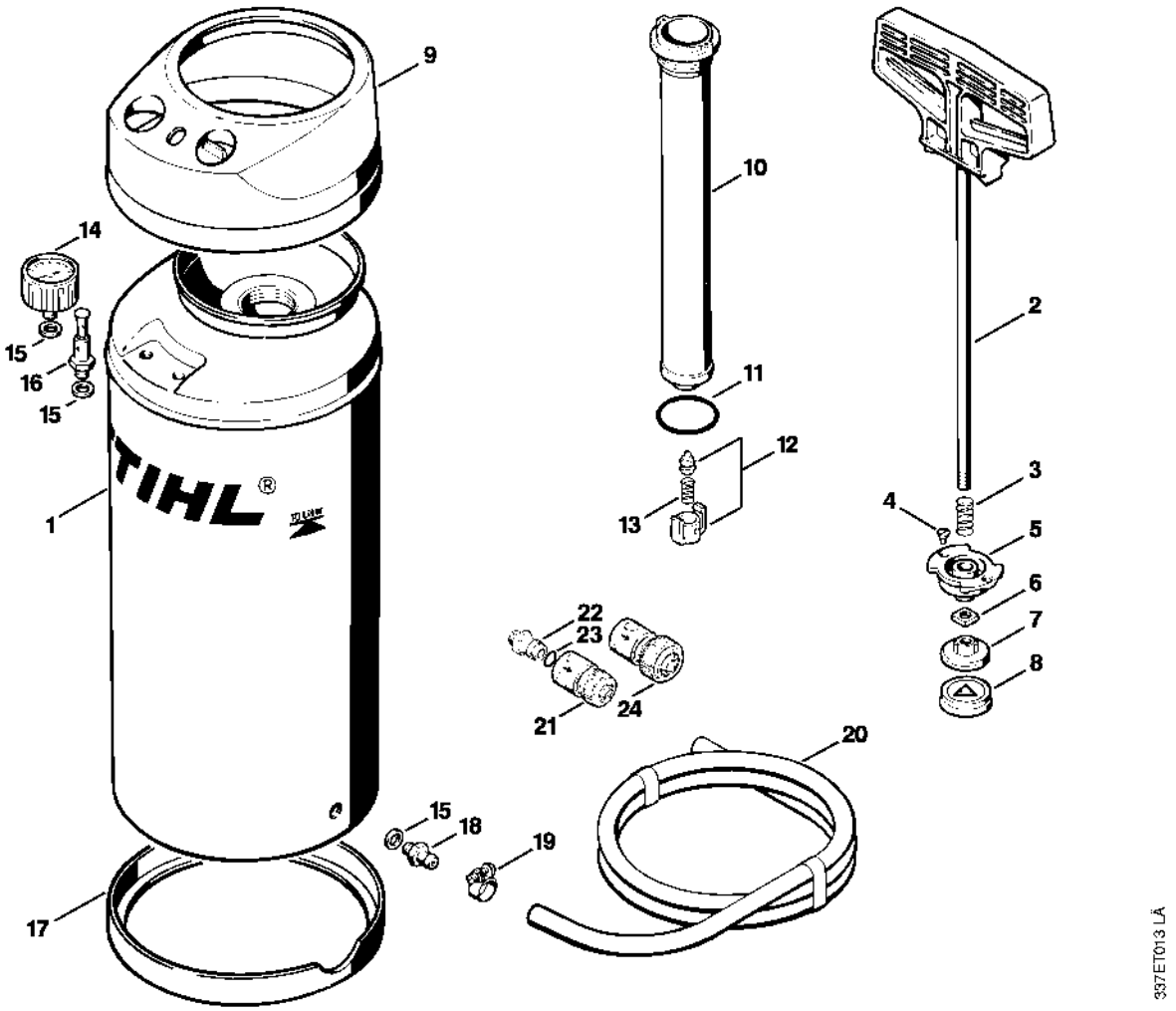

Palier avec pièce de protection (38.1995)

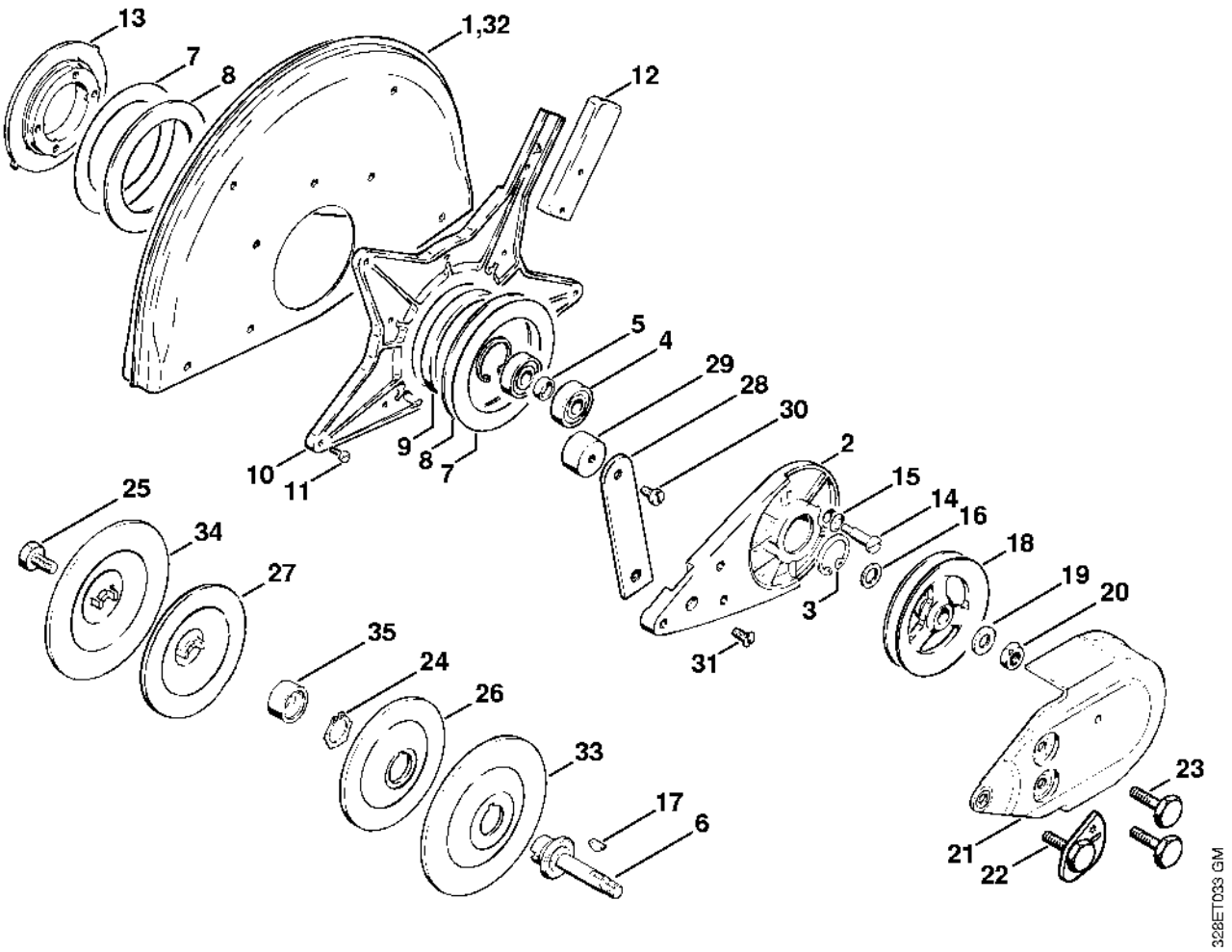

Raccordement d'eau (38.1995)

