Stihl
TS 700

Rozkres je dokumentace výrobce (© příslušný výrobce) a slouží k identifikaci dílů. Pro výběr dílu se vždy řiďte katalogovým číslem.

Carter de vilebrequin

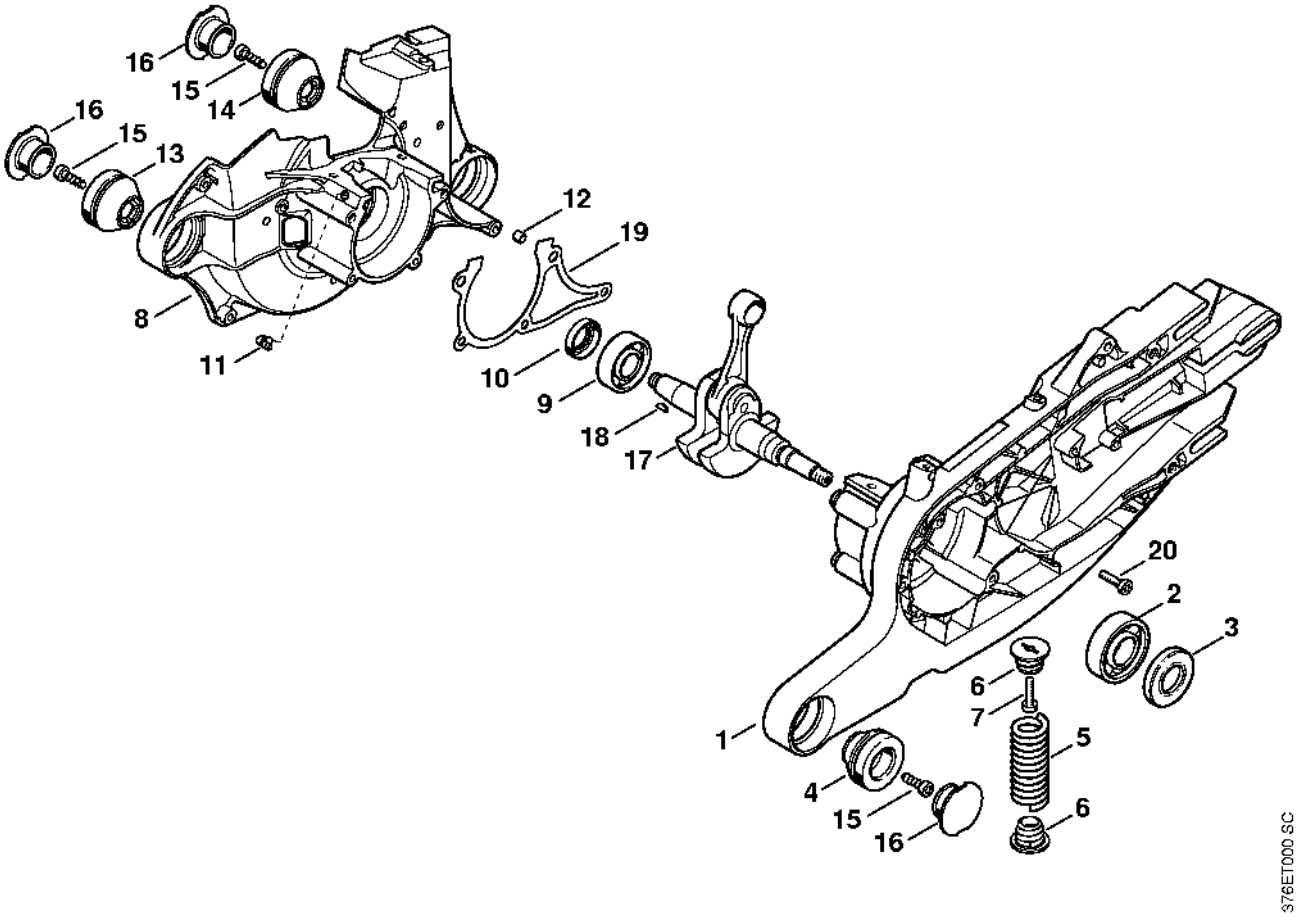

Cylindre, Silencieux

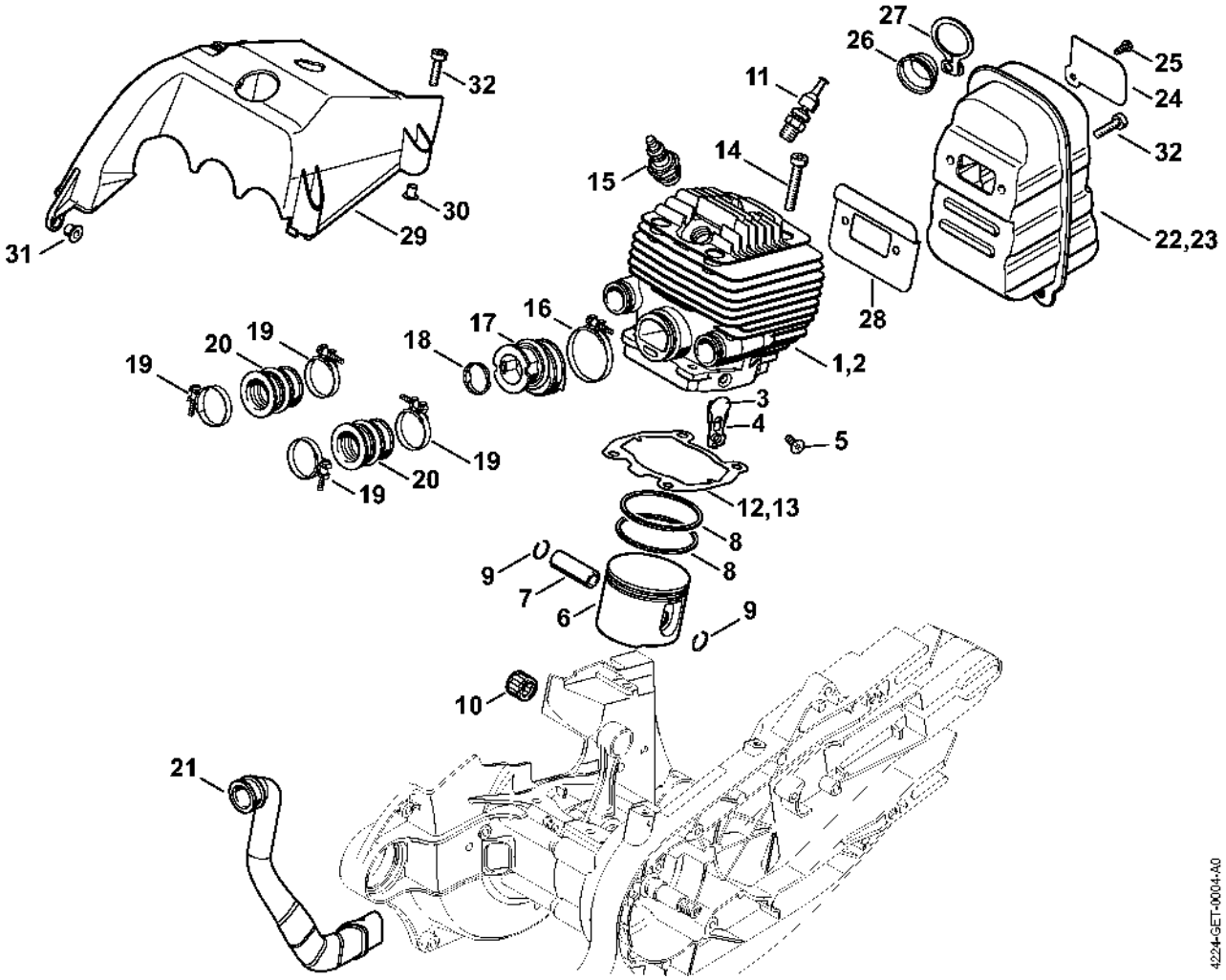

Système de tension, Embrayage

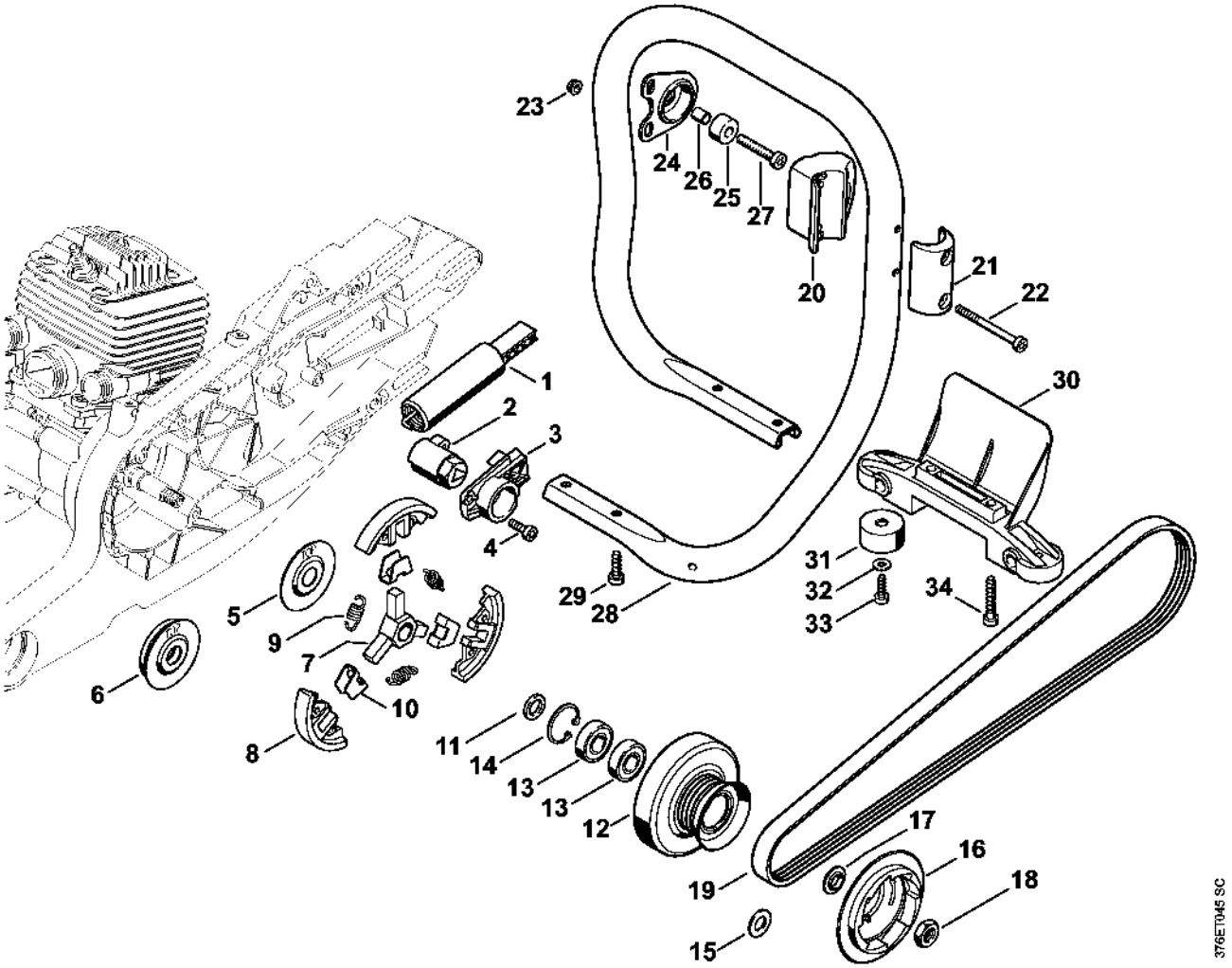

Dispositif de lancement

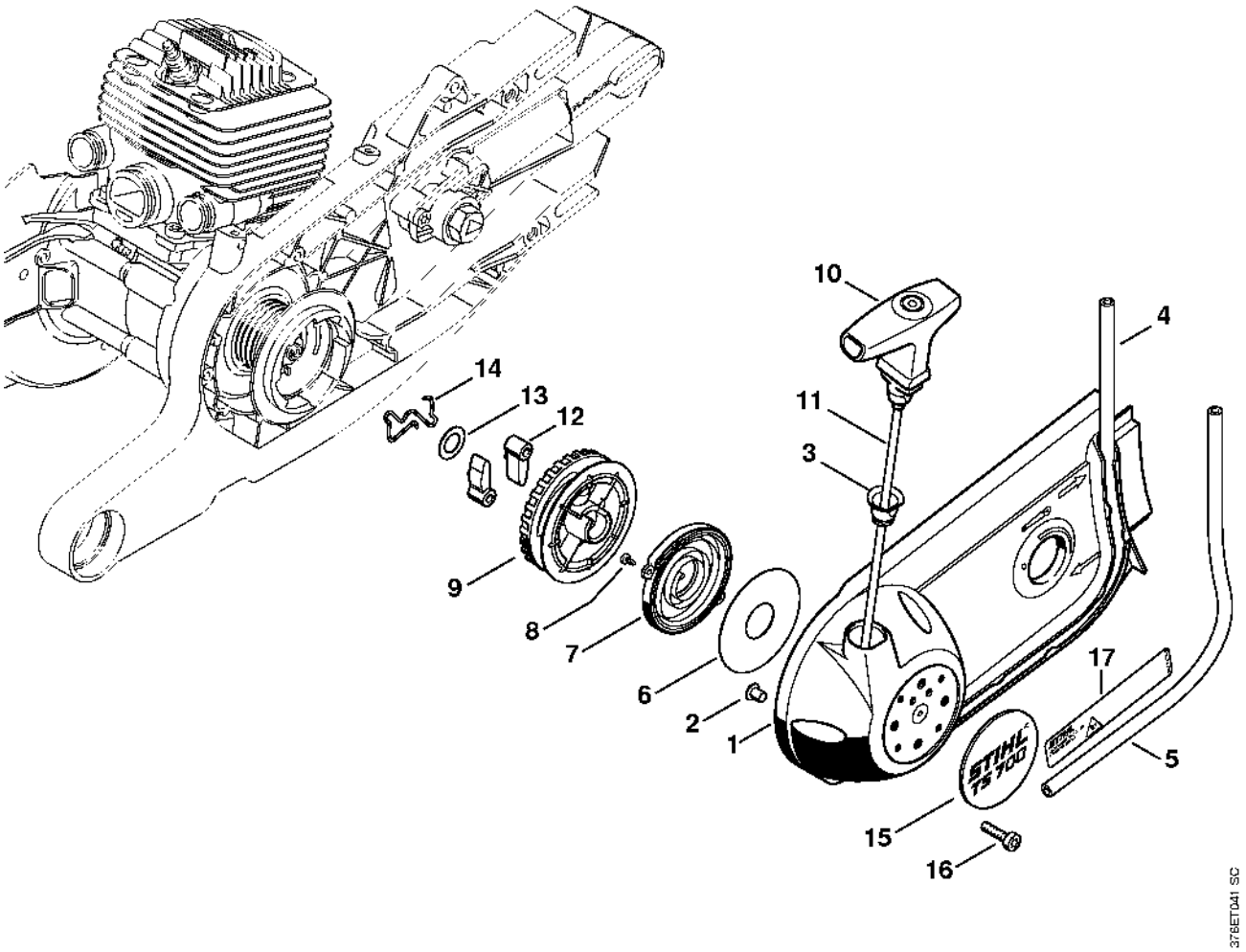

Carter de réservoir

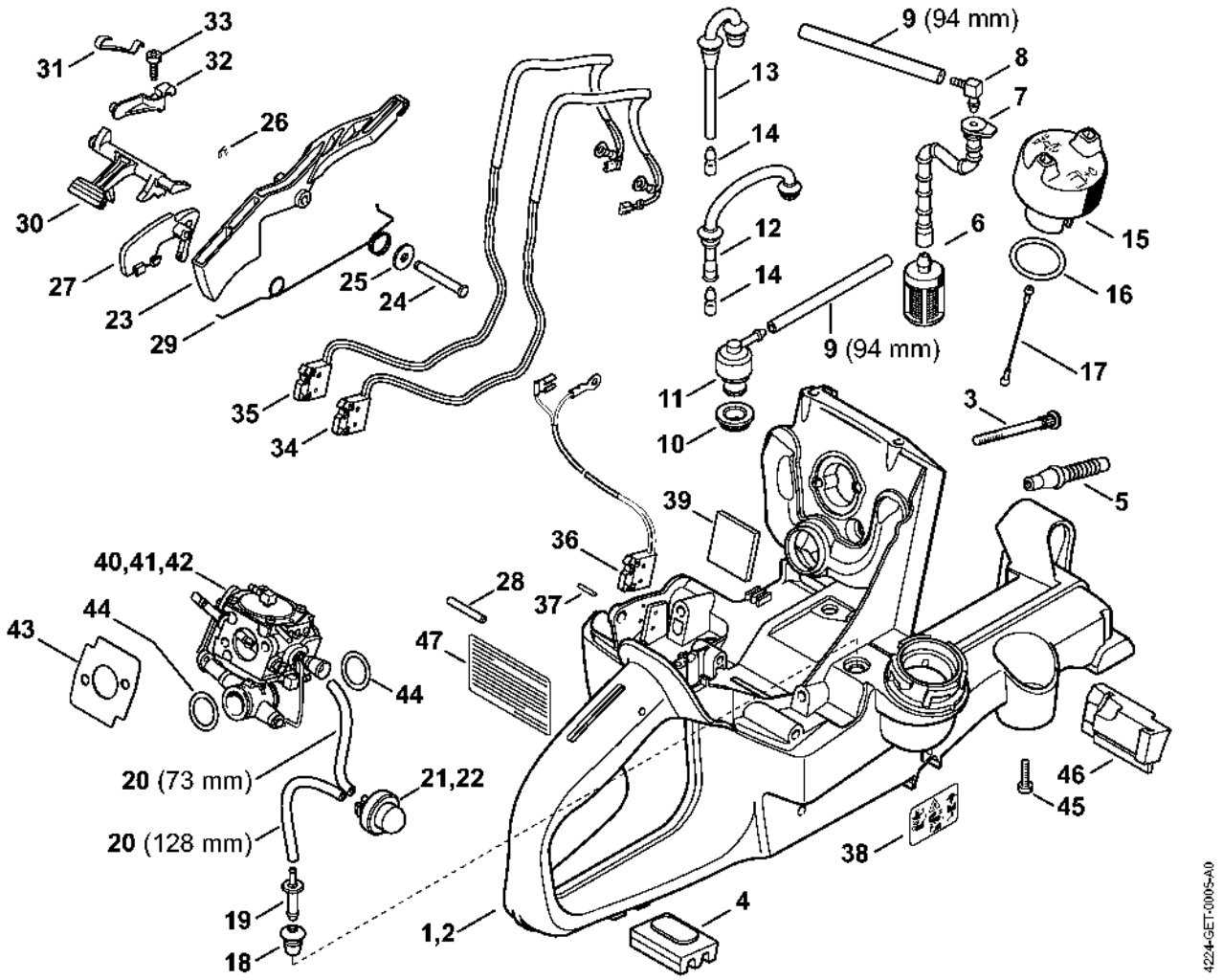

Dispositif d'allumage

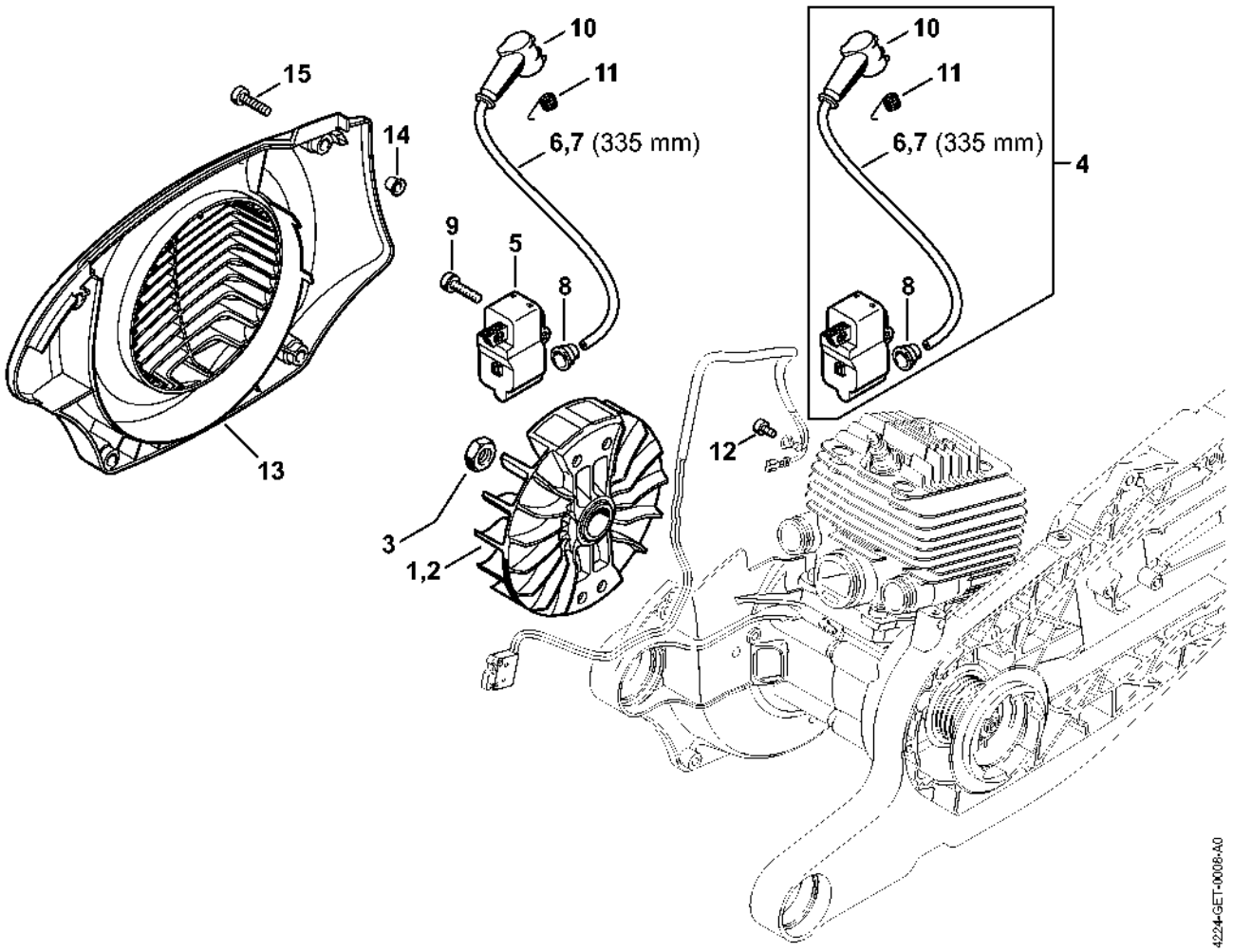

Carburateur WJ-114

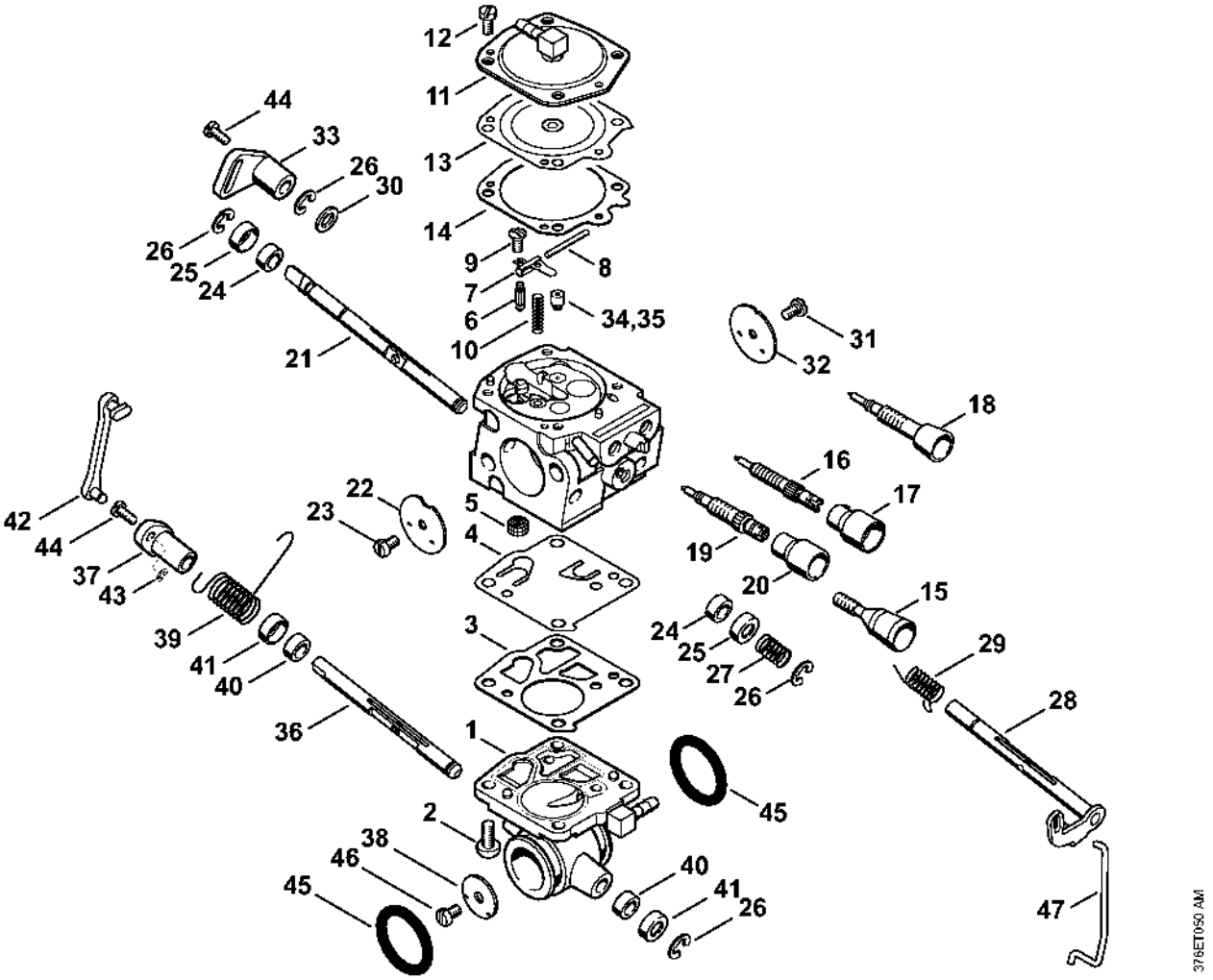

Carburateur HS-314 (43.2007), (21.2011)

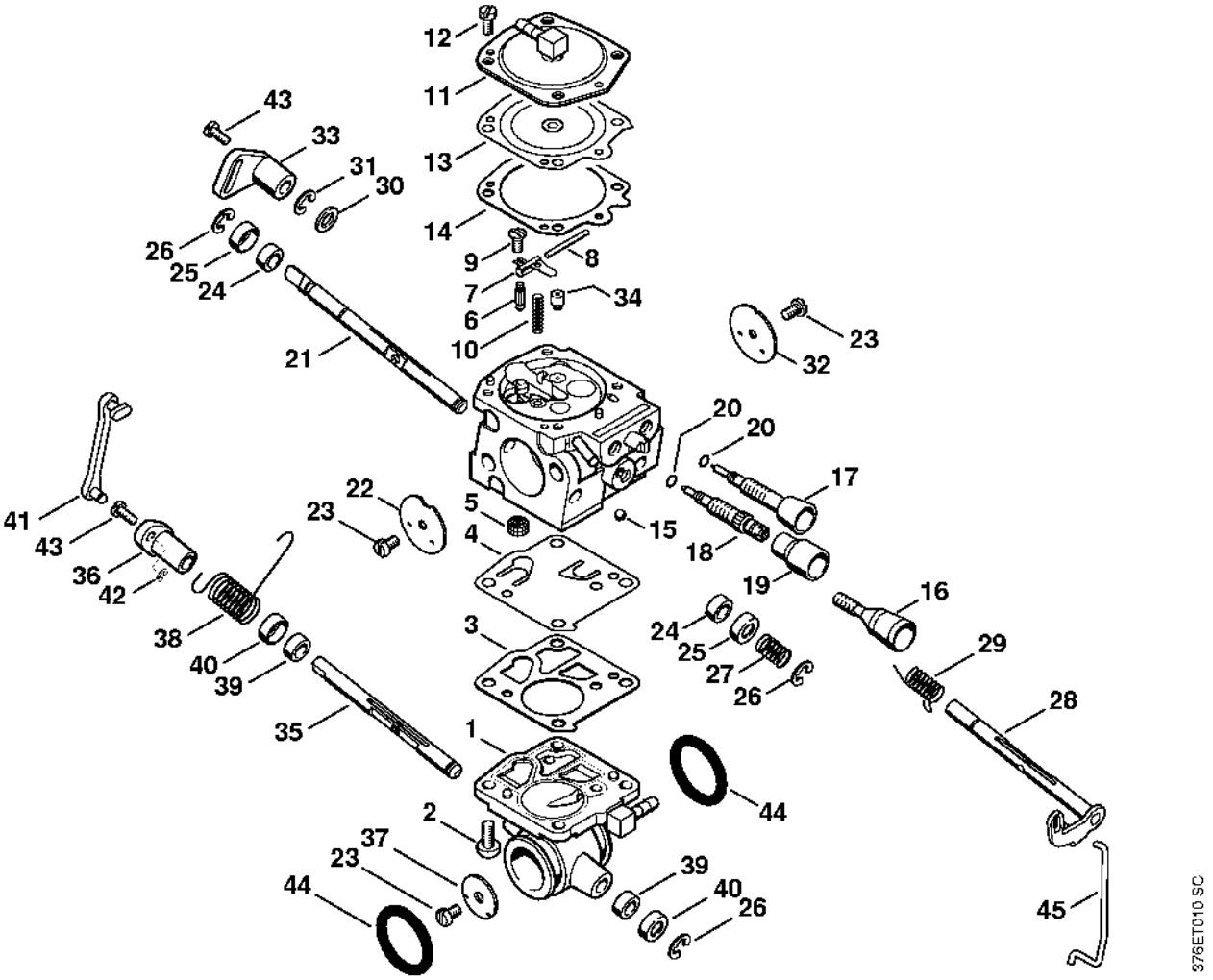

Filtre à air, Capot

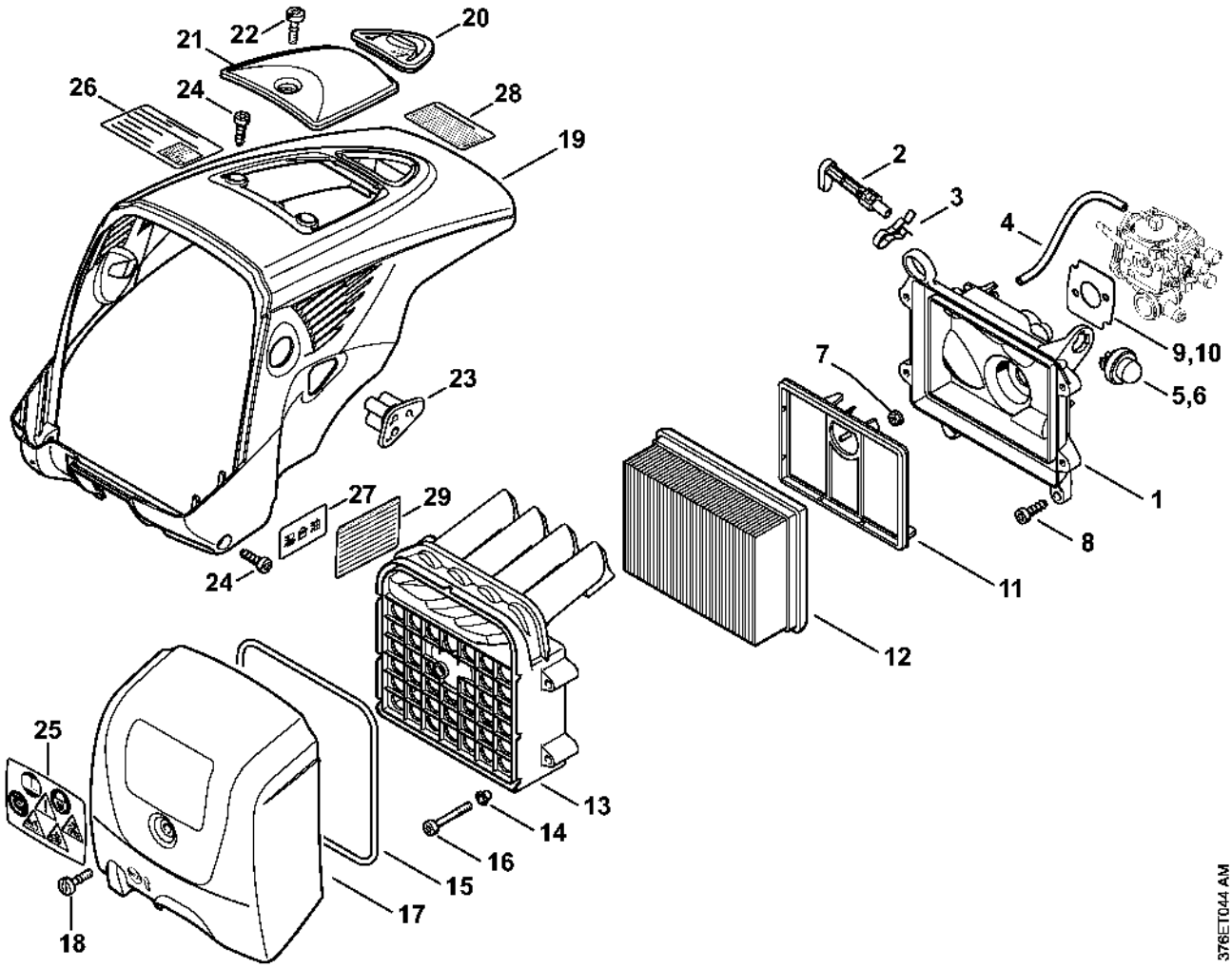

Palier avec pièce de protection avec raccordement d'eau

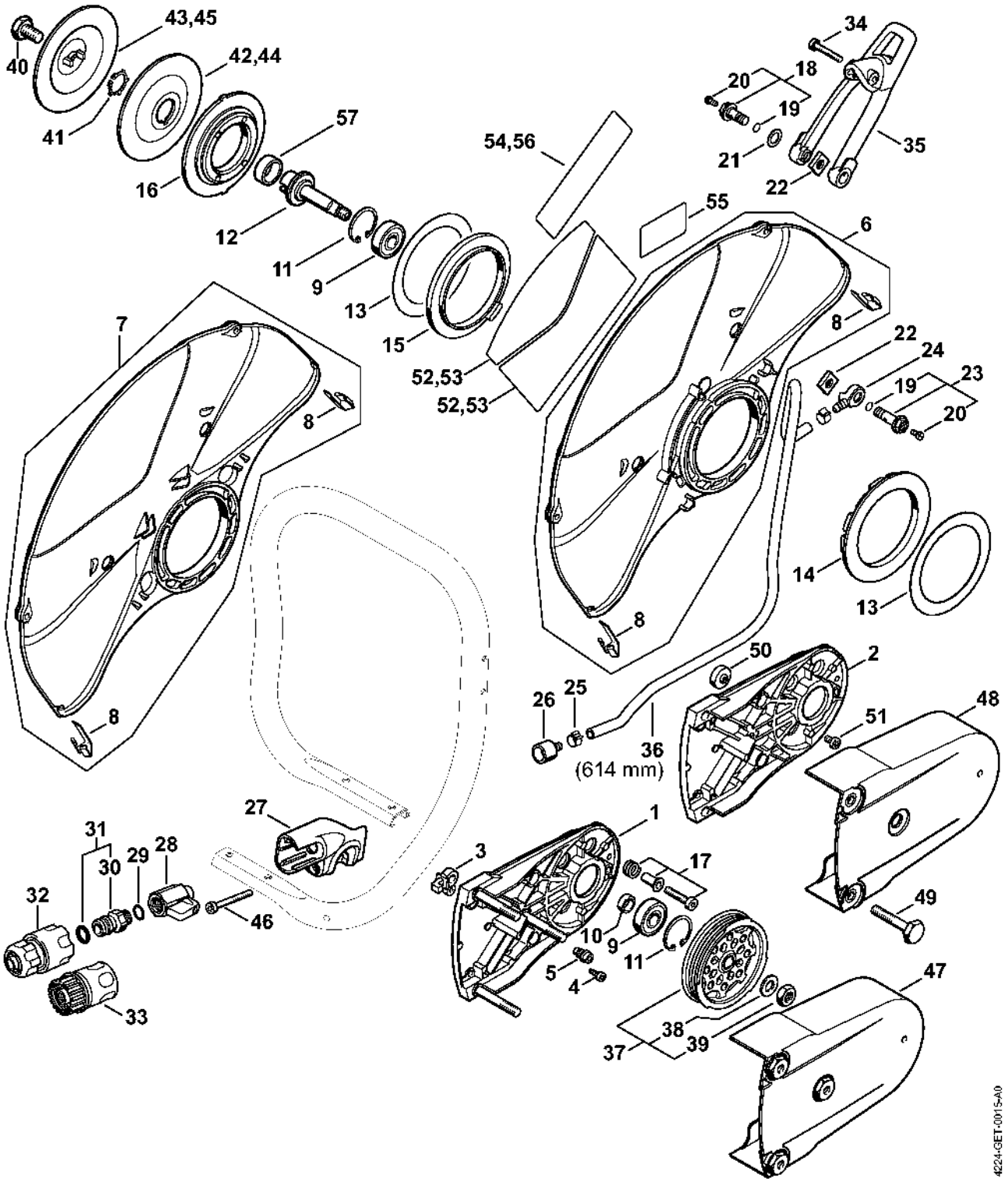

Palier avec pièce de protection avec raccordement d'eau (43.2007)

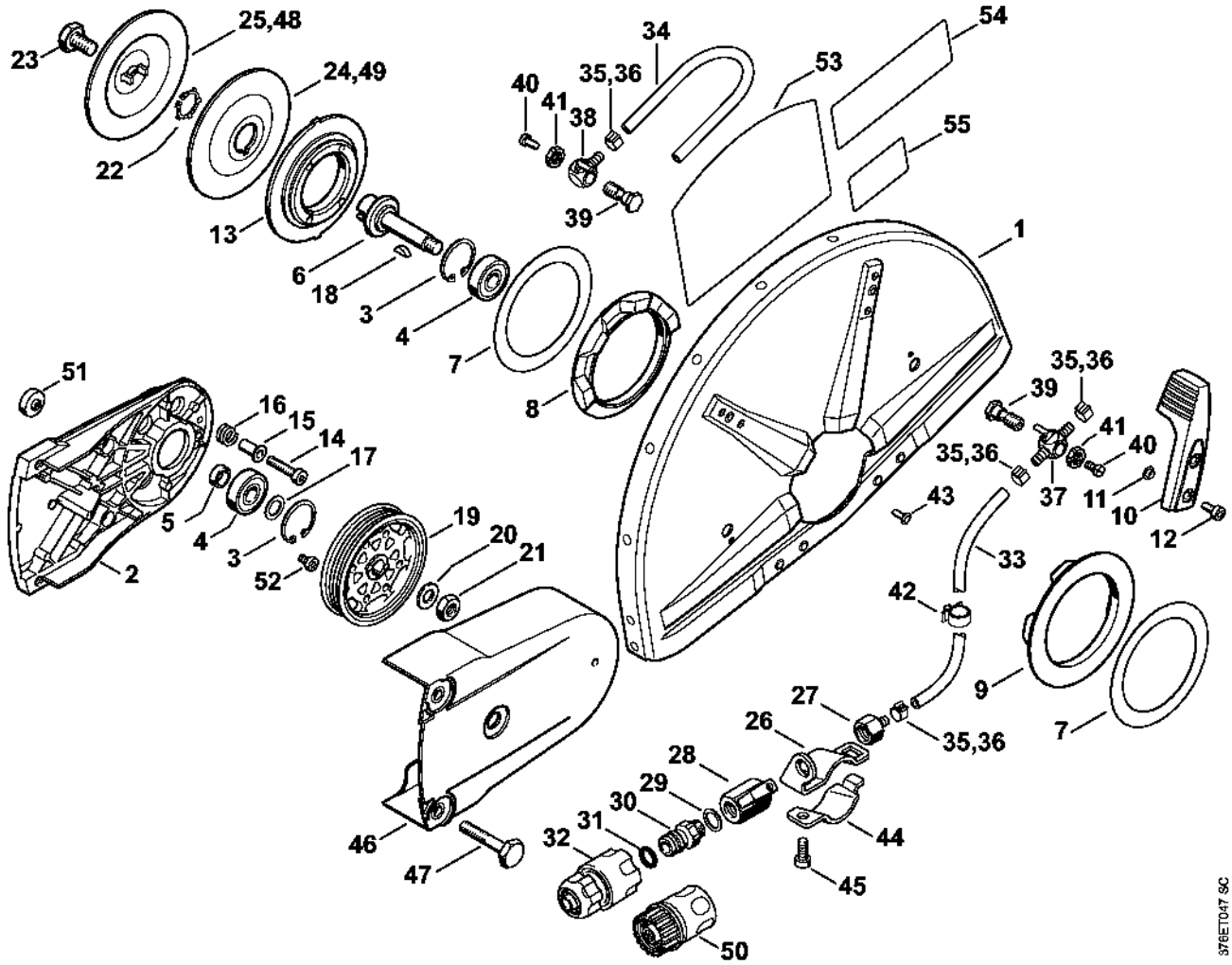

Réservoir d'eau sous pression

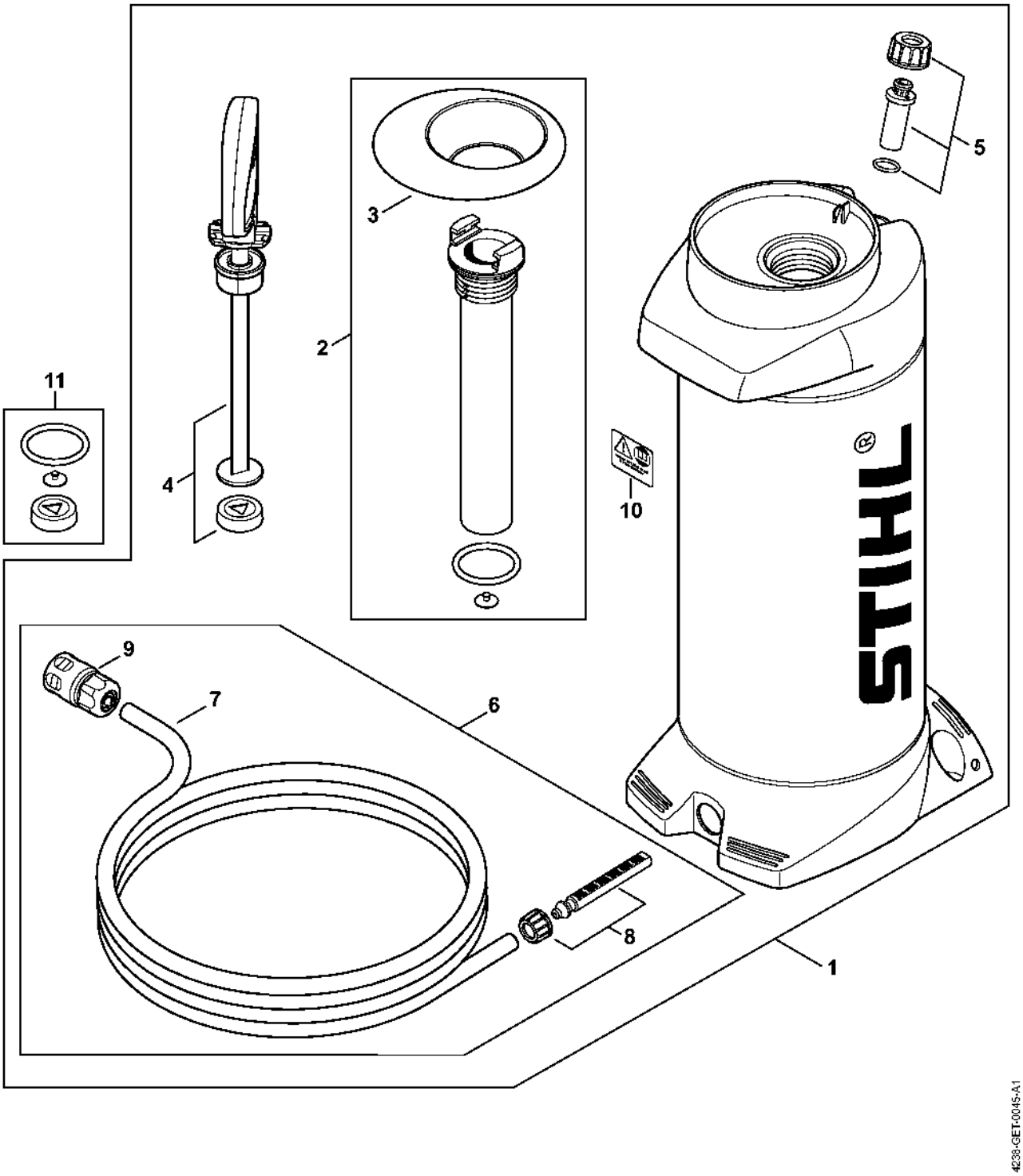

Réservoir d'eau sous pression (28.2010)

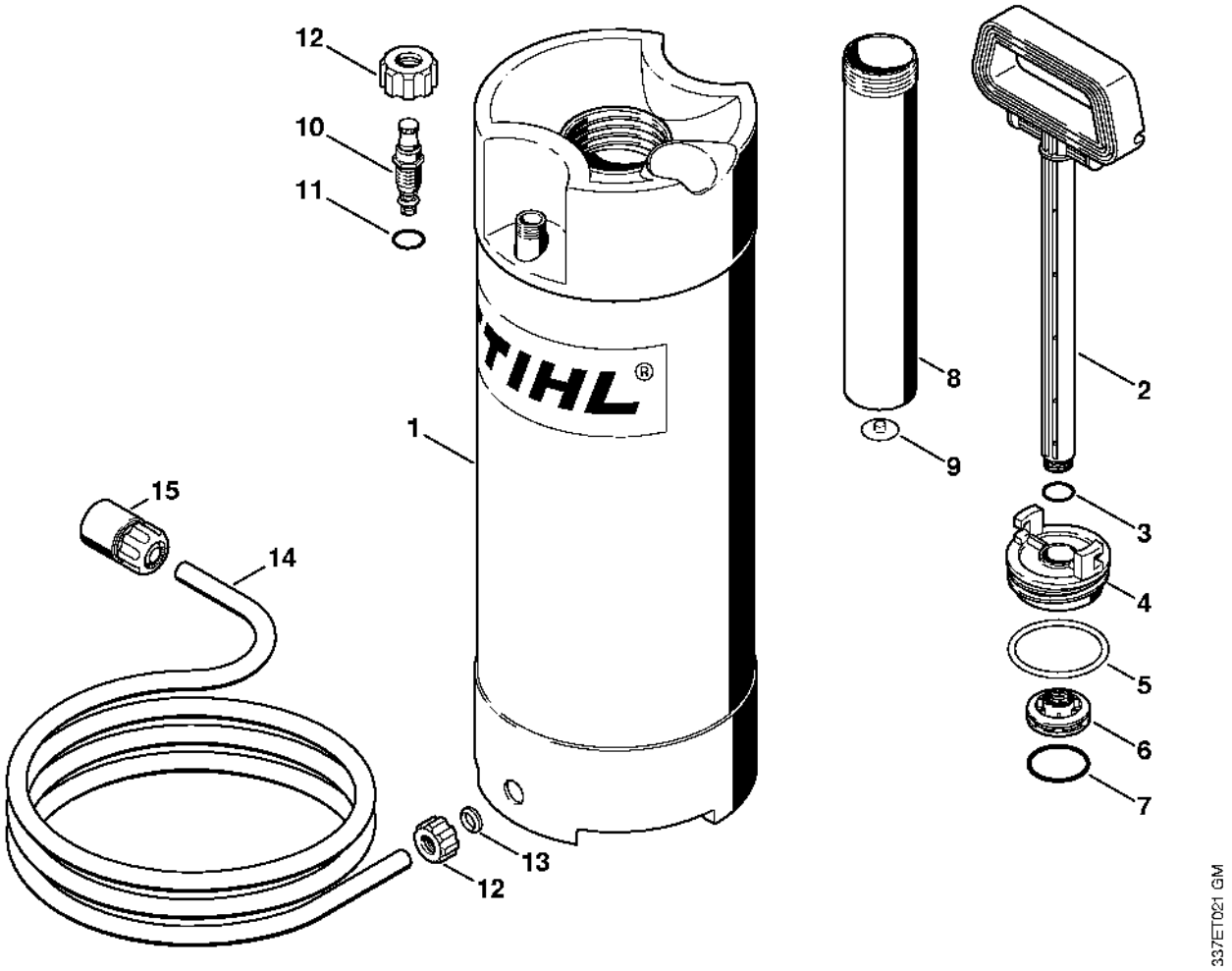

Kit de montage de roues

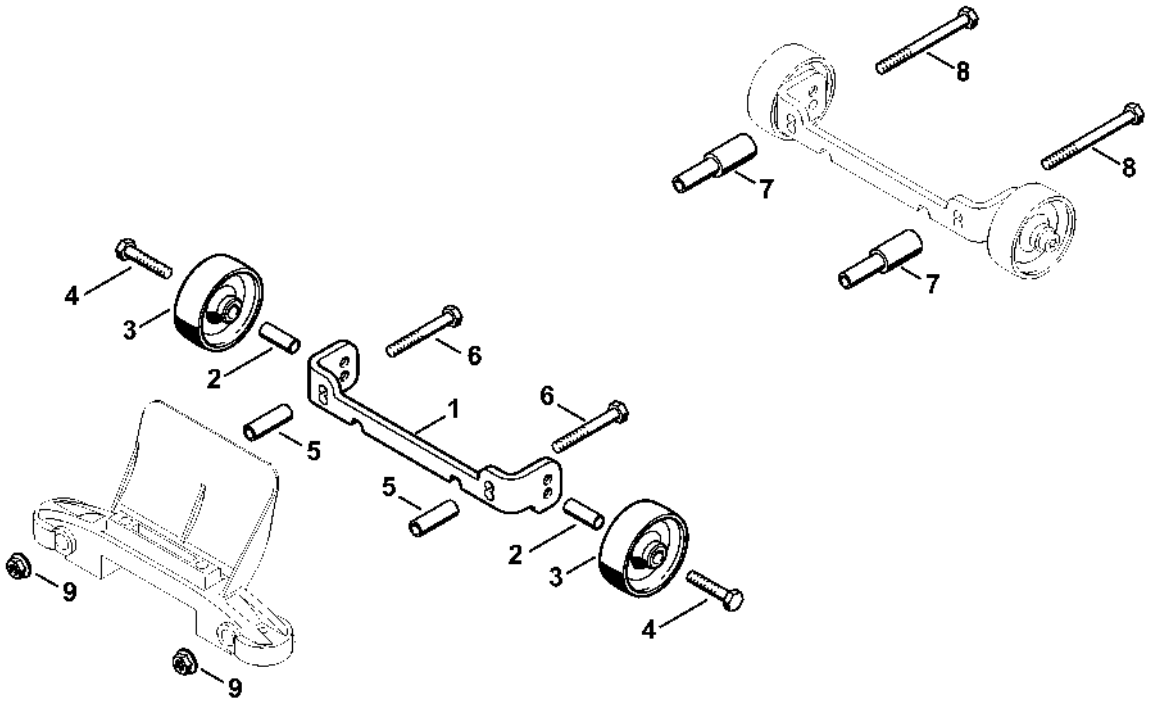

4224-GET-0017-A0