Stihl
TS 510

Rozkres je dokumentace výrobce (© příslušný výrobce) a slouží k identifikaci dílů. Pro výběr dílu se vždy řiďte katalogovým číslem.

Carter de vilebrequin

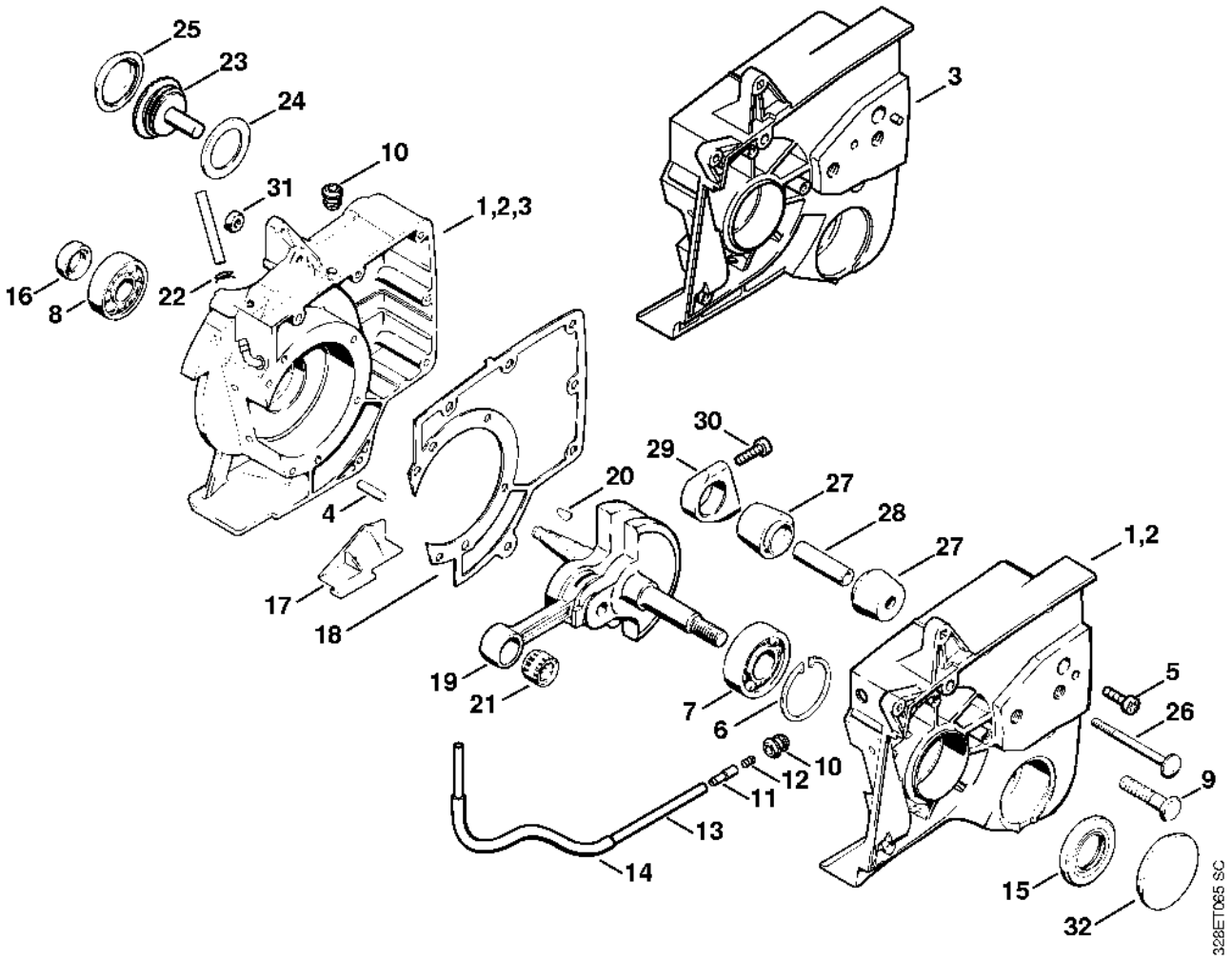

Carter de vilebrequin # X 23 529 742, X 23 531 439 (27.91)

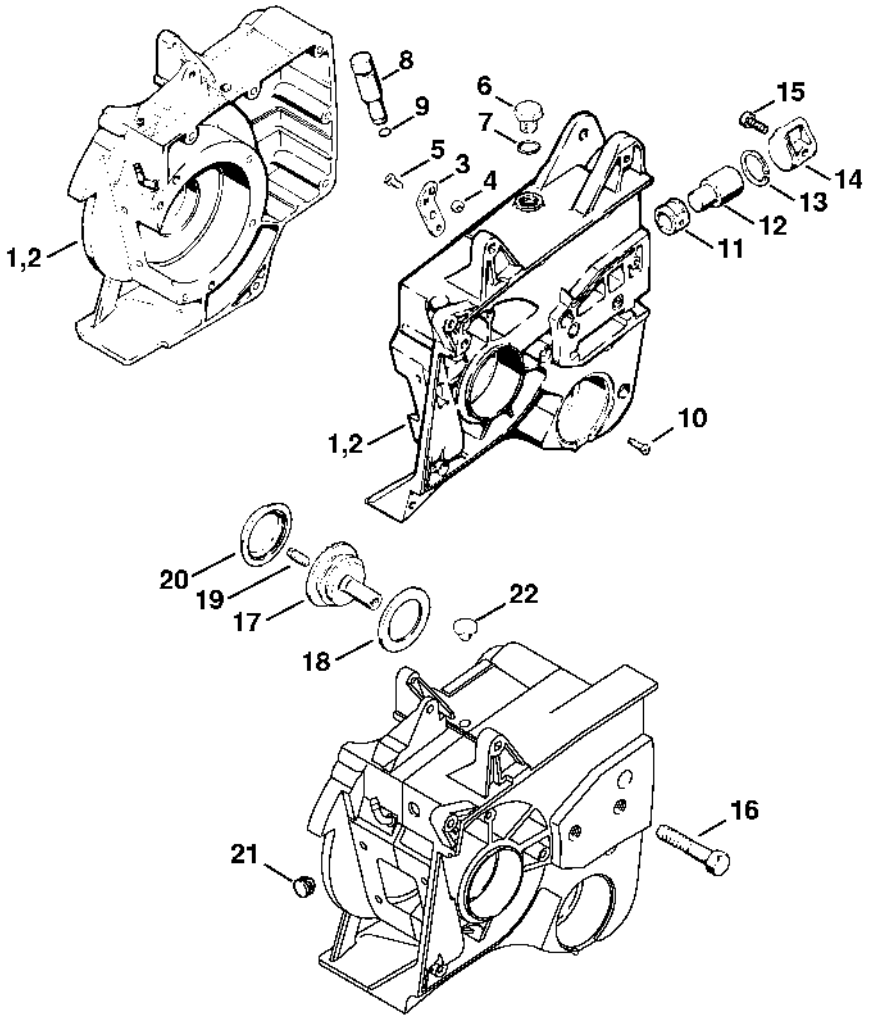

Cylindre

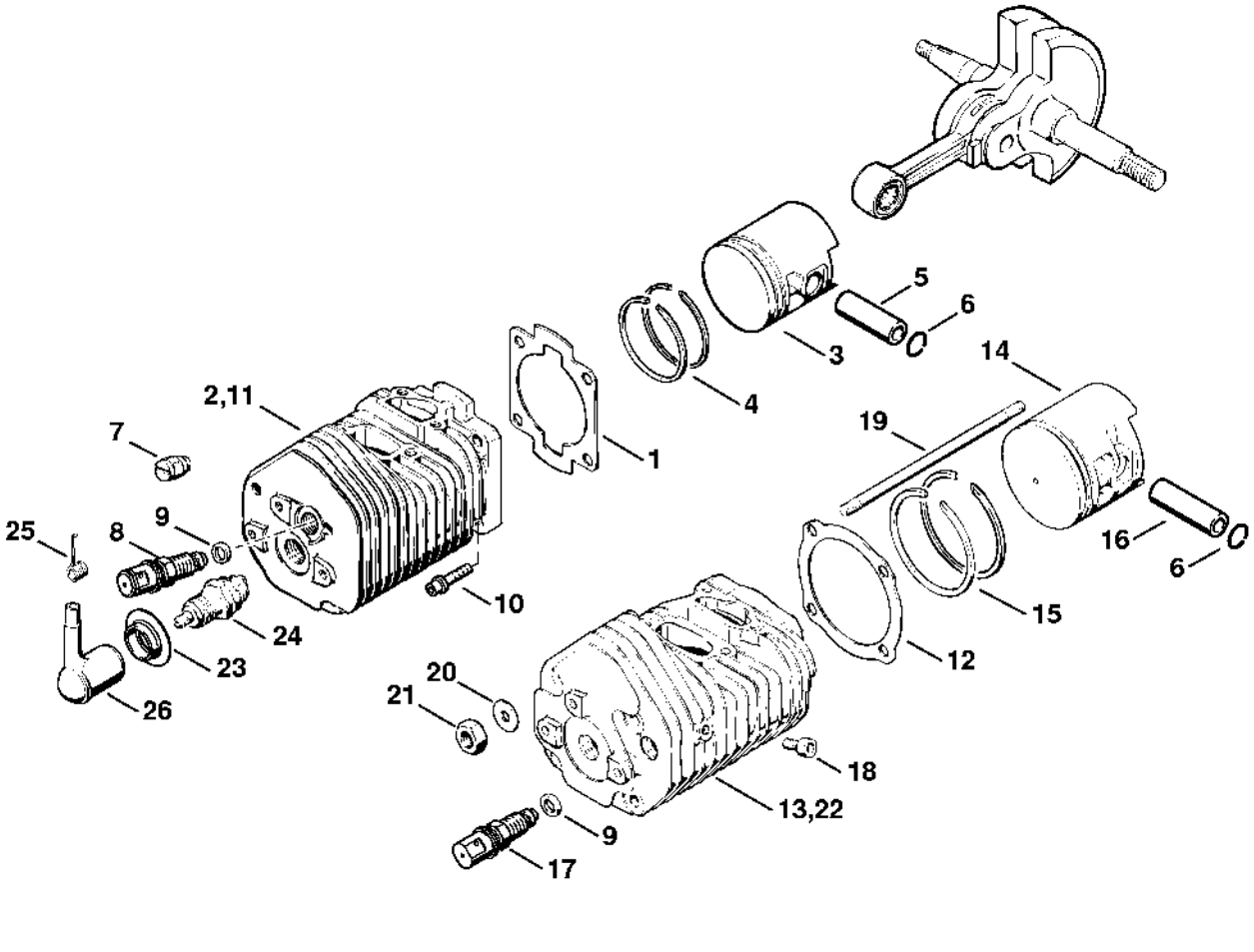
2,11
7
25
8
9
24
23
26
1
4
3
5
6
10
20
21
18
13,22
9
17
19
14
16
6
15
12
328ET067 SC

Silencieux

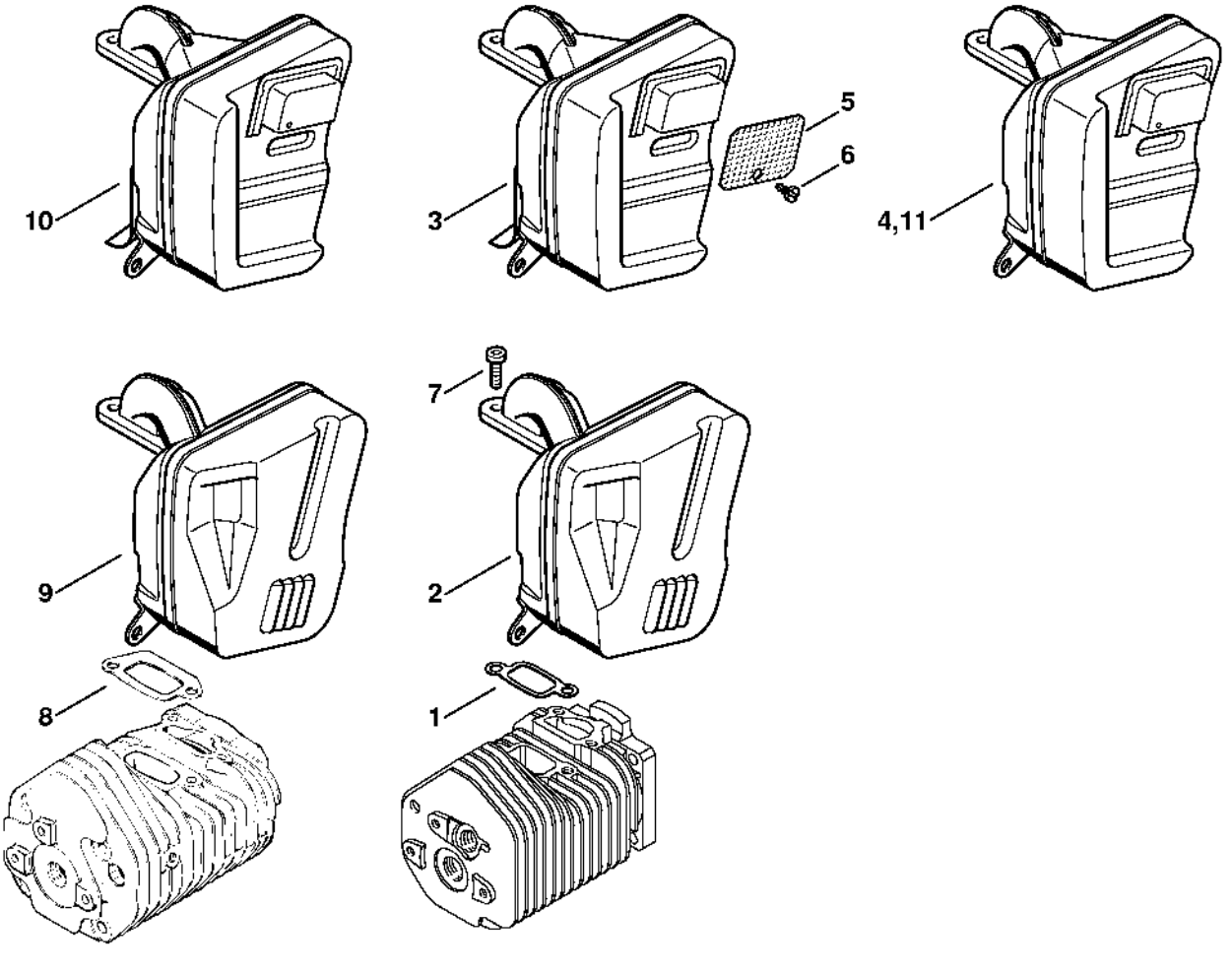

Accouplement, Carter de découpeuse

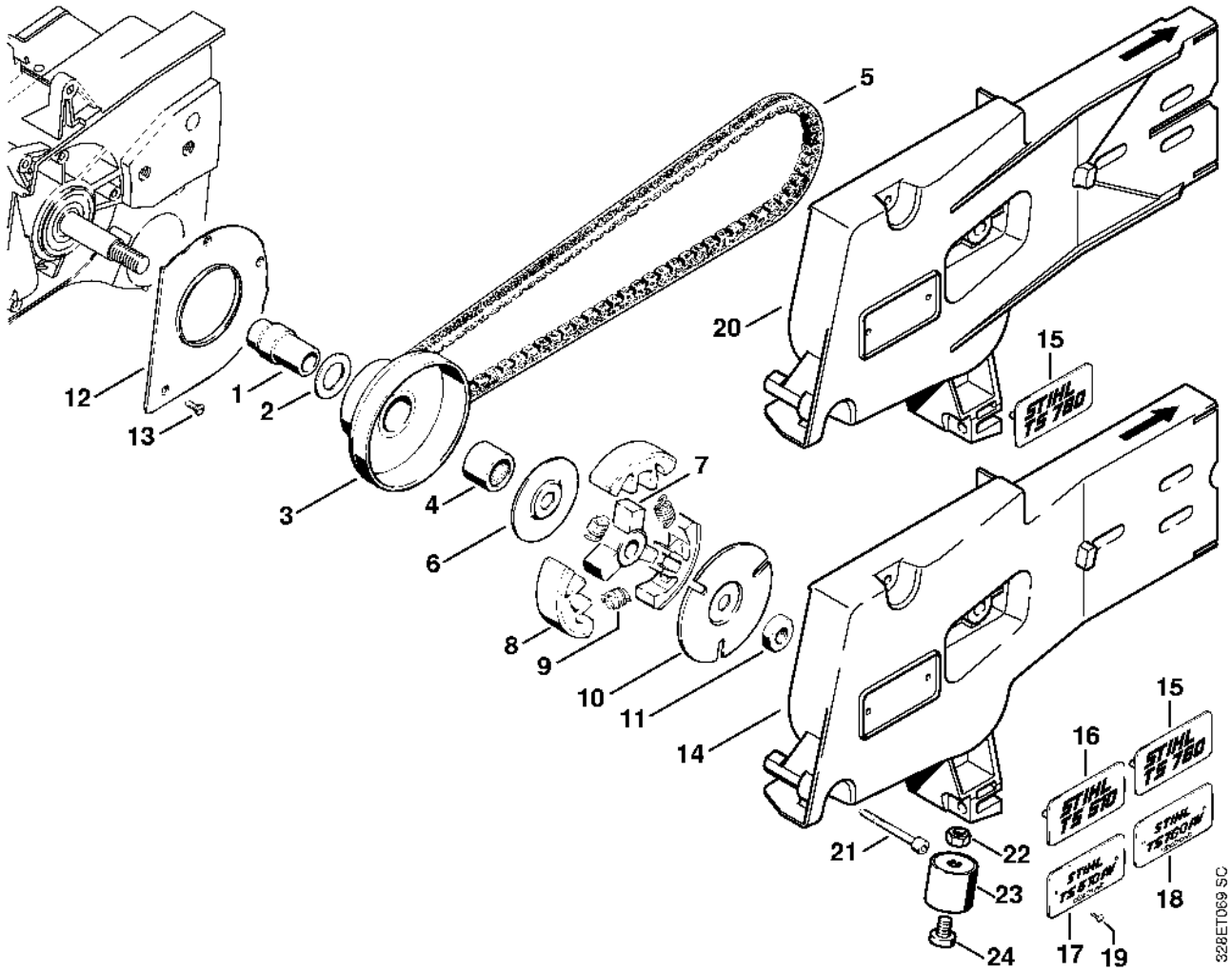

Dispositif de lancement

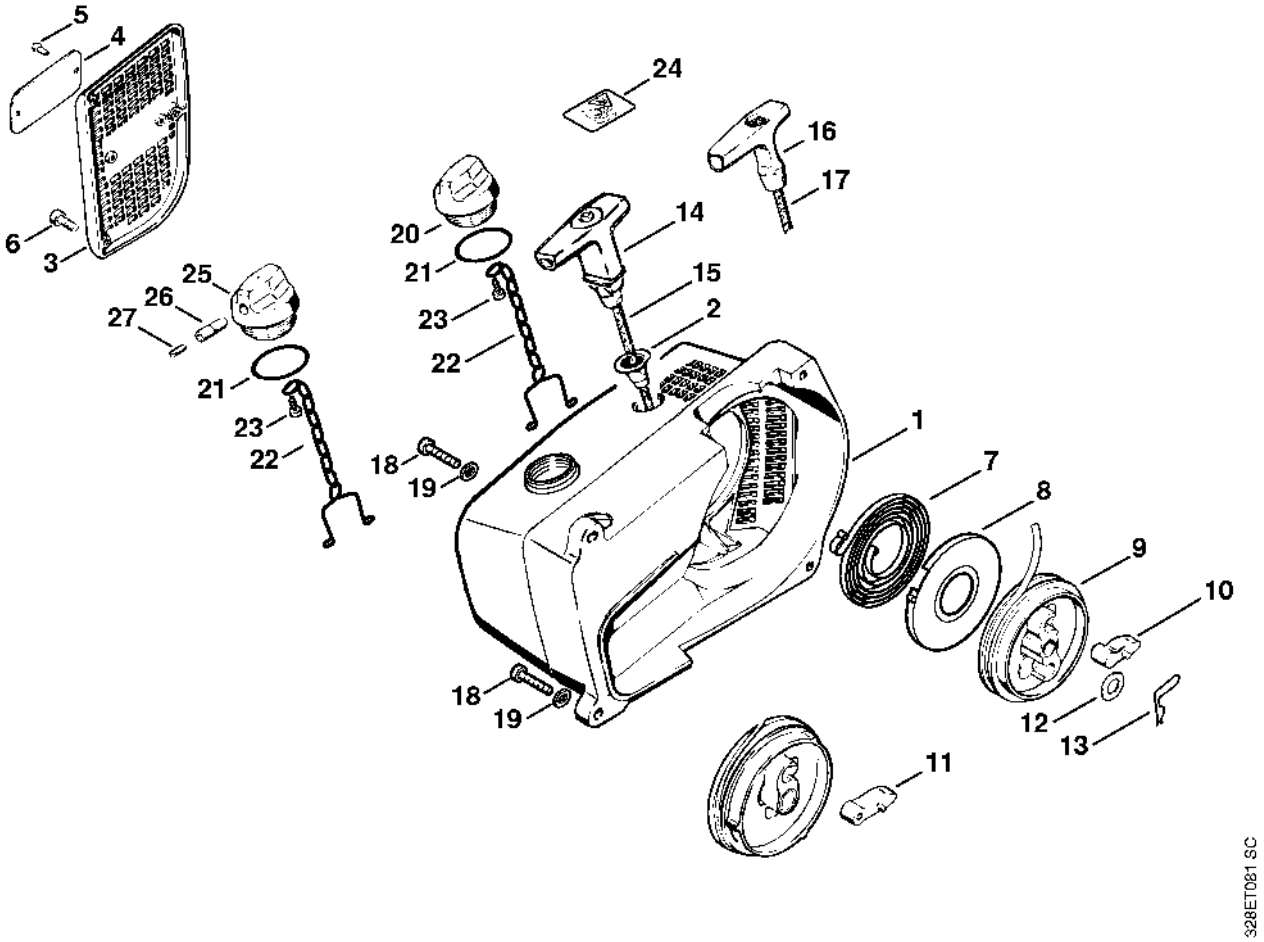

Dispositif d'allumage

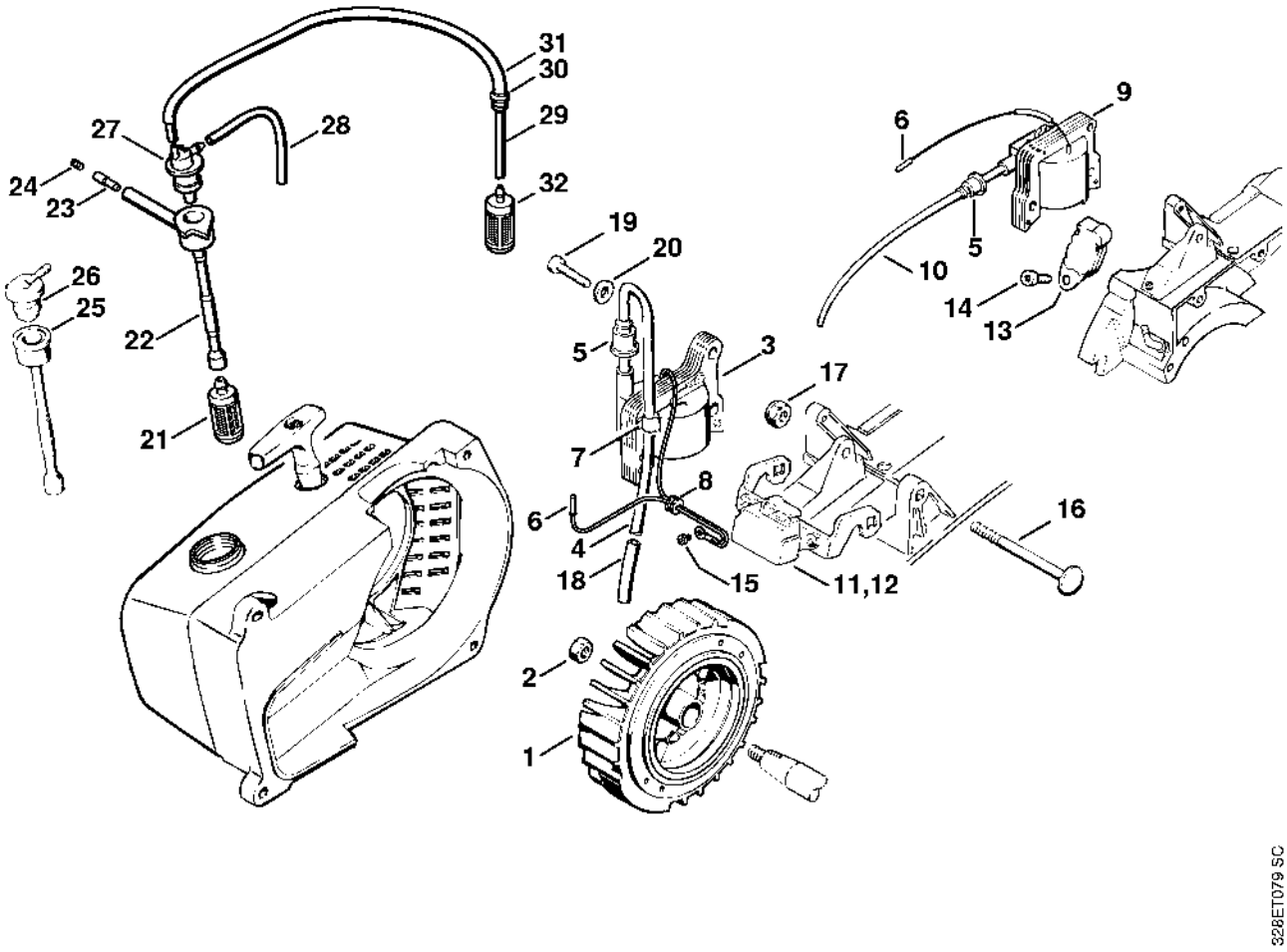

Commande des gaz

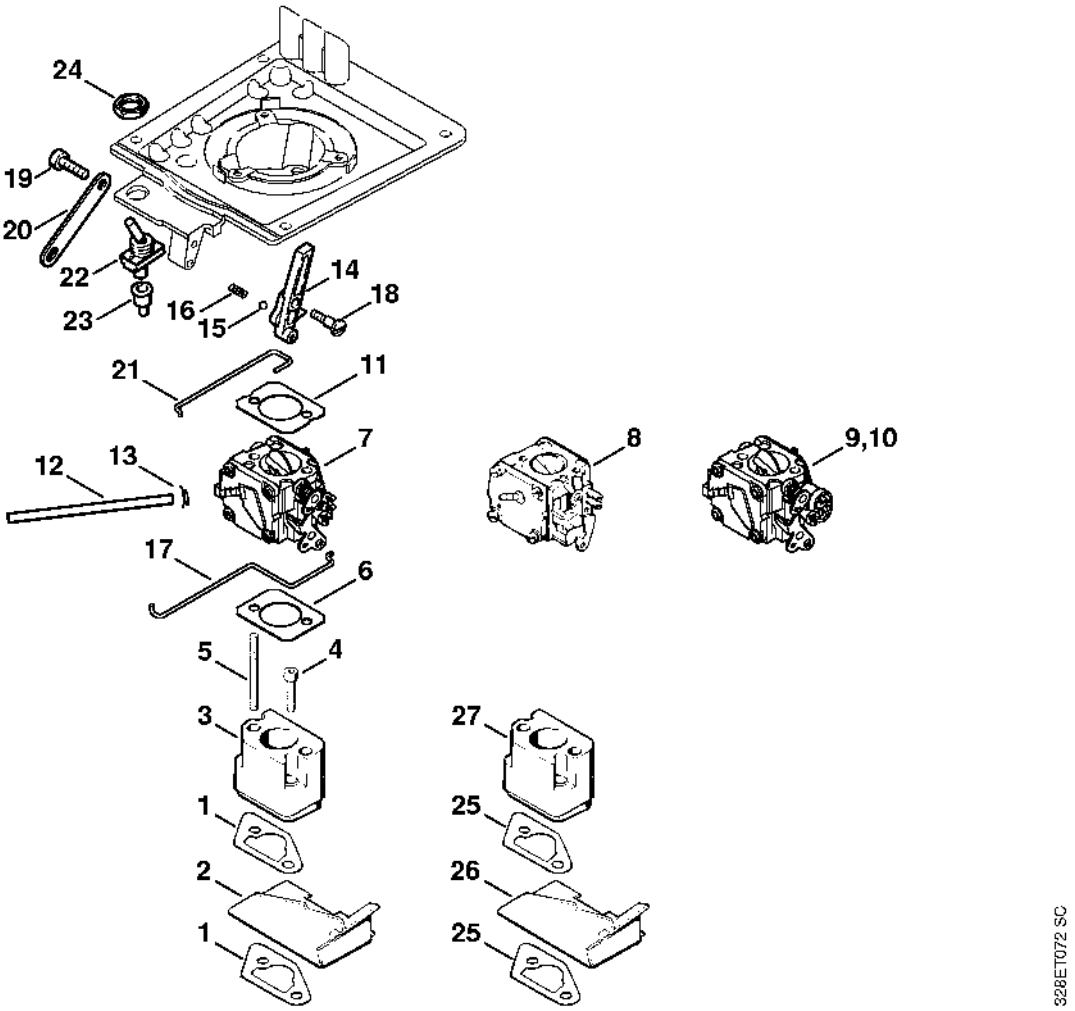

Boîtier de filtre, Couvercle de filtre

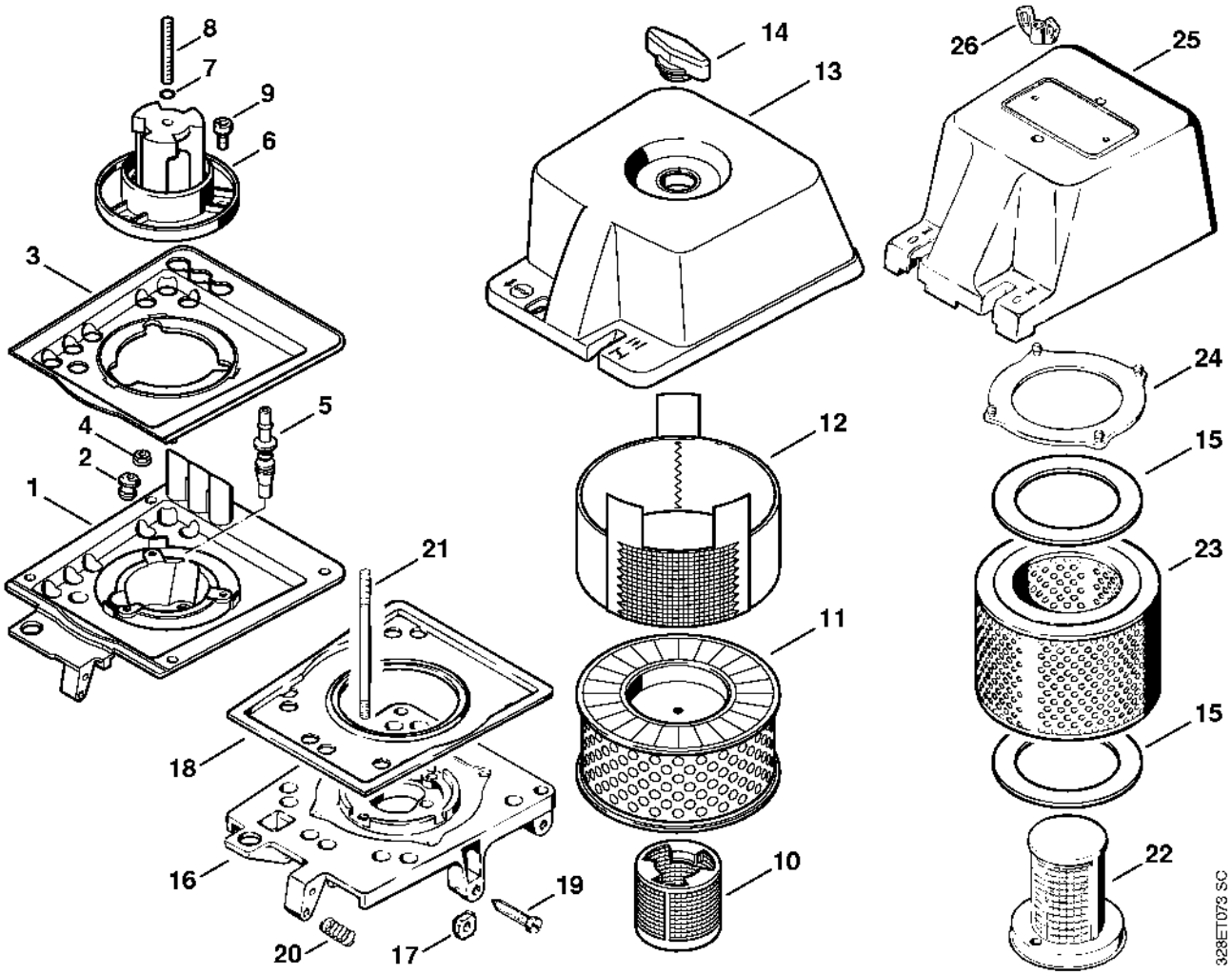

Carburateur HS-277

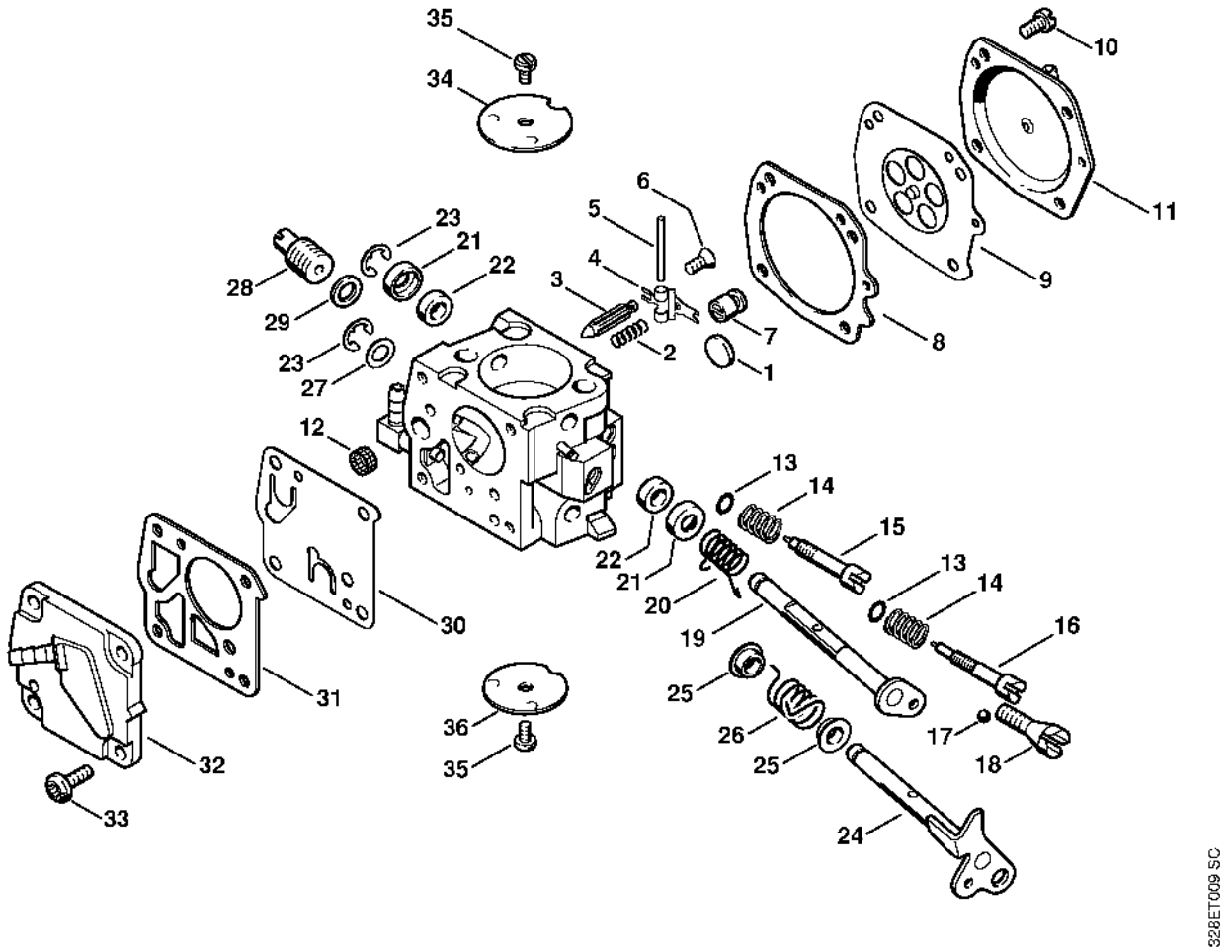

Carburateur HS-212 # X 24 097 470 (26.96)

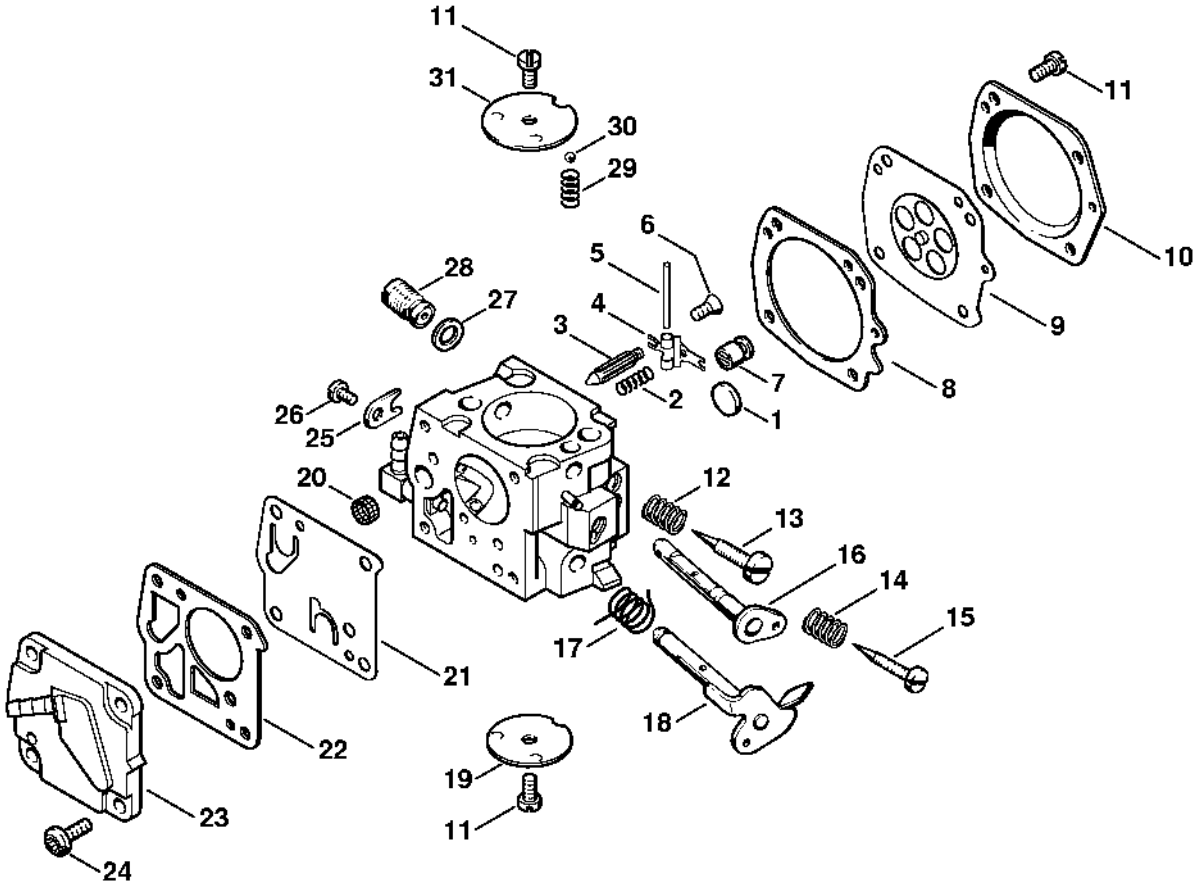

Carburateur HS-280, HS-281

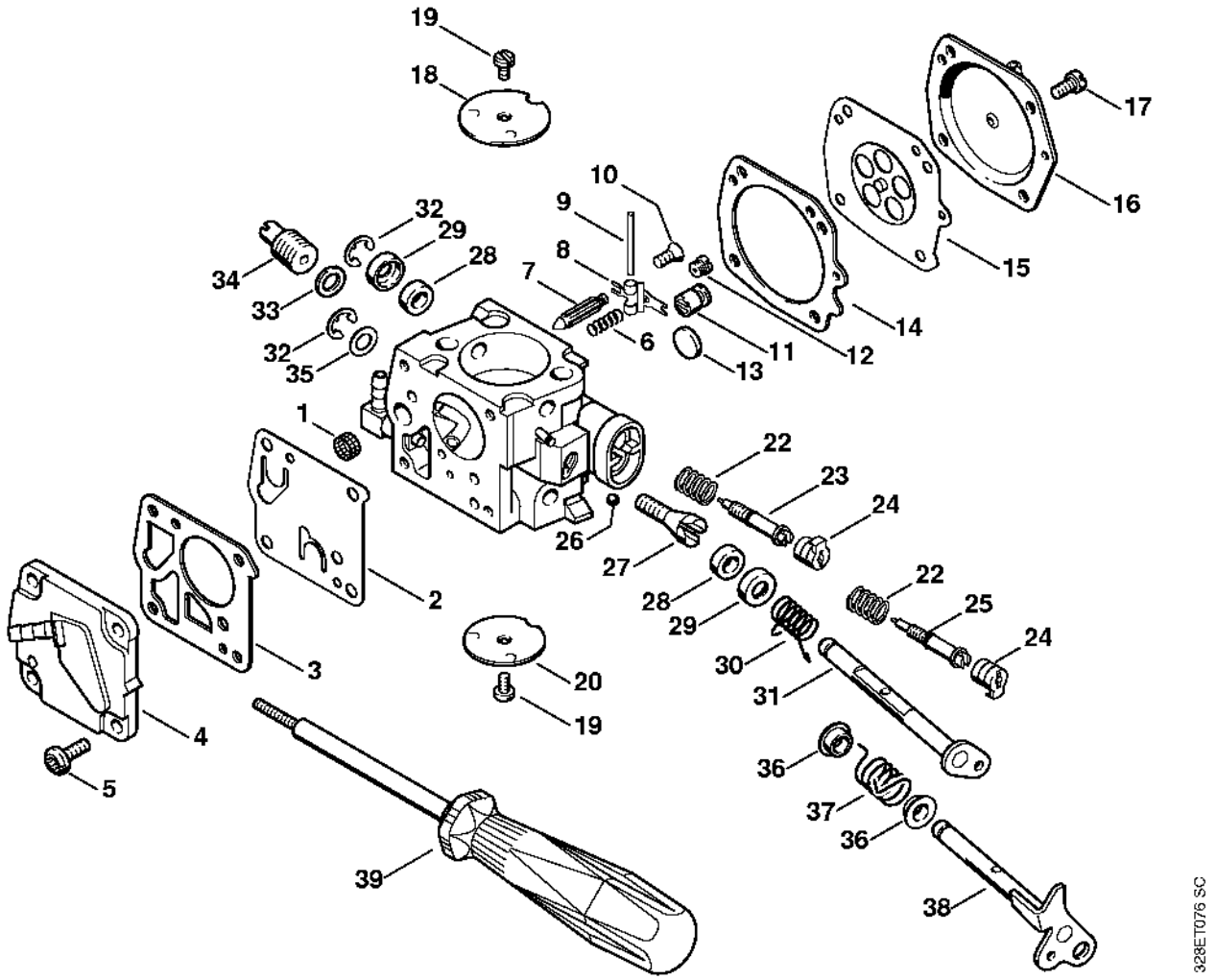

Capot, Cadre de poignée

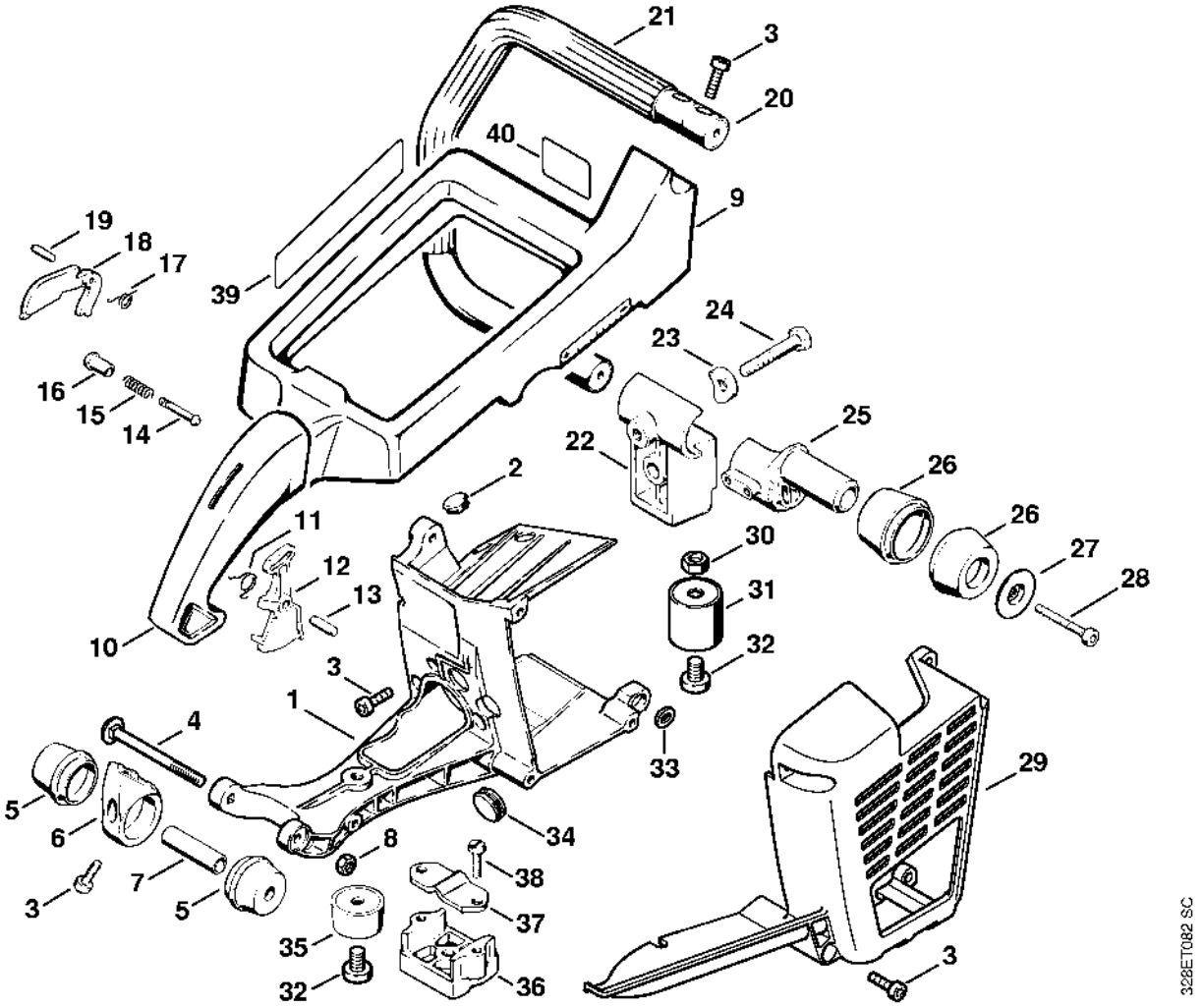

Palier avec pièce de protection

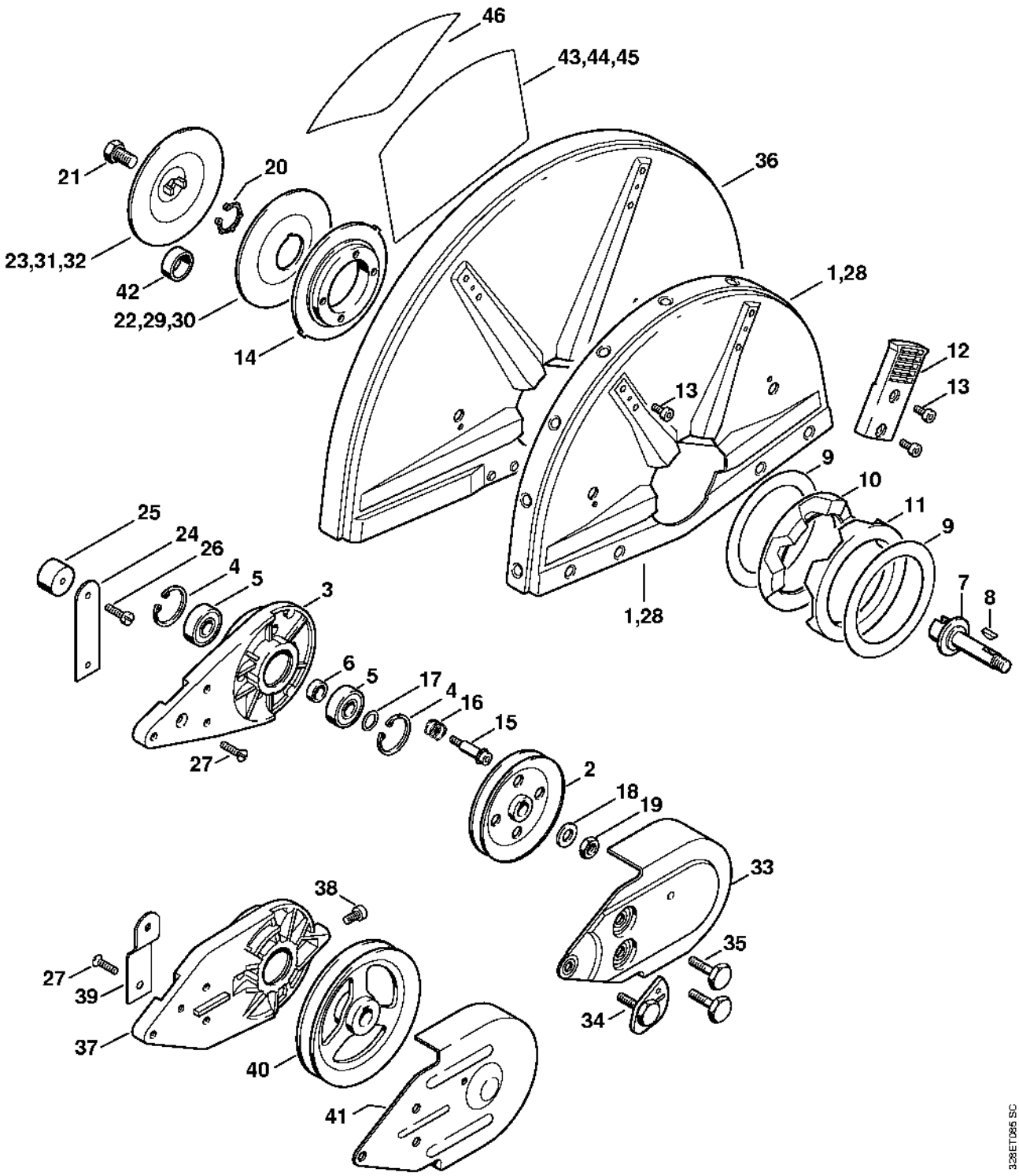

Raccordement d'eau

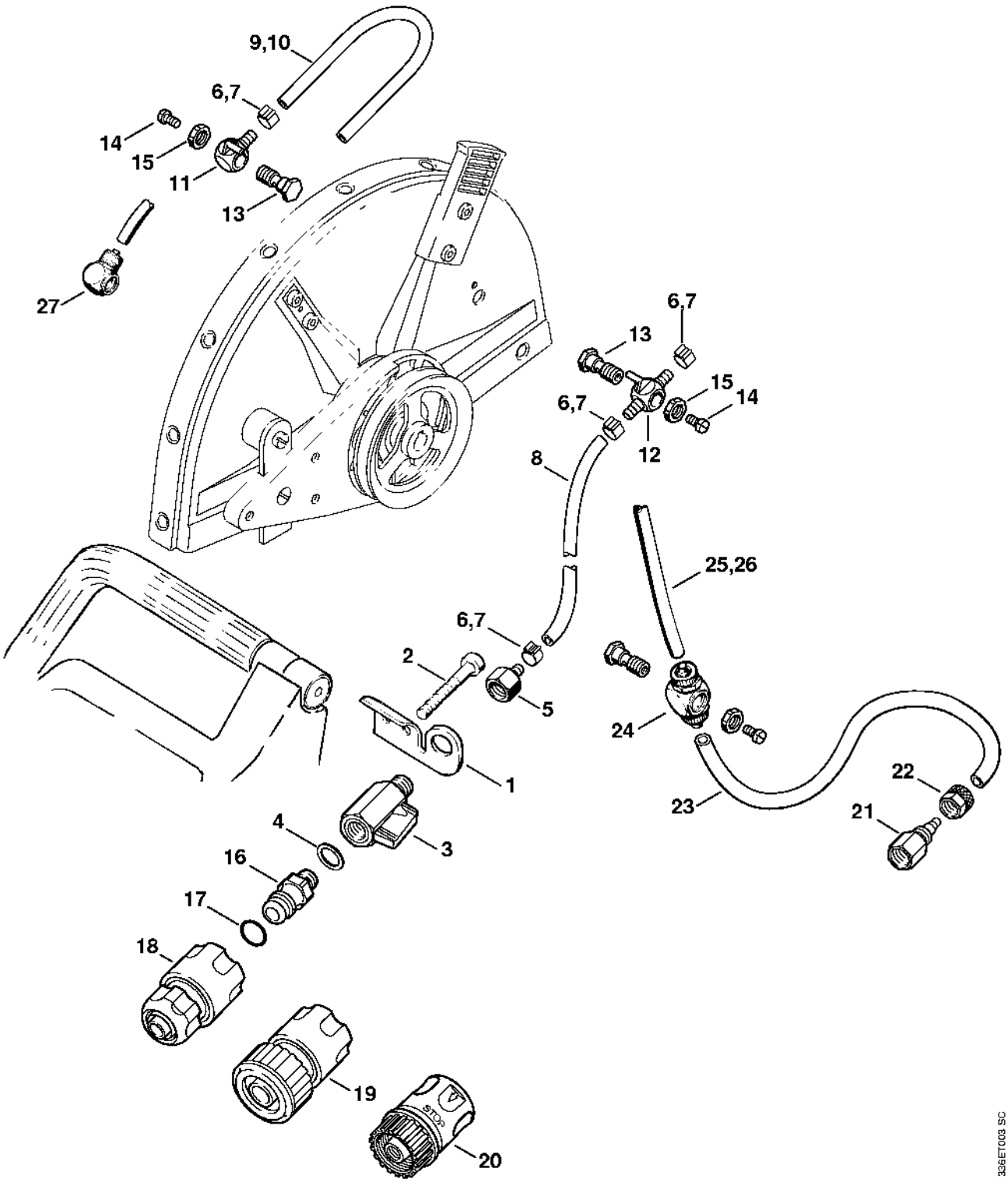

Réservoir d'eau sous pression

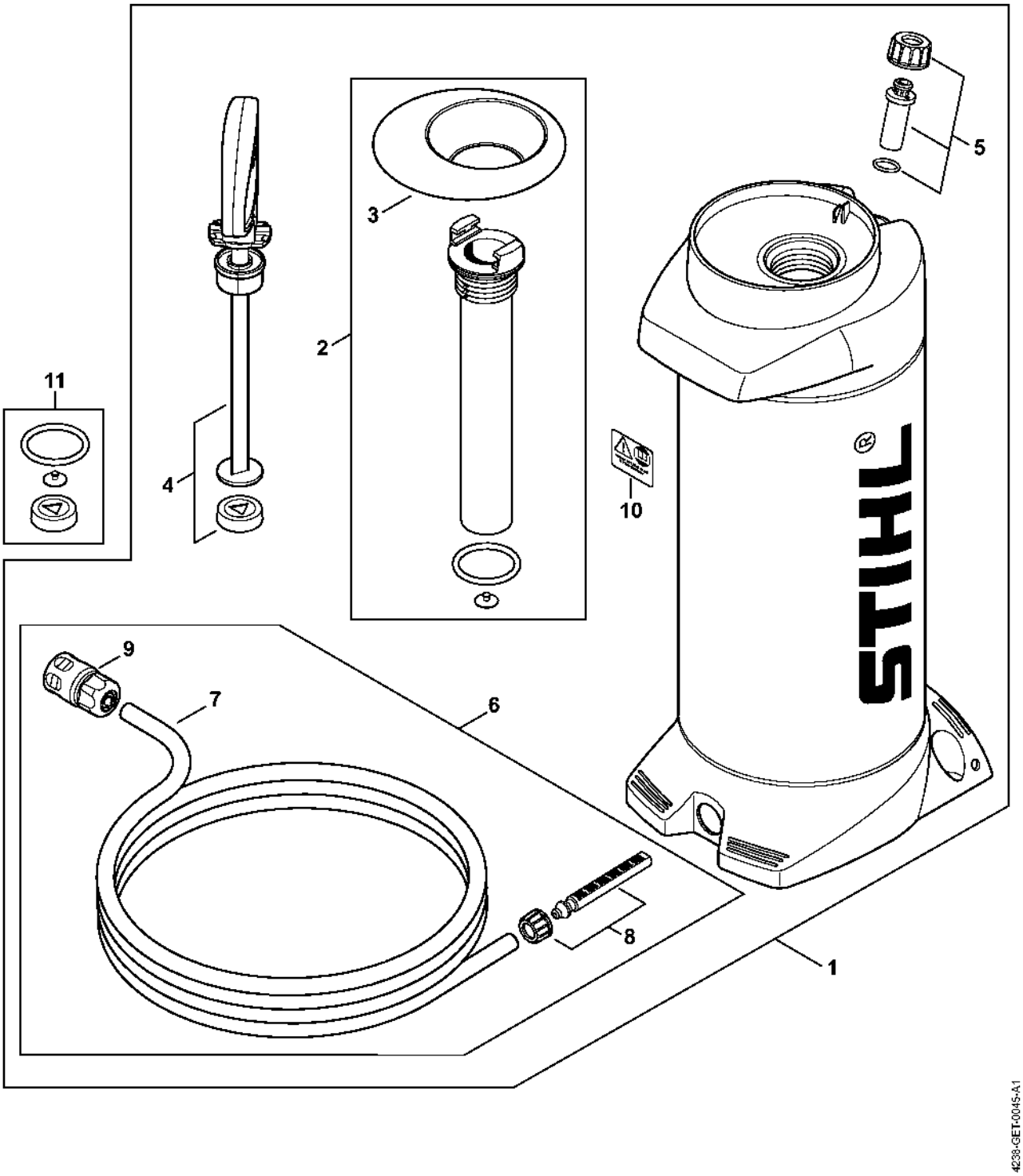

Réservoir d'eau sous pression (28.2010)

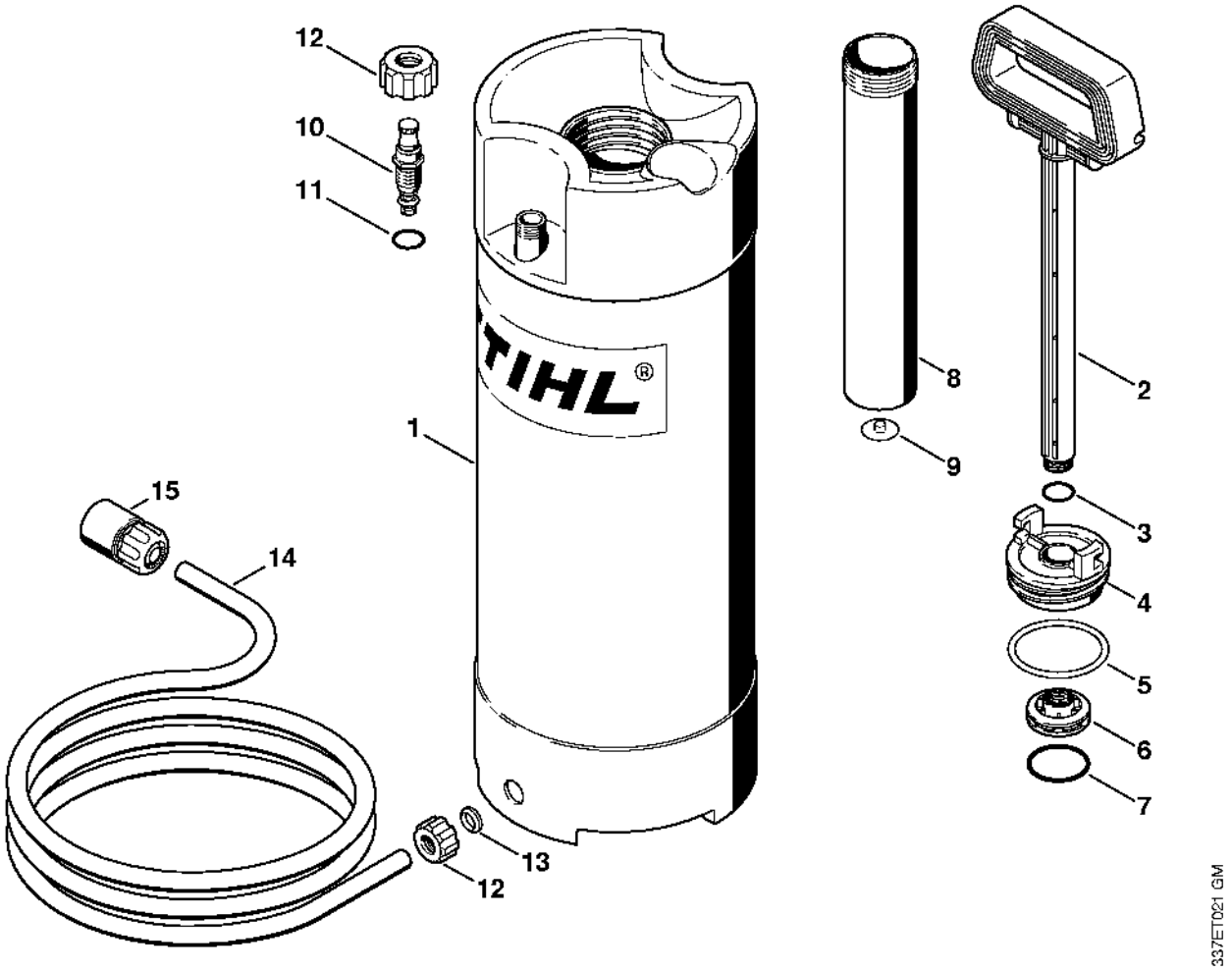

Chariot de découpeuse, Pare-éclaboussure

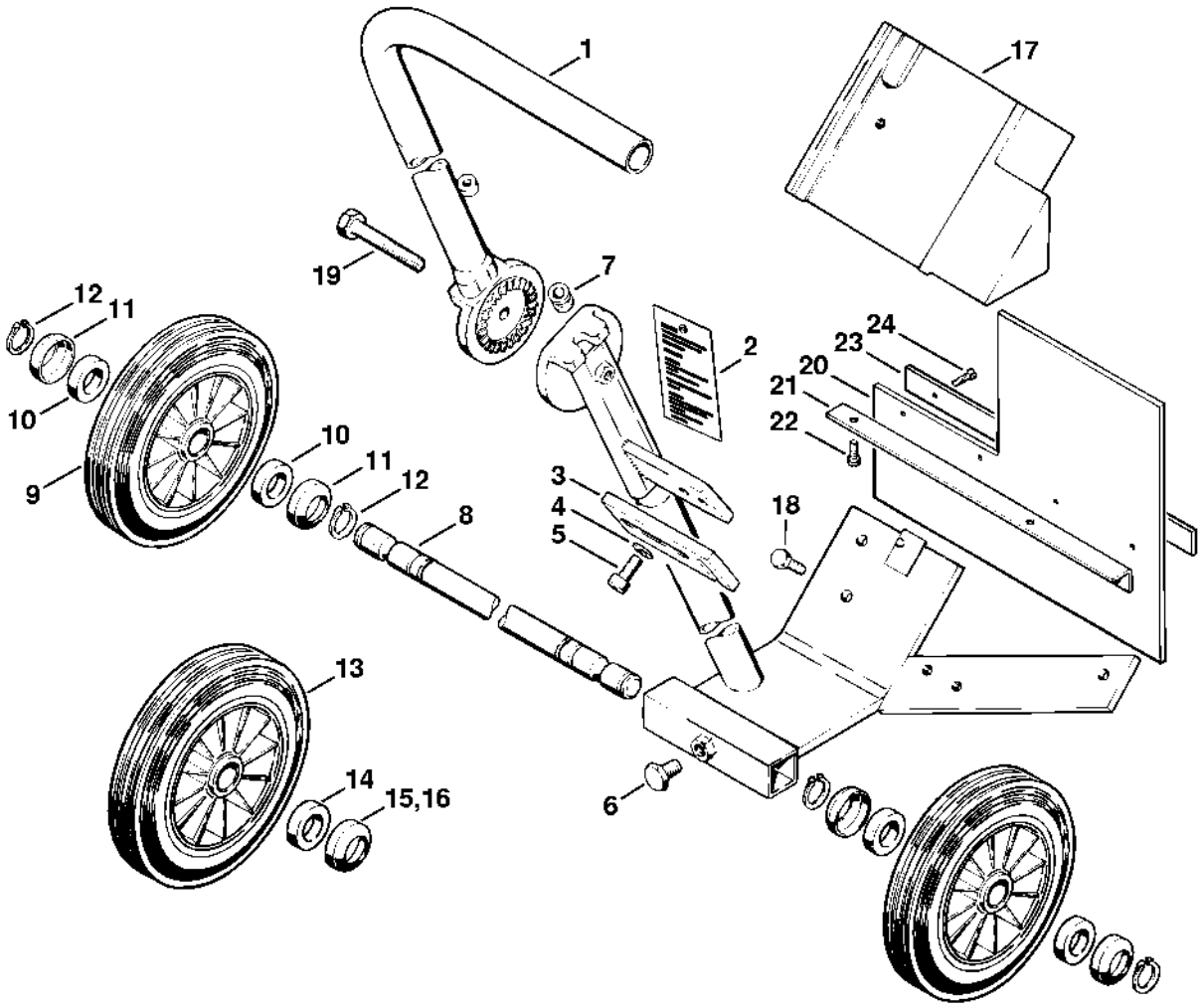

Kit indicateur de sens de coupe, Kit de montage de roues

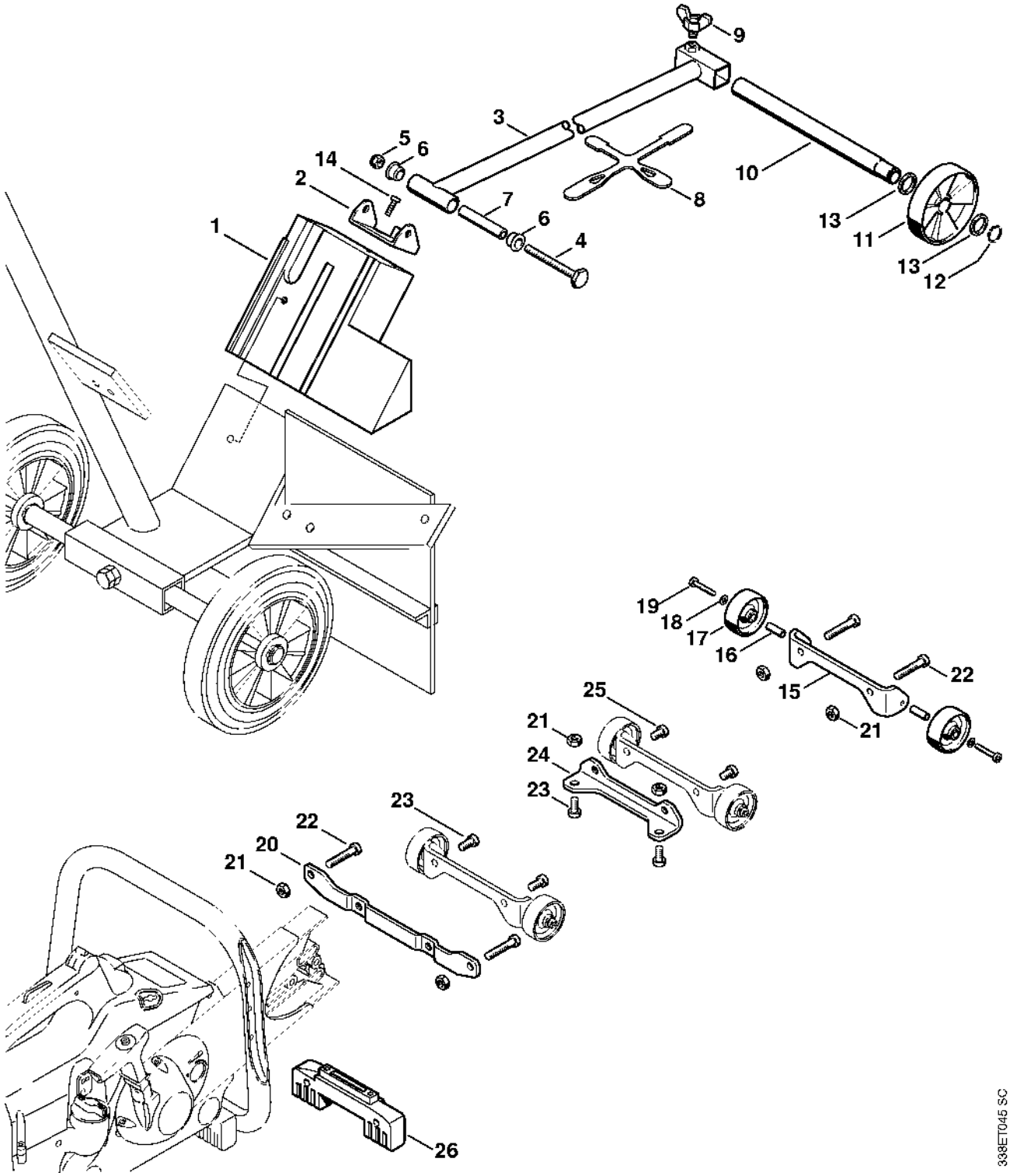

Limiteur de profondeur de coupe, Chariot de découpeuse

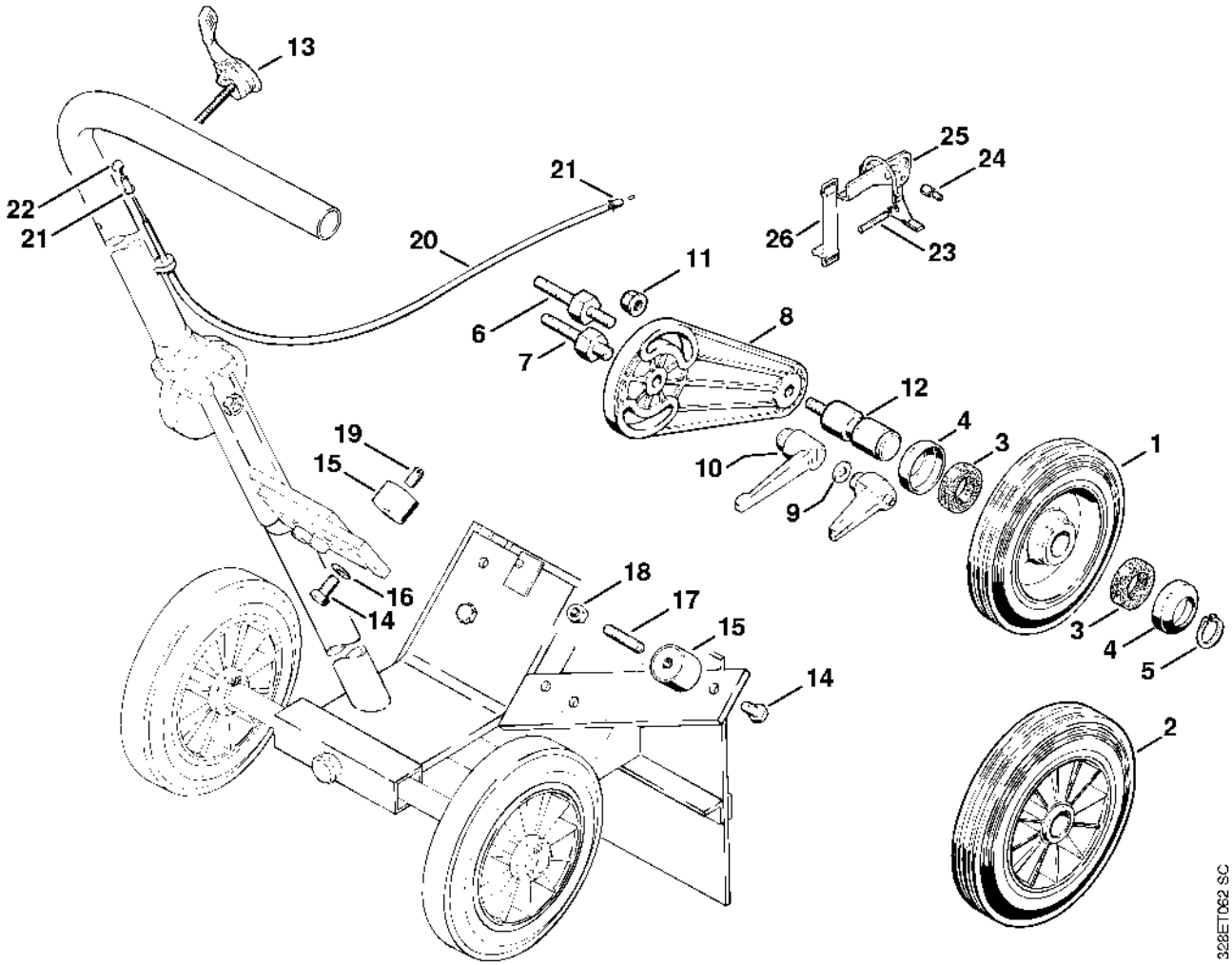

Réservoir d'eau

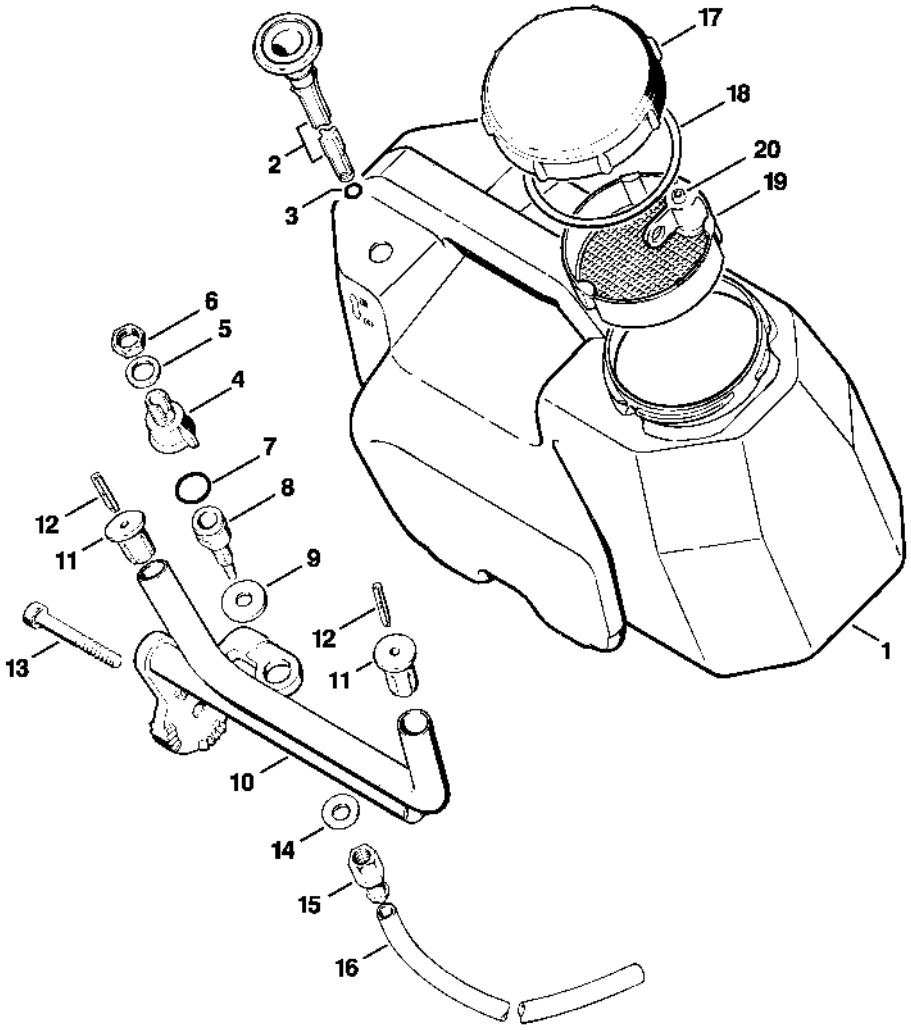

Dispositif de lancement entraîneur # X 6 745 960 (30.80)

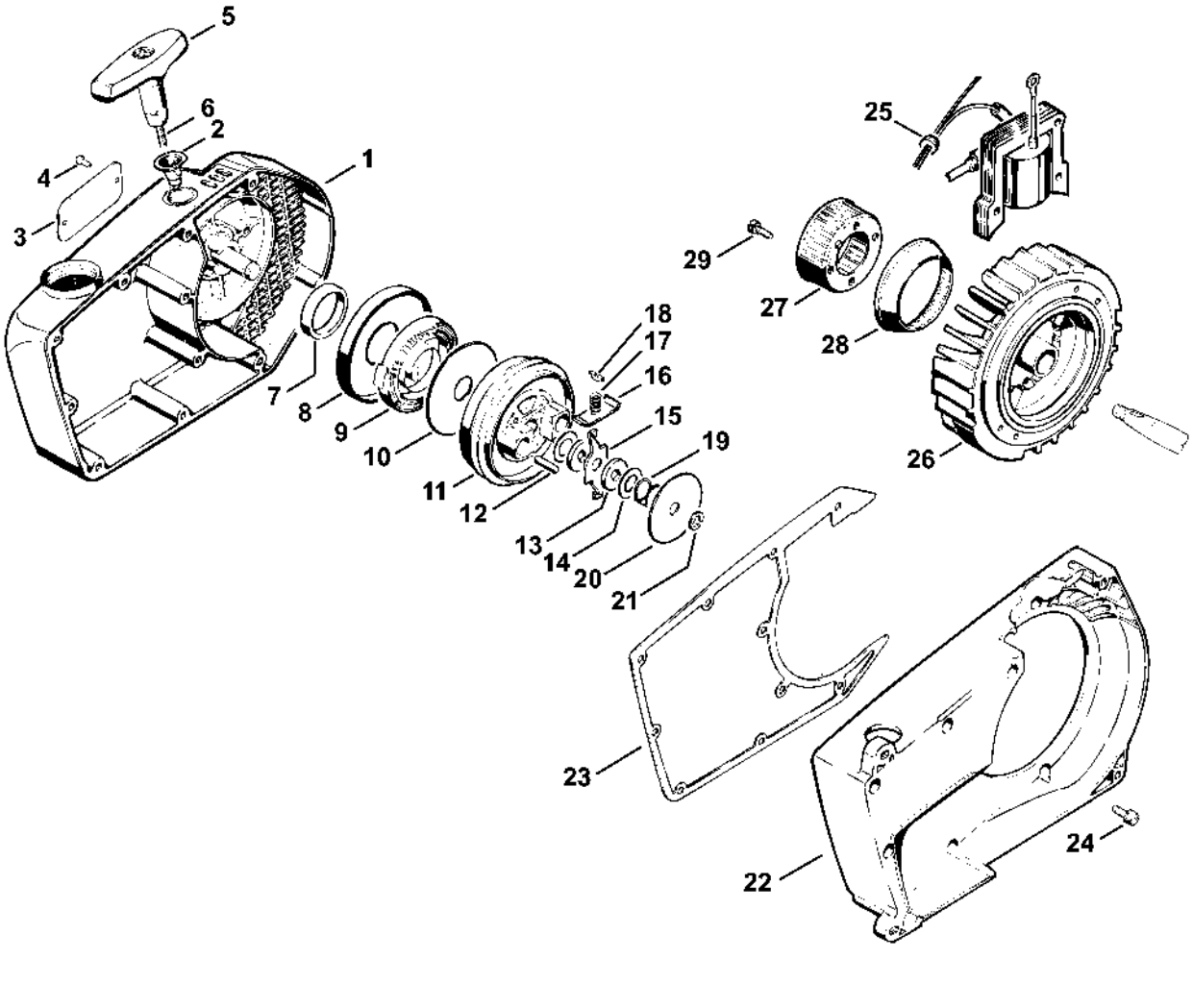

Réservoir d'eau sous pression (23.96)

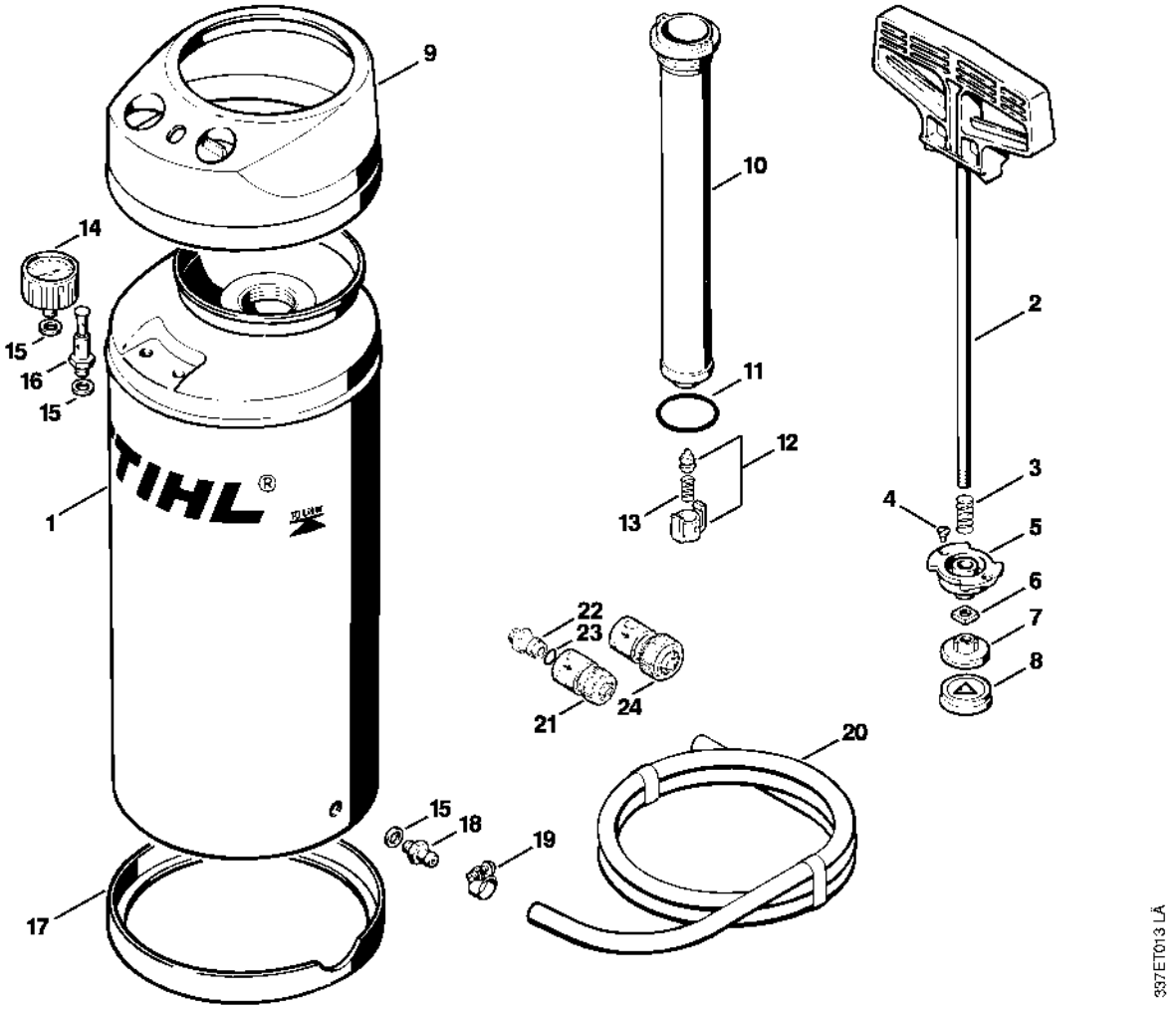

Palier avec pièce de protection (38.1995)

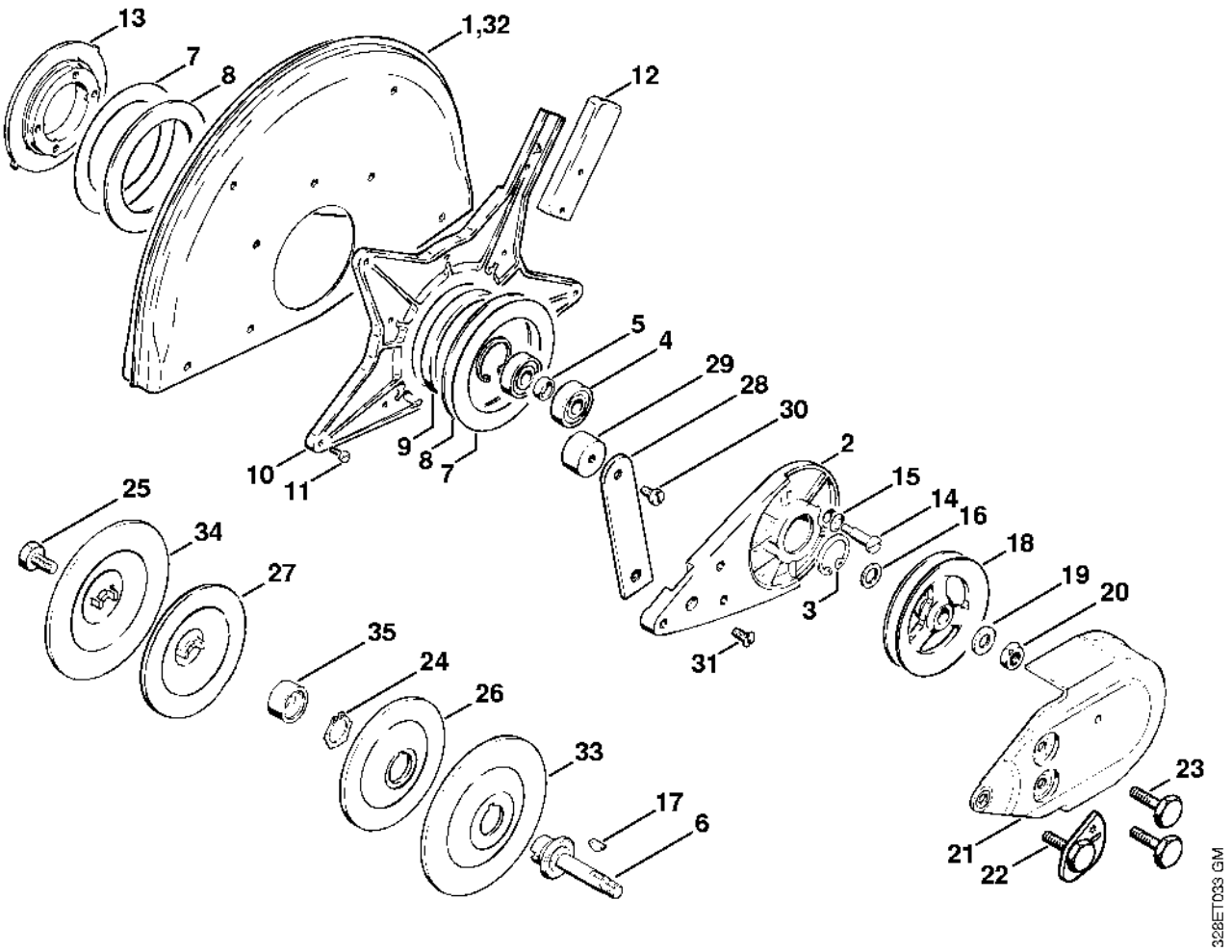

Raccordement d'eau (38.1995)

