Stihl
TS 460

Rozkres je dokumentace výrobce (© příslušný výrobce) a slouží k identifikaci dílů. Pro výběr dílu se vždy řiďte katalogovým číslem.

Carter moteur, Cylindre

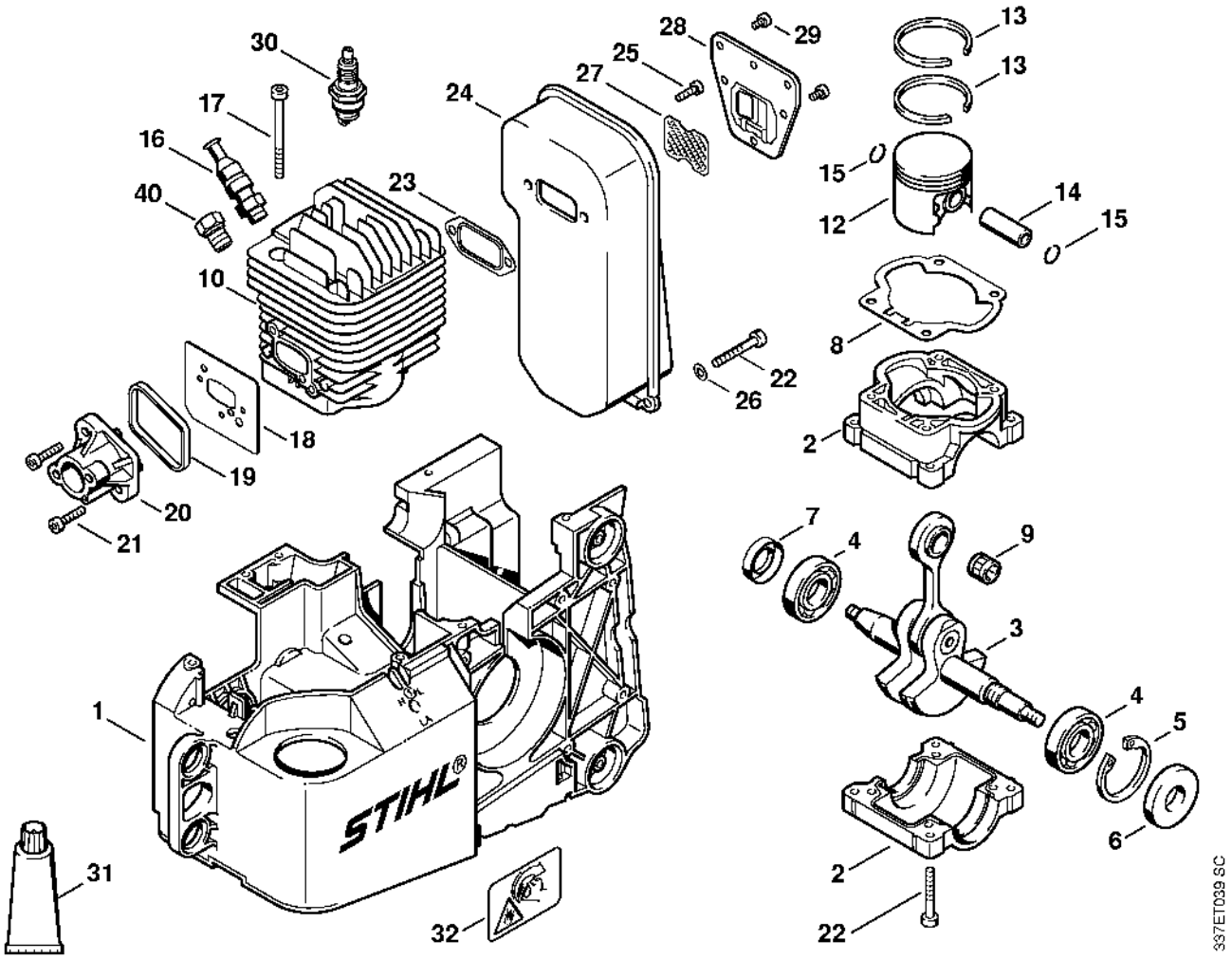

Réservoir d'essence, Aération de réservoir

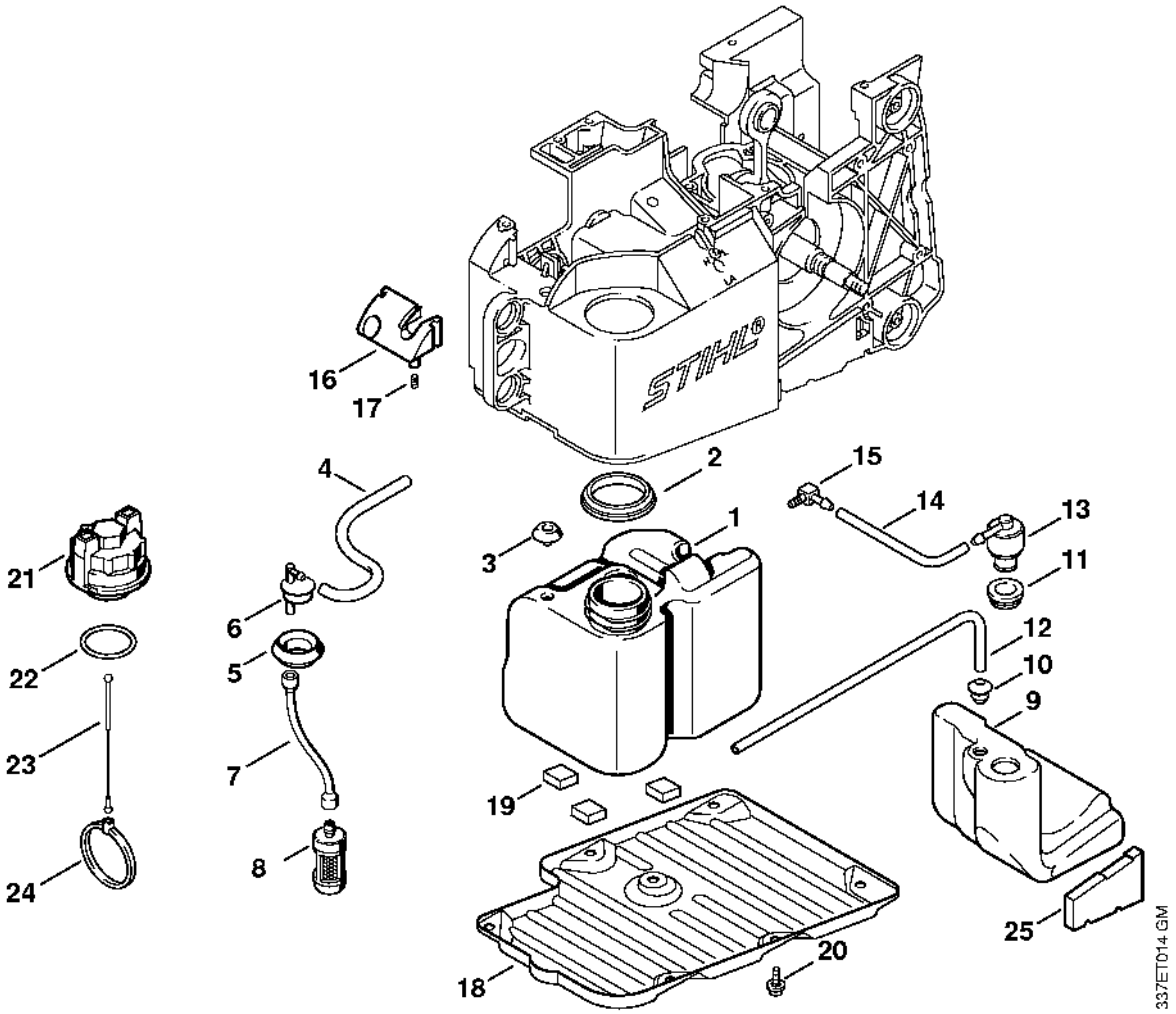

Aération de réservoir # 1 44 493 244 (47.1999)

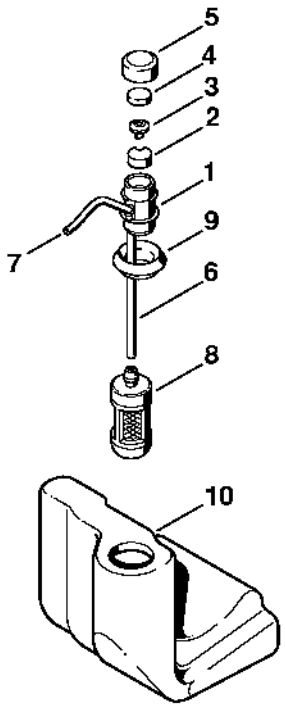

337ET027 GM

Embrayage

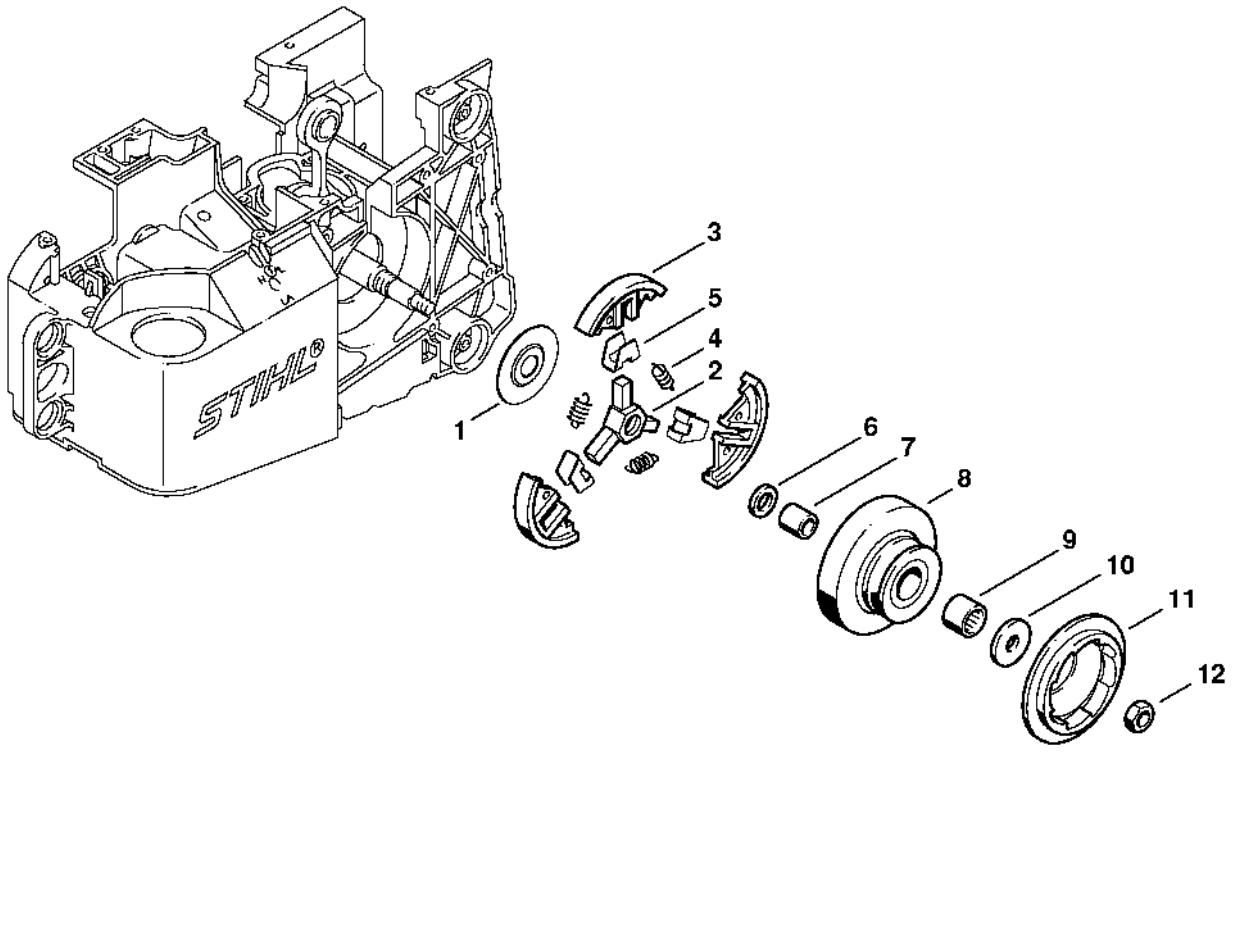

Dispositif d'allumage

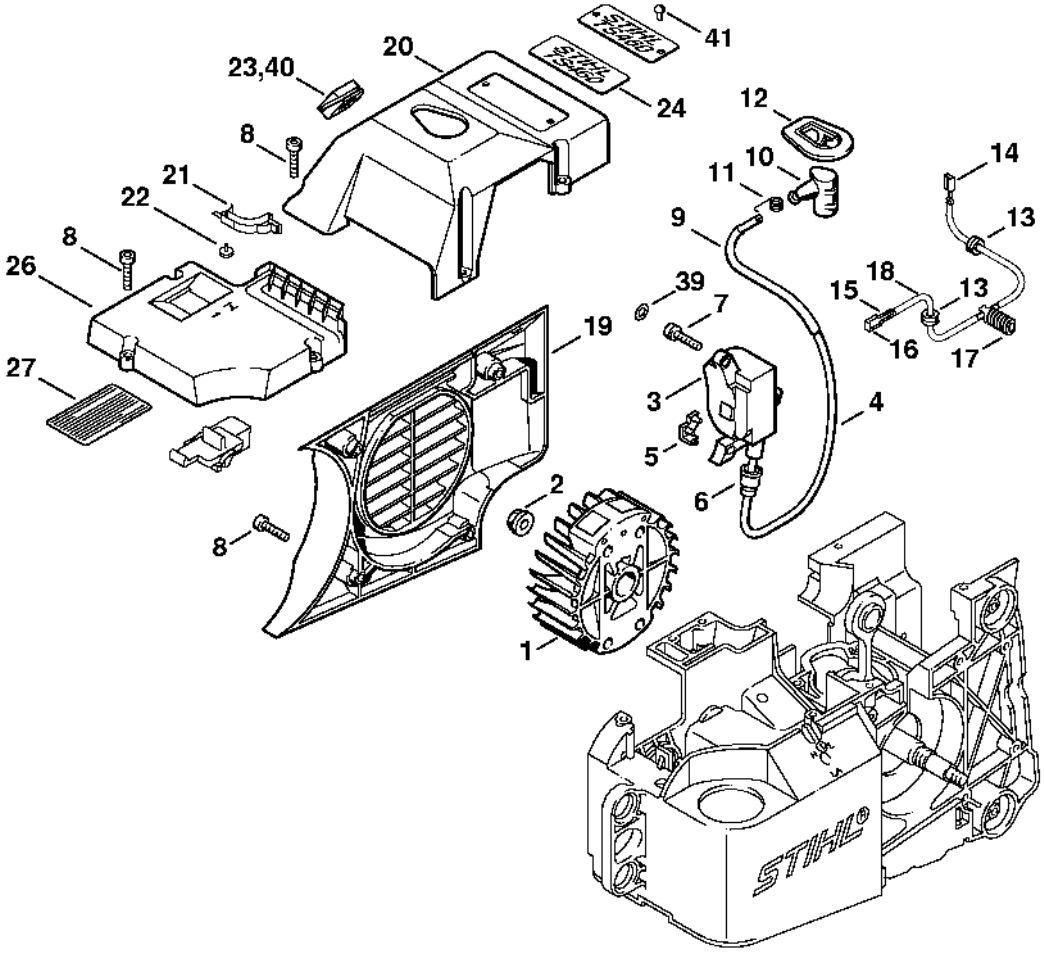

Filtre à air

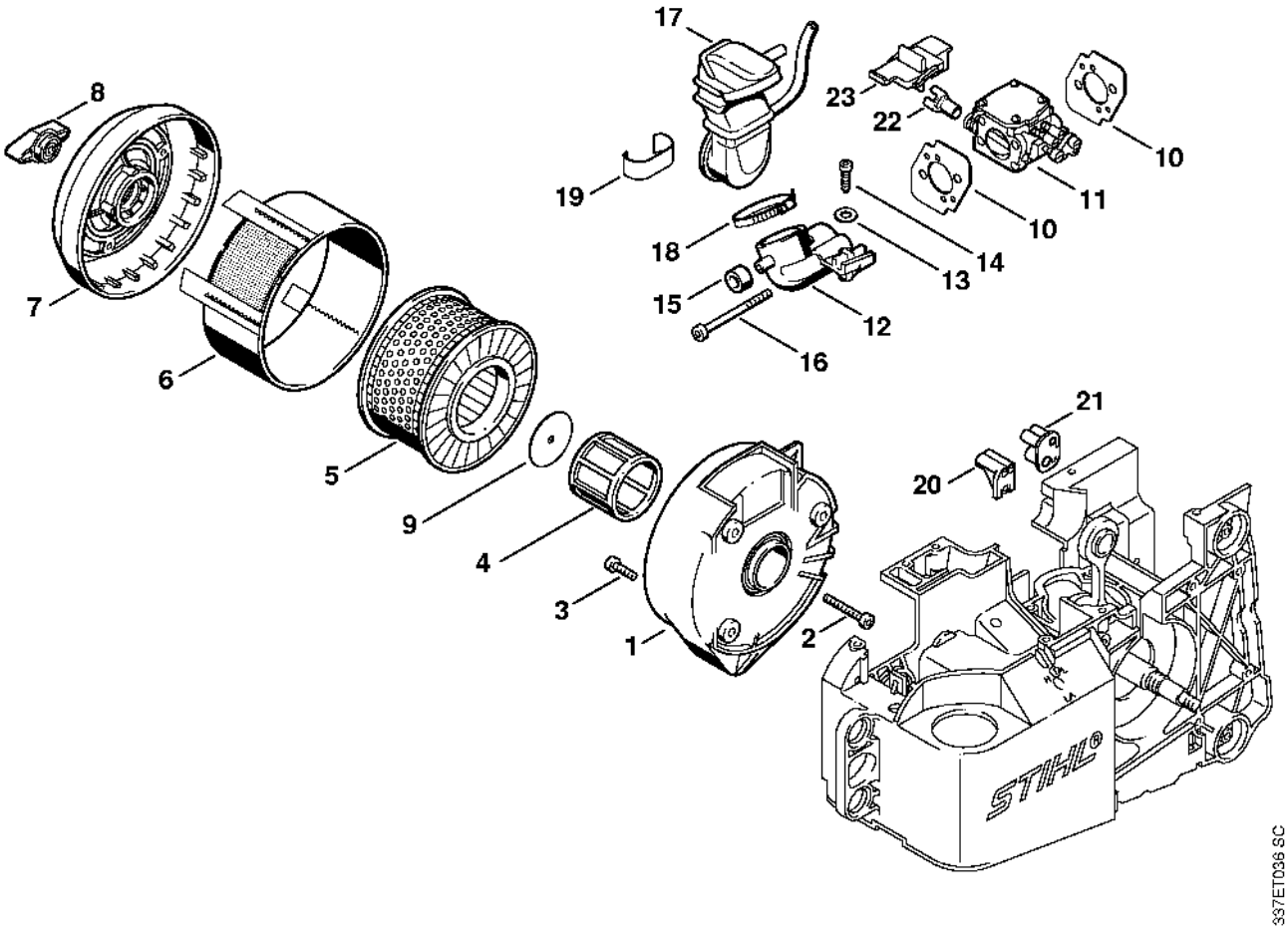

Dispositif de lancement

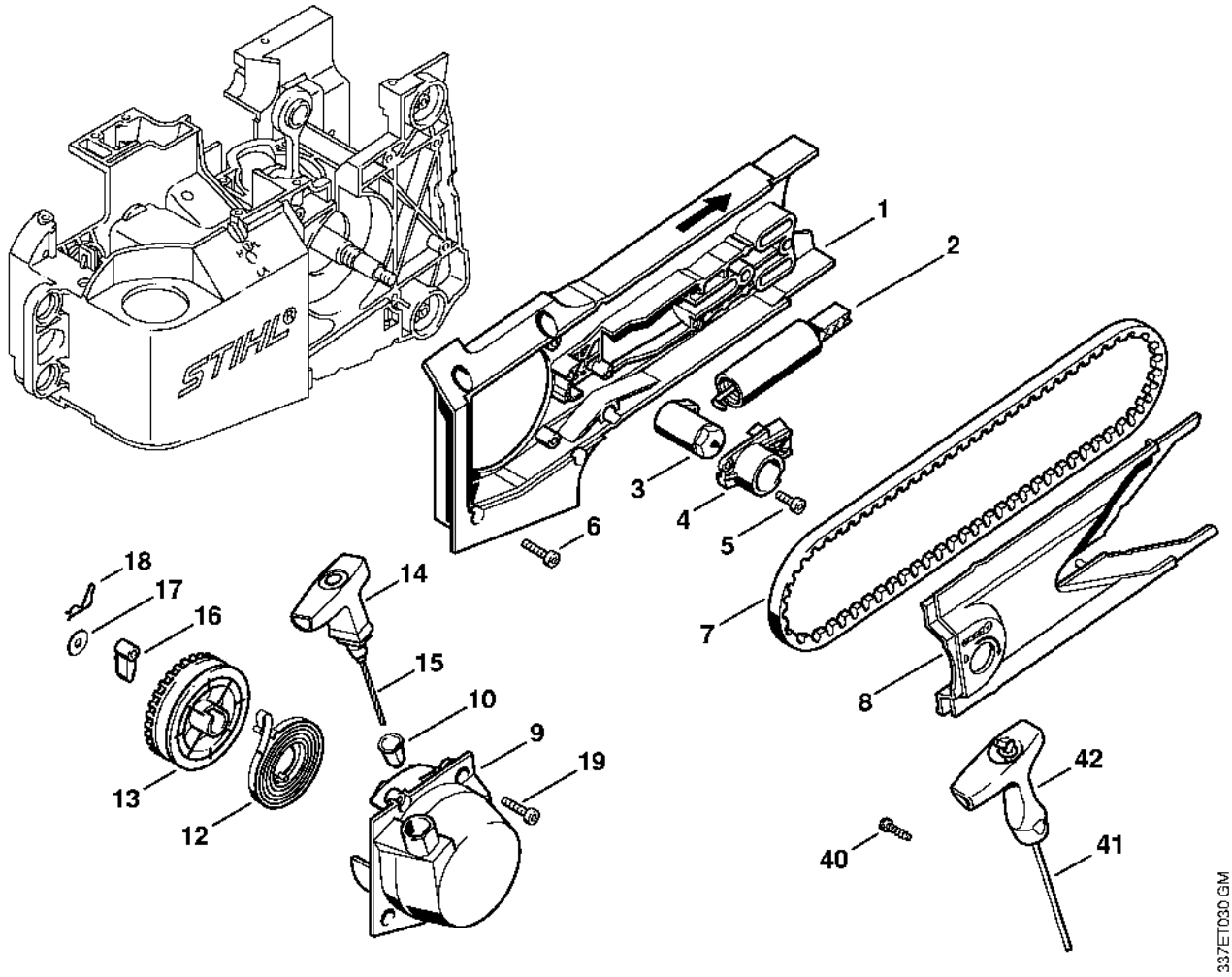

Poignée

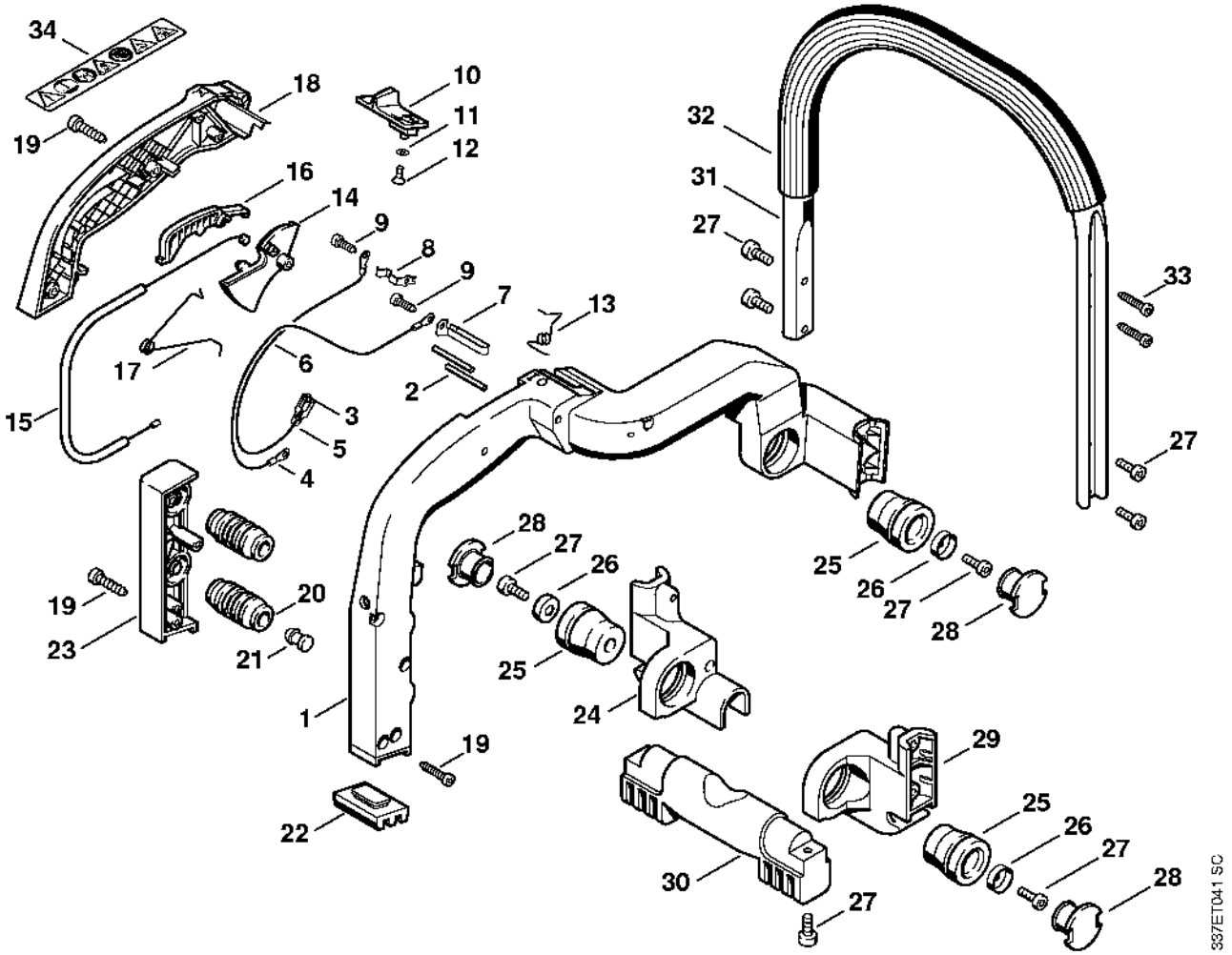

34
18
10
11
12
19
16
14
9
8
9
7
13
32
31
27
33
17
6
2
15
3
5
4
27
28
27
26
25
26
27
28
19
20
23
21
25
24
1
19
29
22
25
26
27
28
30
27
337ET041 SC

Carburateur HS-276 (25.2003)

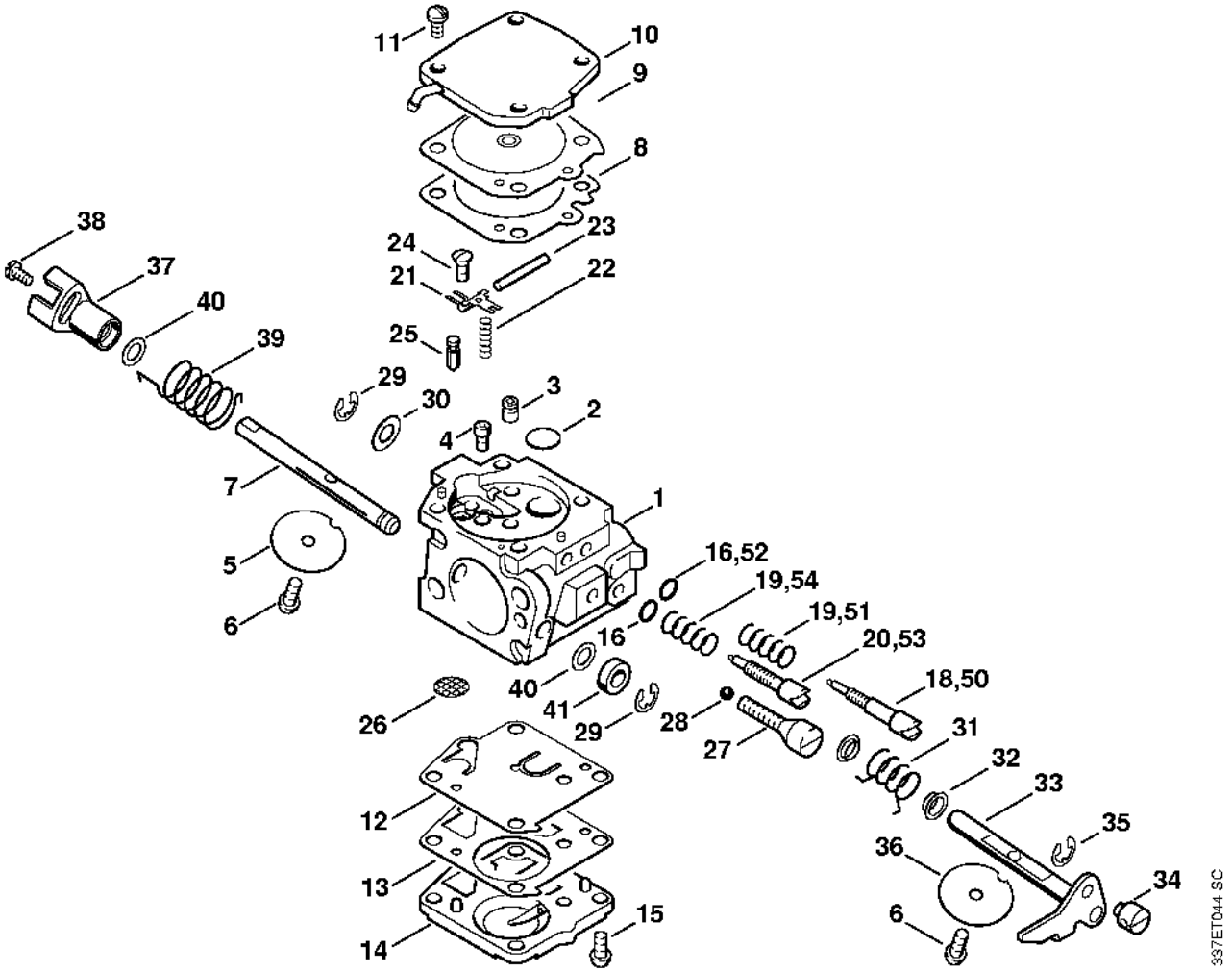

Carburateur HS-275

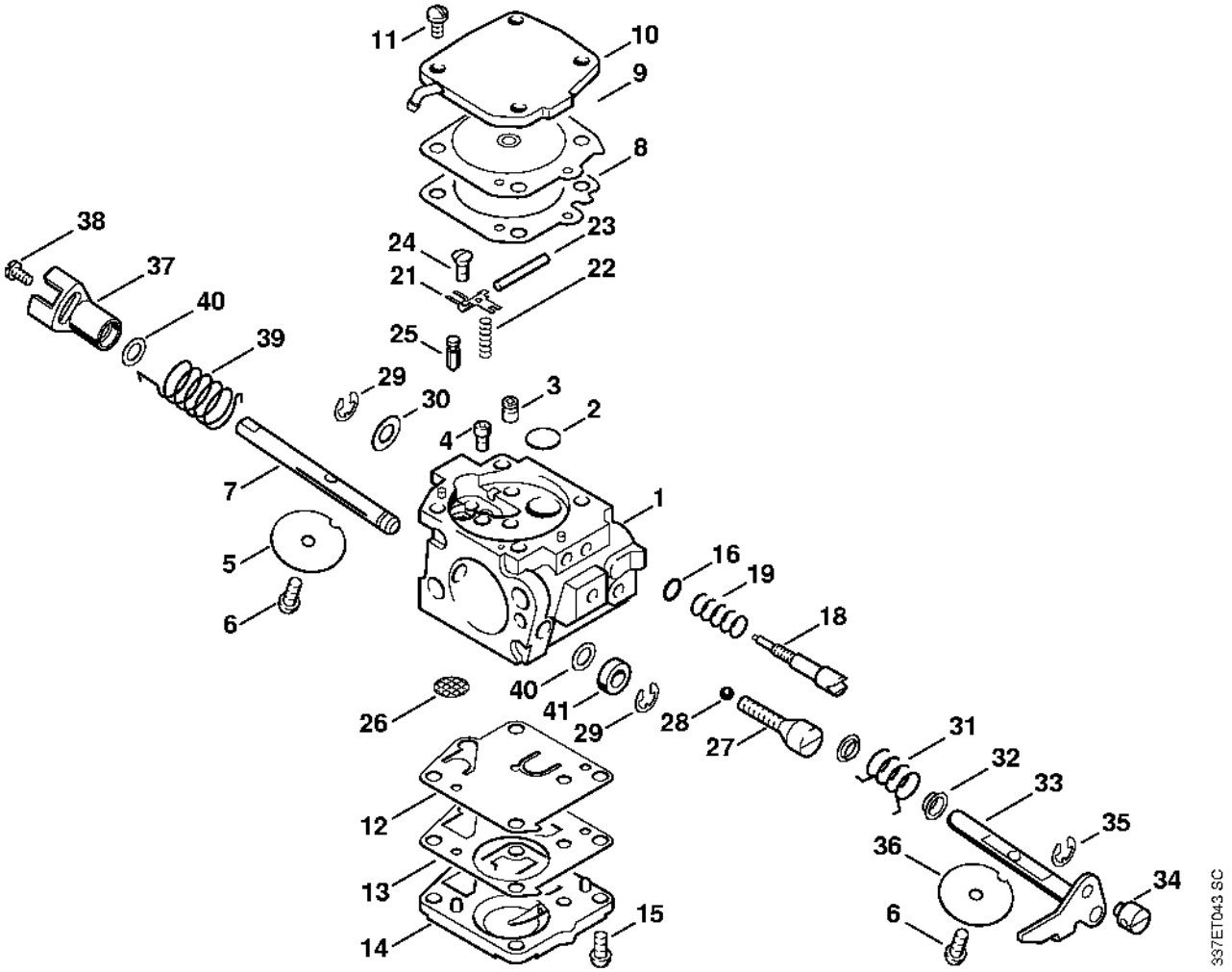

Palier avec pièce de protection

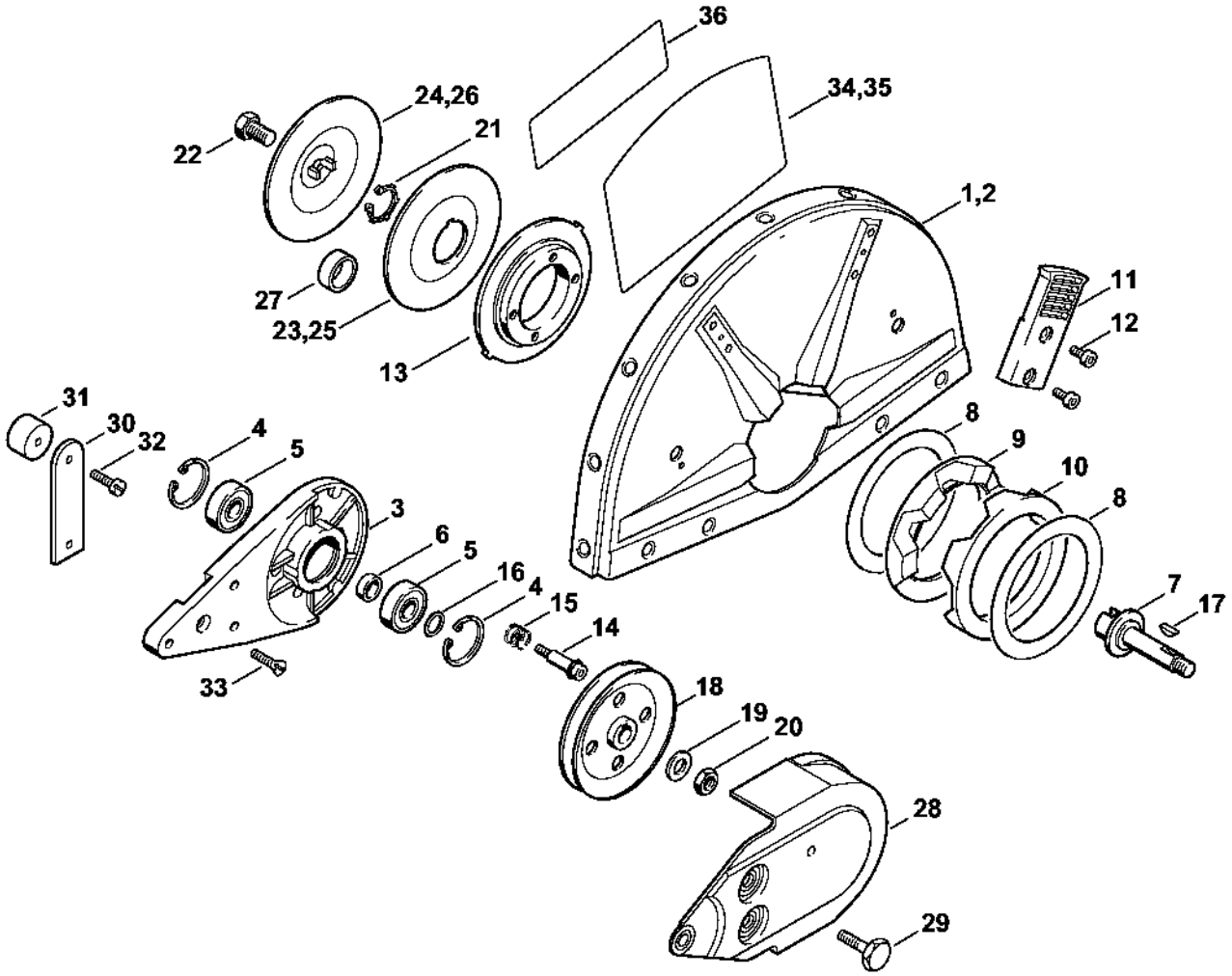

Accessoires optionnels: Raccordement d'eau

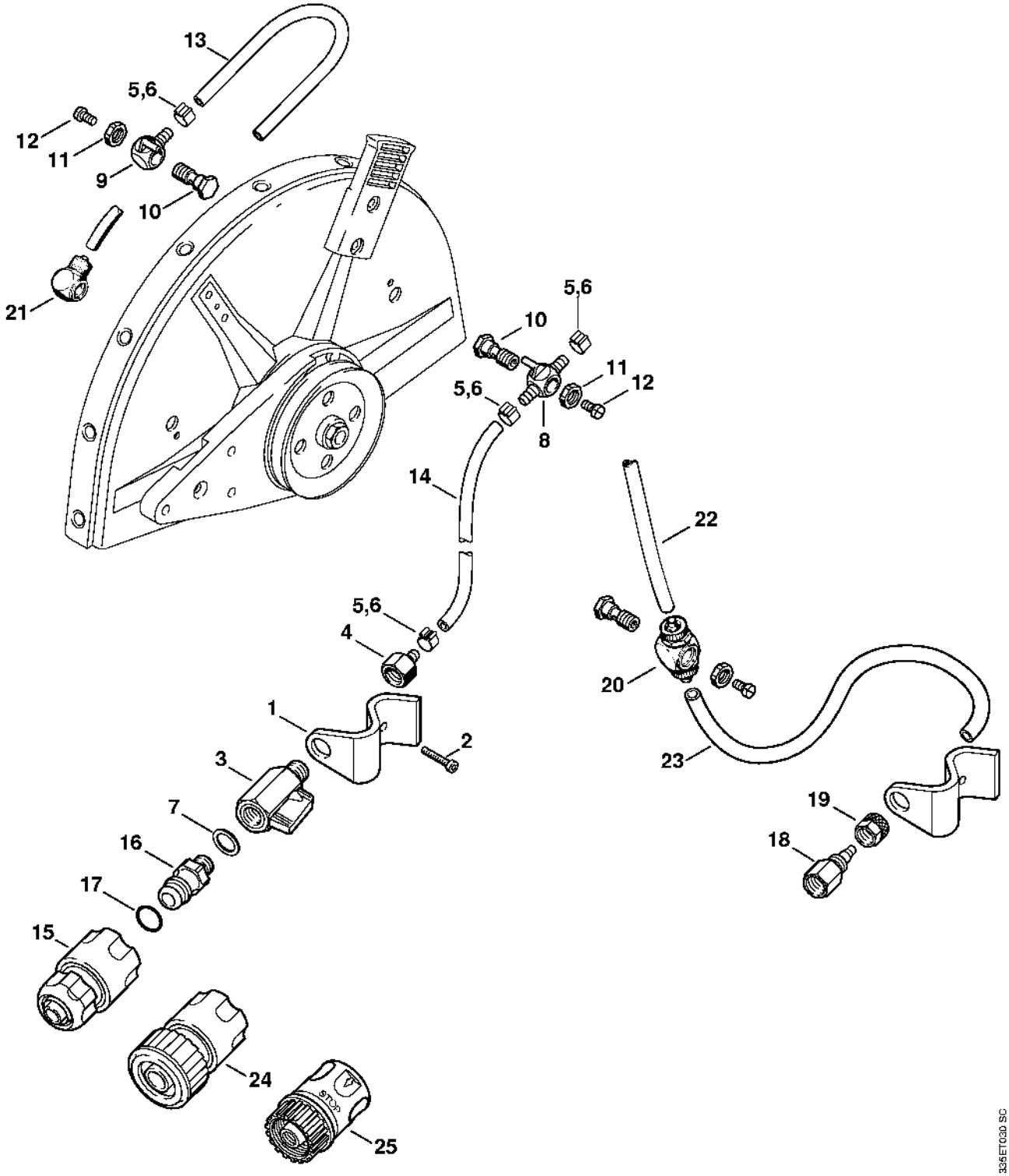

Accessoires optionnels: Chariot de découpeuse

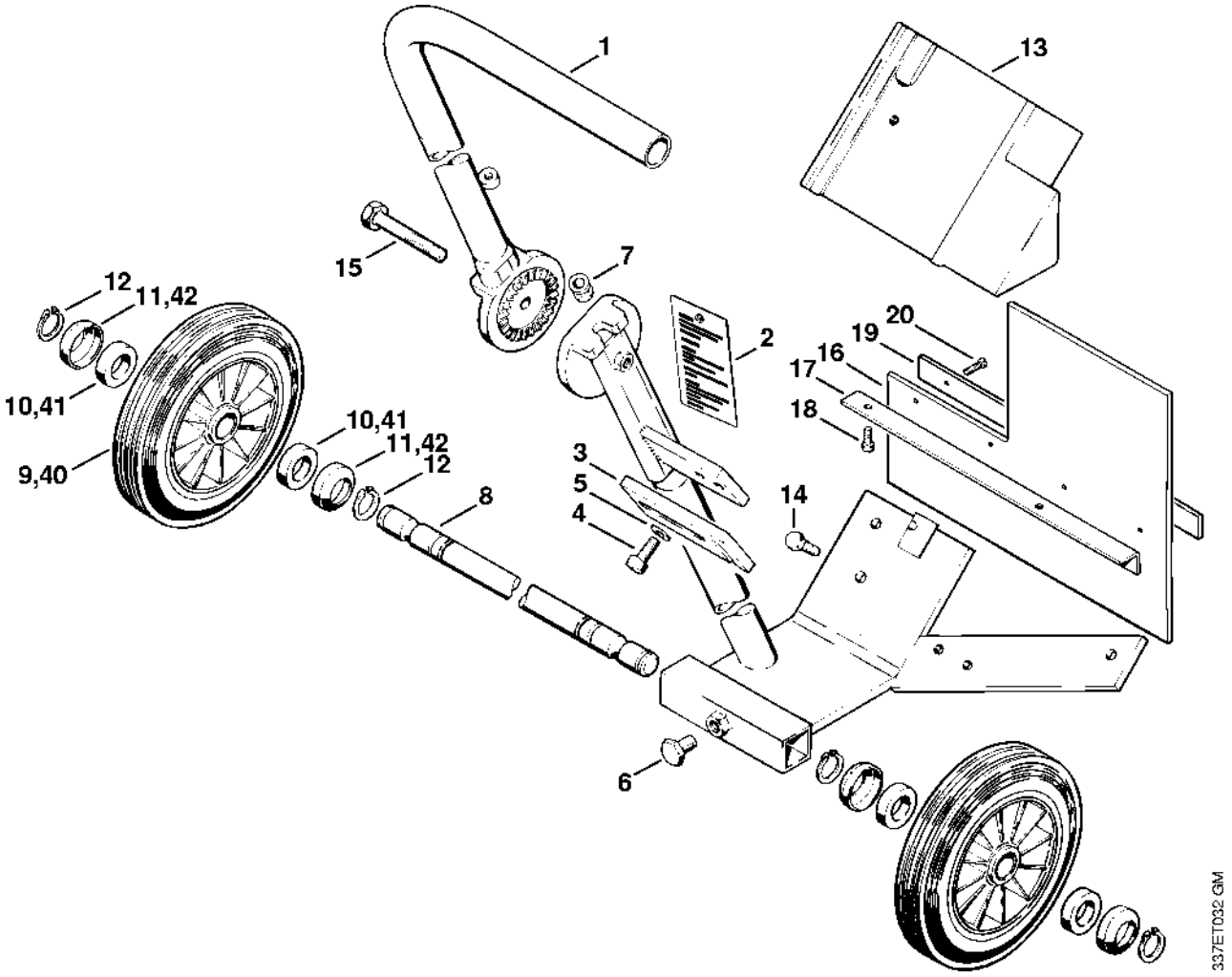

Accessoires optionnels: Ensemble de chariot de découpeuse

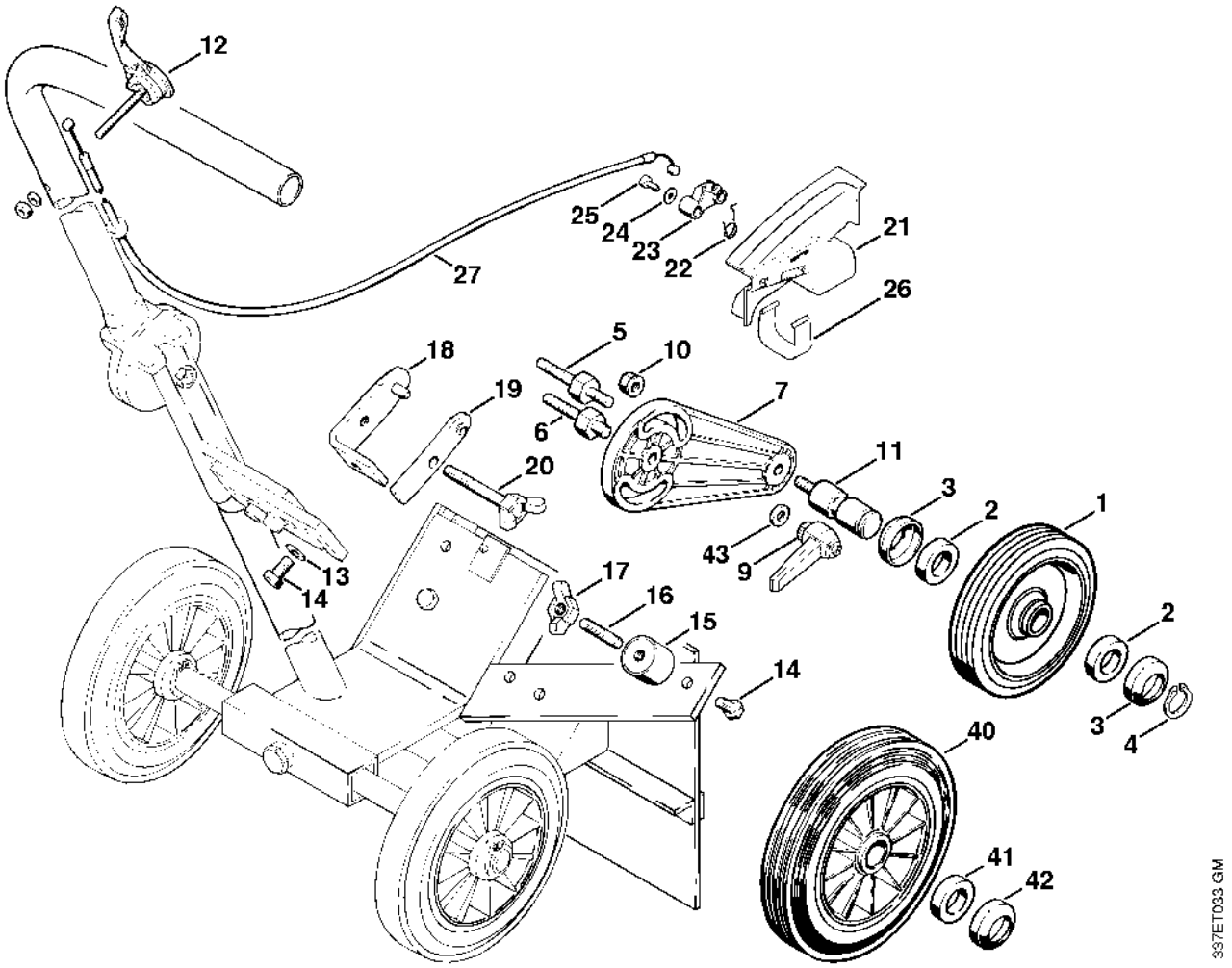

Kit indicateur de sens de coupe, Kit de montage de roues

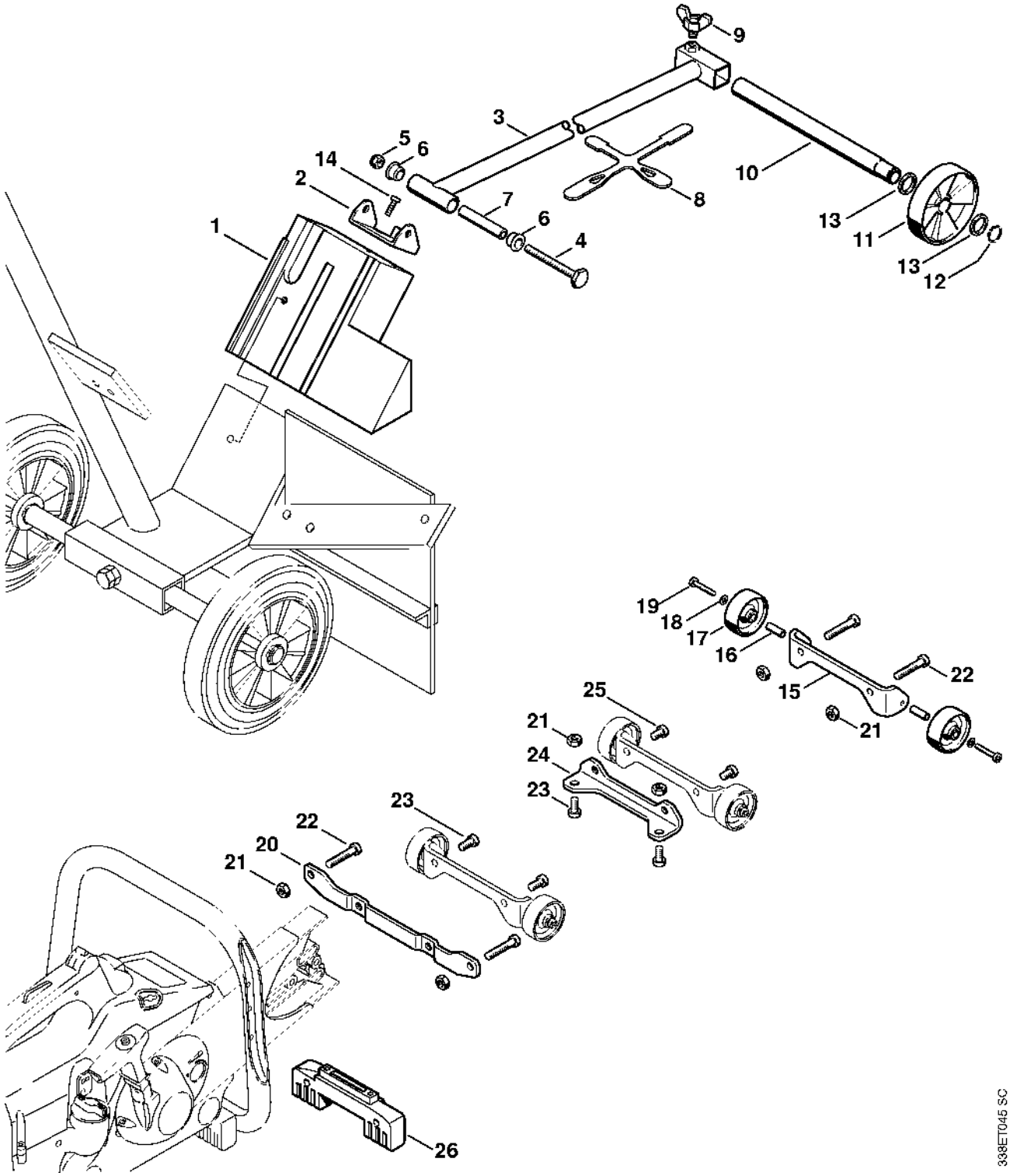

Accessoires optionnels: Réservoir d'eau

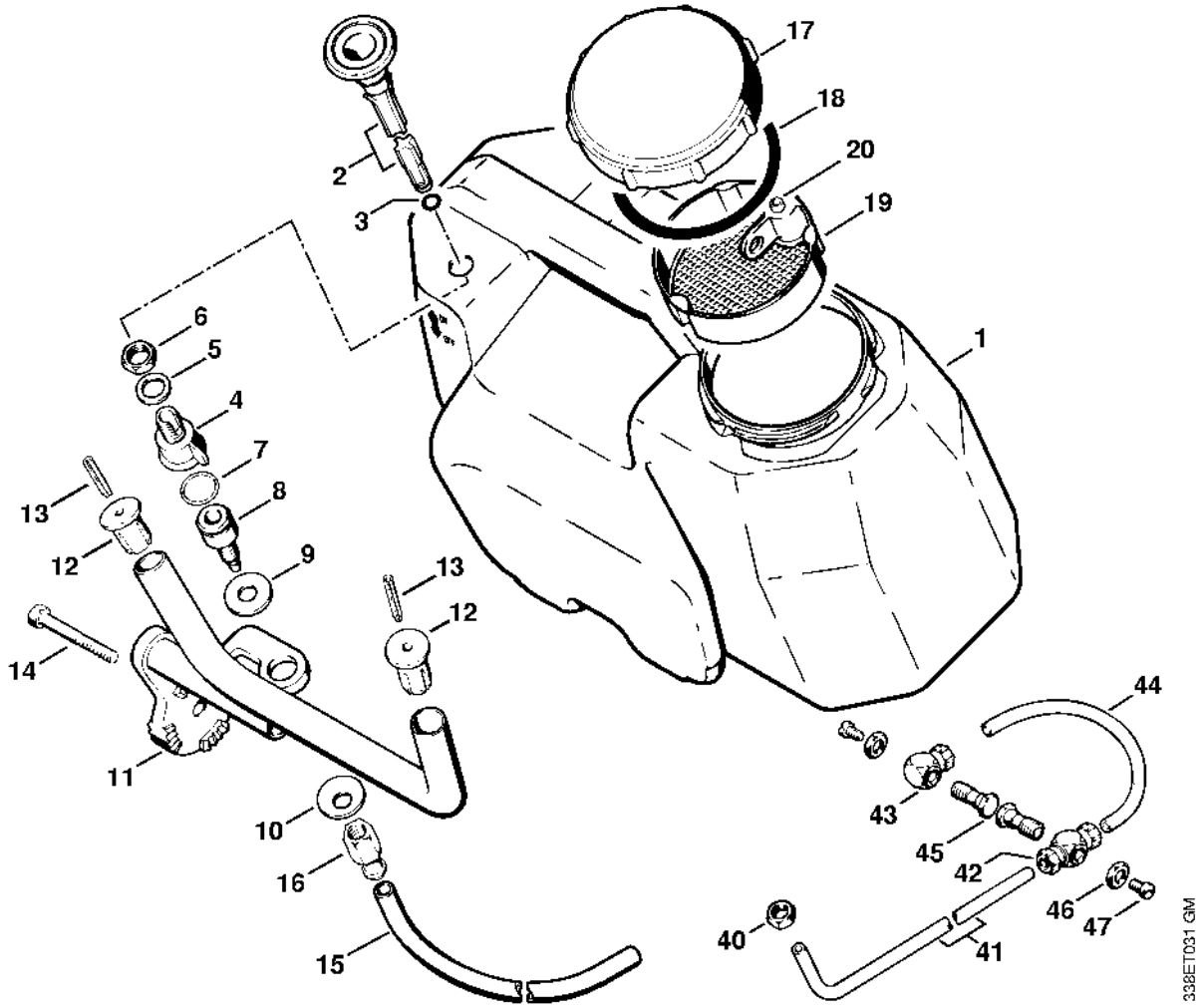

Réservoir d'eau sous pression

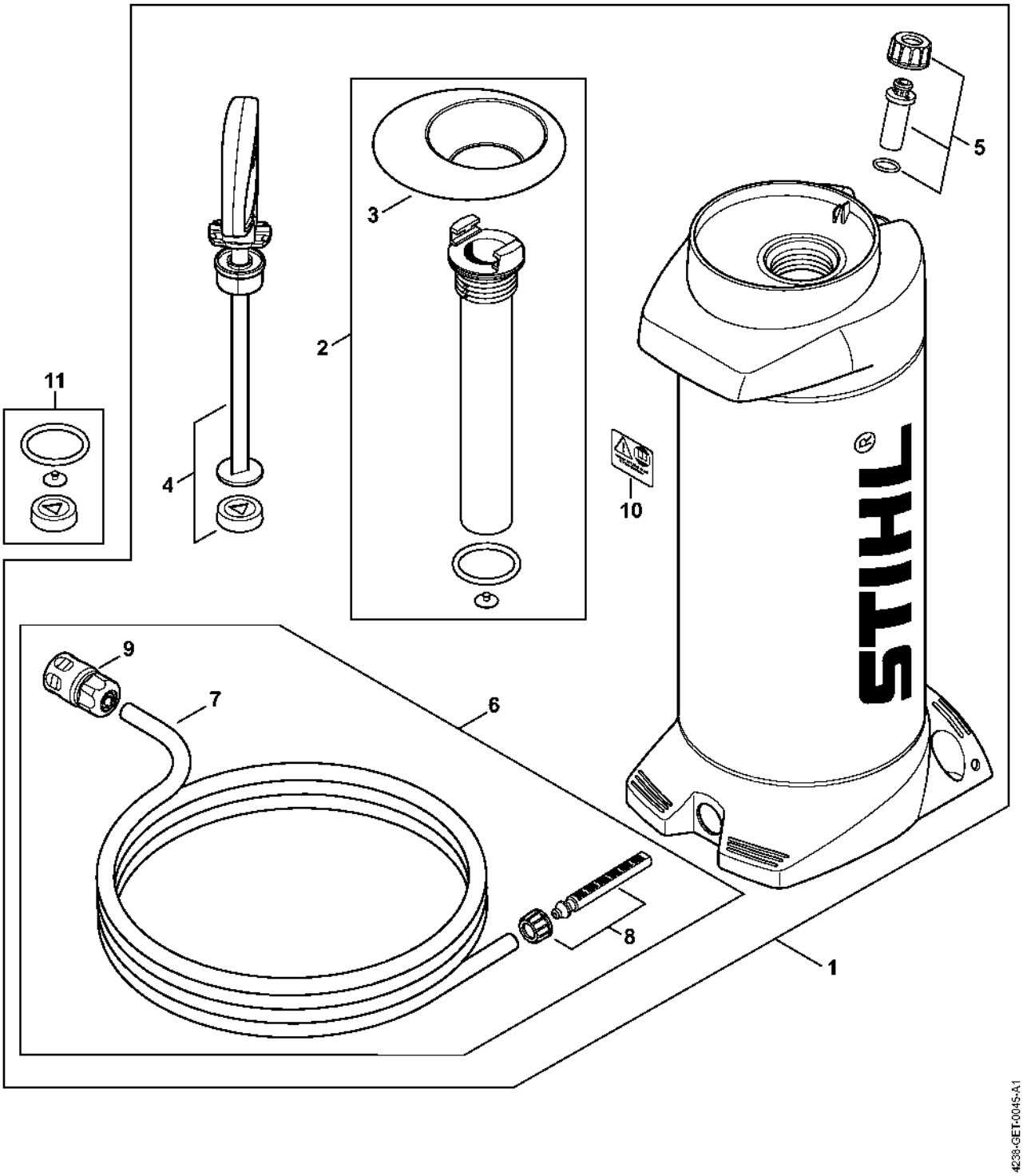

Accessoires optionnels: Réservoir d'eau à pression (28.2010)

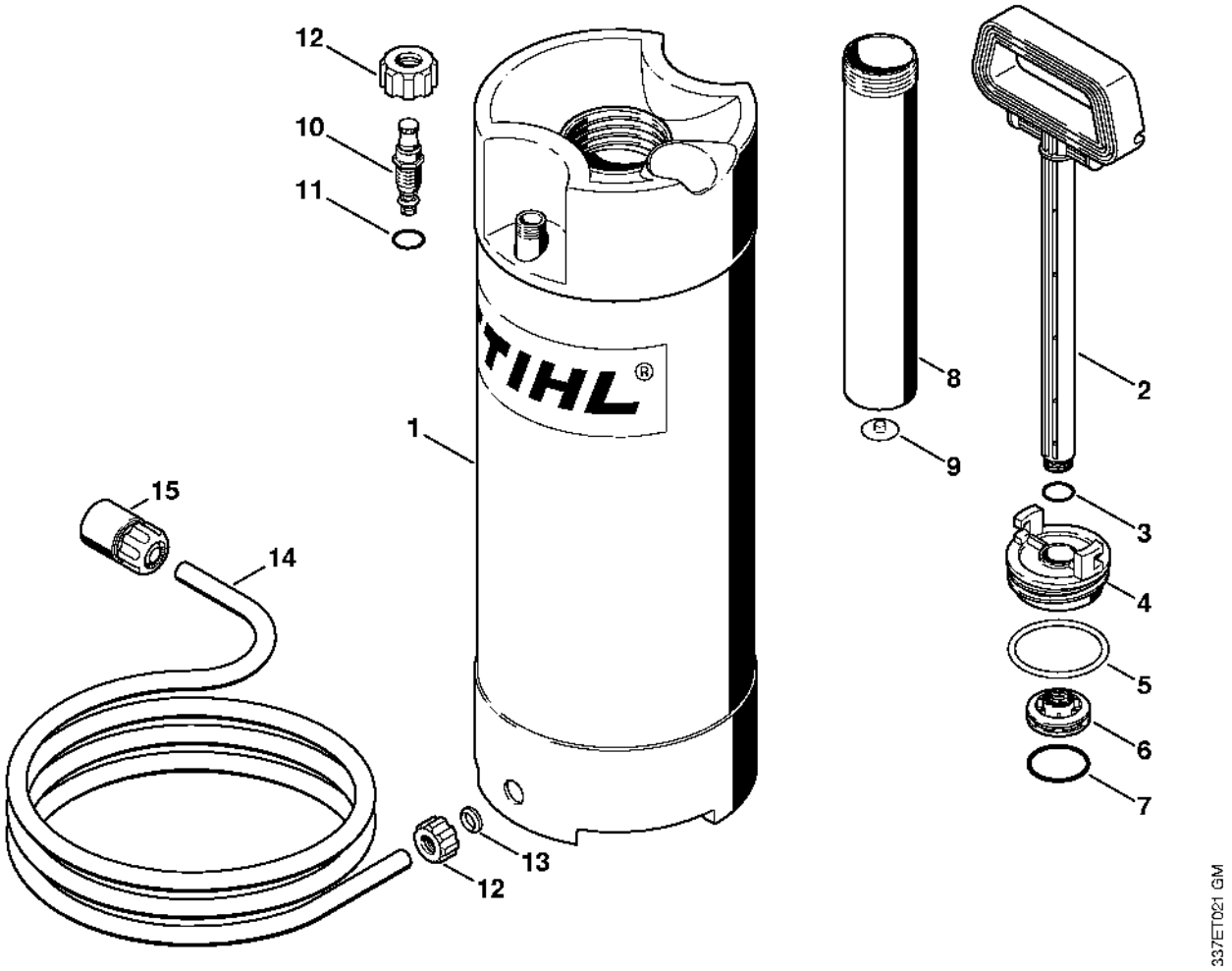

Palier avec pièce de protection (38.95)

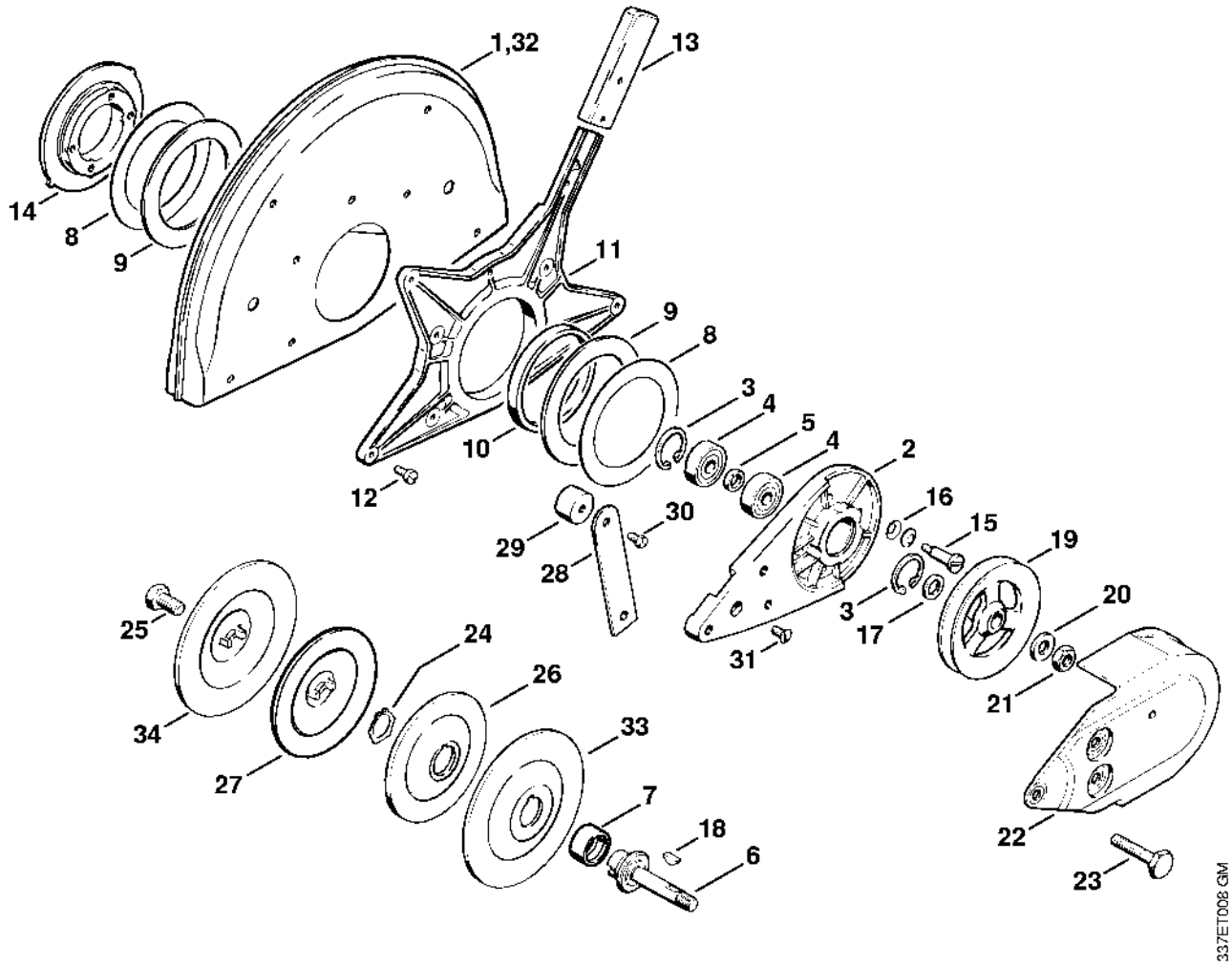

Raccordement d'eau (38.95)

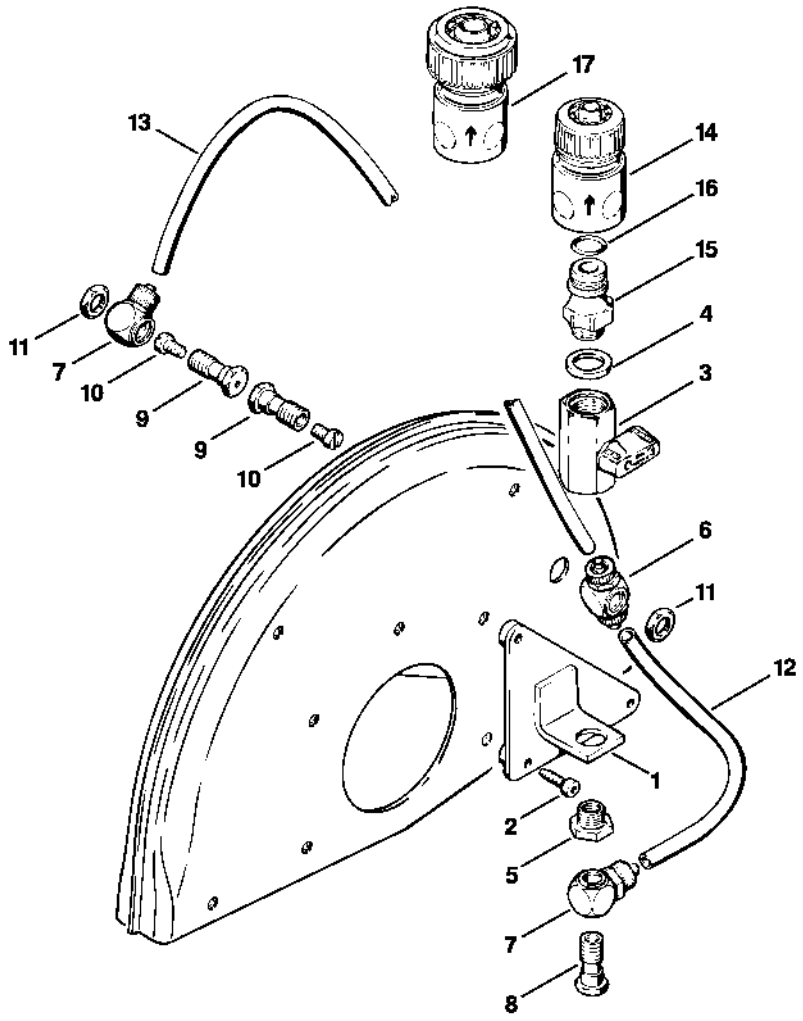

Réservoir d'eau sous pression

