Stihl
TS 360

Rozkres je dokumentace výrobce (© příslušný výrobce) a slouží k identifikaci dílů. Pro výběr dílu se vždy řiďte katalogovým číslem.

Carter de vilebrequin

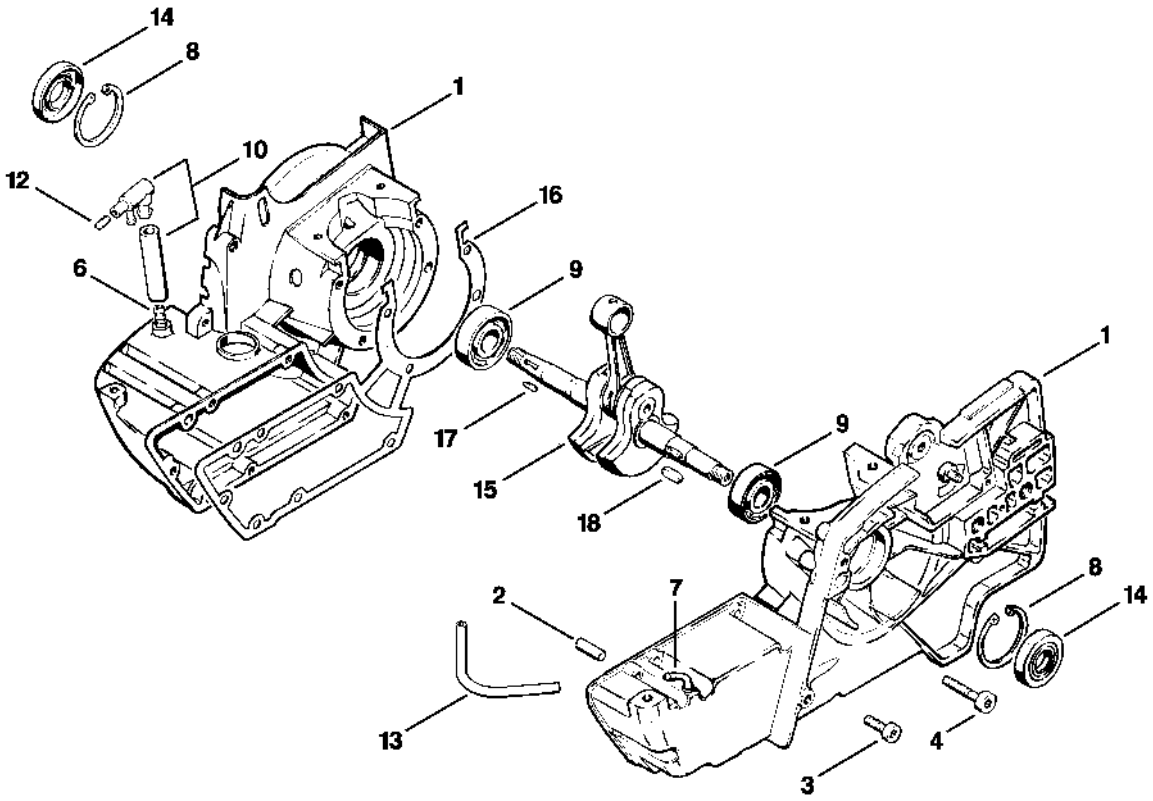

Cylindre, Silencieux

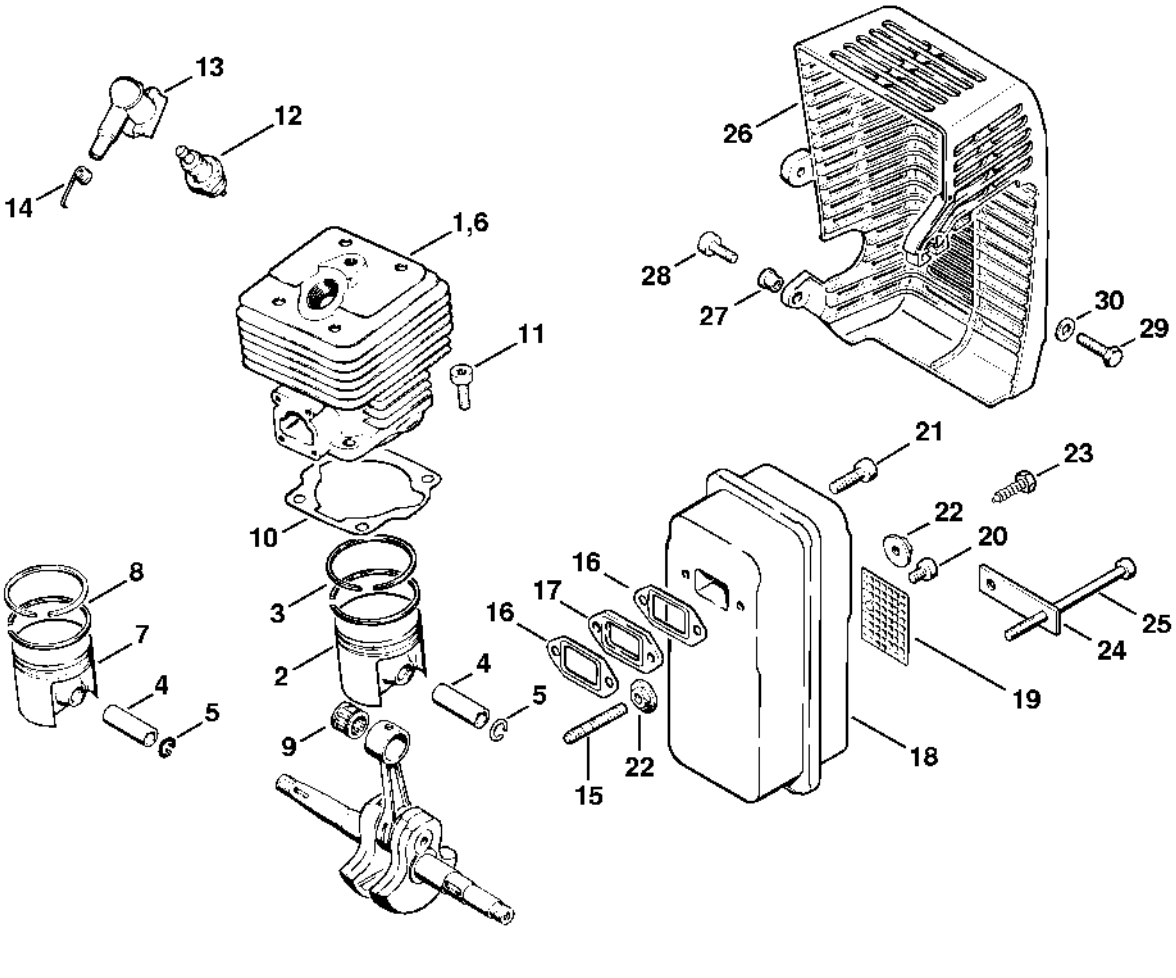

Embrayage, Crépine d'aspiration

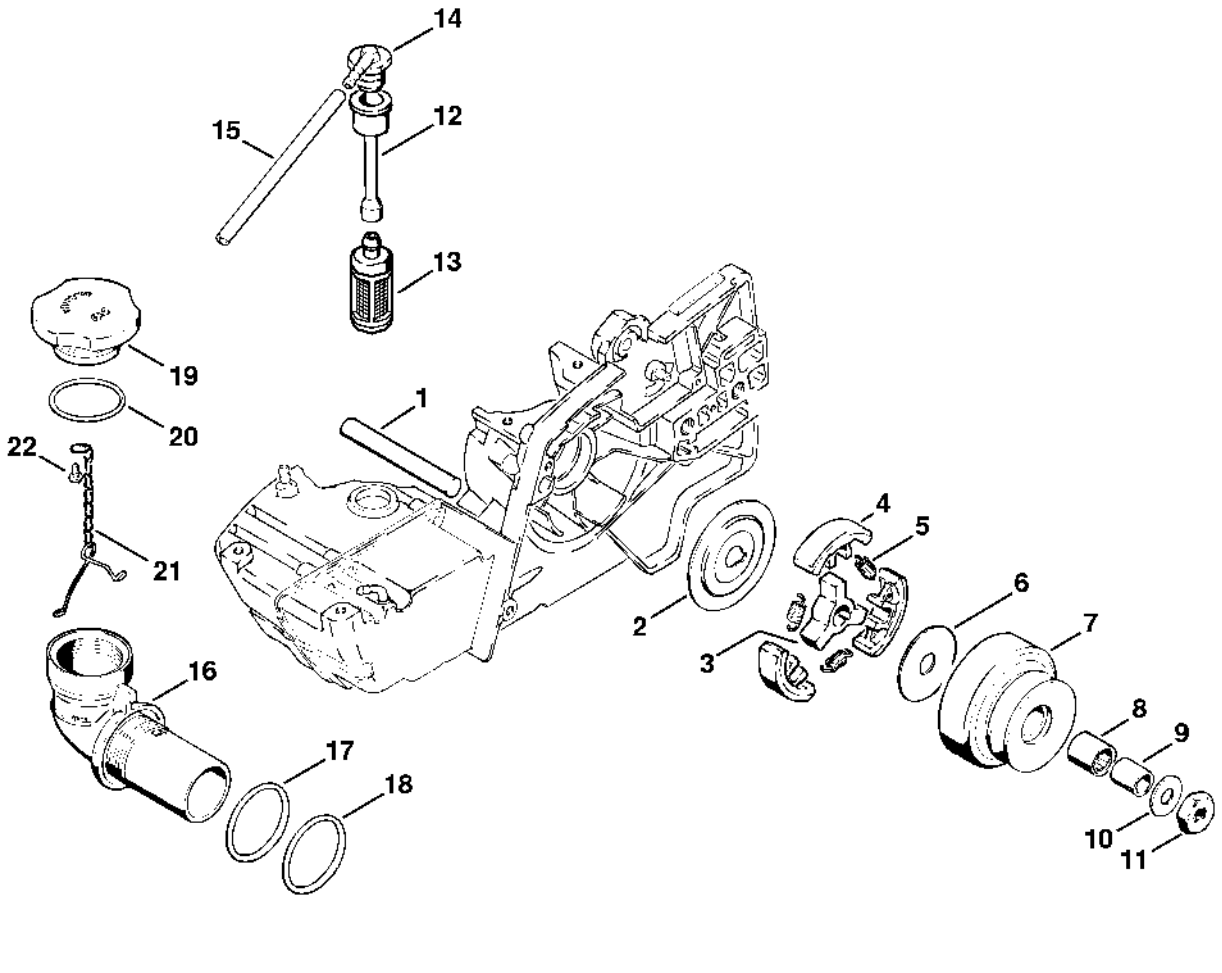

Dispositif de lancement (Cliquet), Dispositif d'allumage (Electronique)

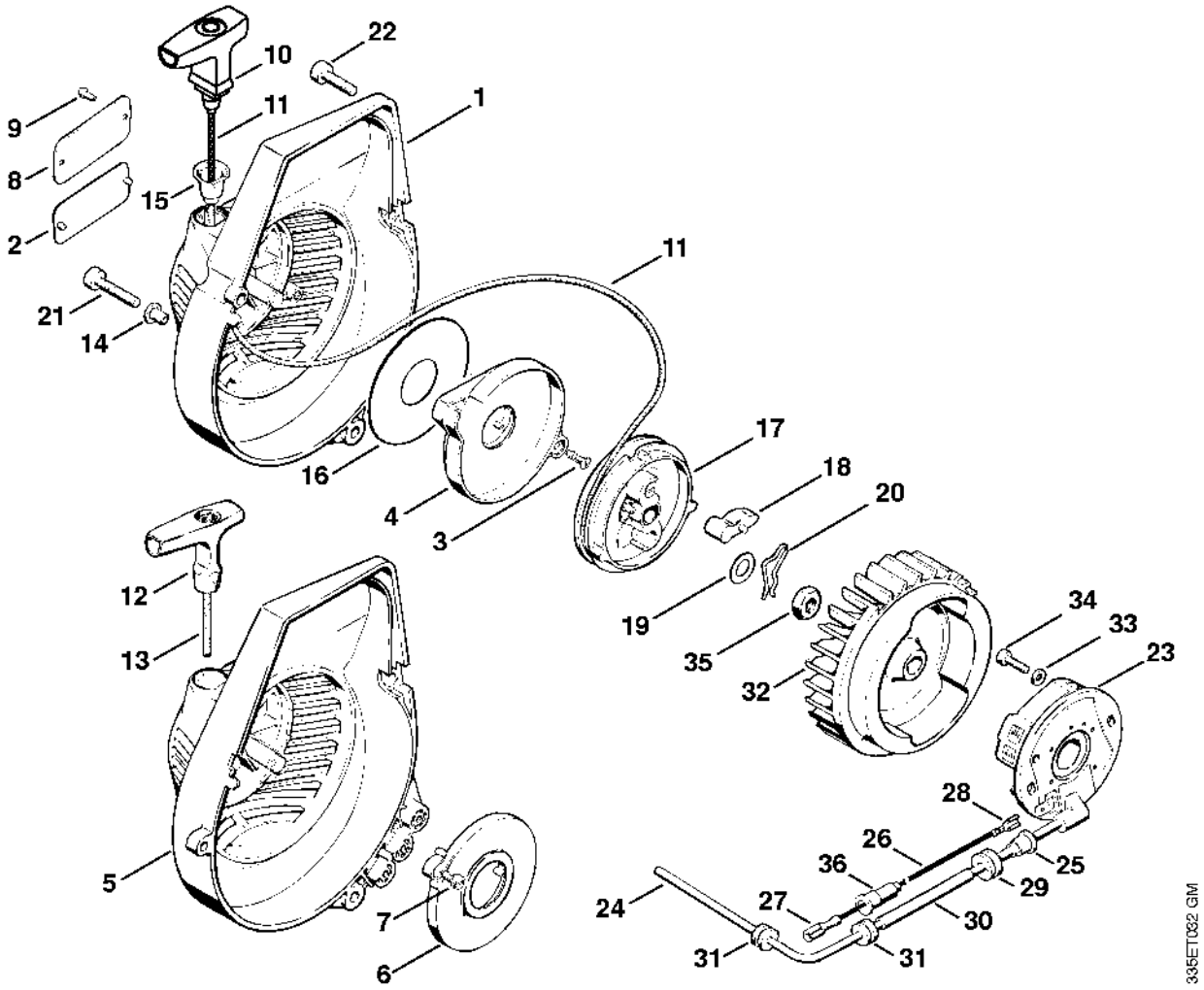

Carburateur, Adaptateur

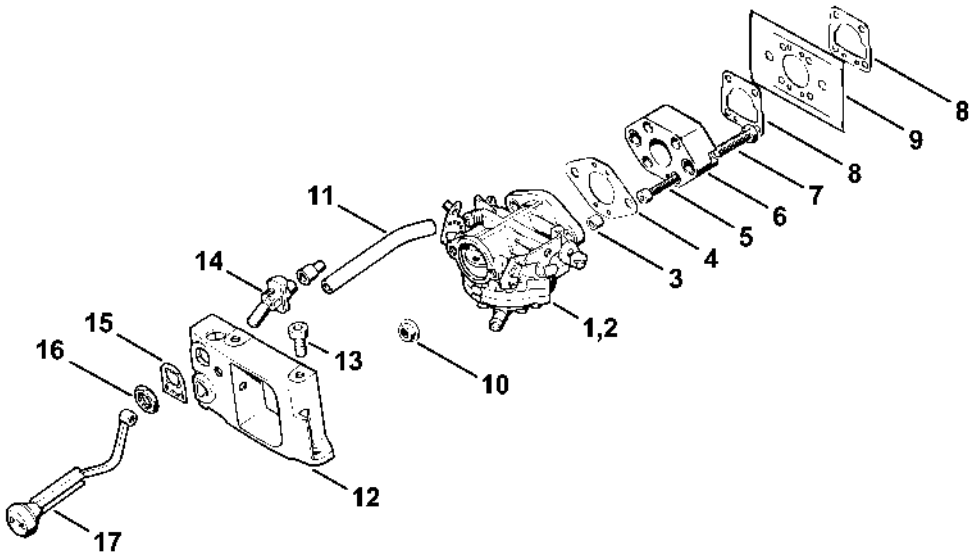

441ET032 GM

Carburateur LA-S168

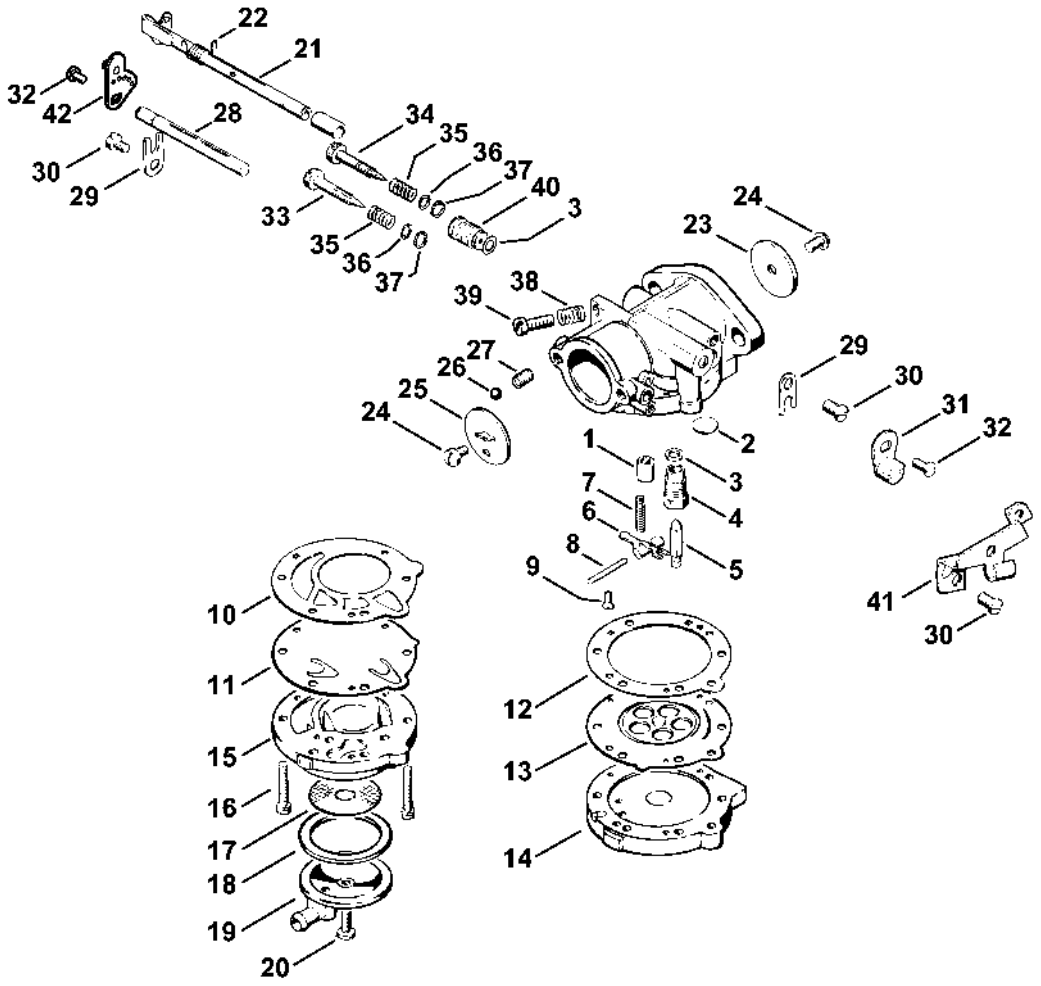

Carburateur HL-327

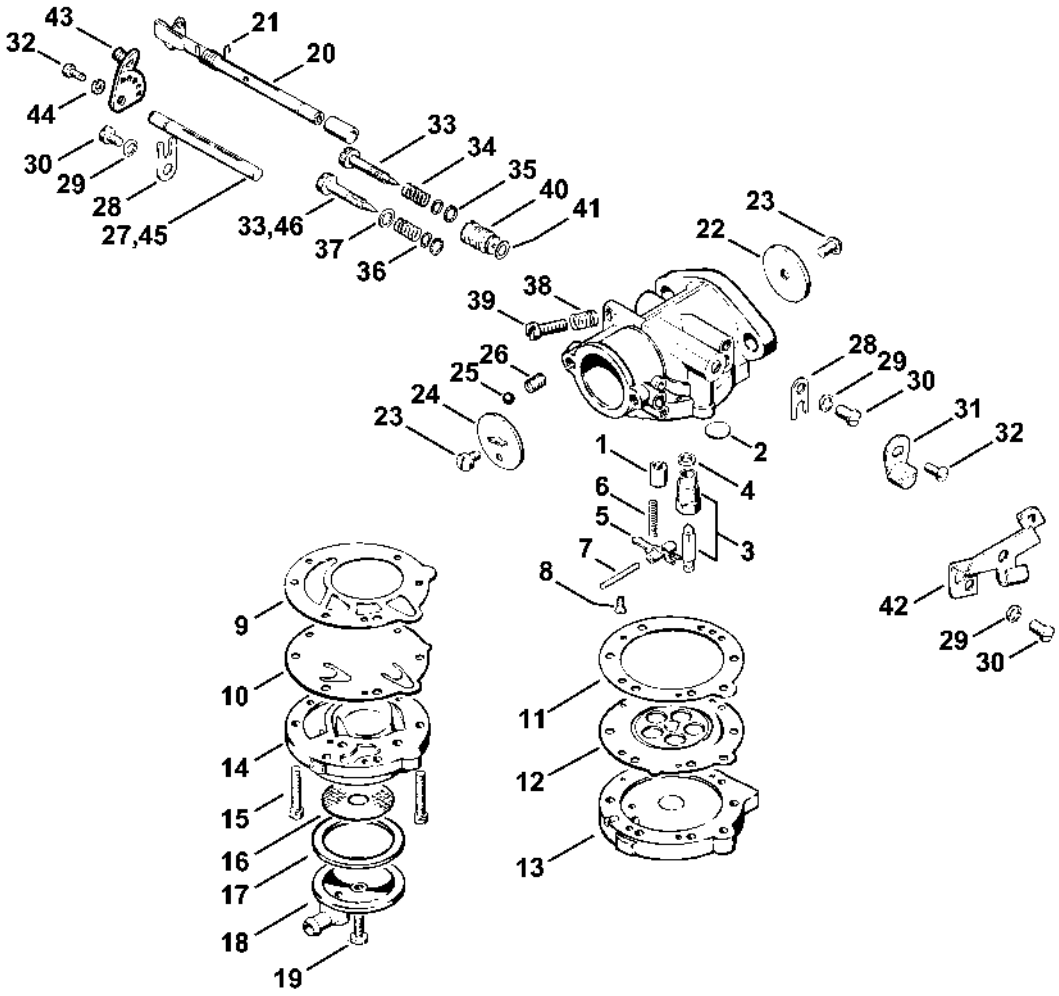

Boîtier de filtre, Couvercle de filtre

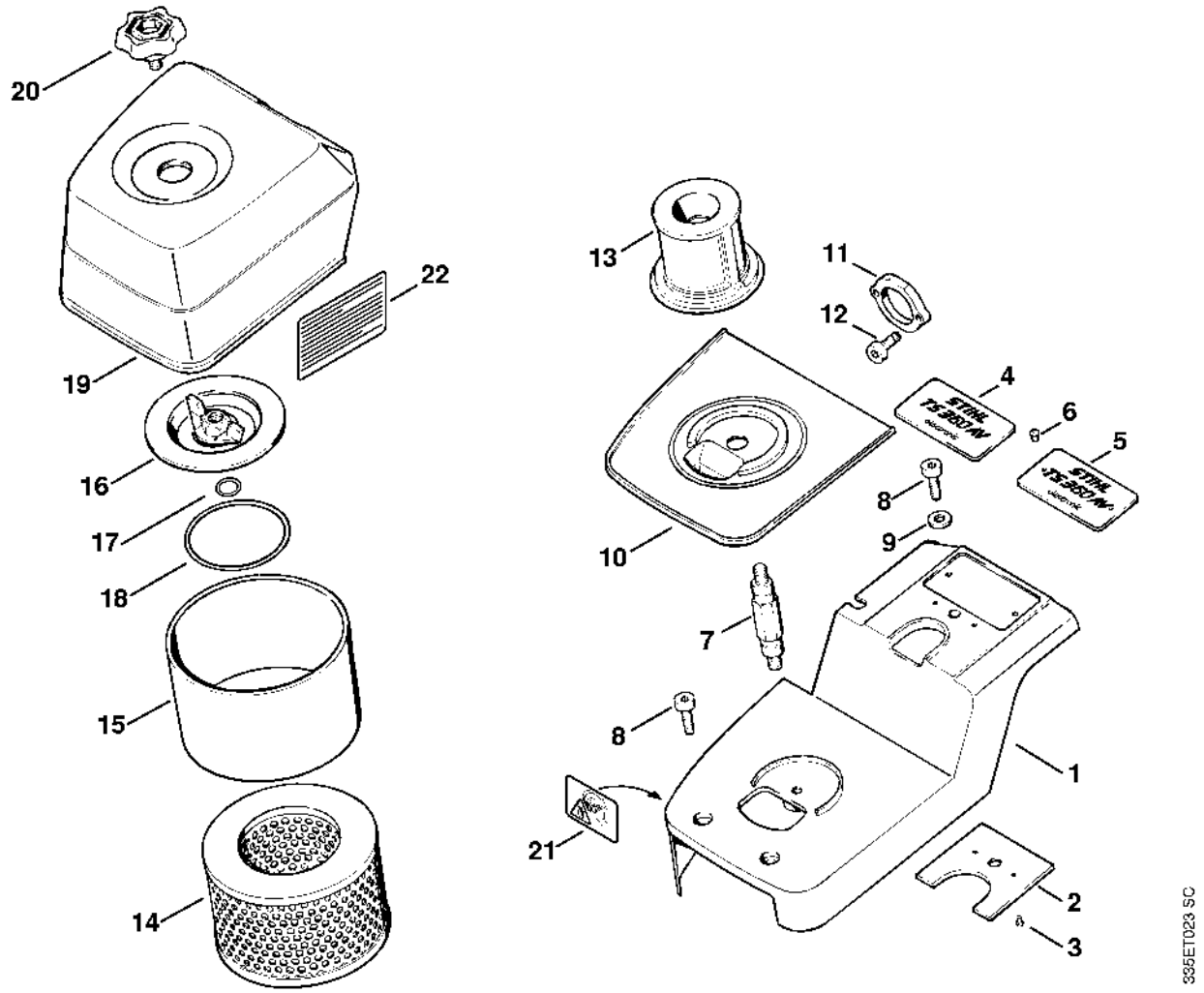

Cadre de poignée, Poignée tubulaire

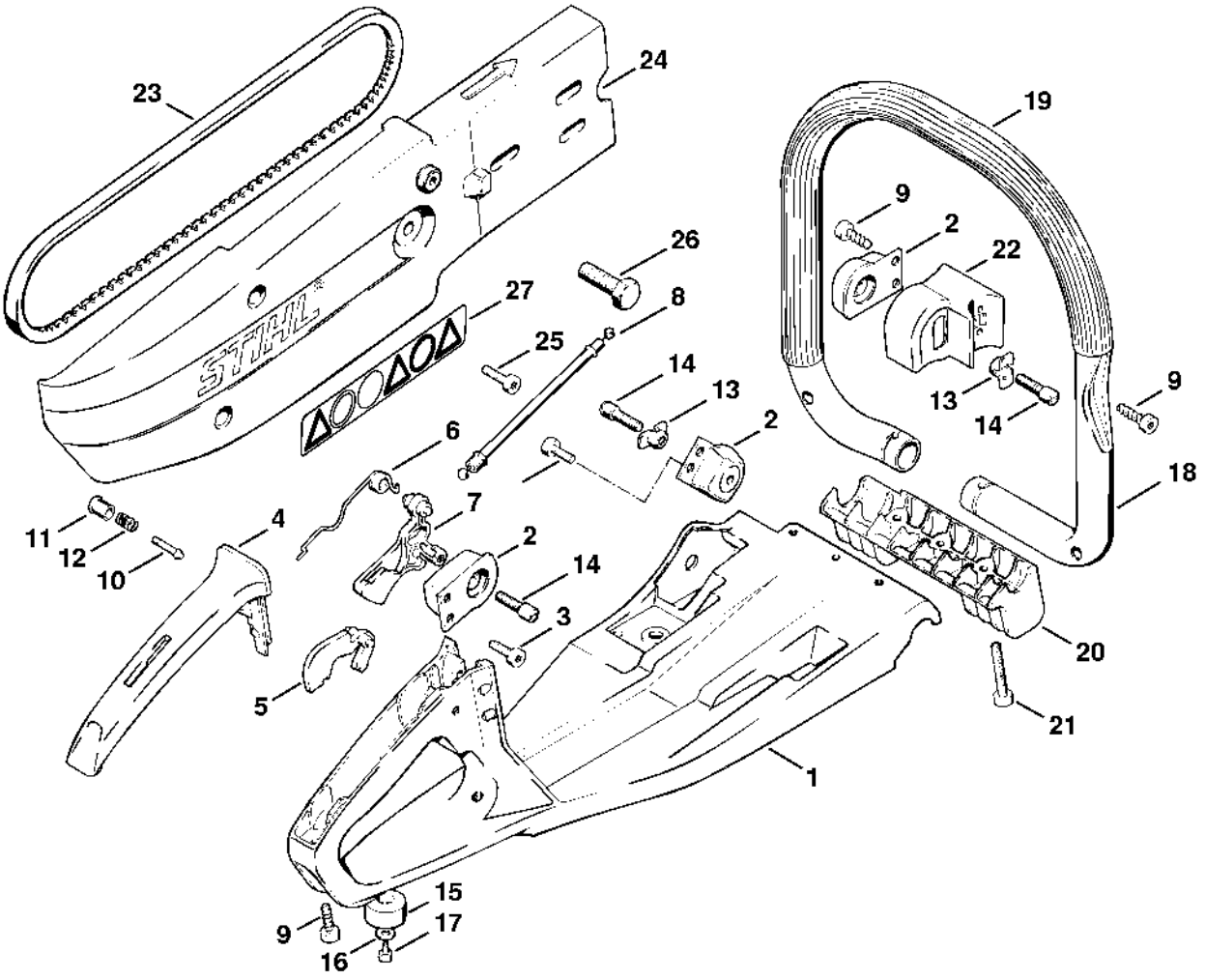

Palier avec pièce de protection

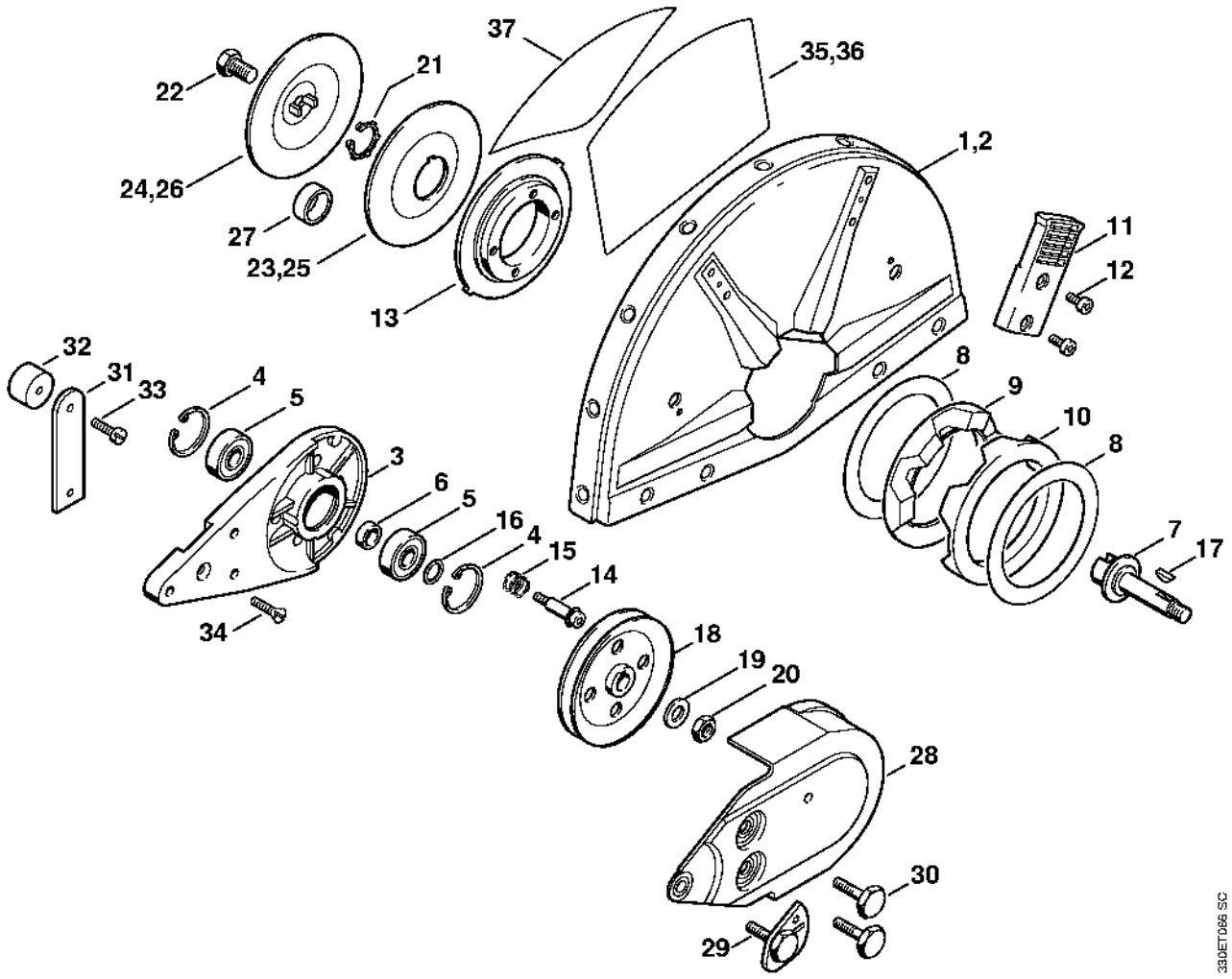

Raccordement d'eau

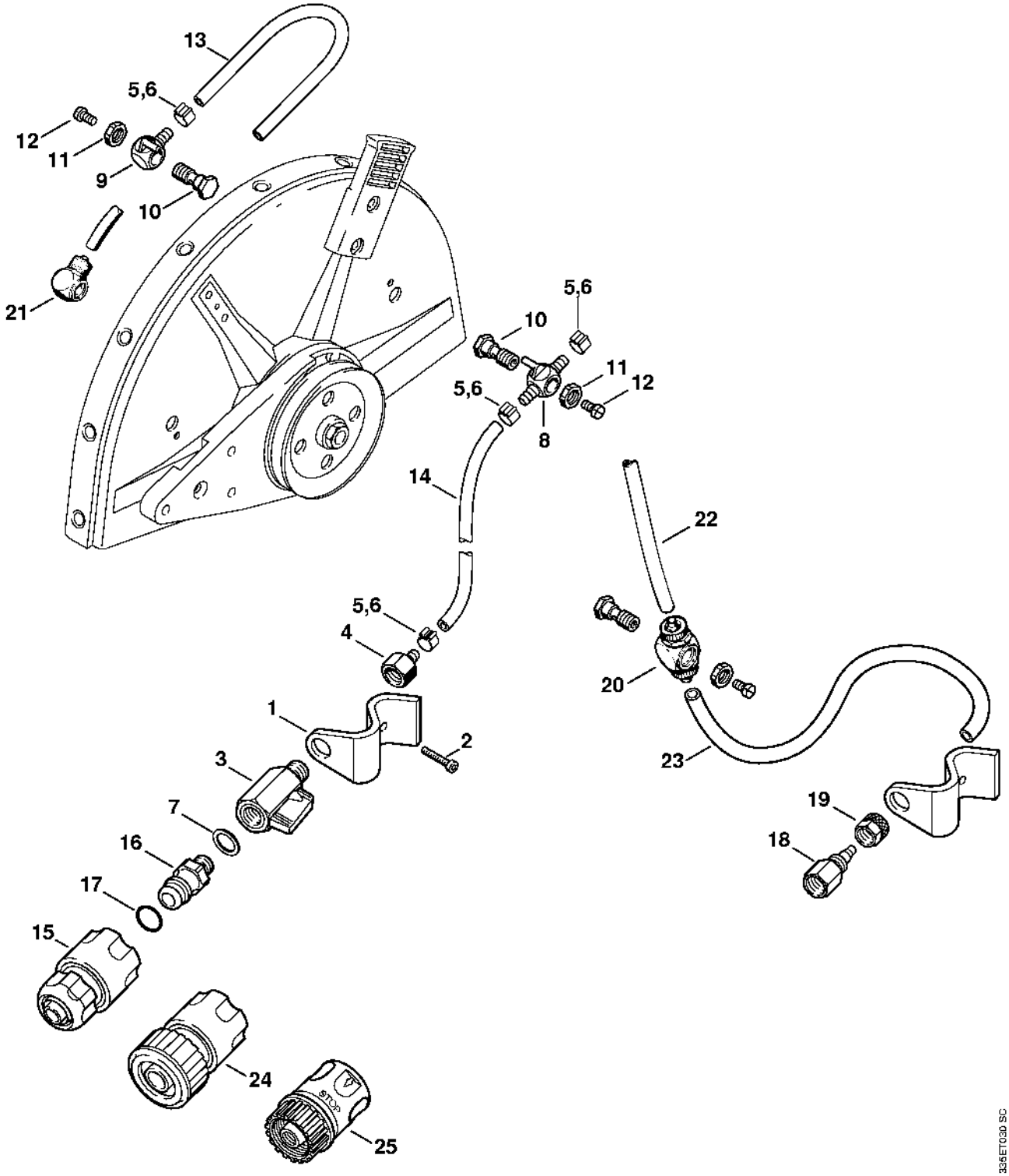

Chariot de découpeuse, Pare-éclaboussure

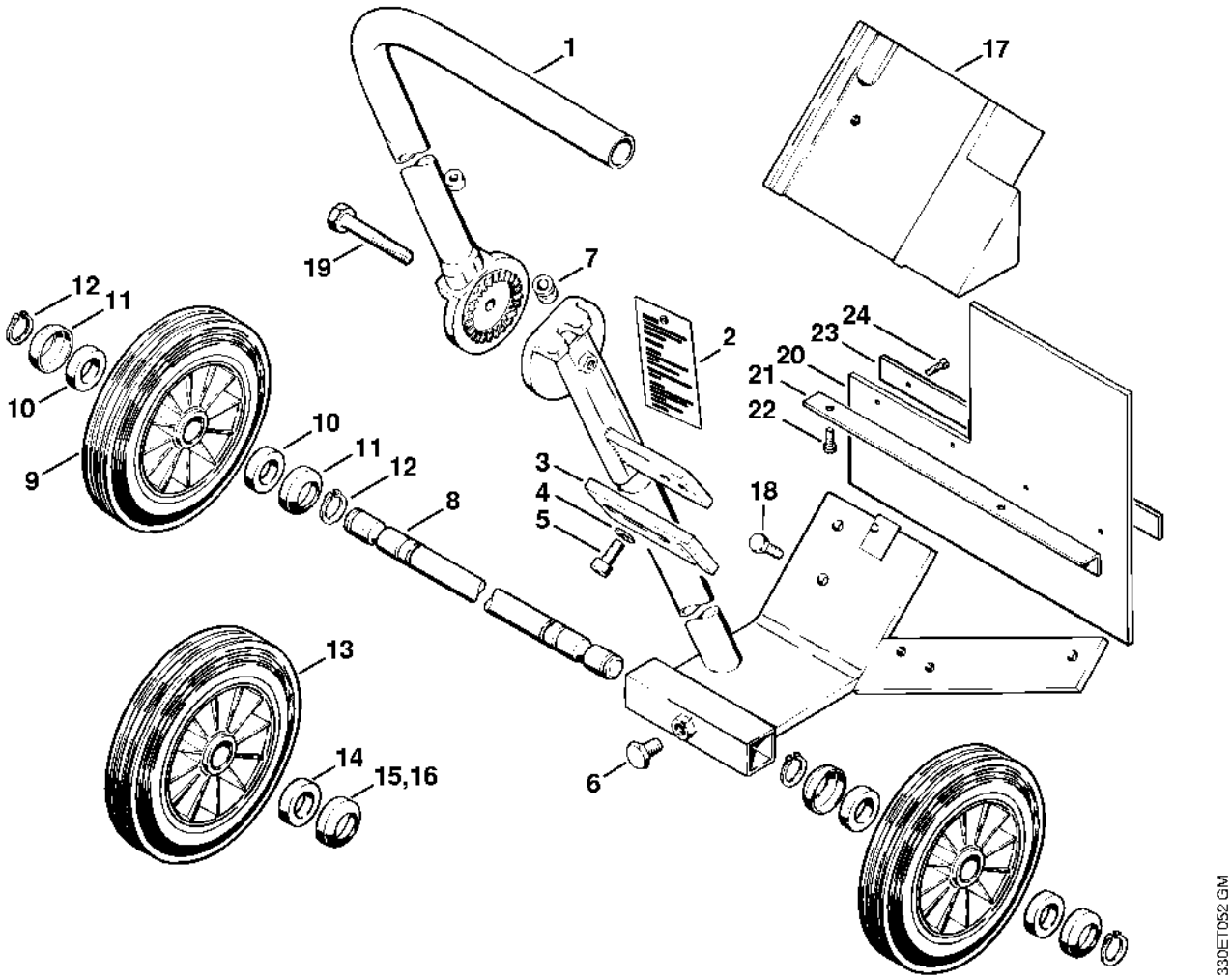

Chariot de découpeuse, Kit indicateur de sens de coupe

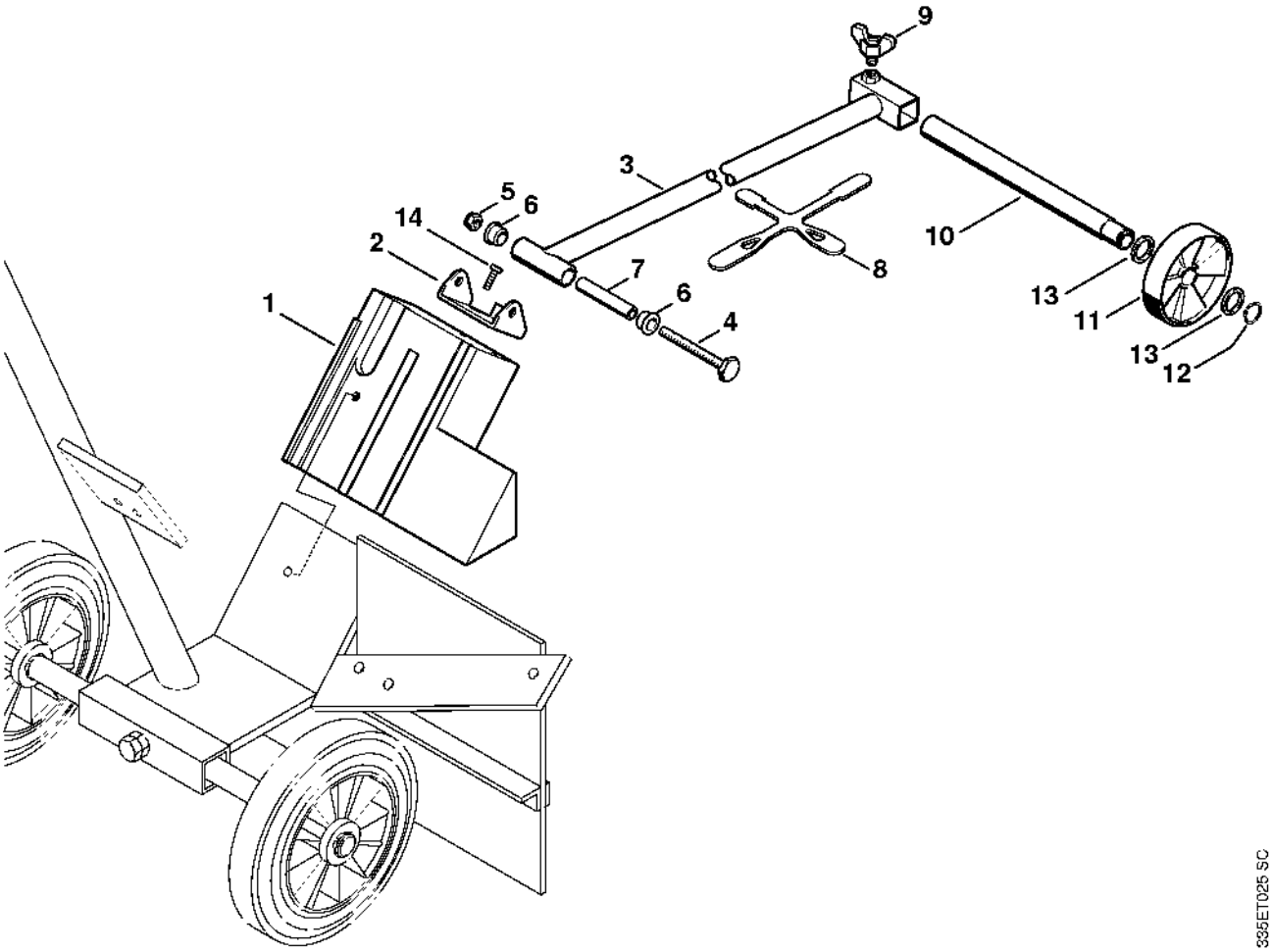

Limiteur de profondeur de coupe, Chariot de découpeuse

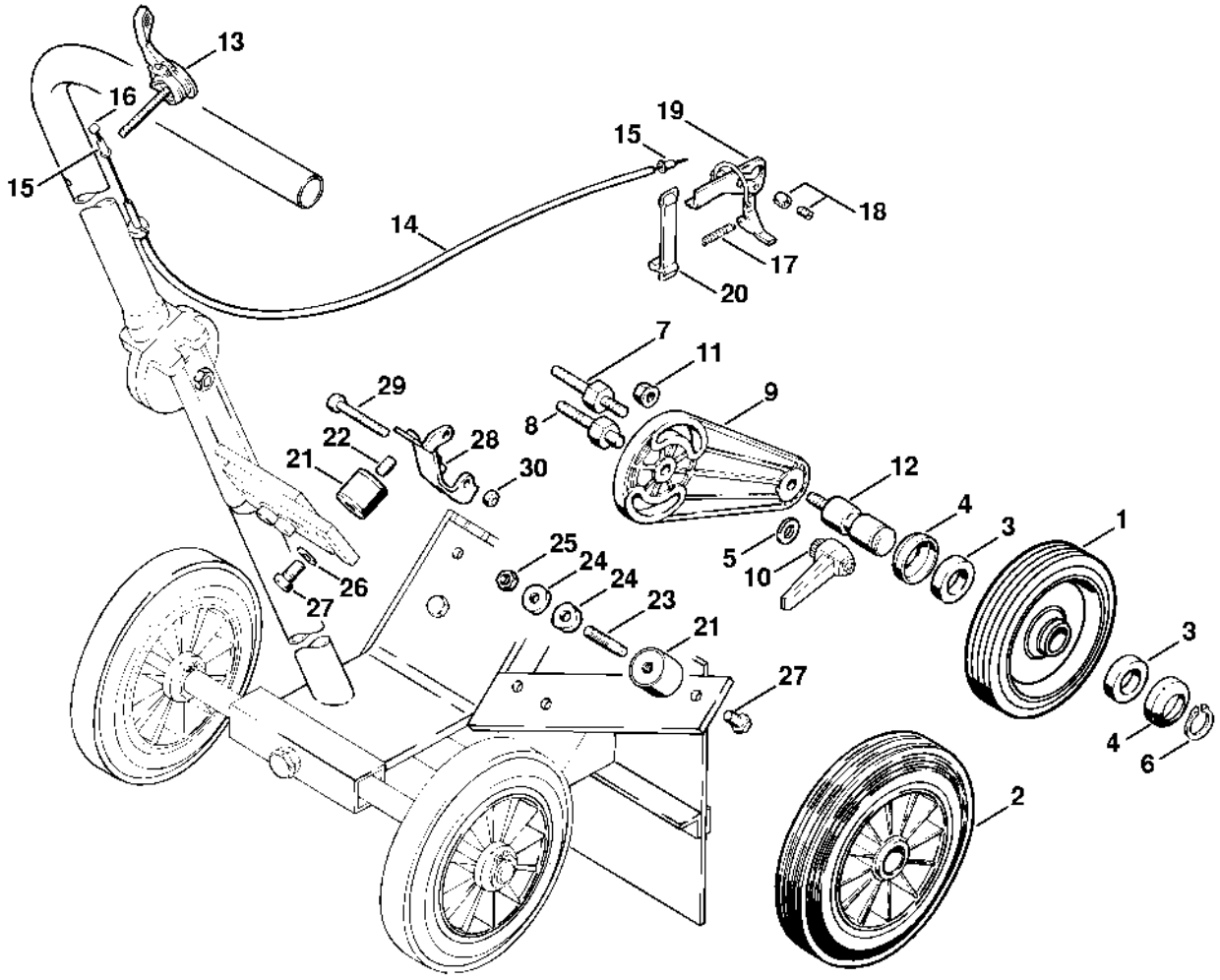

Réservoir d'eau, Chariot de découpeuse

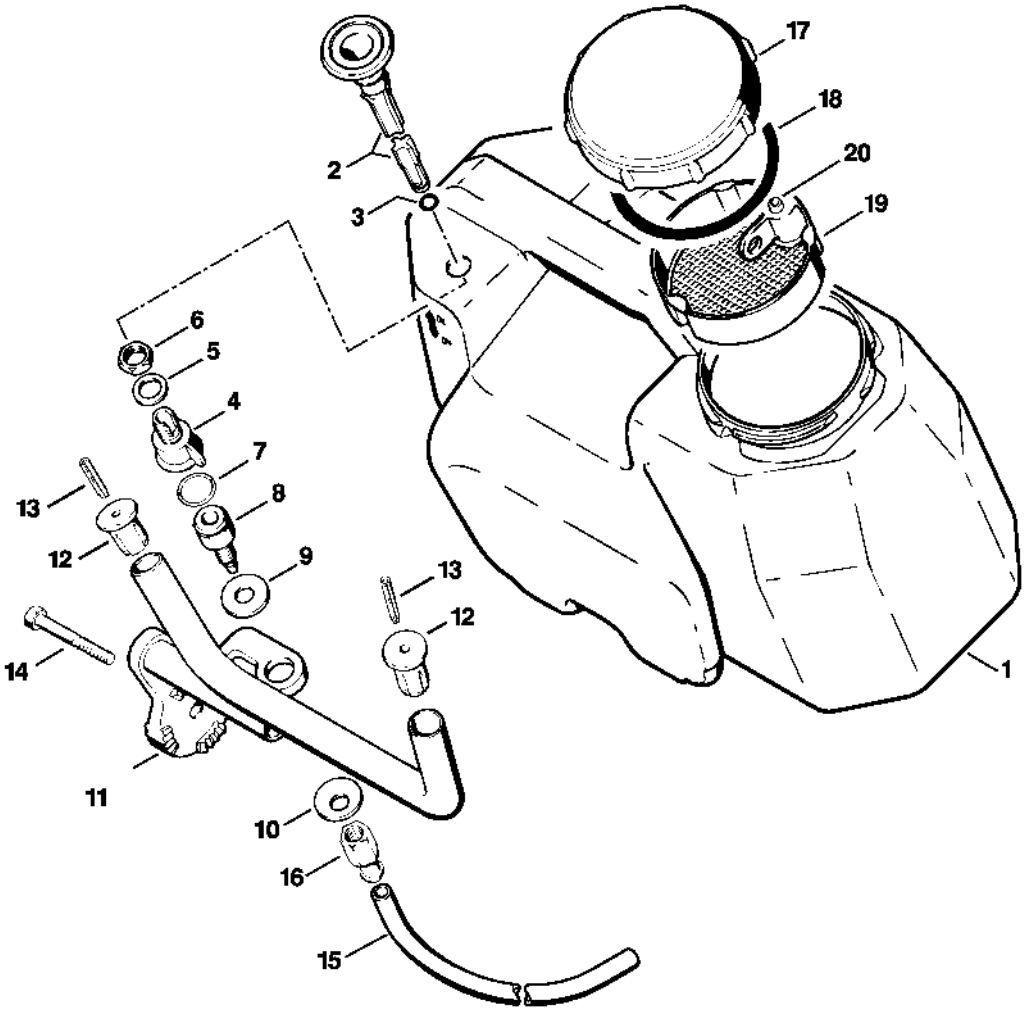

Réservoir d'eau sous pression

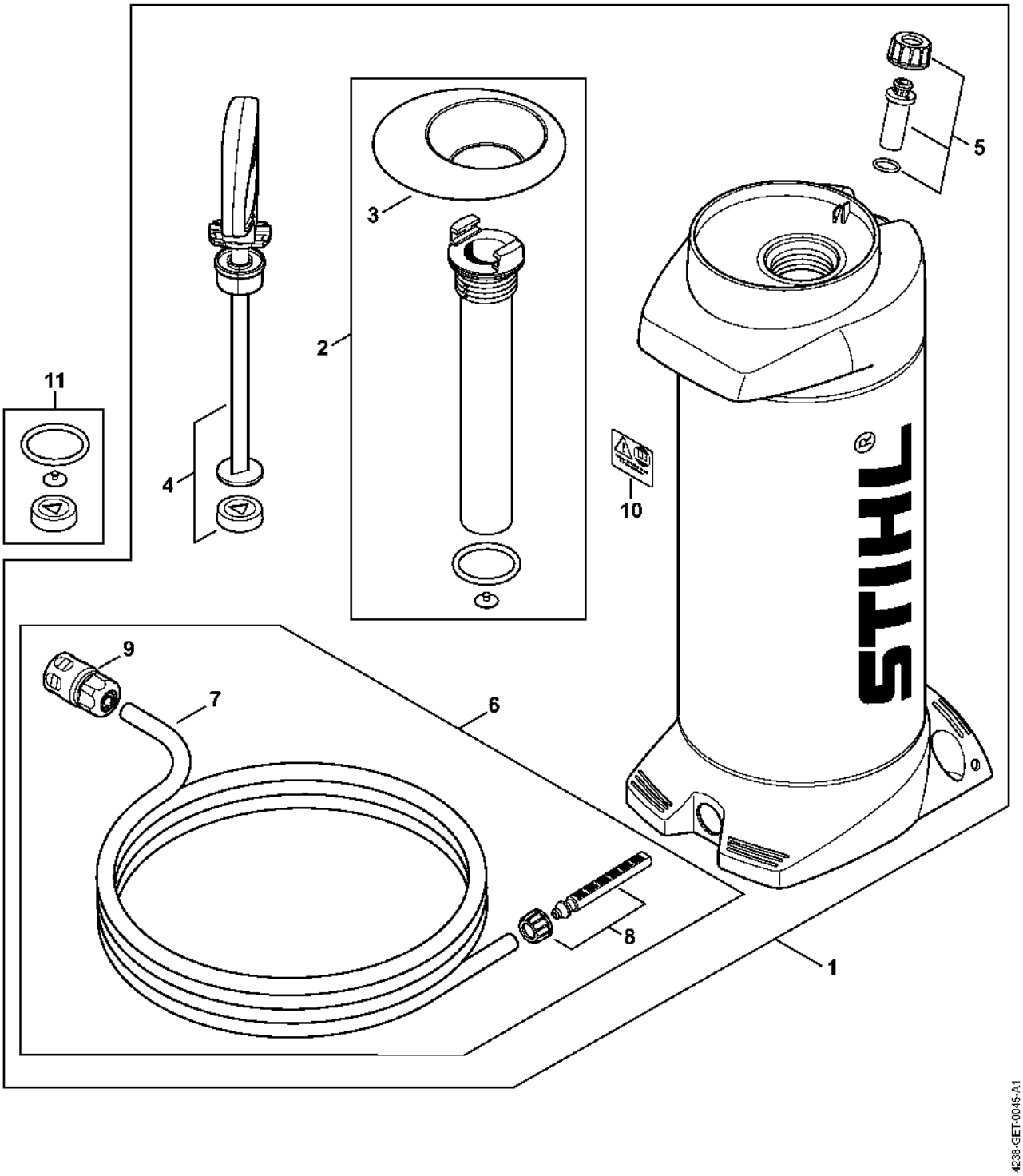

Réservoir d'eau sous pression (28.2010)

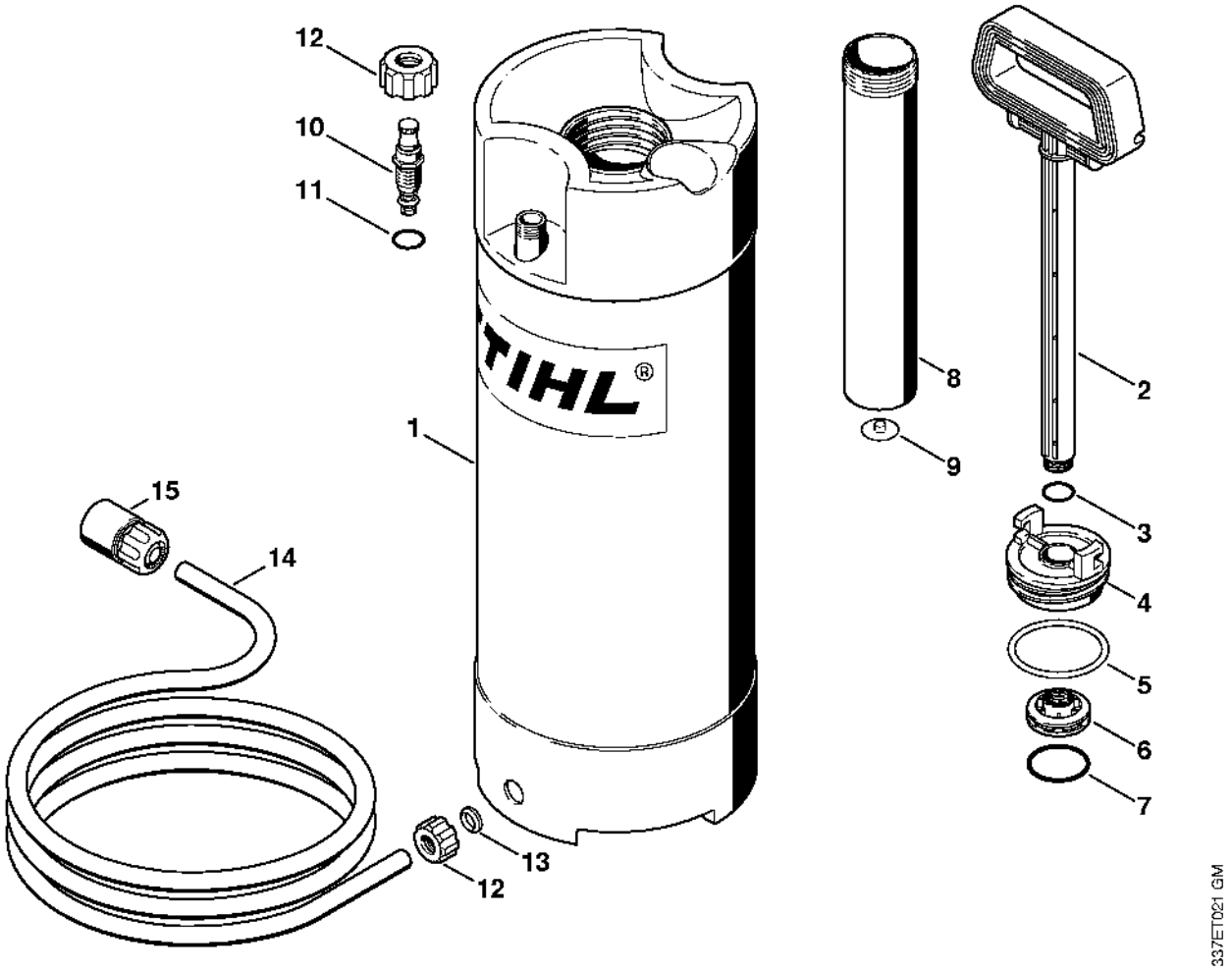

Palier avec pièce de protection (38.1995)

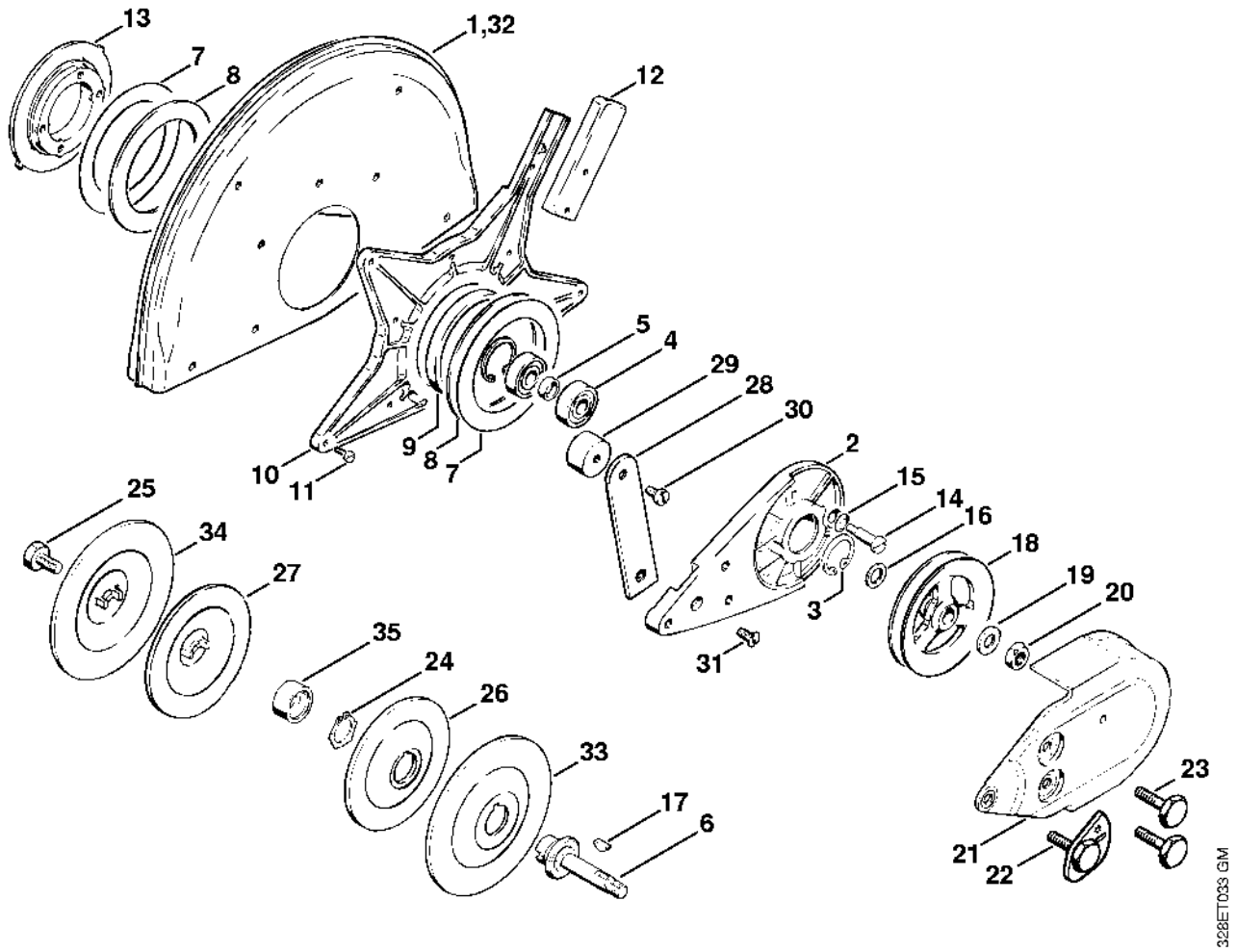

Raccordement d'eau (38.1995)

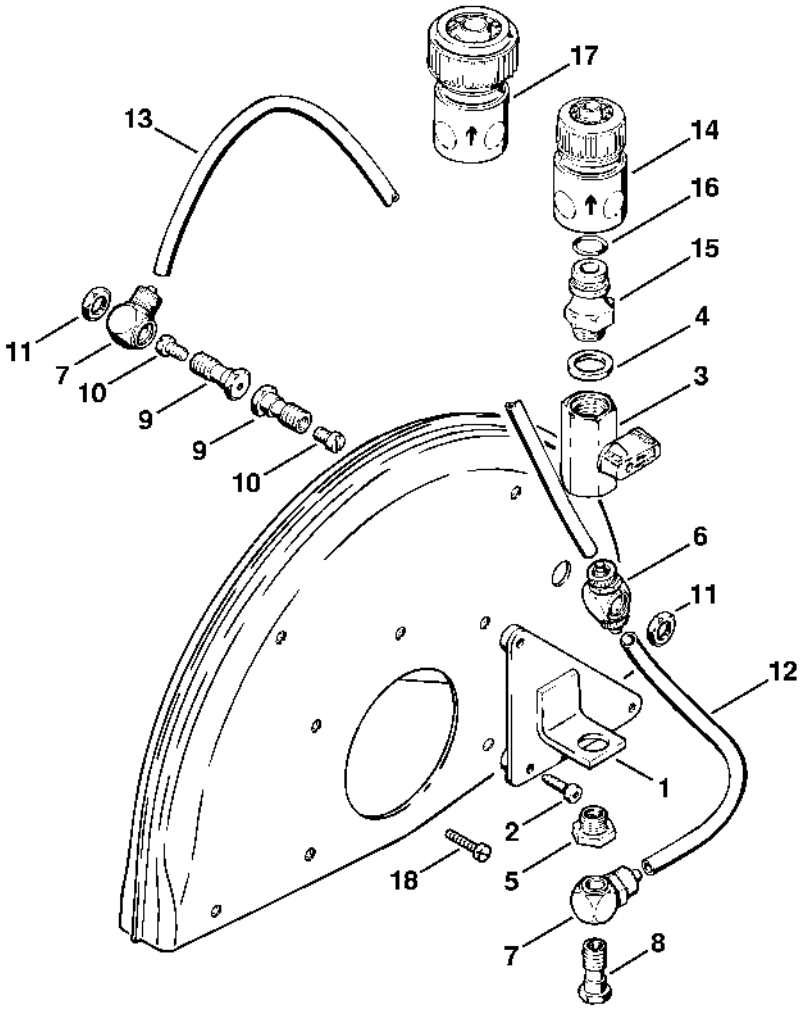

Réservoir d'eau sous pression (23.1996)

