Stihl
TS 350

Rozkres je dokumentace výrobce (© příslušný výrobce) a slouží k identifikaci dílů. Pro výběr dílu se vždy řiďte katalogovým číslem.

Carter de vilebrequin

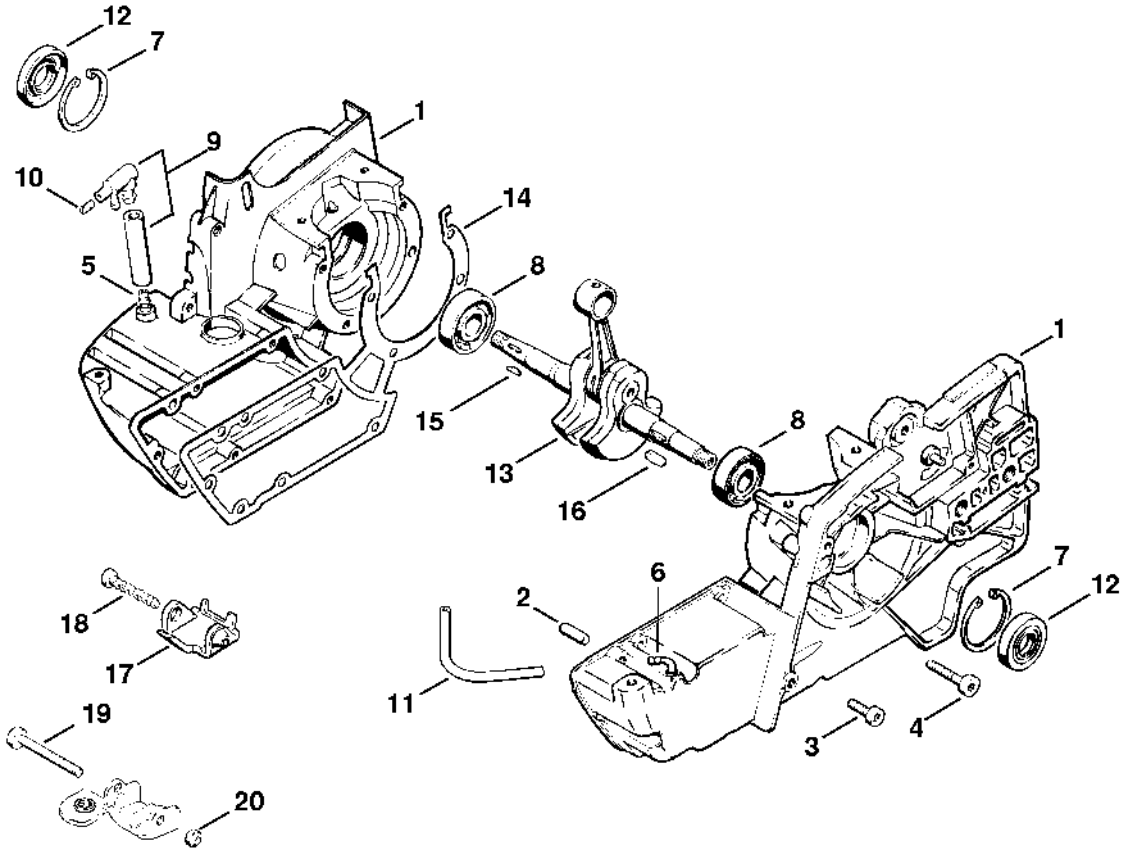

Cylindre

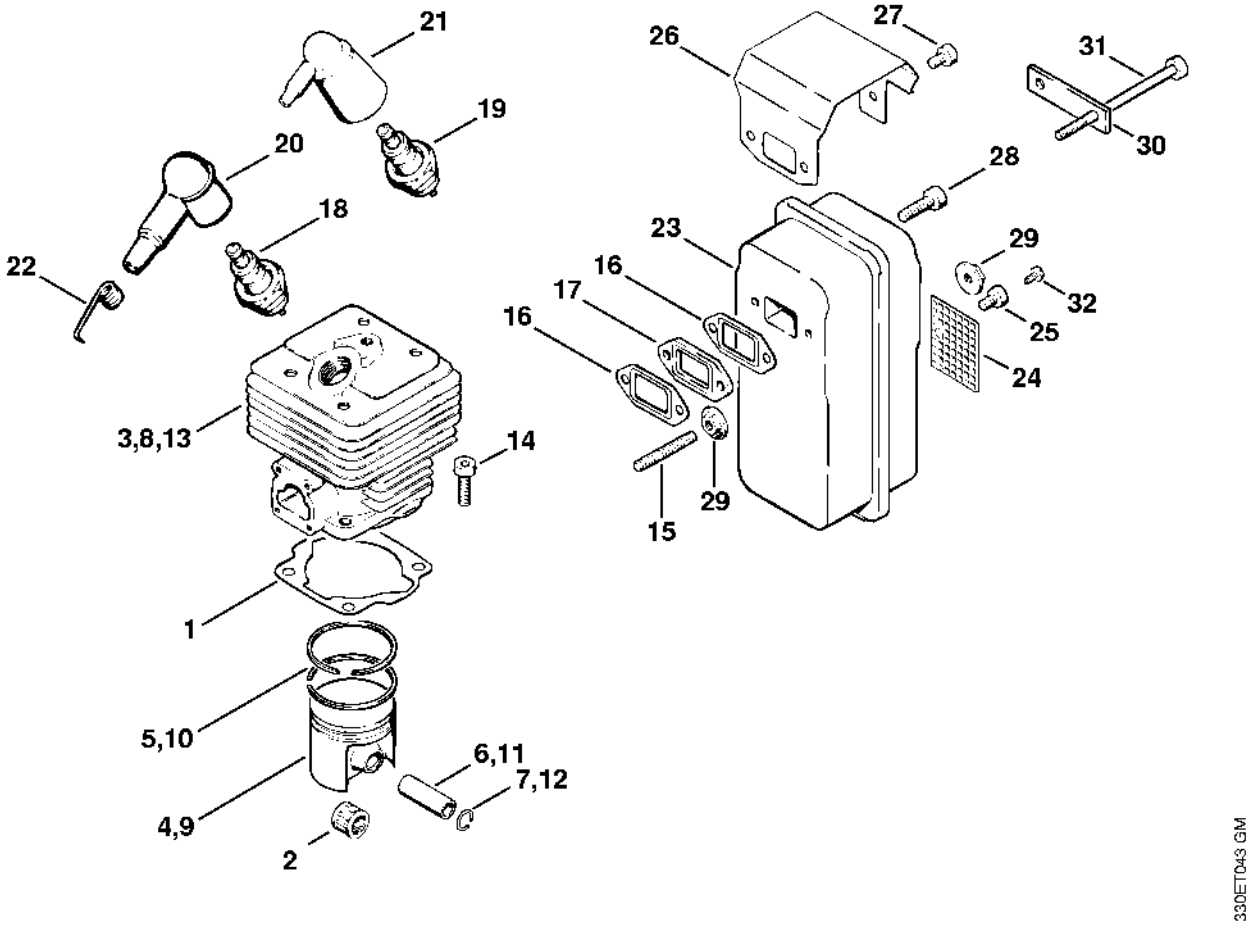
21
19
20
18
22
3,8,13
14
1
5,10
6,11
7,12
4,9
2
26
27
31
30
28
23
29
16
17
16
32
25
24
29
15
330ET043 GM

Embrayage, Poulie à gorge

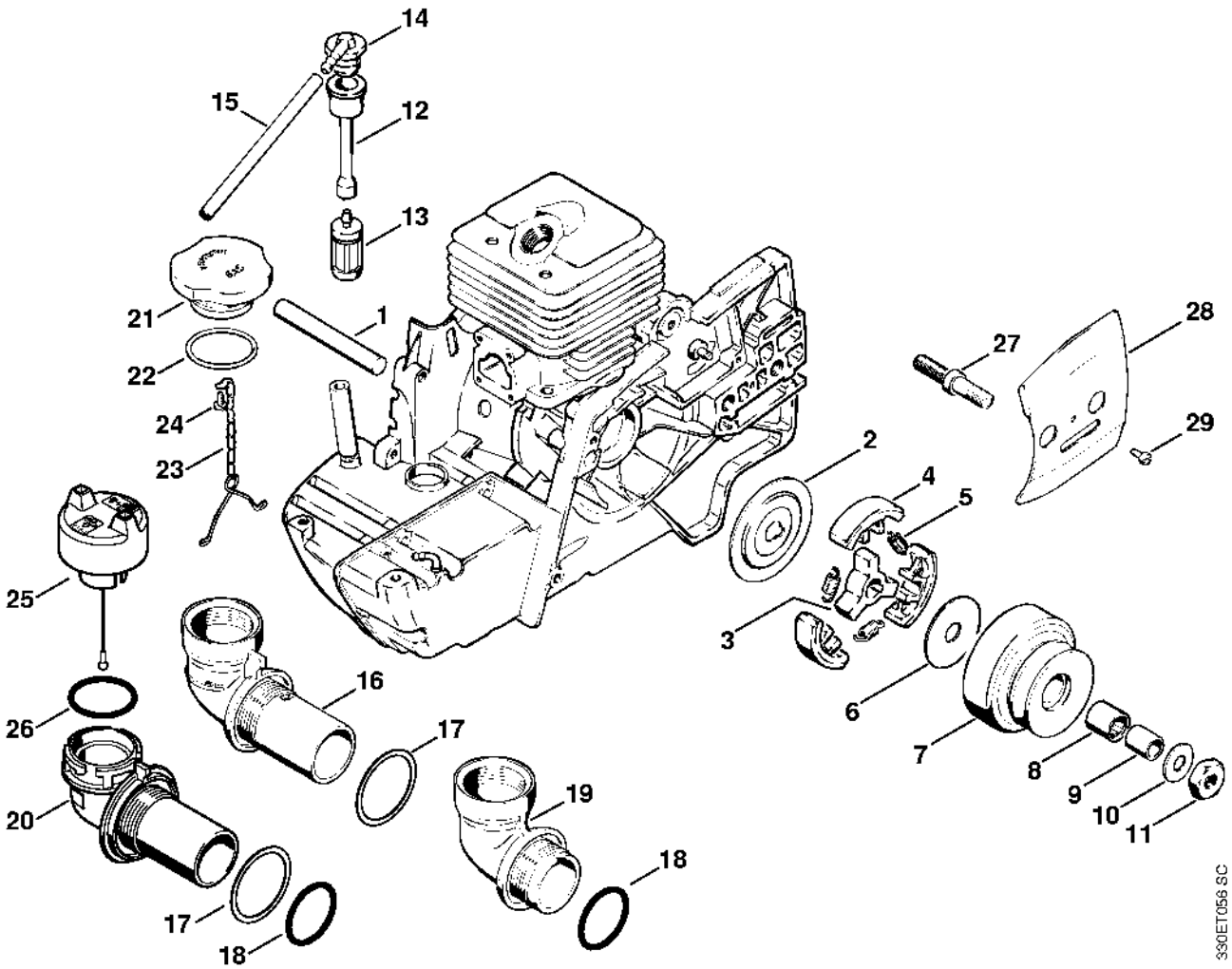

Dispositif de lancement

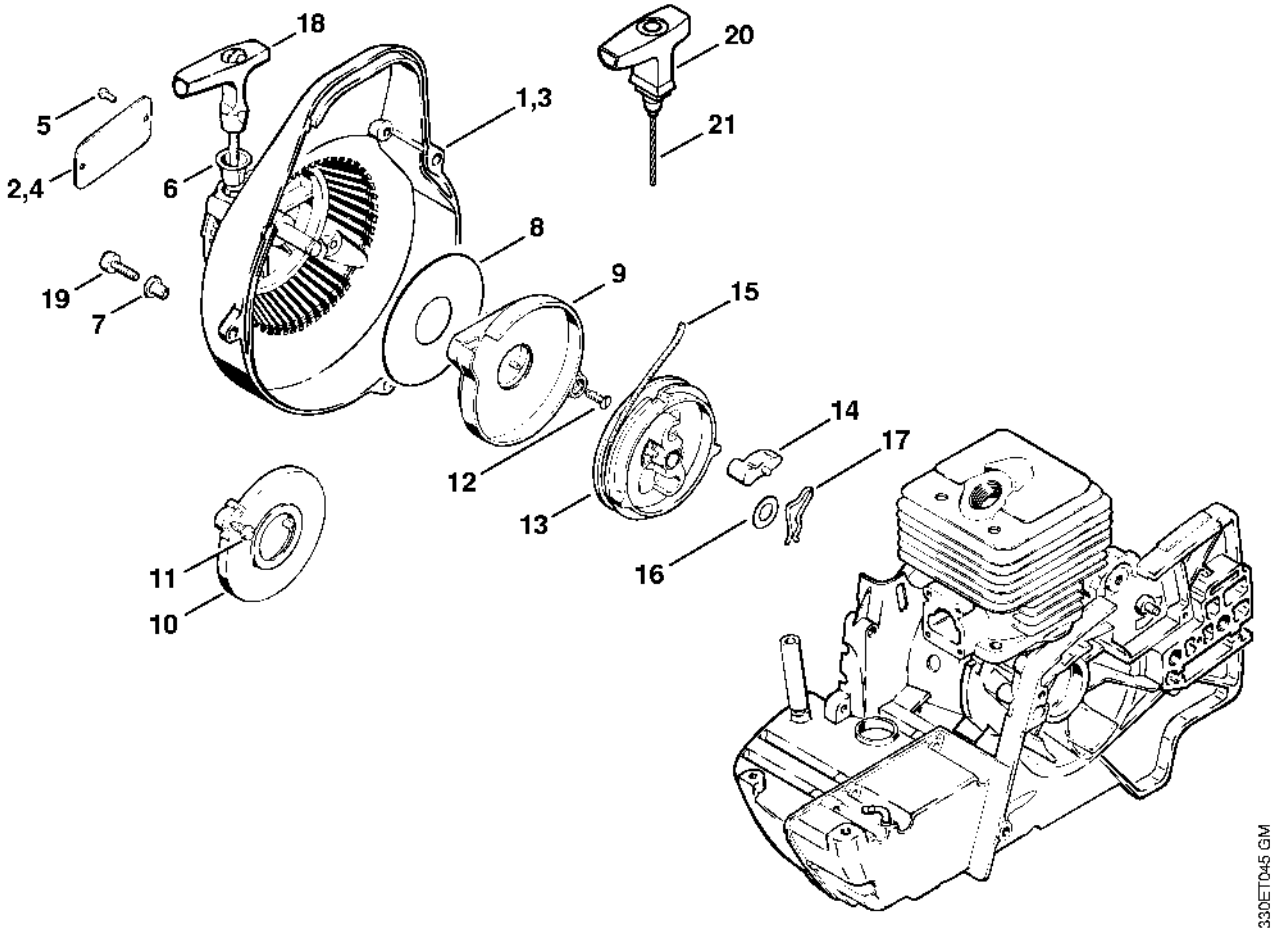

Dispositif d'allumage

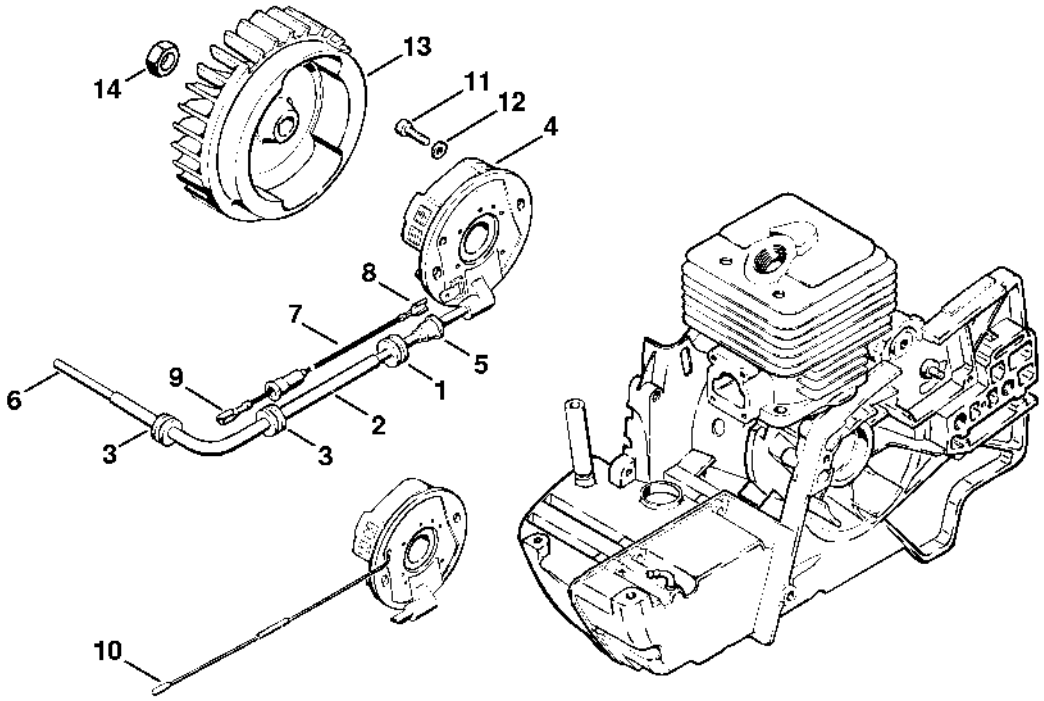

330ET046 GM

Boîtier de filtre, Couvercle de filtre

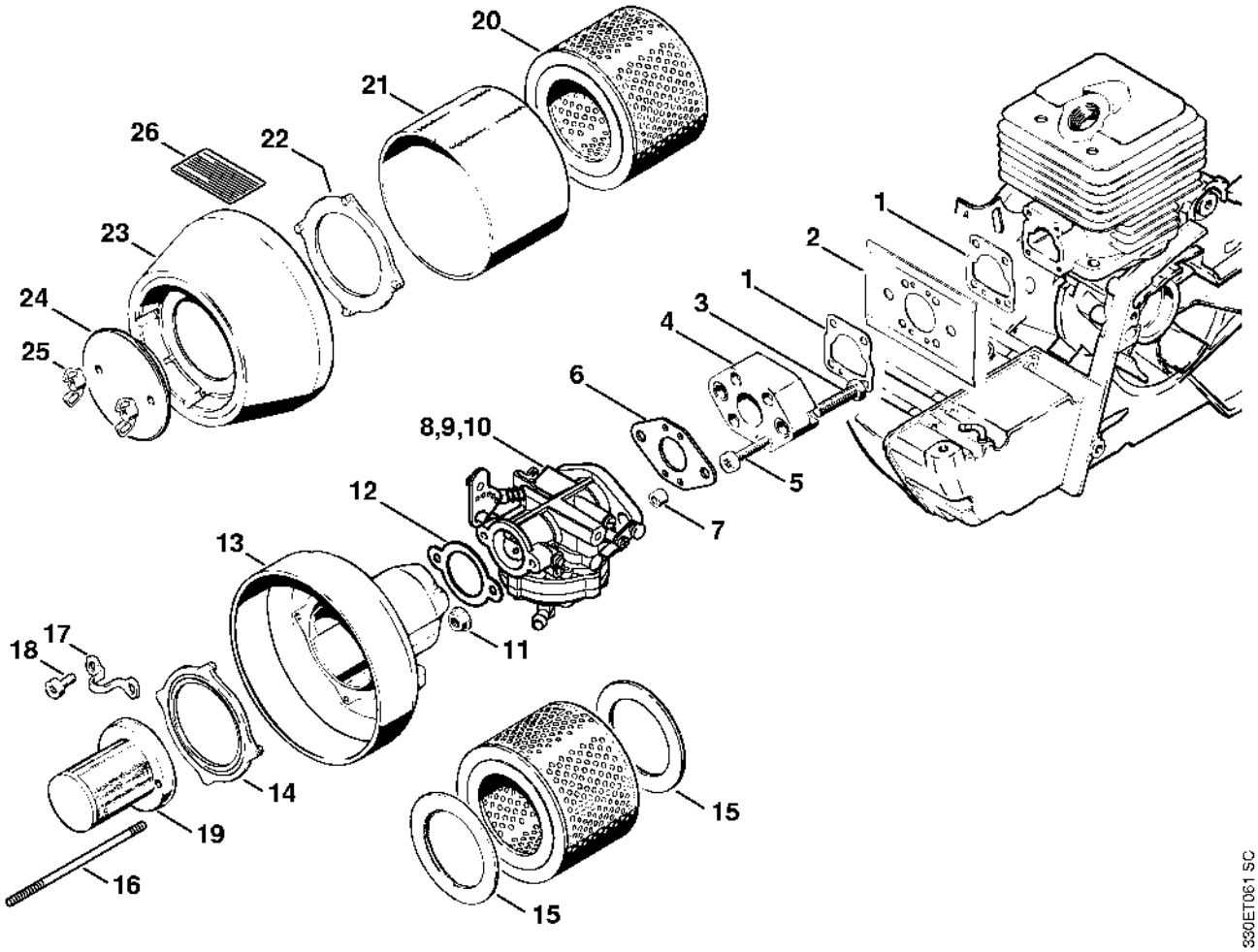

Carburateur HL-372

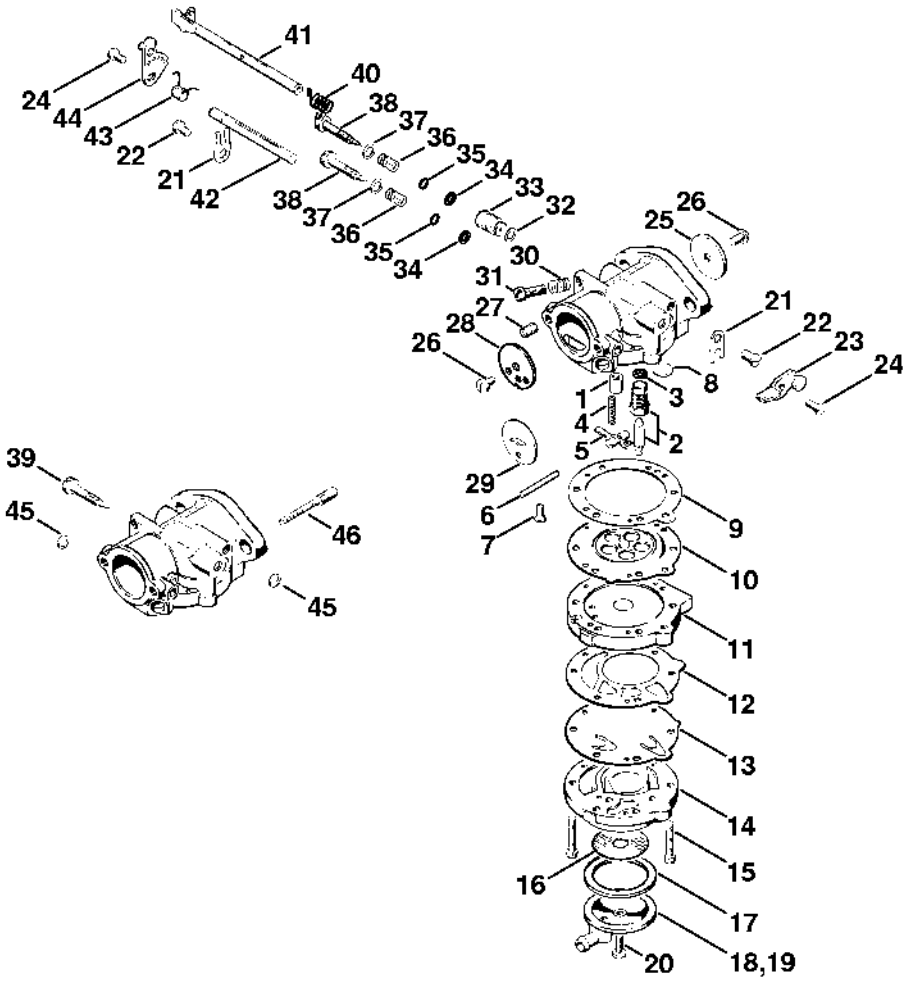

Carburateur HL-371

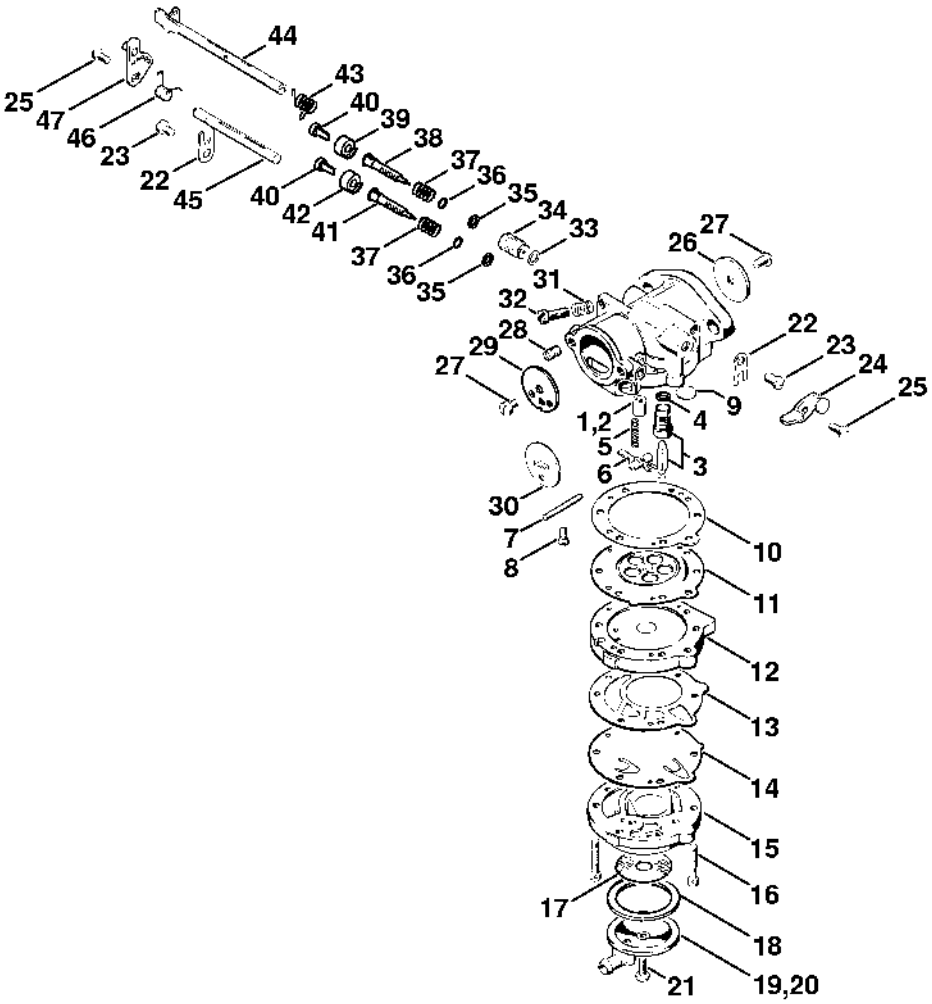

Capot

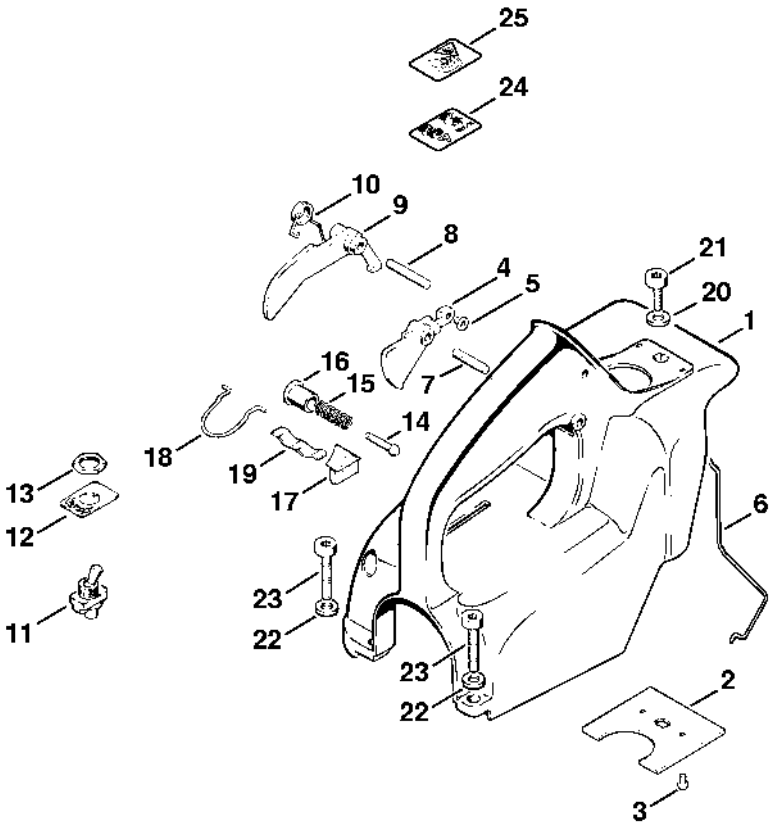

330ET060 SC

Raccord

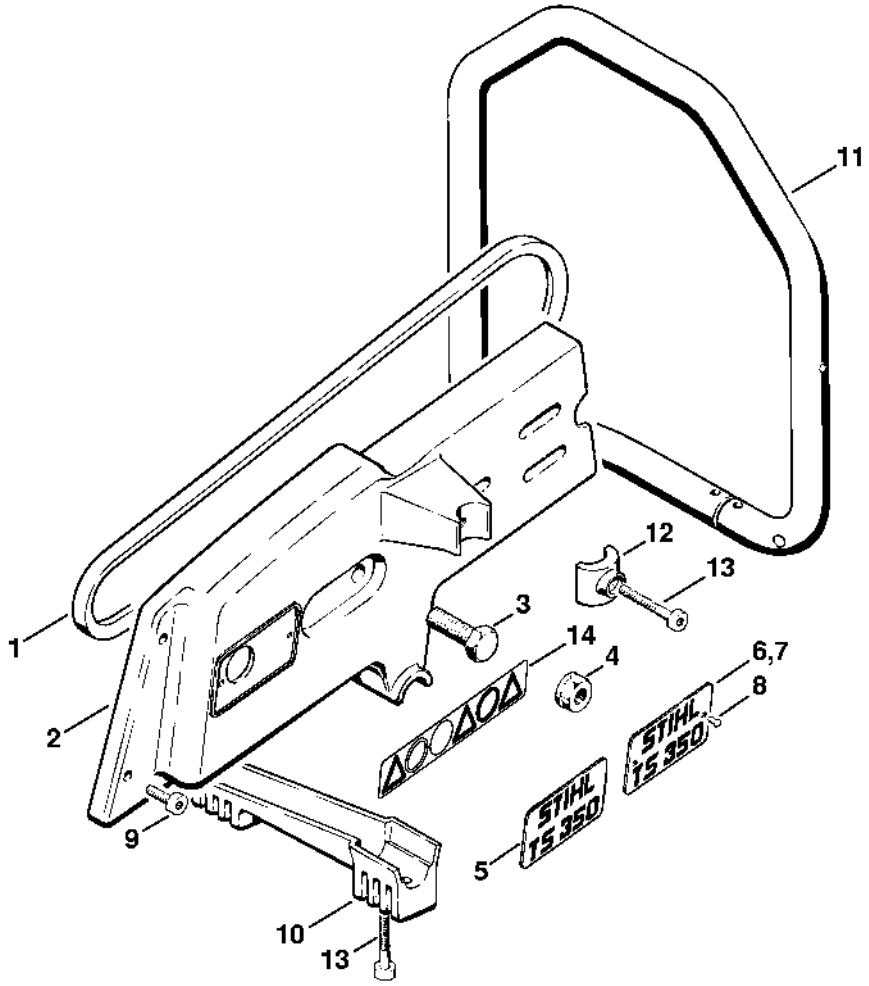

330ET058 GM

Palier avec pièce de protection

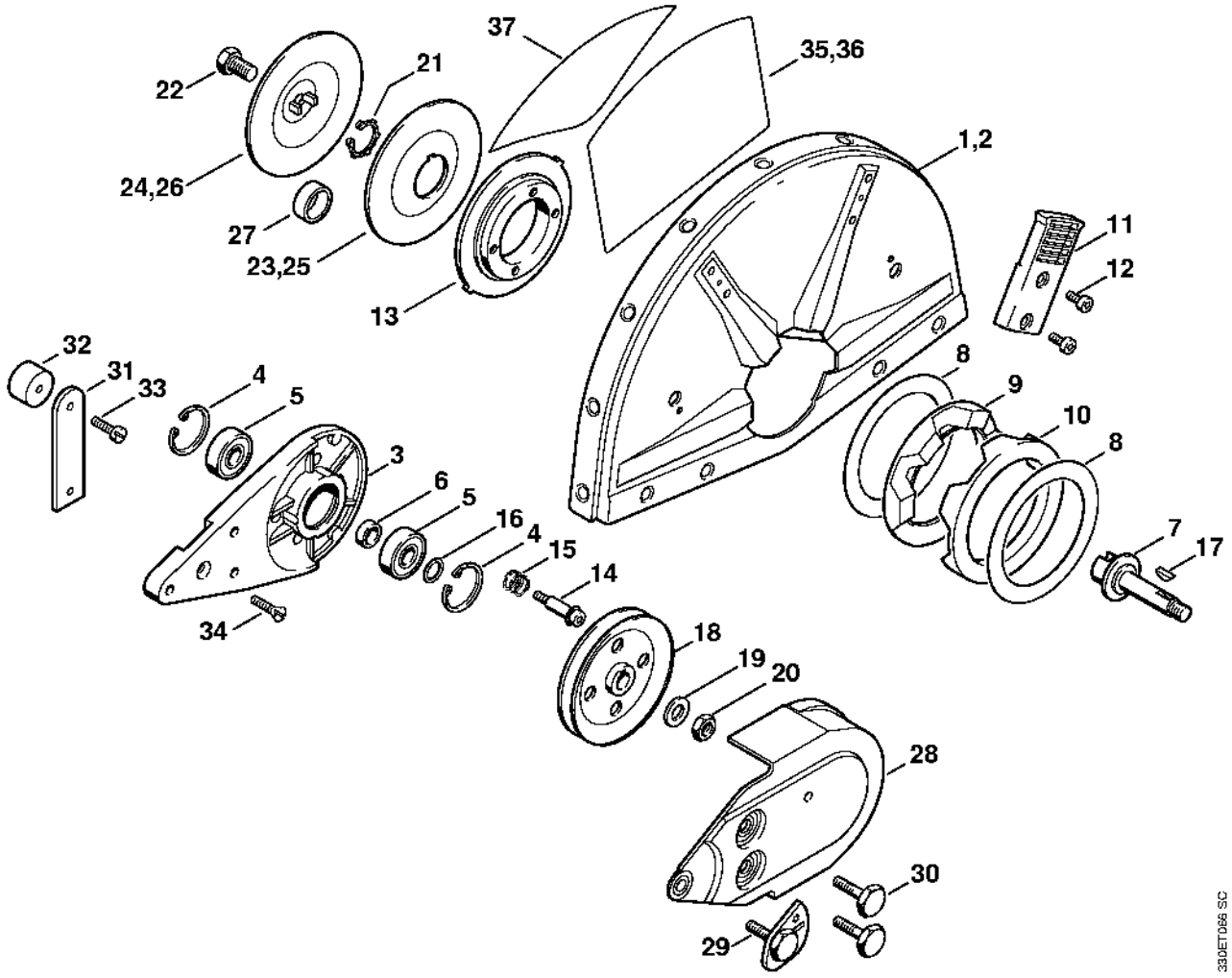

Raccordement d'eau

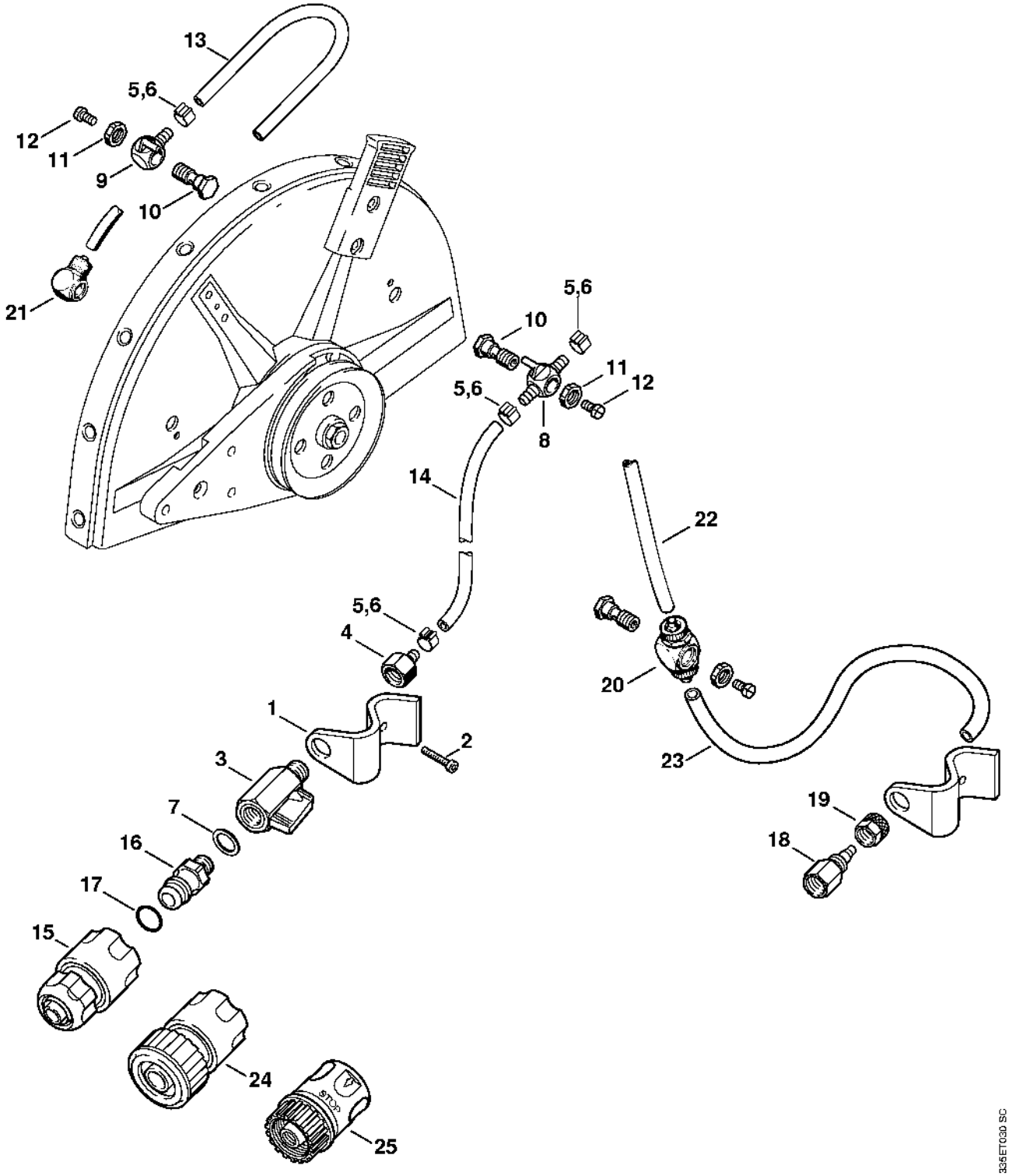

Chariot de découpeuse, Pare-éclaboussure

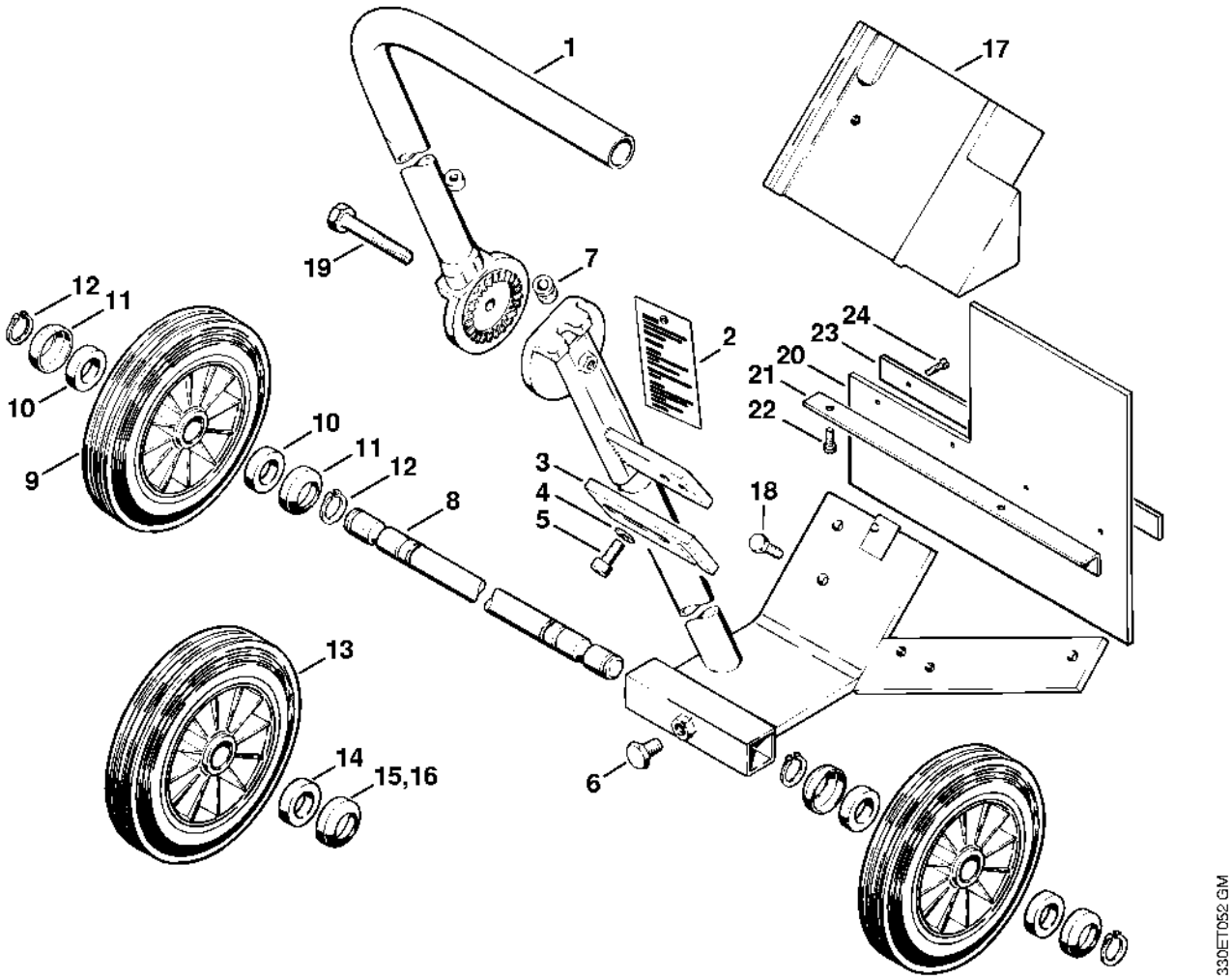

Chariot de découpeuse, Kit indicateur de sens de coupe

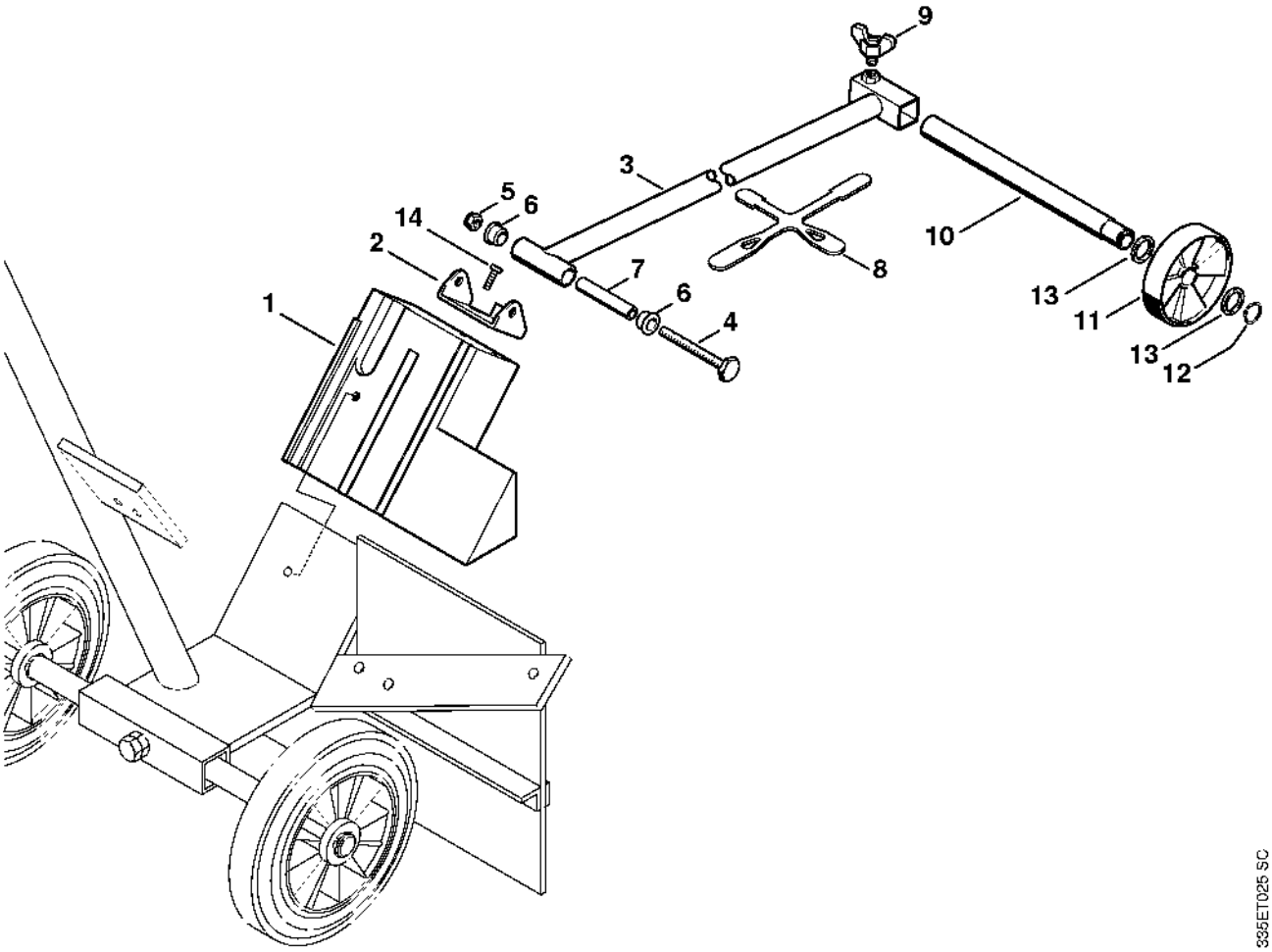

Limiteur de profondeur de coupe, Chariot de découpeuse

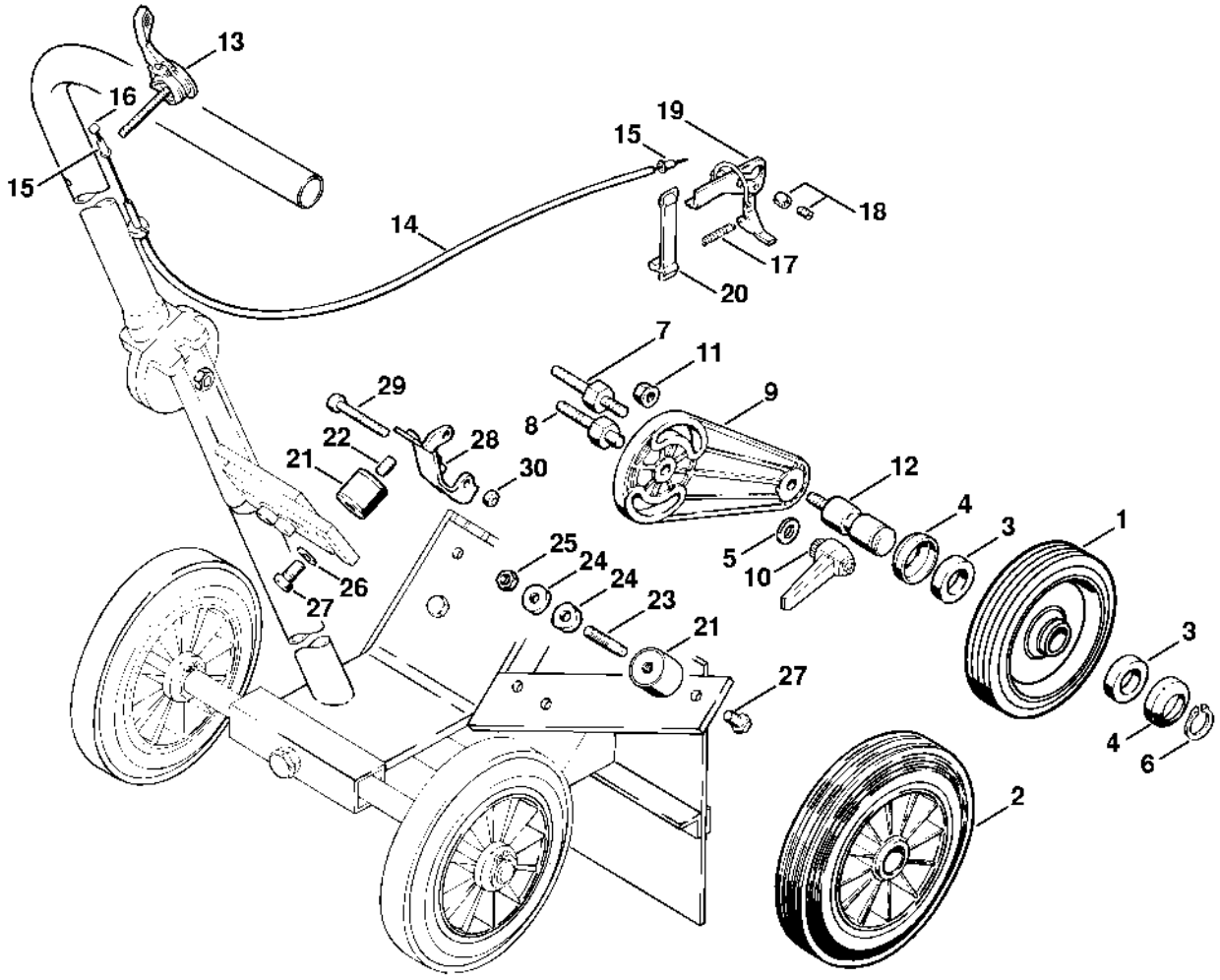

Réservoir d'eau

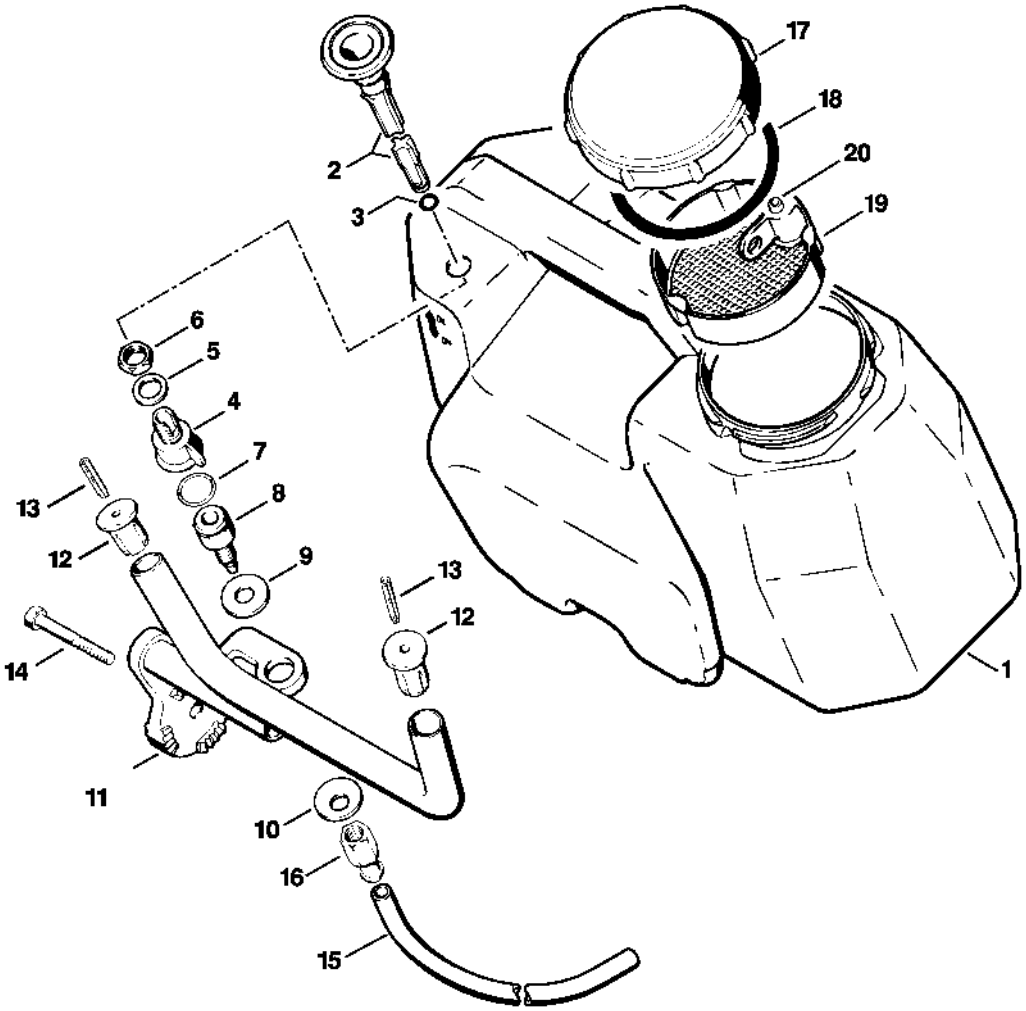

Réservoir d'eau sous pression

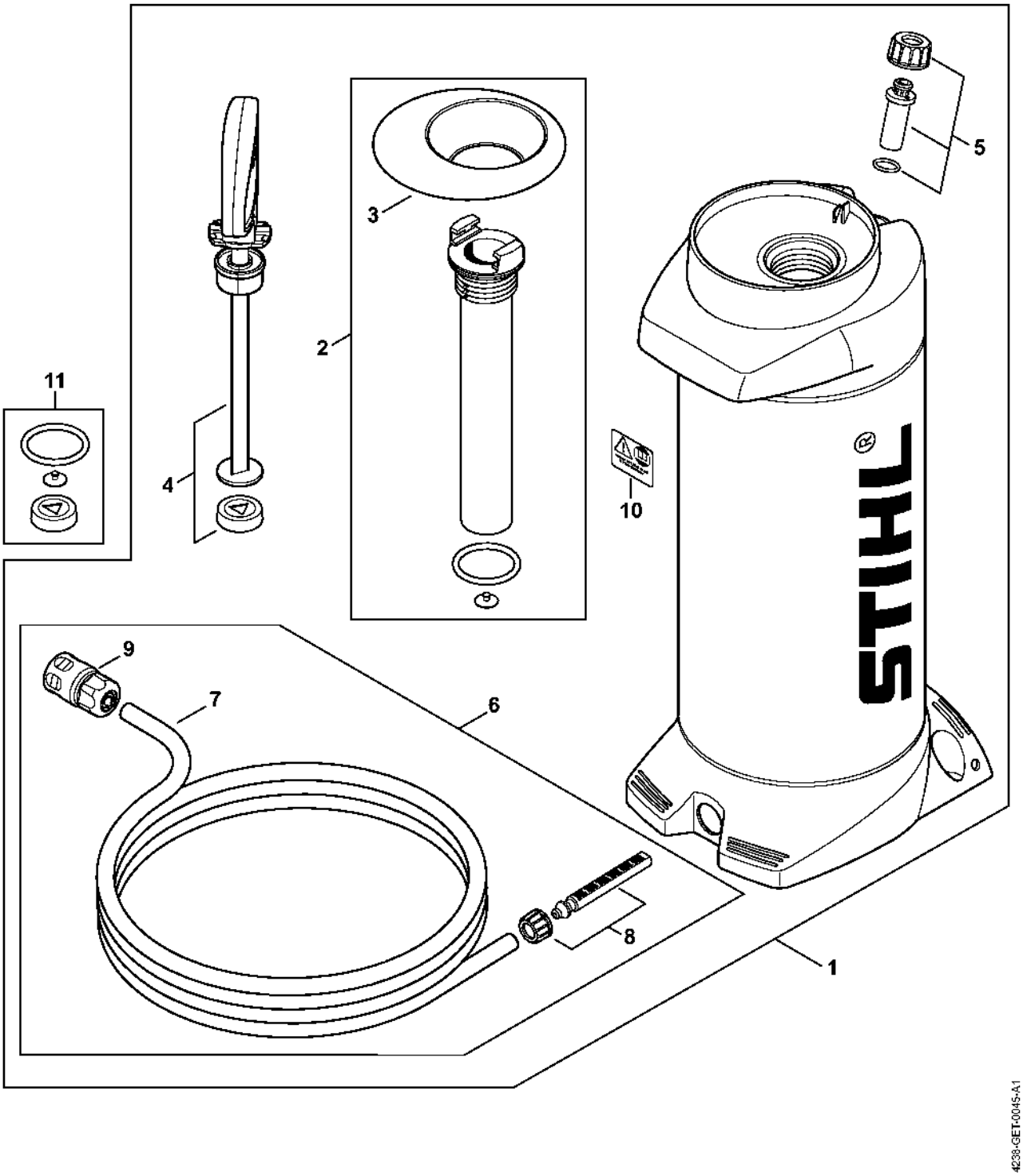

Réservoir d'eau sous pression (28.2010)

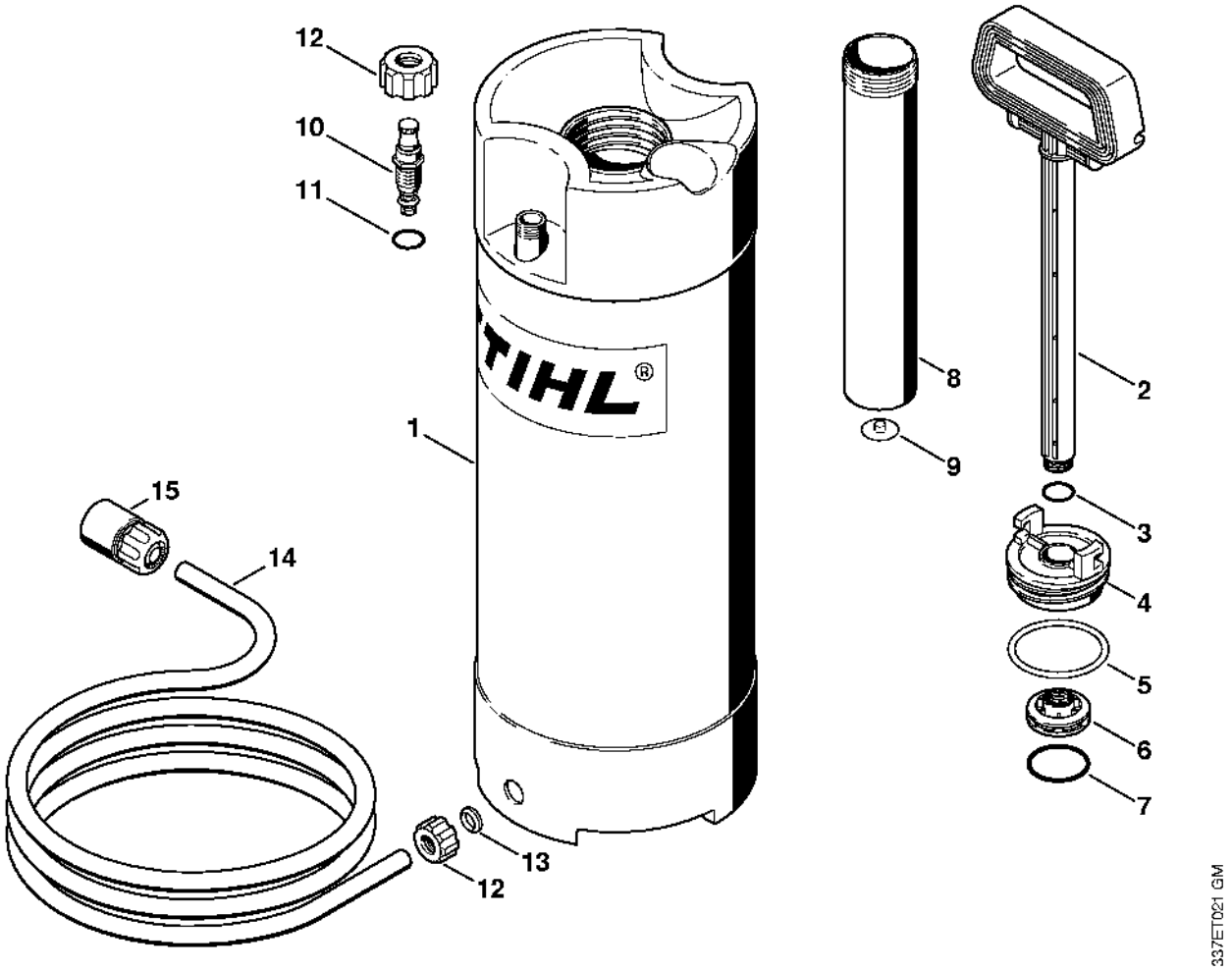

Dispositif d'allumage # X 13 927 613 (04.1985)

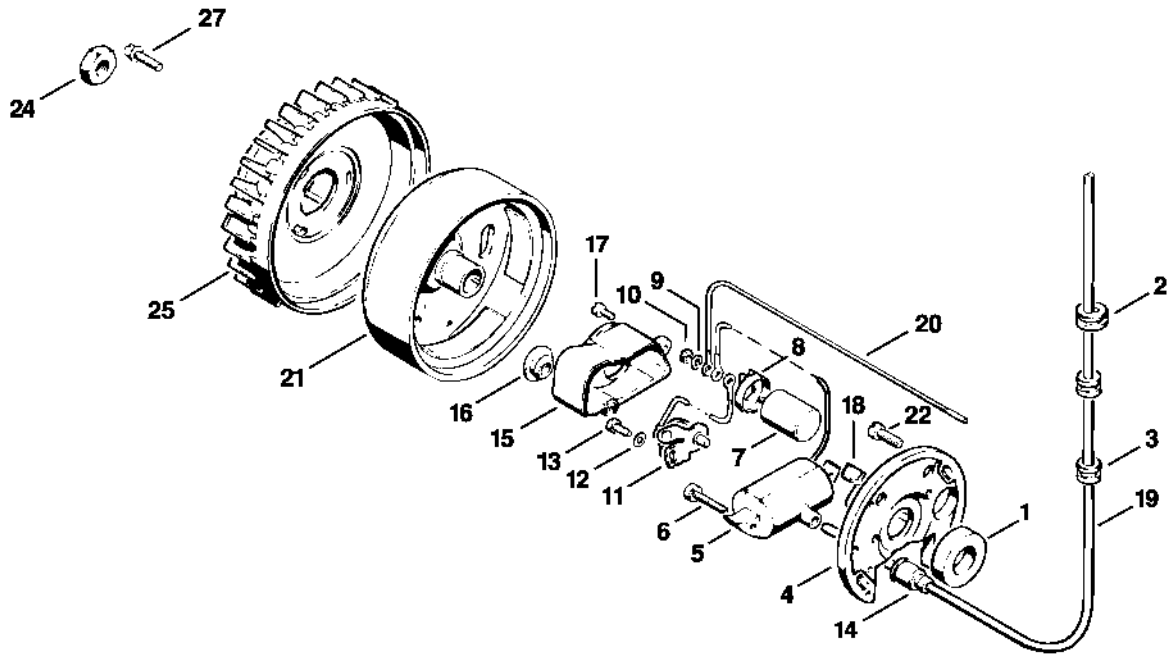

330ET029 L

Raccordement d'eau (38.1995)

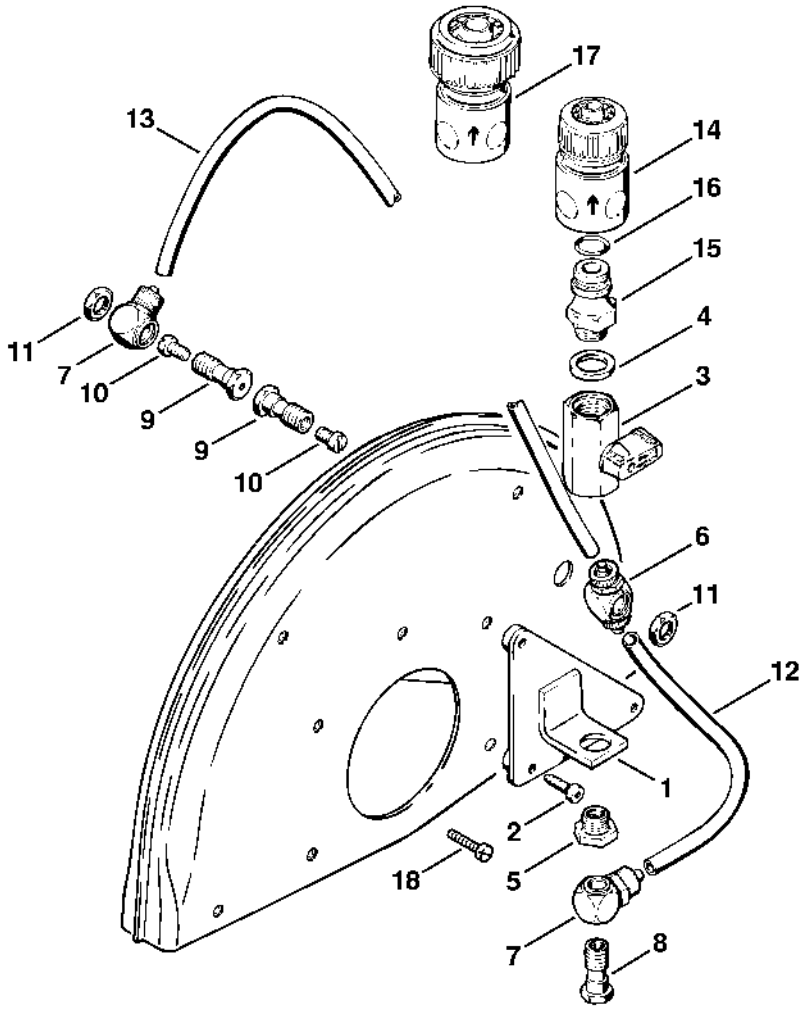

Réservoir d'eau sous pression (23.1996)

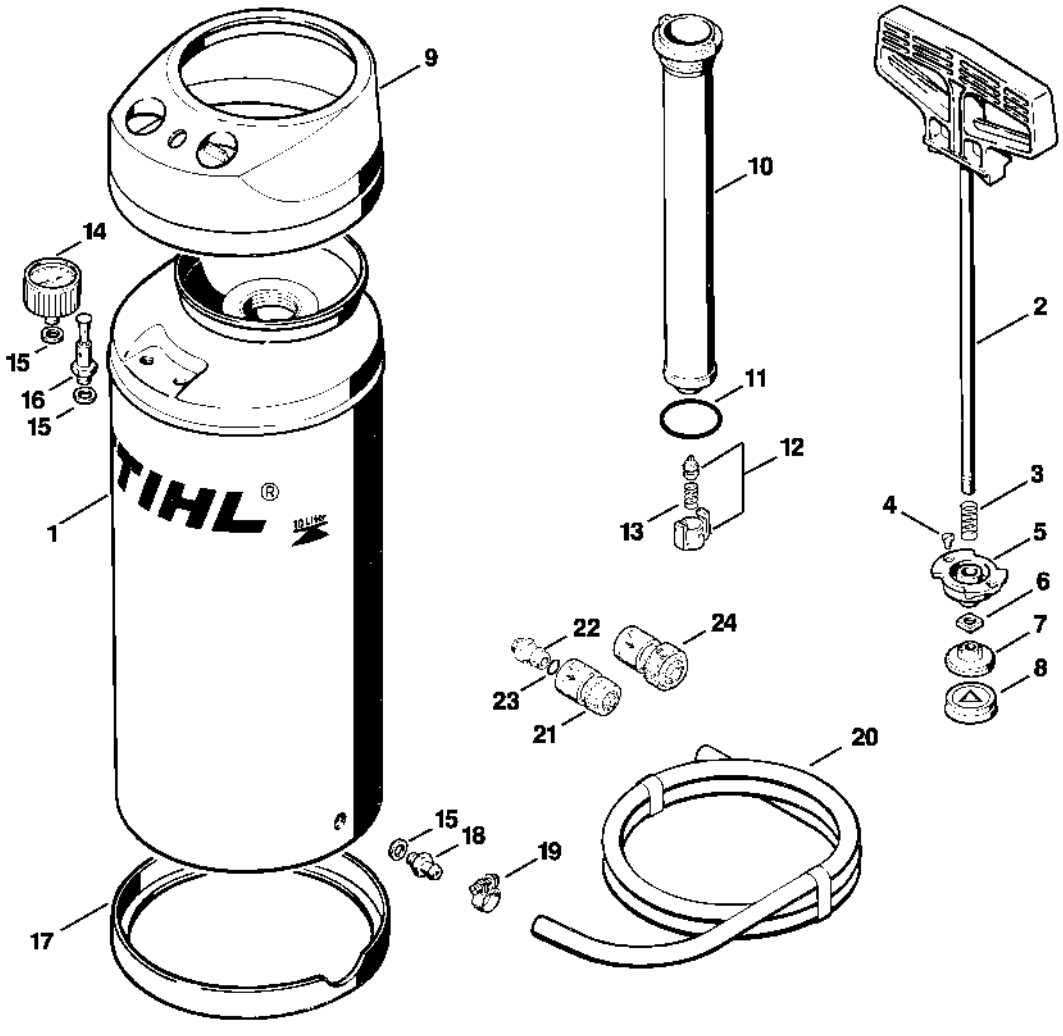

Palier avec pièce de protection (38.1995)

