Stihl
SH 86

Rozkres je dokumentace výrobce (© příslušný výrobce) a slouží k identifikaci dílů. Pro výběr dílu se vždy řiďte katalogovým číslem.

SH 86: Carter, Cylindre

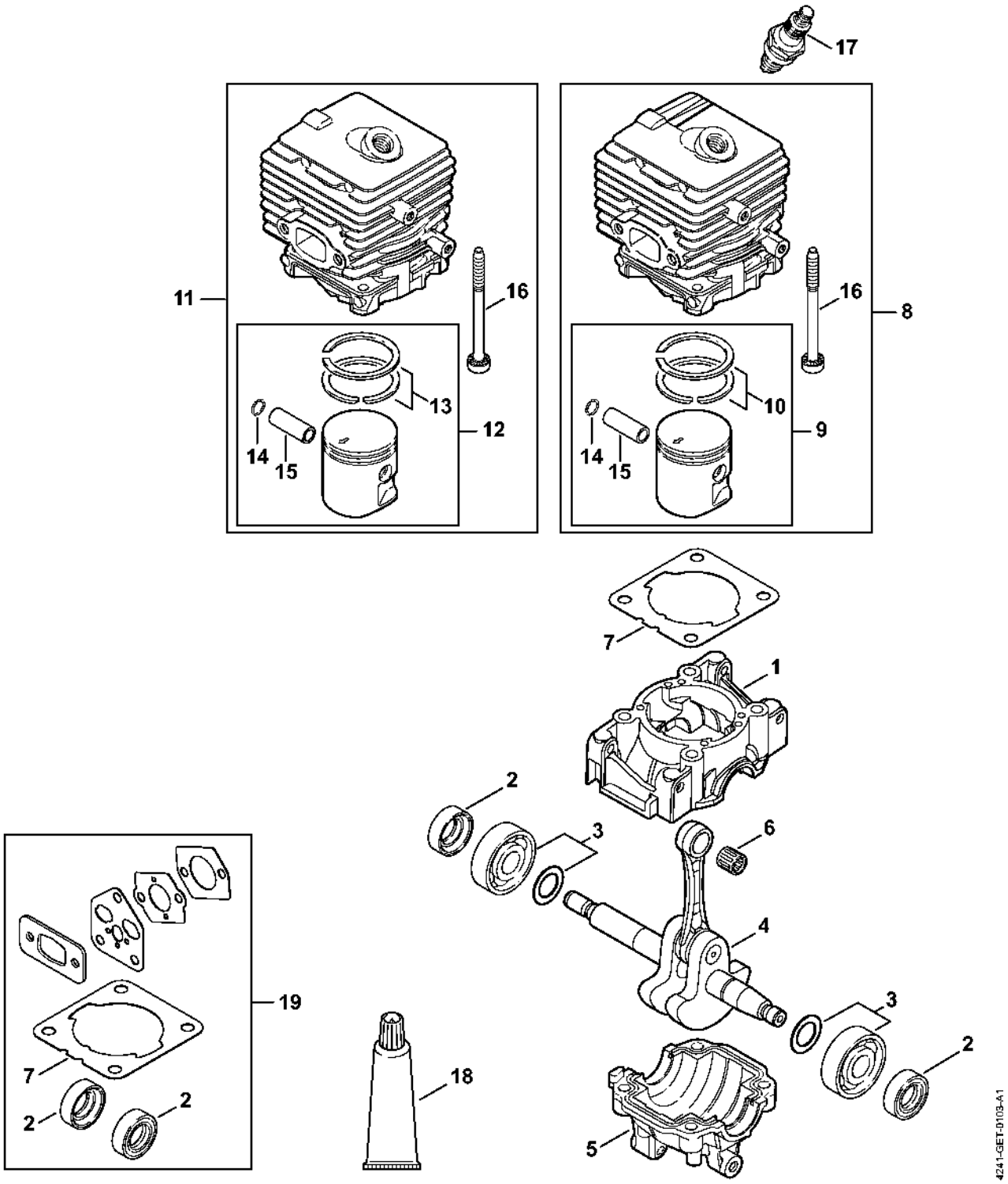

Dispositif d'allumage, Silencieux

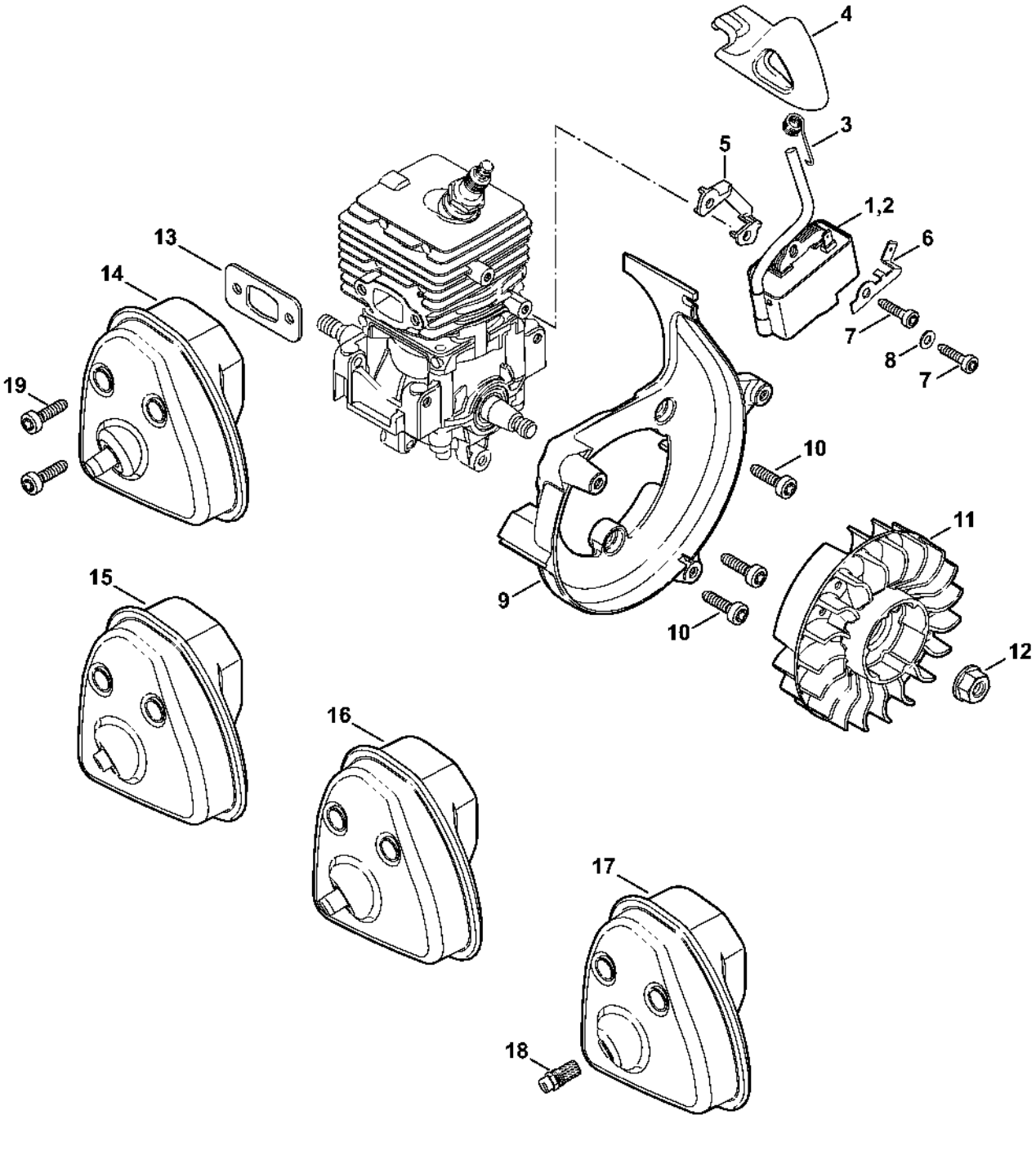

SH 56, SH 86: Filtre à air HD, Bride intermédiaire

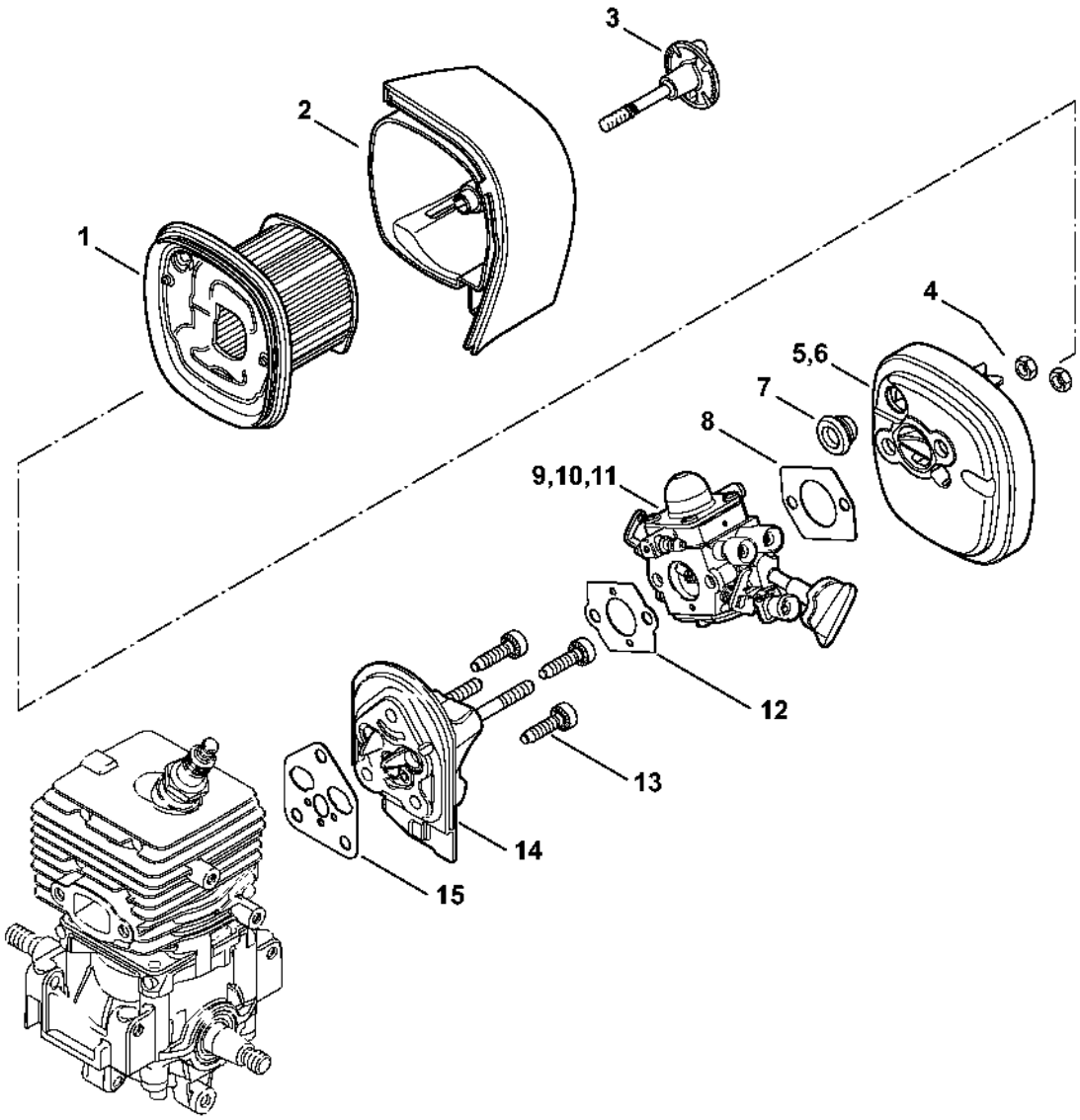

4241-GET-0011-A1

Dispositif de lancement

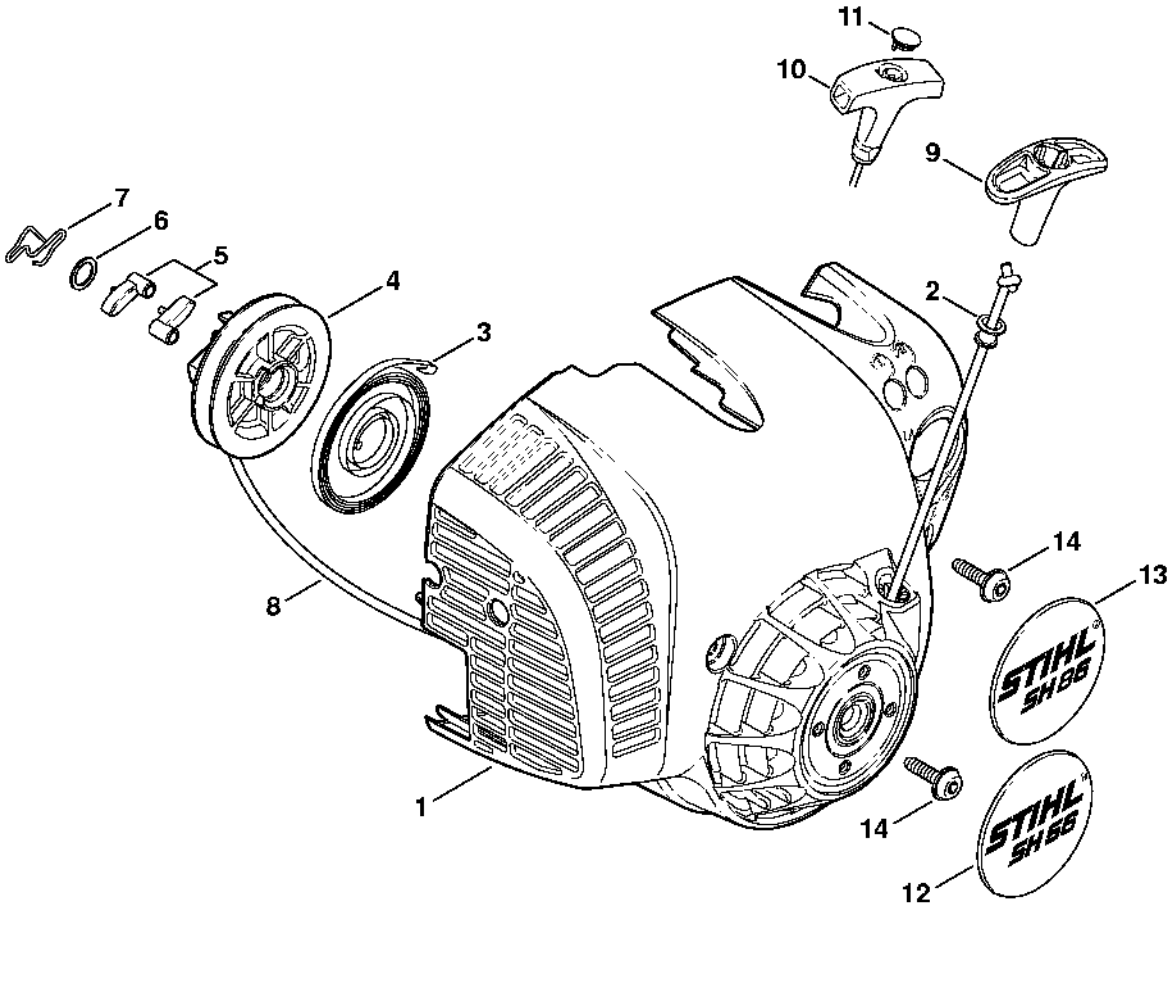

Carburateur 4241/23

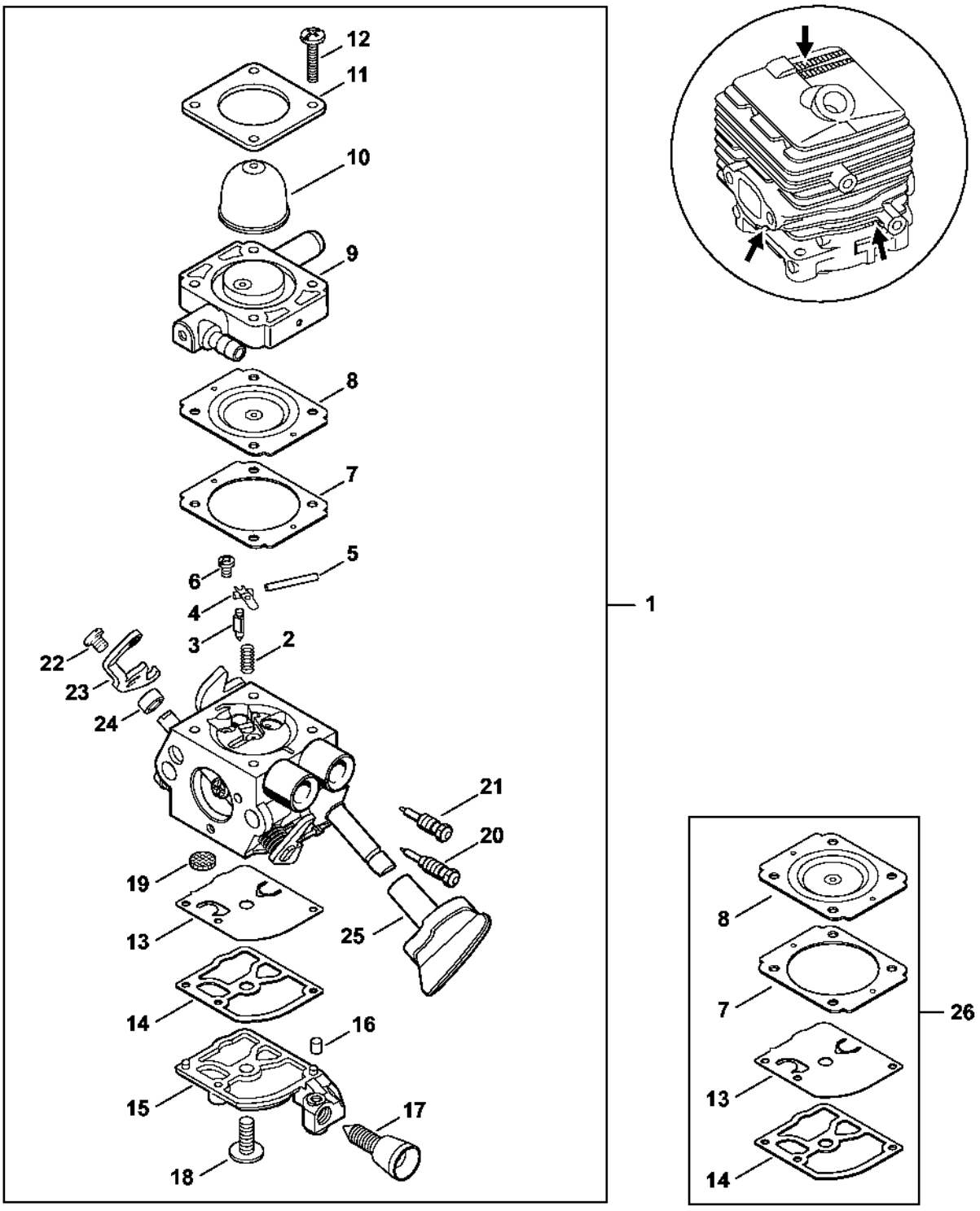

Carburateur C1M-S261 (037.2018)

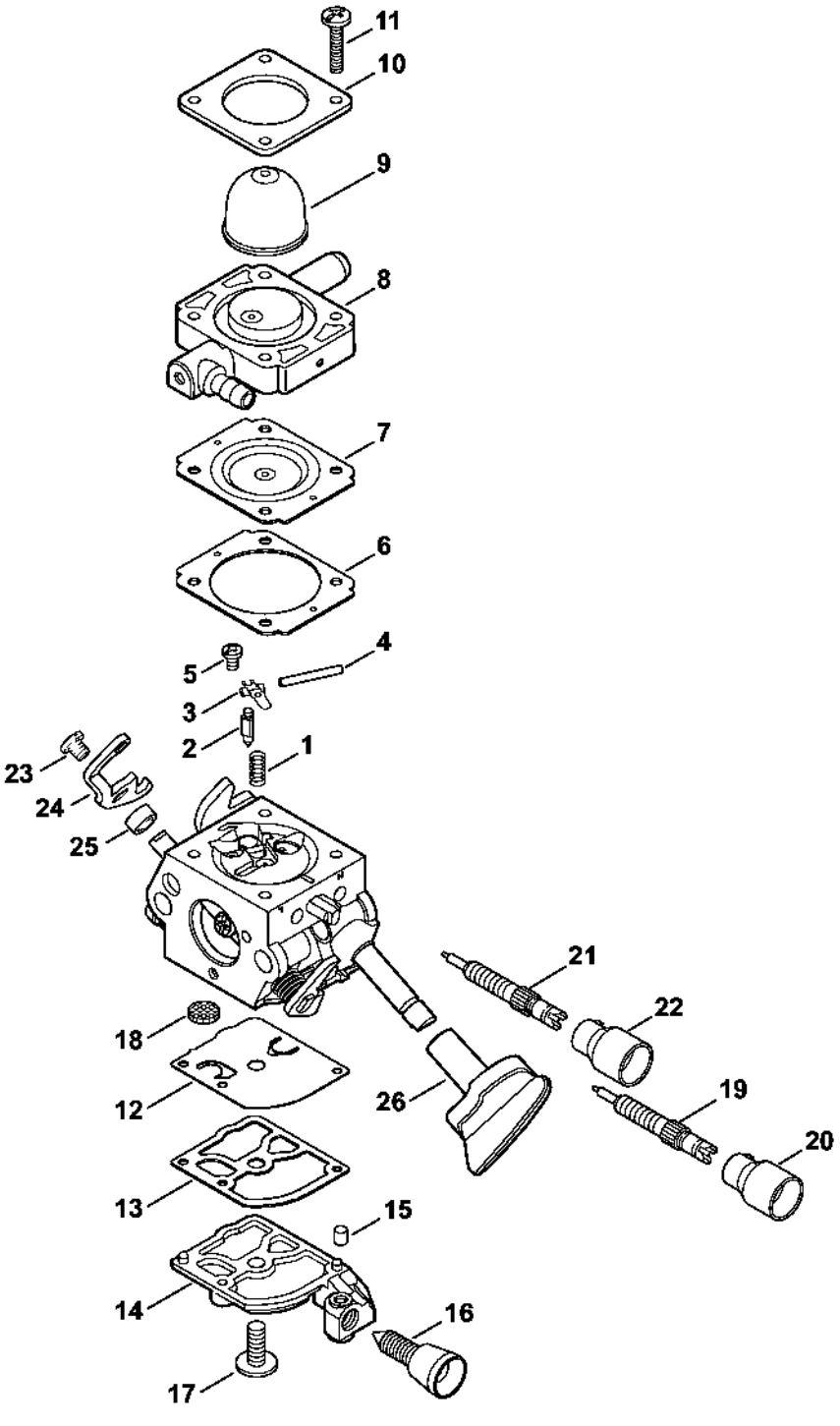

Carter de turbine extérieur, Turbine

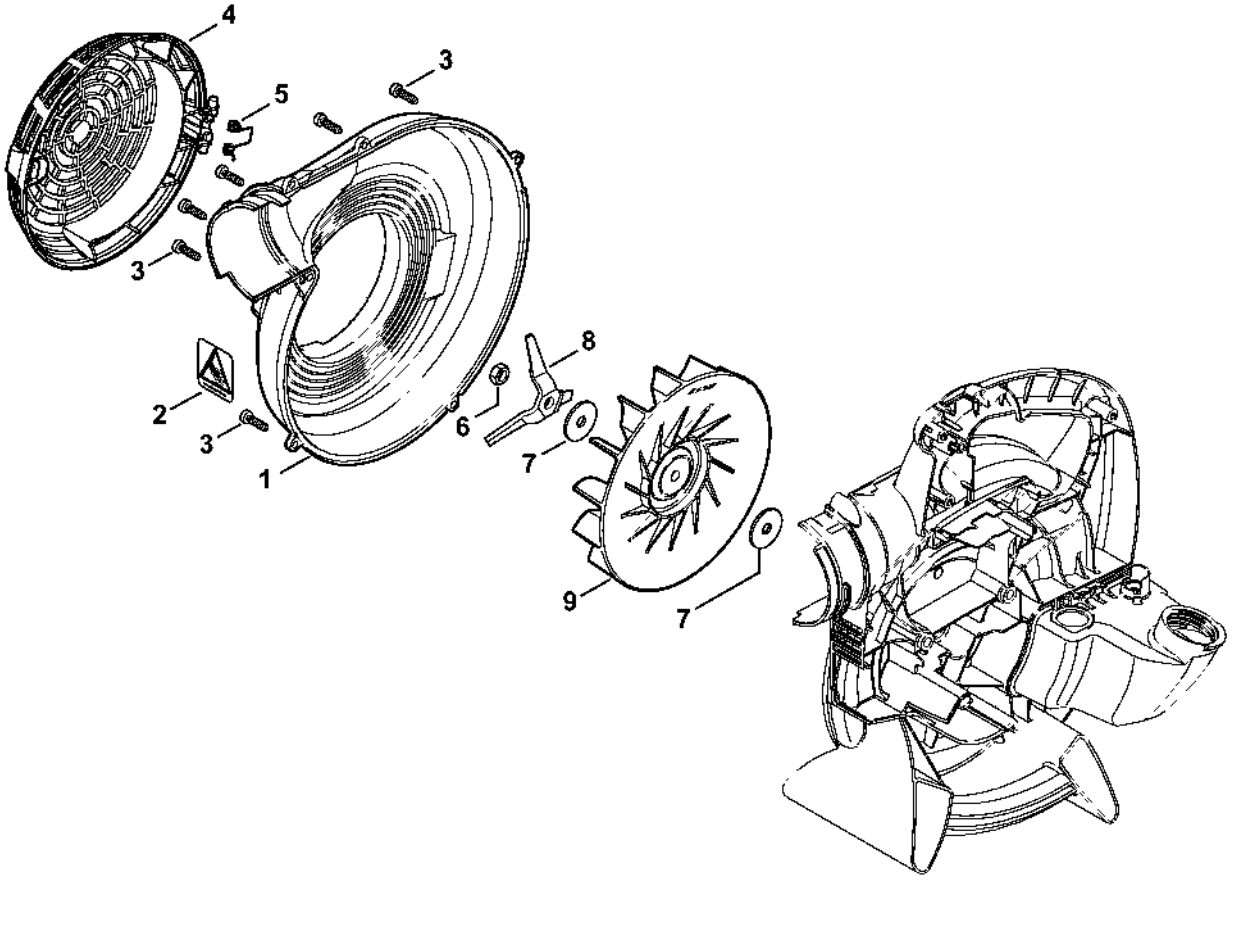

Carter de turbine intérieur SH 86

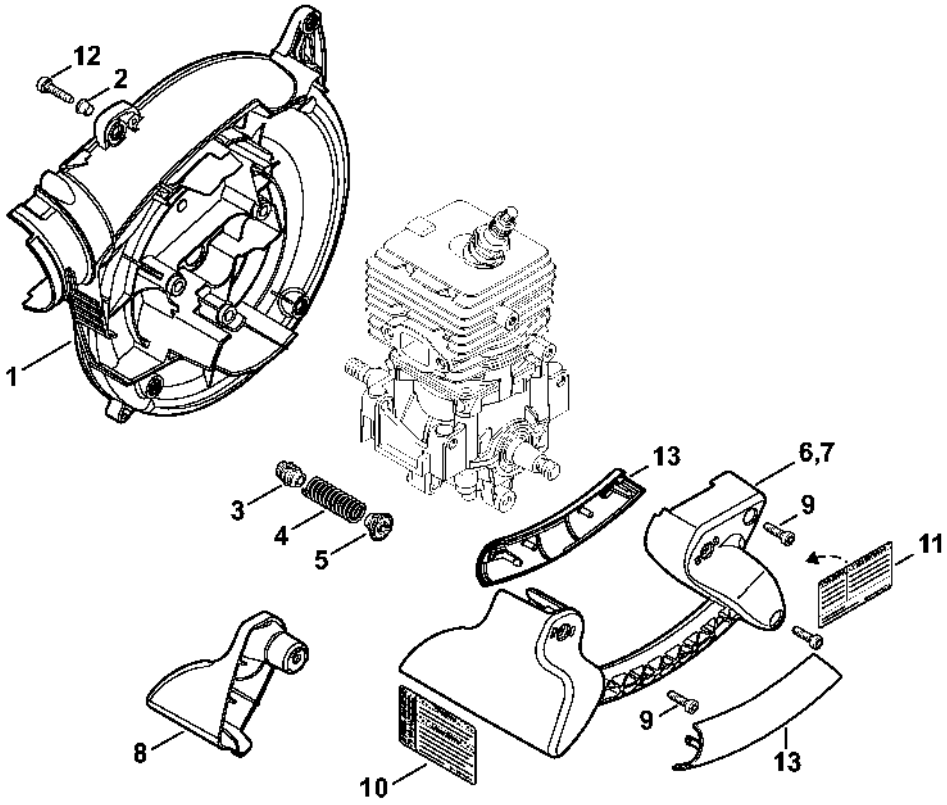

Cadre de poignée SH 86

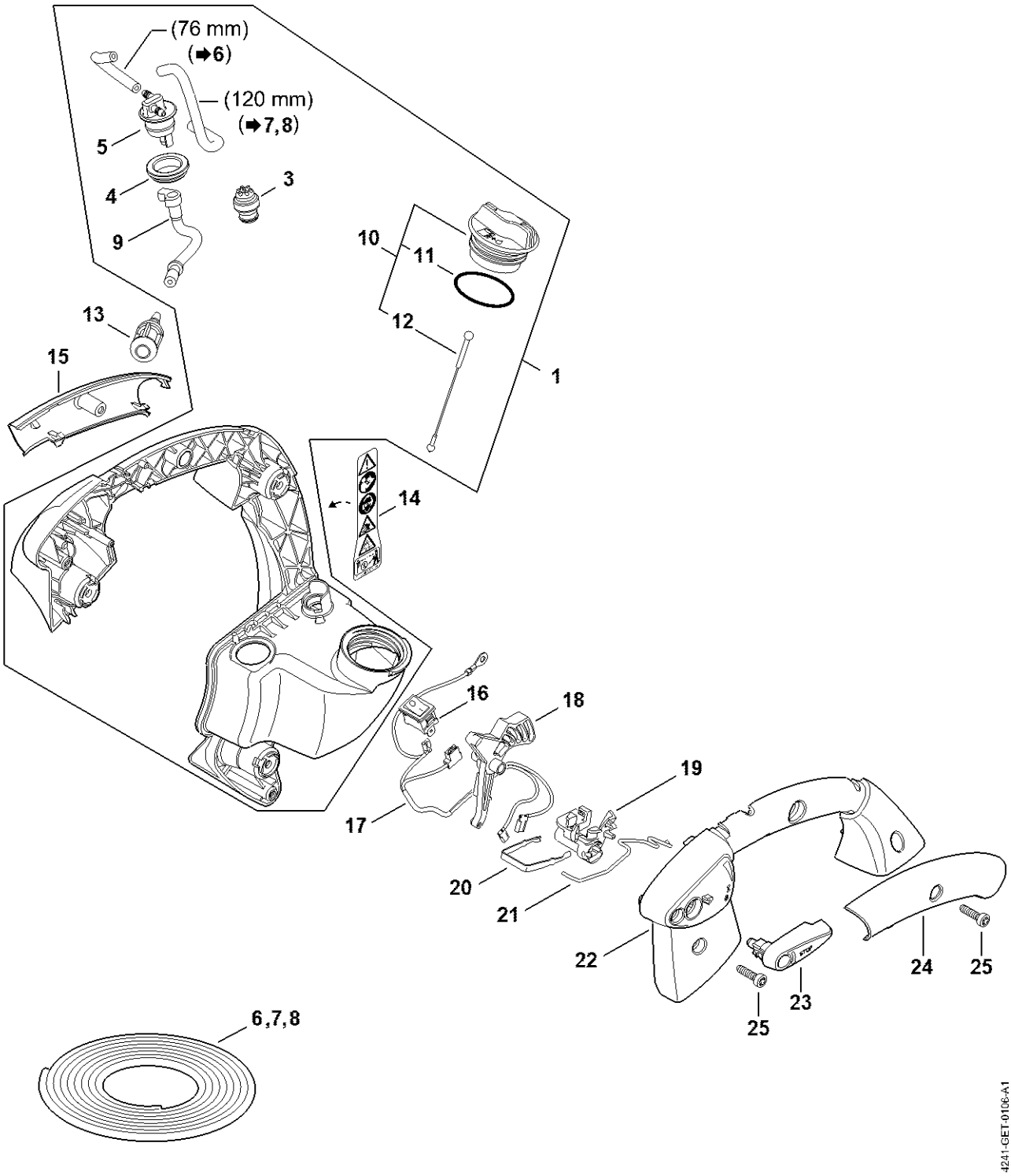

Buse, Dispositif d'aspiration

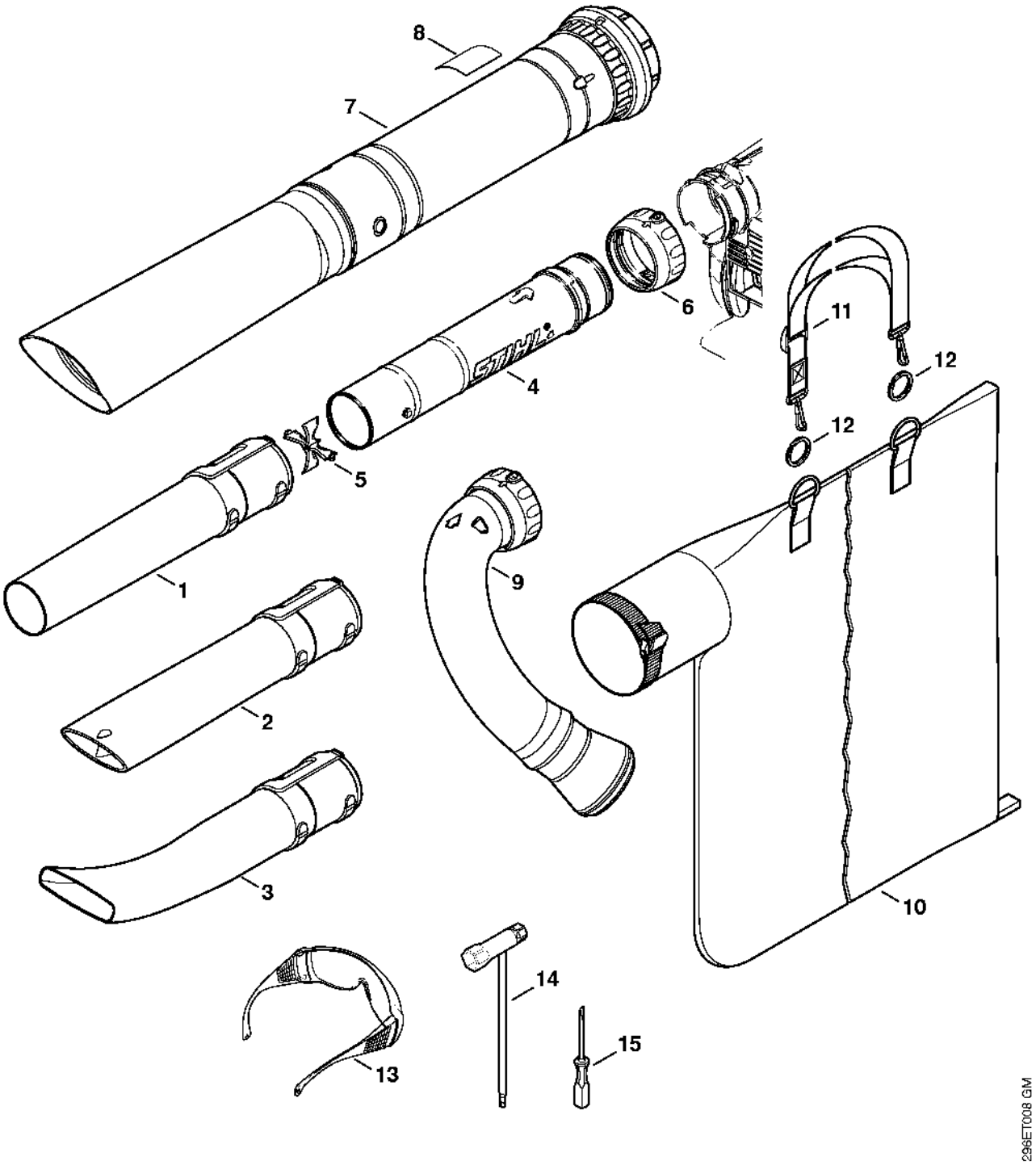

Nettoyeur de gouttières

