Stihl

SH 85

Rozkres je dokumentace výrobce (© příslušný výrobce) a slouží k identifikaci dílů. Pro výběr dílu se vždy řiďte katalogovým číslem.

Carter, Cylindre

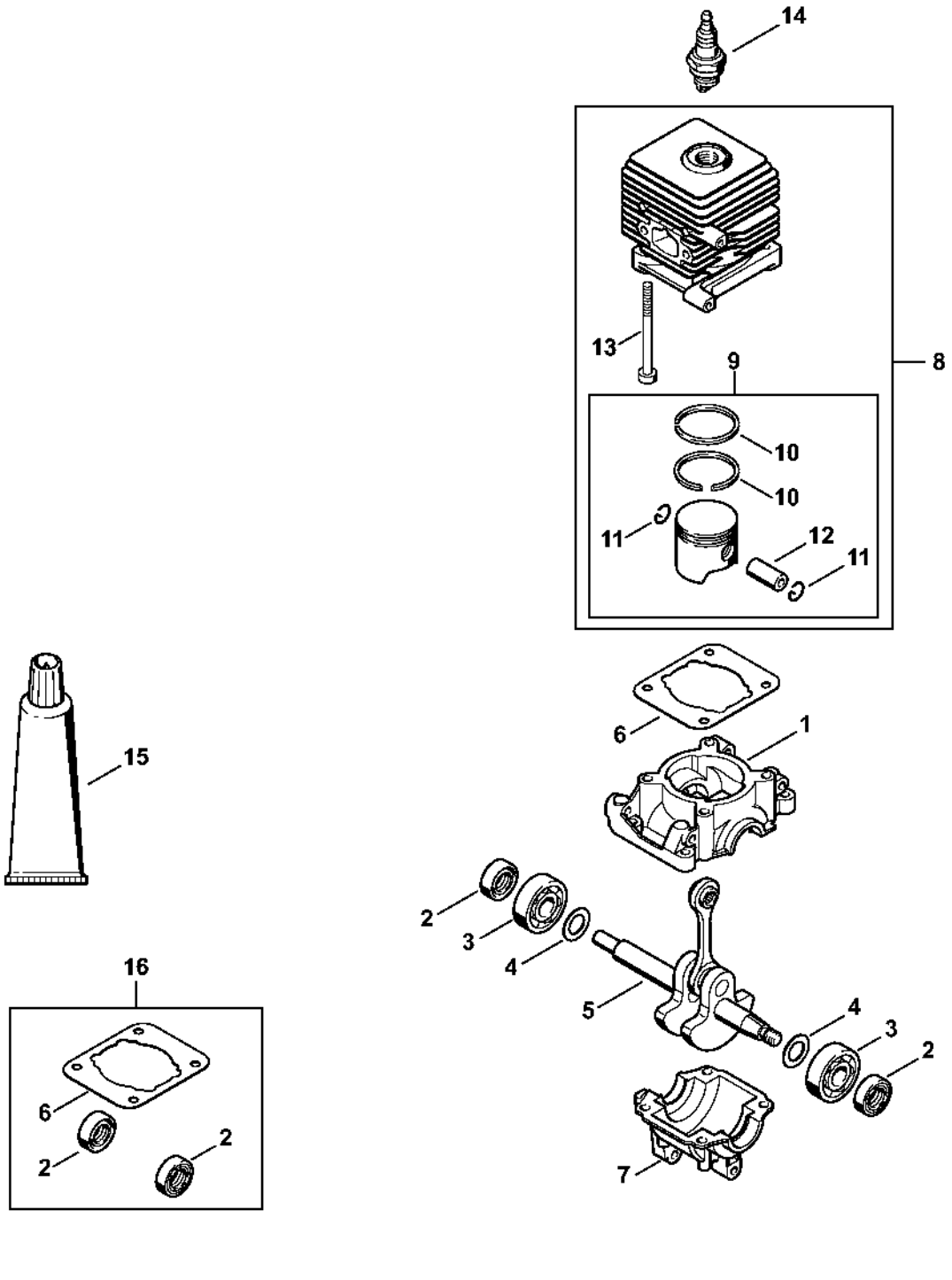

Dispositif d'allumage, Silencieux

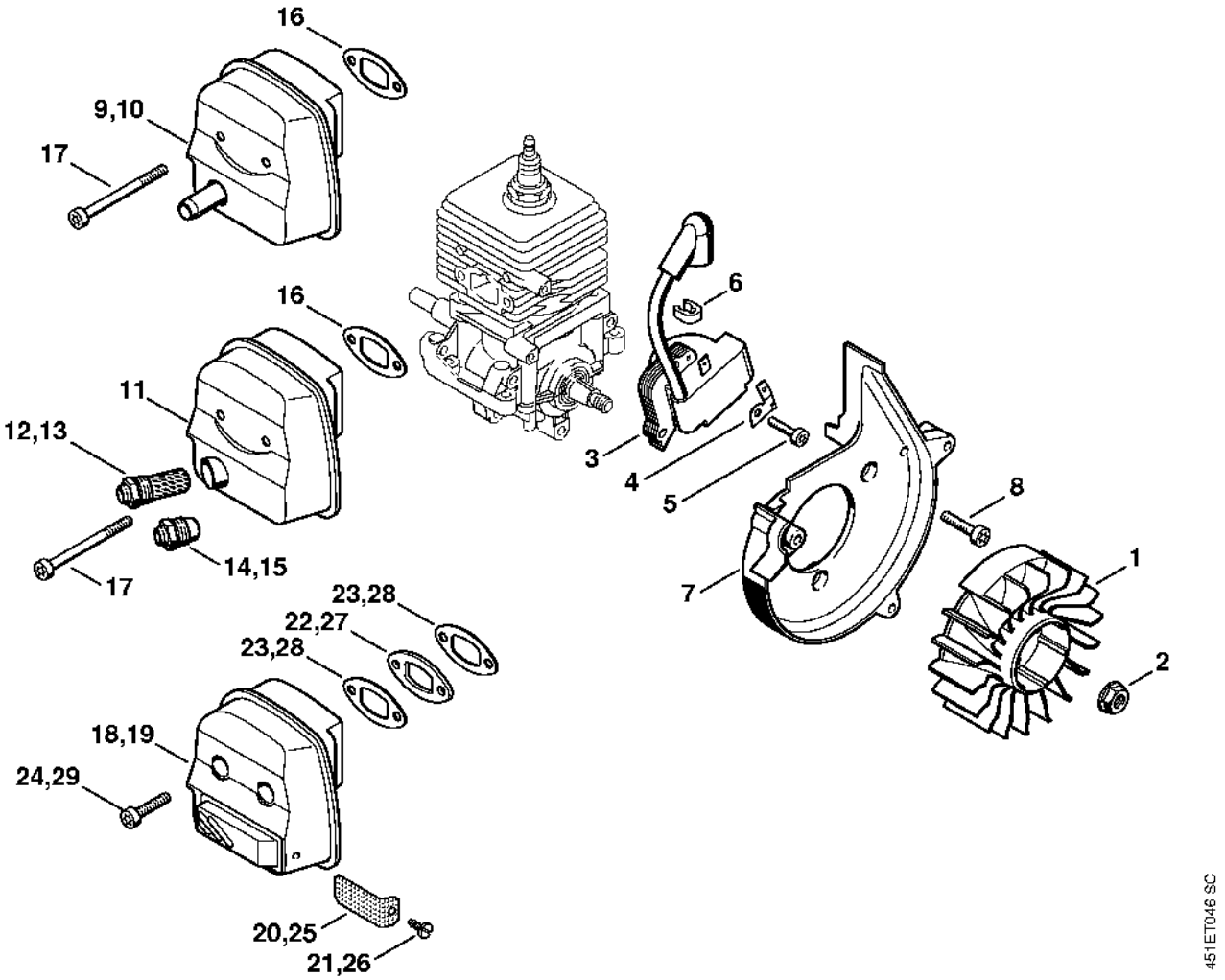

Carburateur, Filtre à air

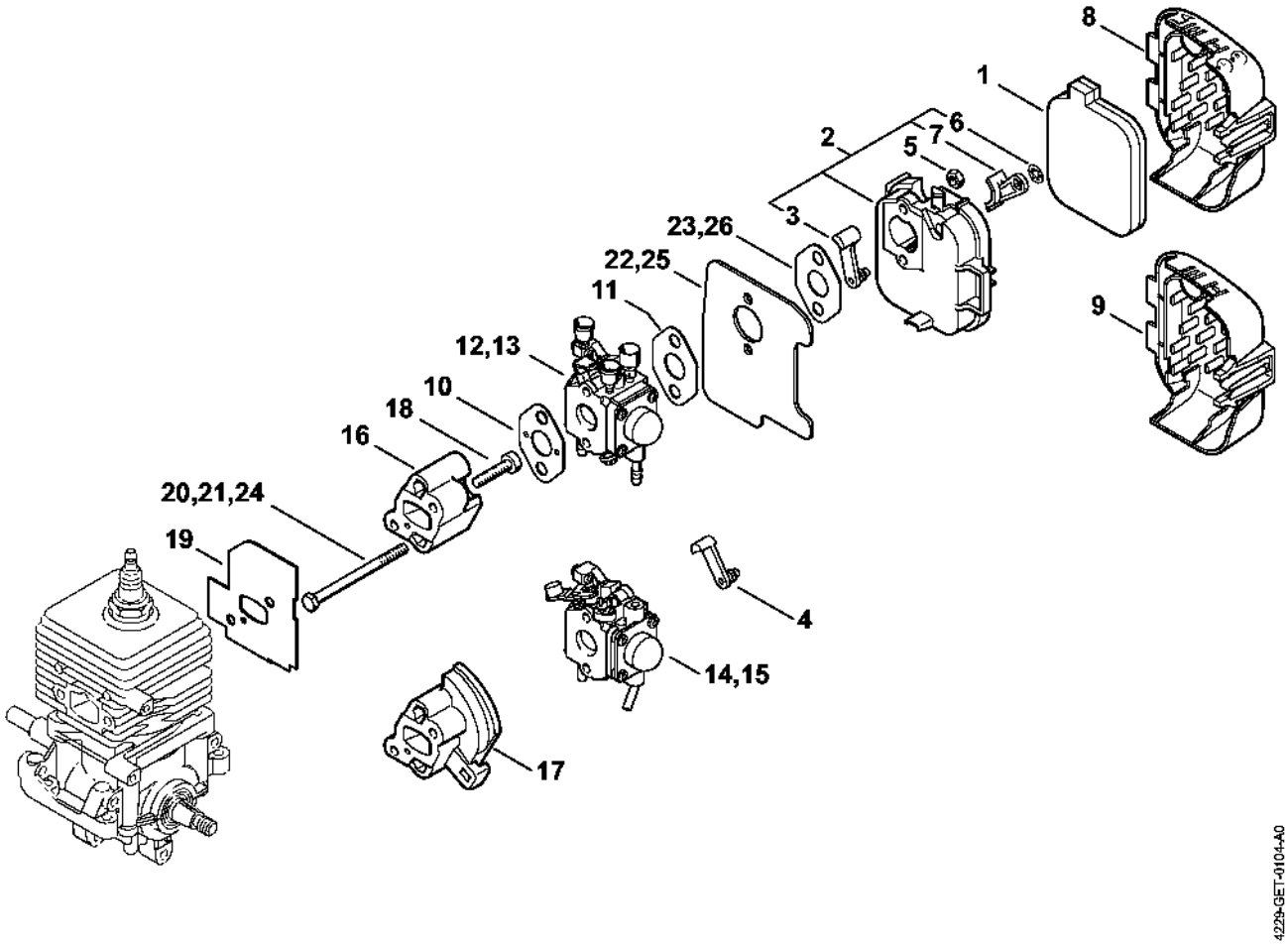

Dispositif de lancement

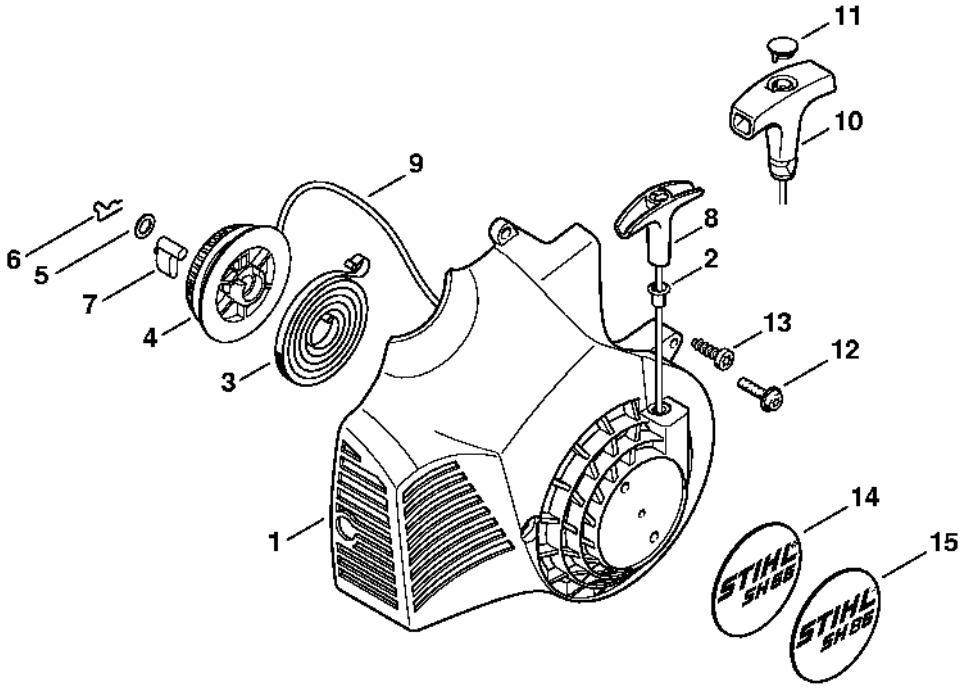

451ET048 SC

Dispositif de lancement

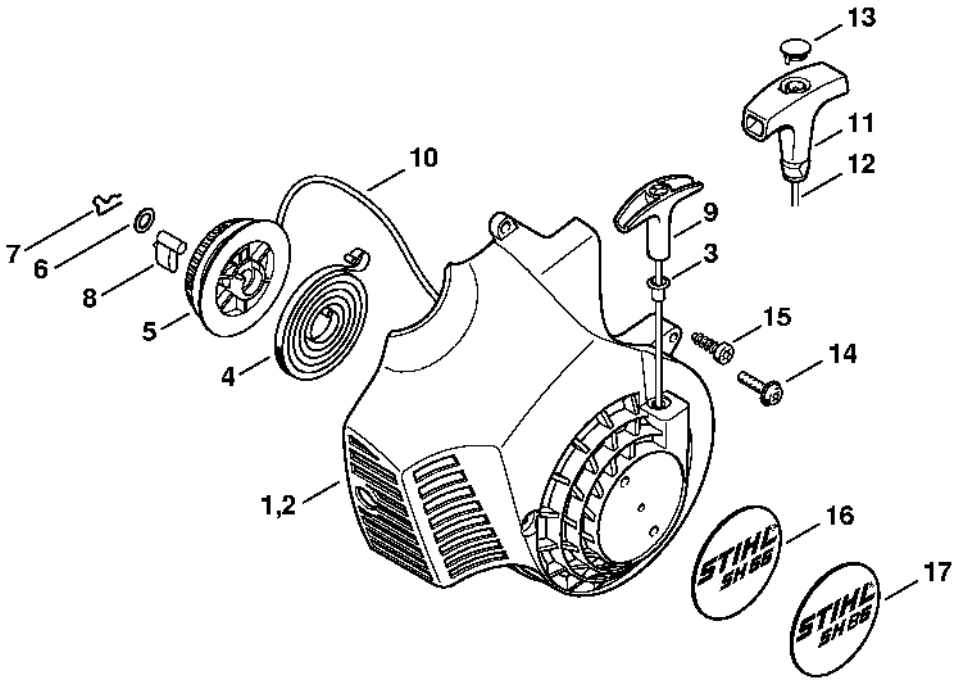

451ET042 SC

Carburateur C1Q-S68

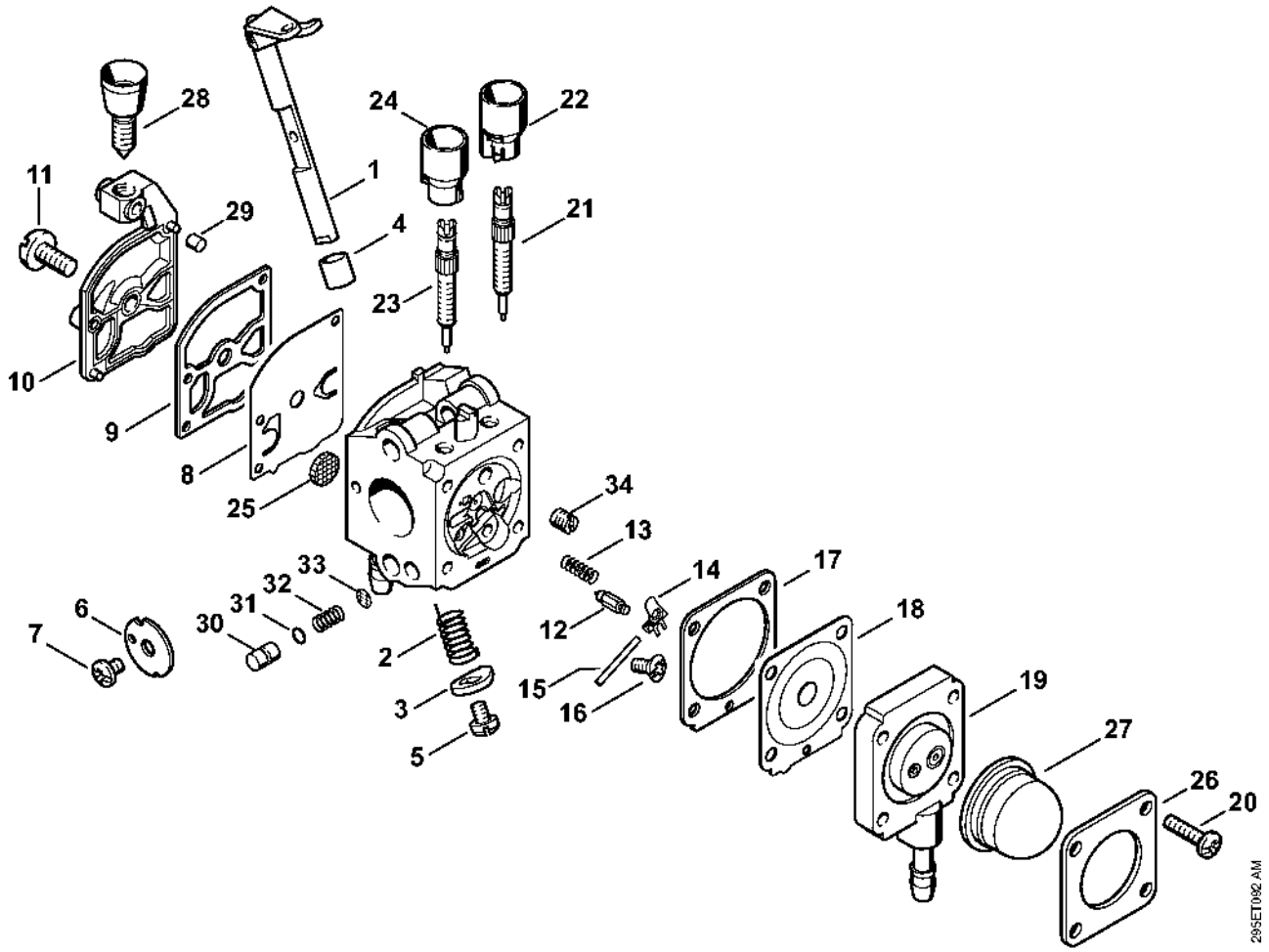

Carburateur C1Q-S64 (18.2002)

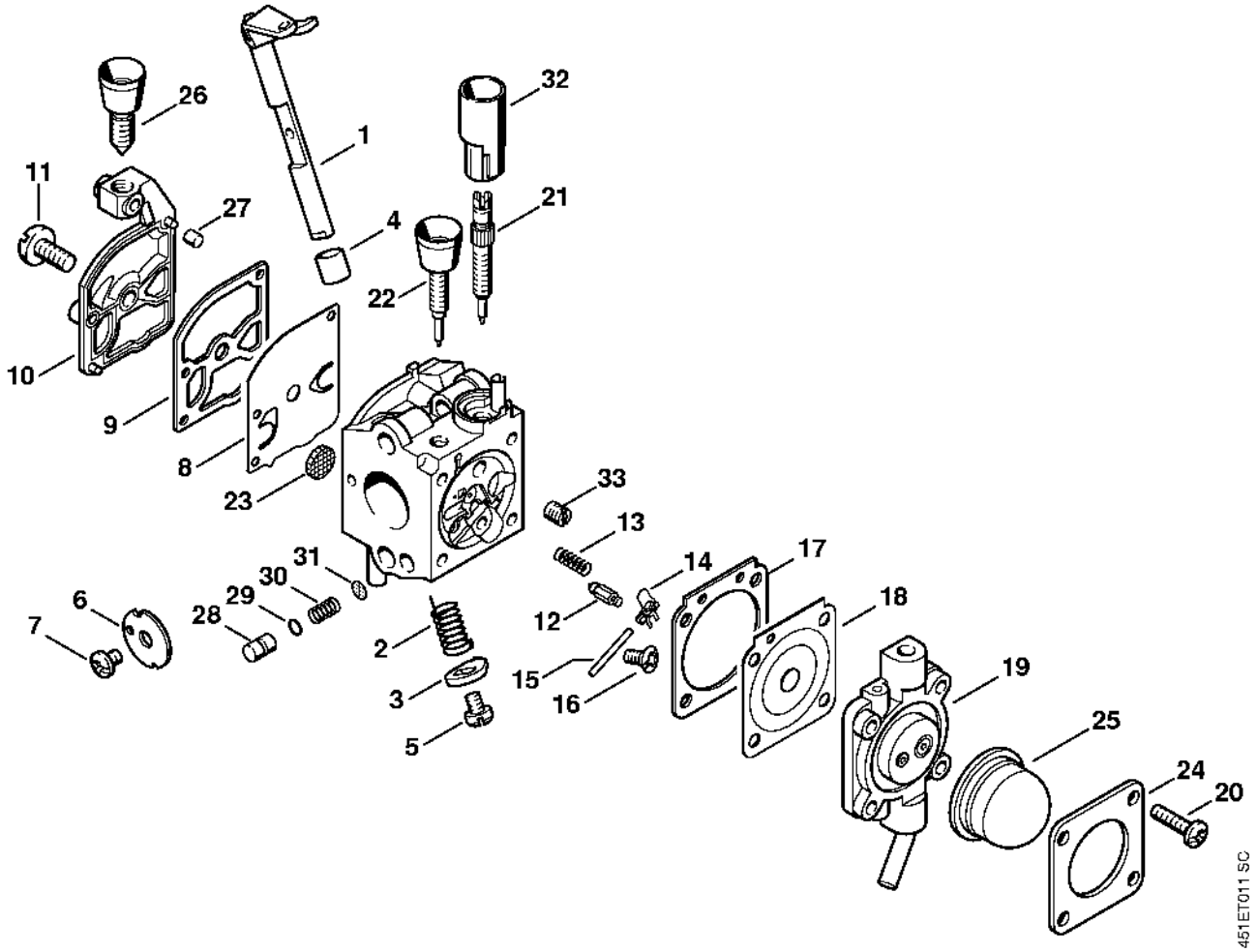

Carburateur C1Q-S55 (04.2001)

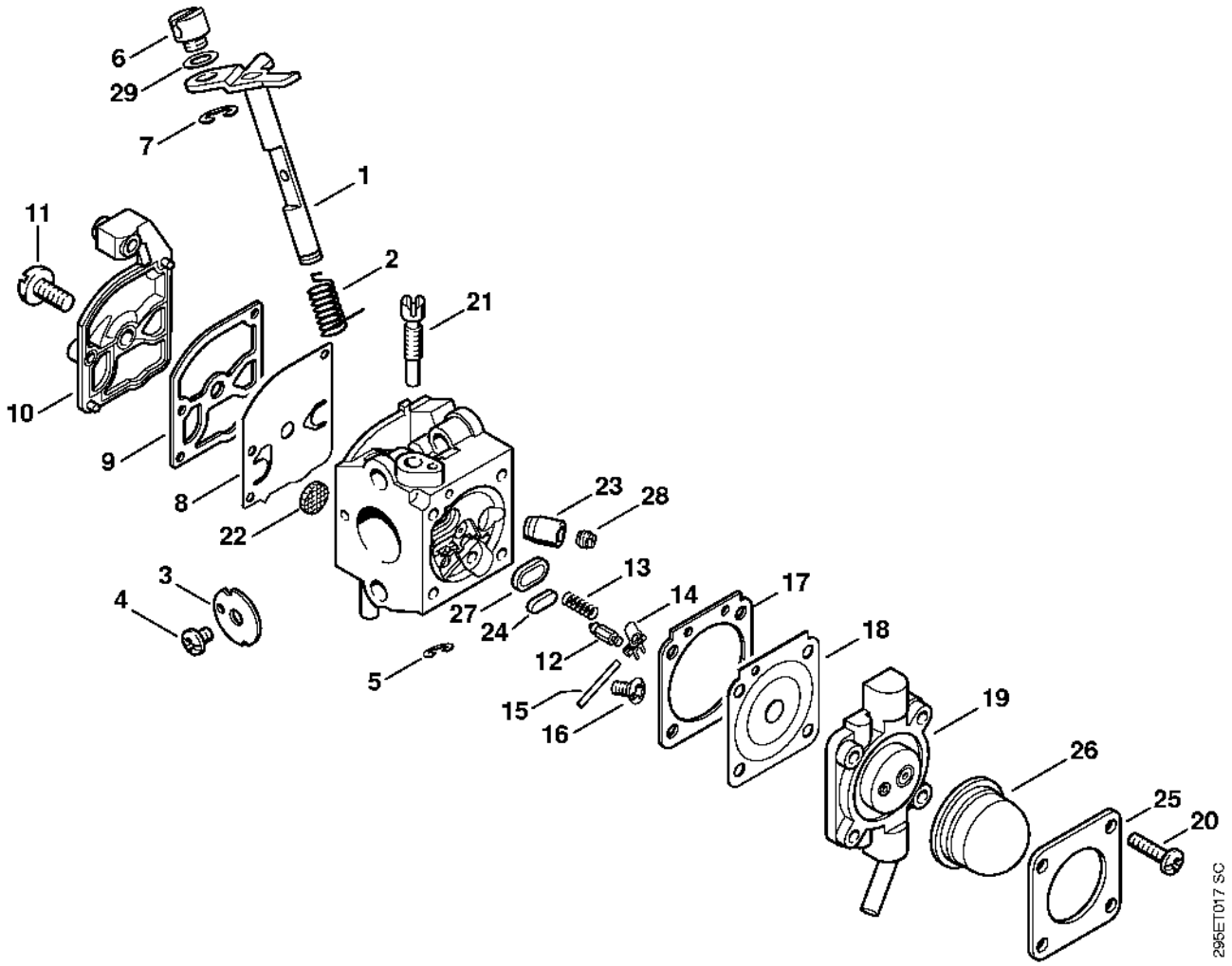

Carburateur C1Q-S50

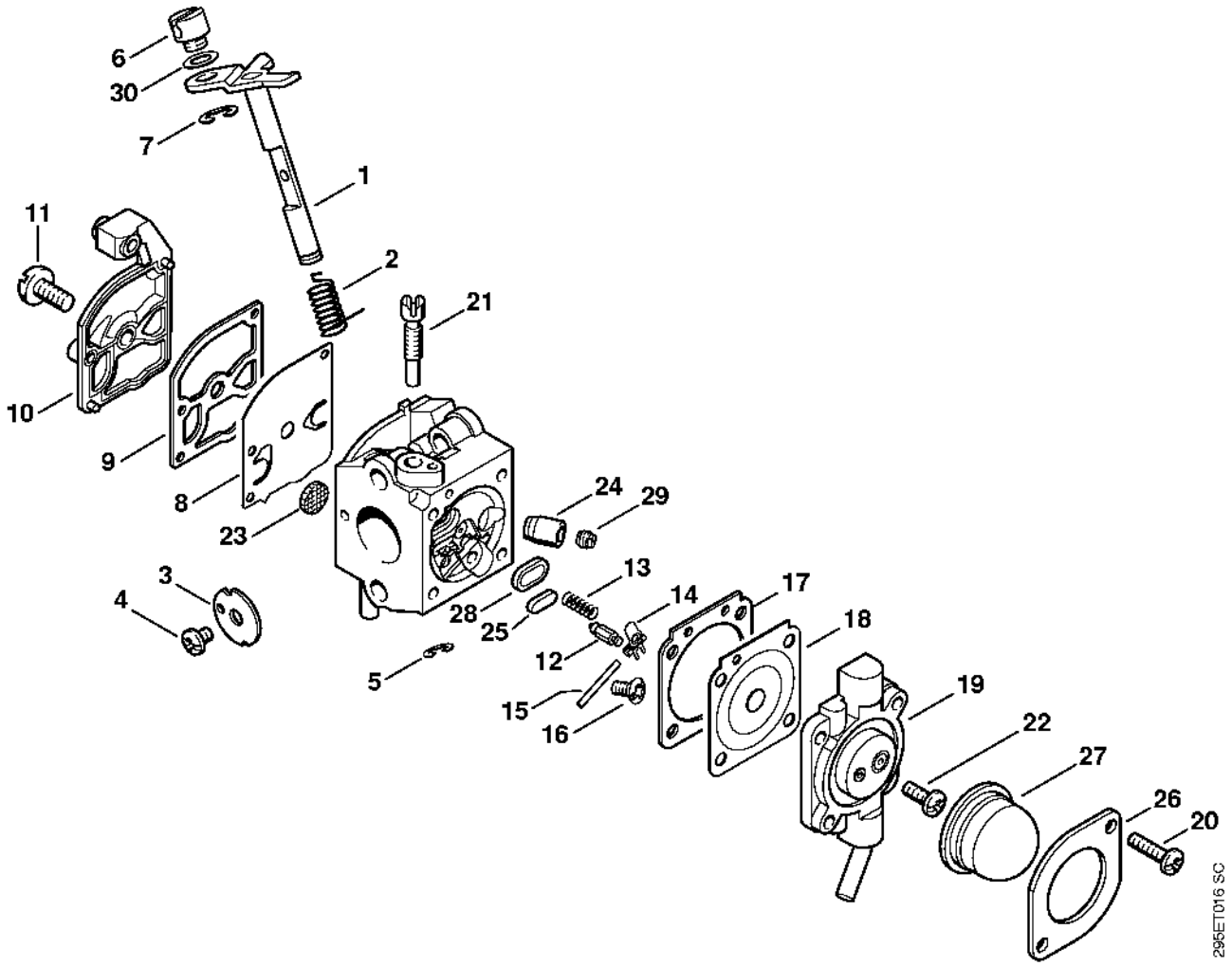

Carter de turbine extérieur, Turbine

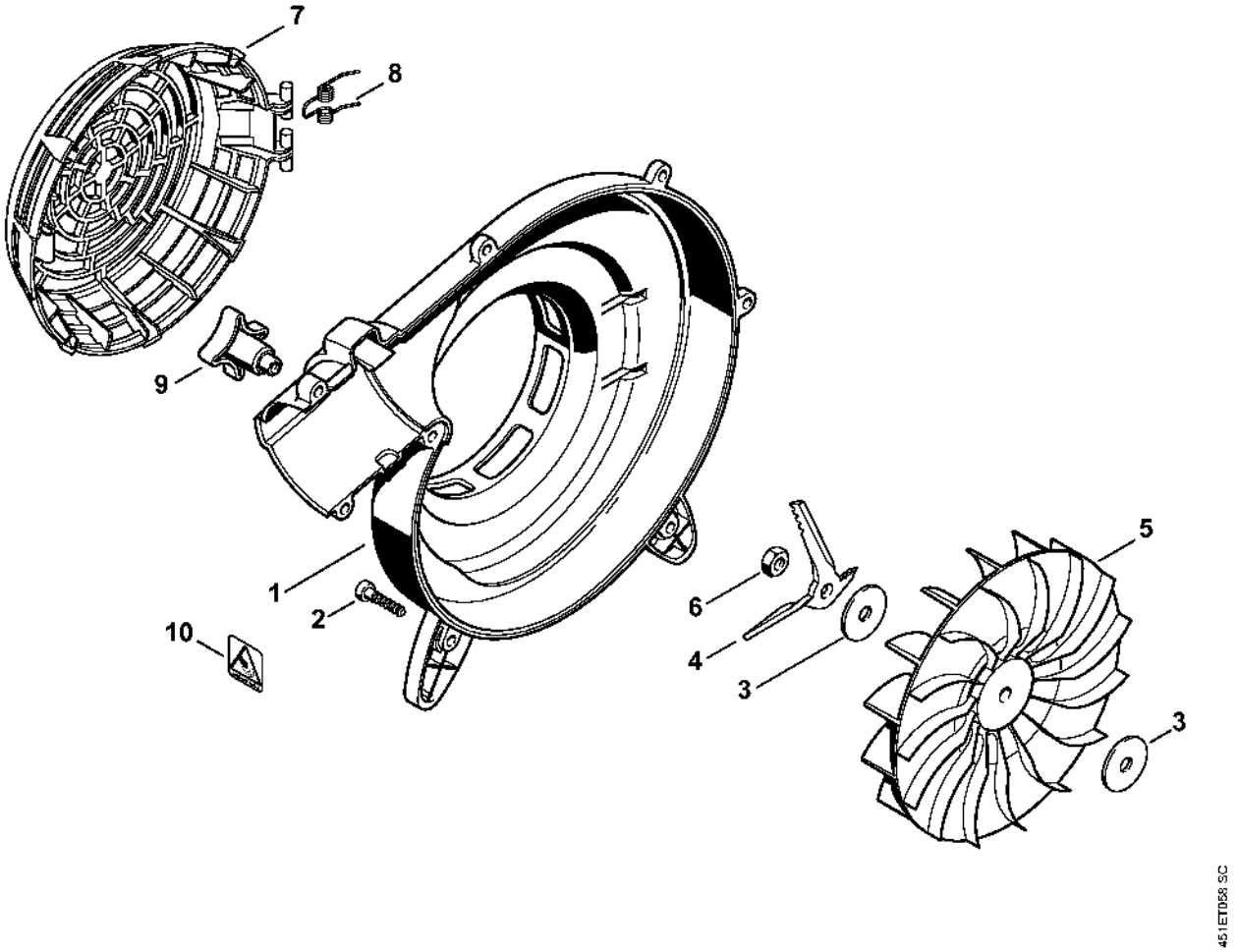

Carter de turbine intérieur SH 85

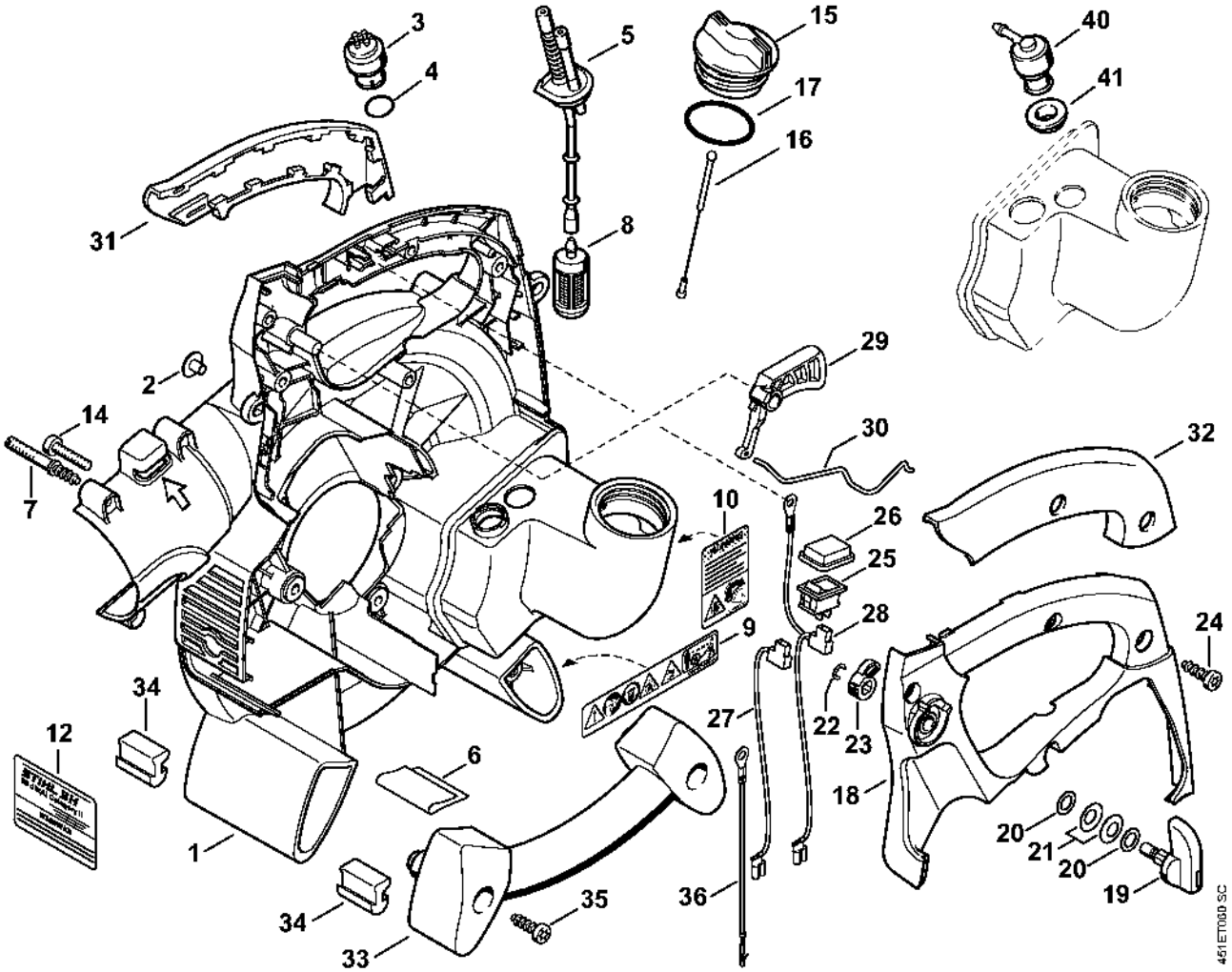

Carter de turbine intérieur SH 85 (45.2001)

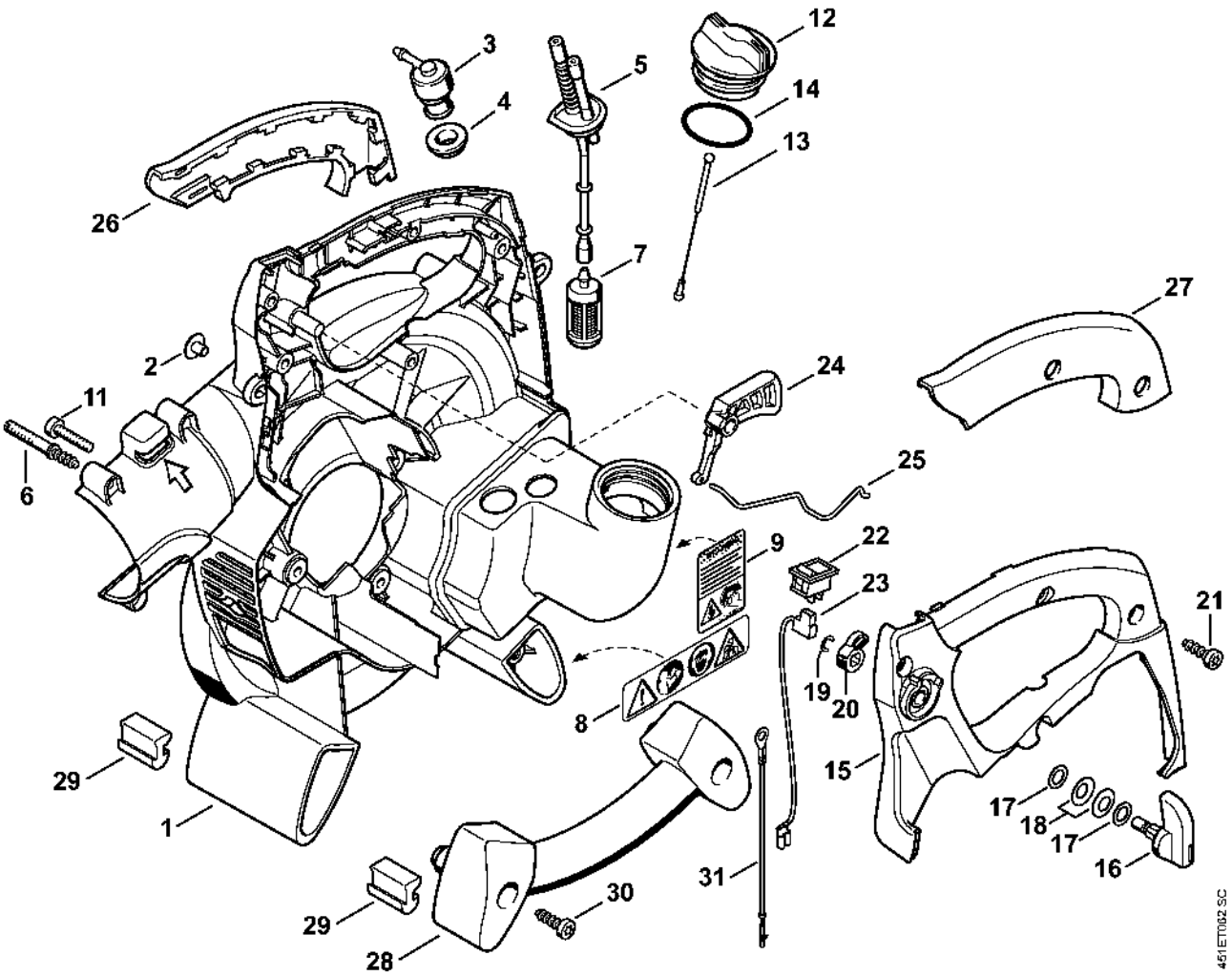

Carter de turbine intérieur SH 85 (04.2001), (45.2001), (18.2002)

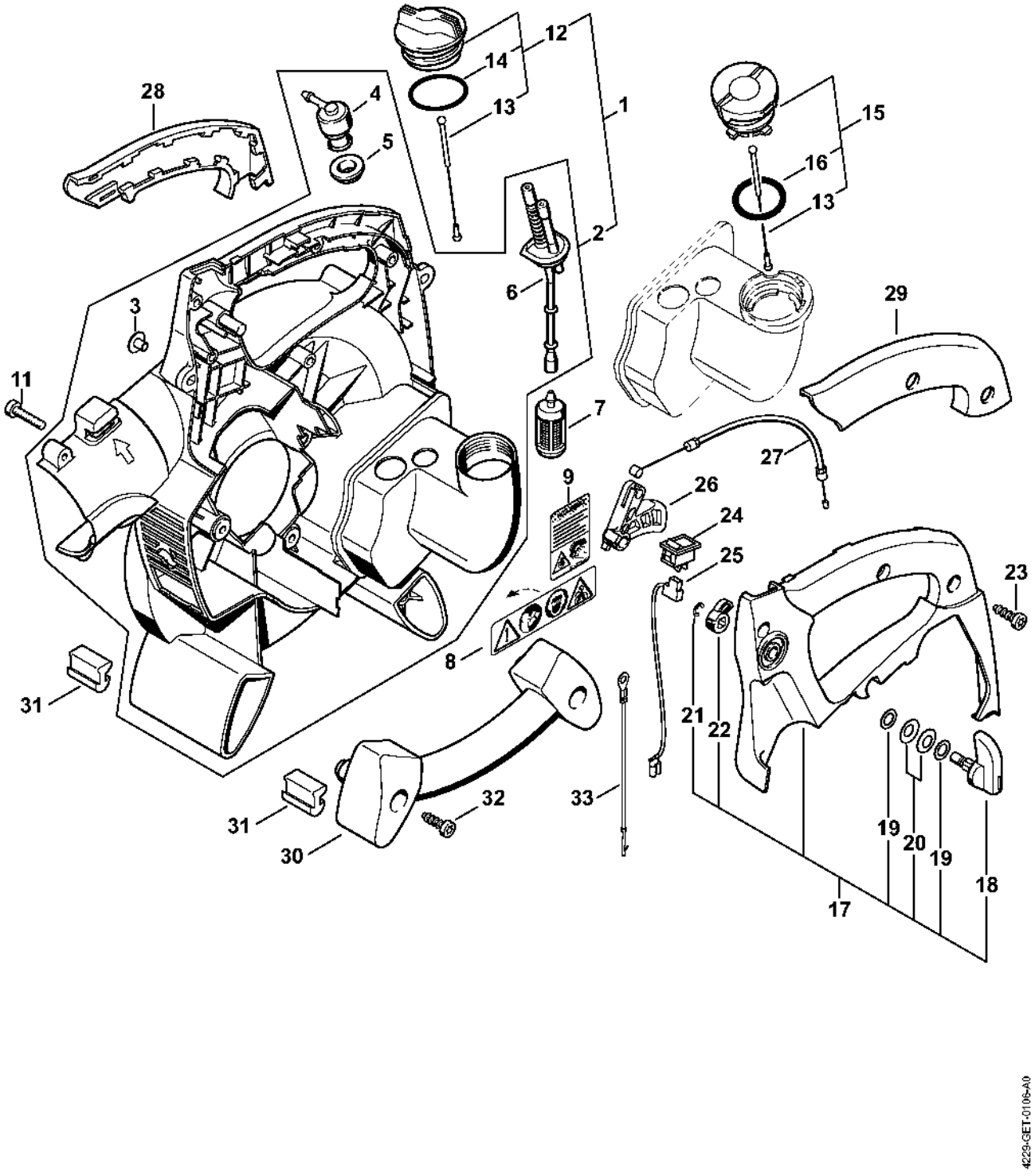

Buse, Dispositif d'aspiration

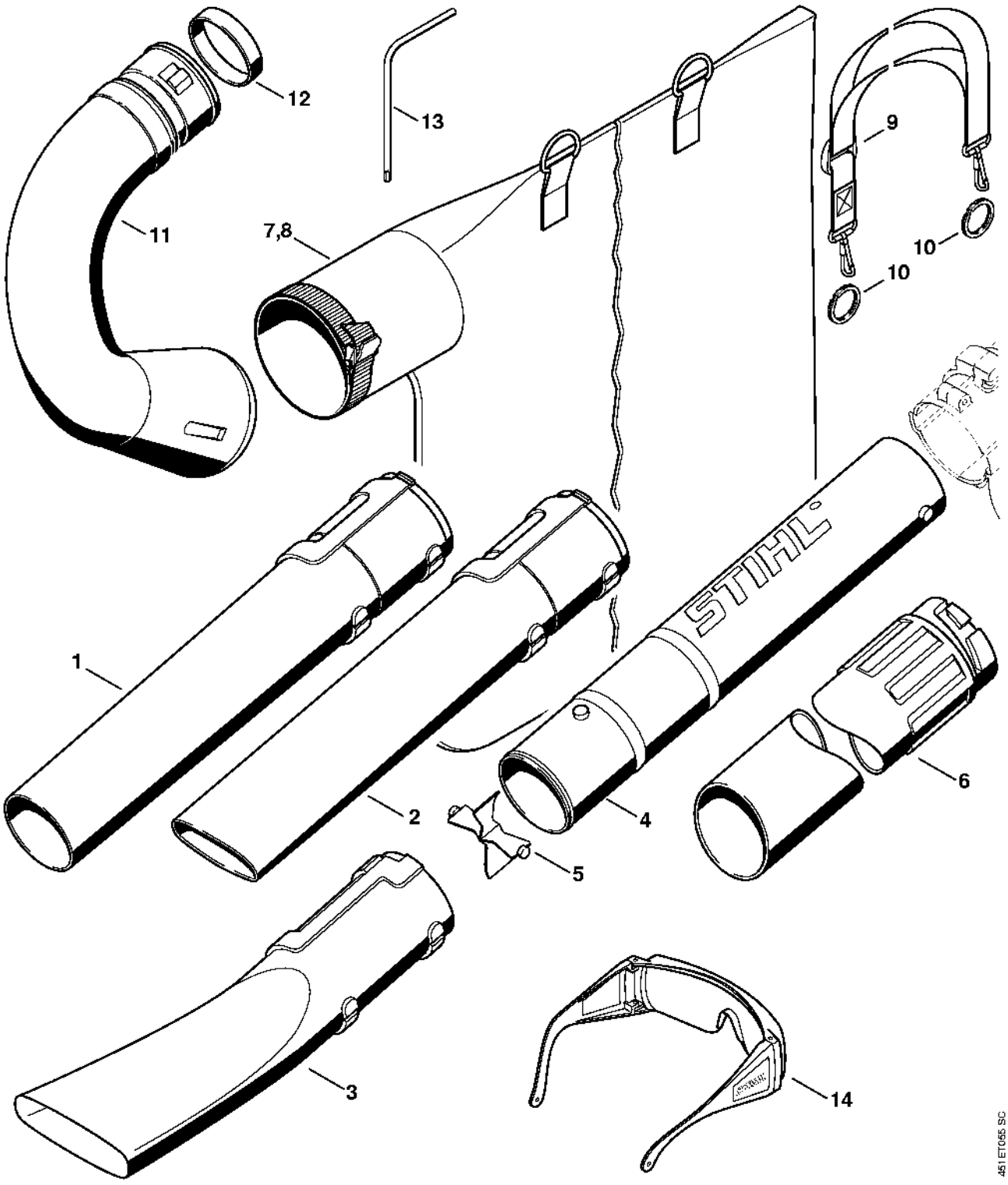

Nettoyeur de gouttières

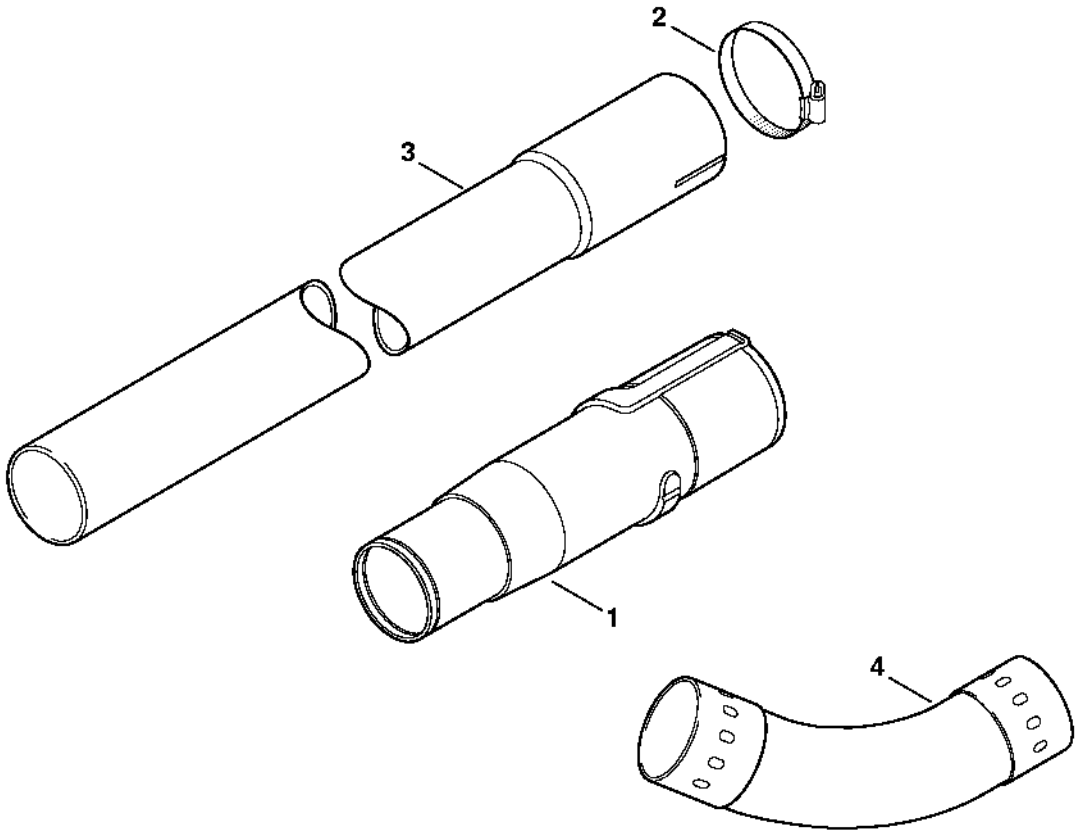

295ET085 GM