# Stihl

## SH 56 D

Rozkres je dokumentace výrobce (© příslušný výrobce) a slouží k identifikaci dílů. Pro výběr dílu se vždy řiďte katalogovým číslem.

# SH 56: Carter, Cylindre

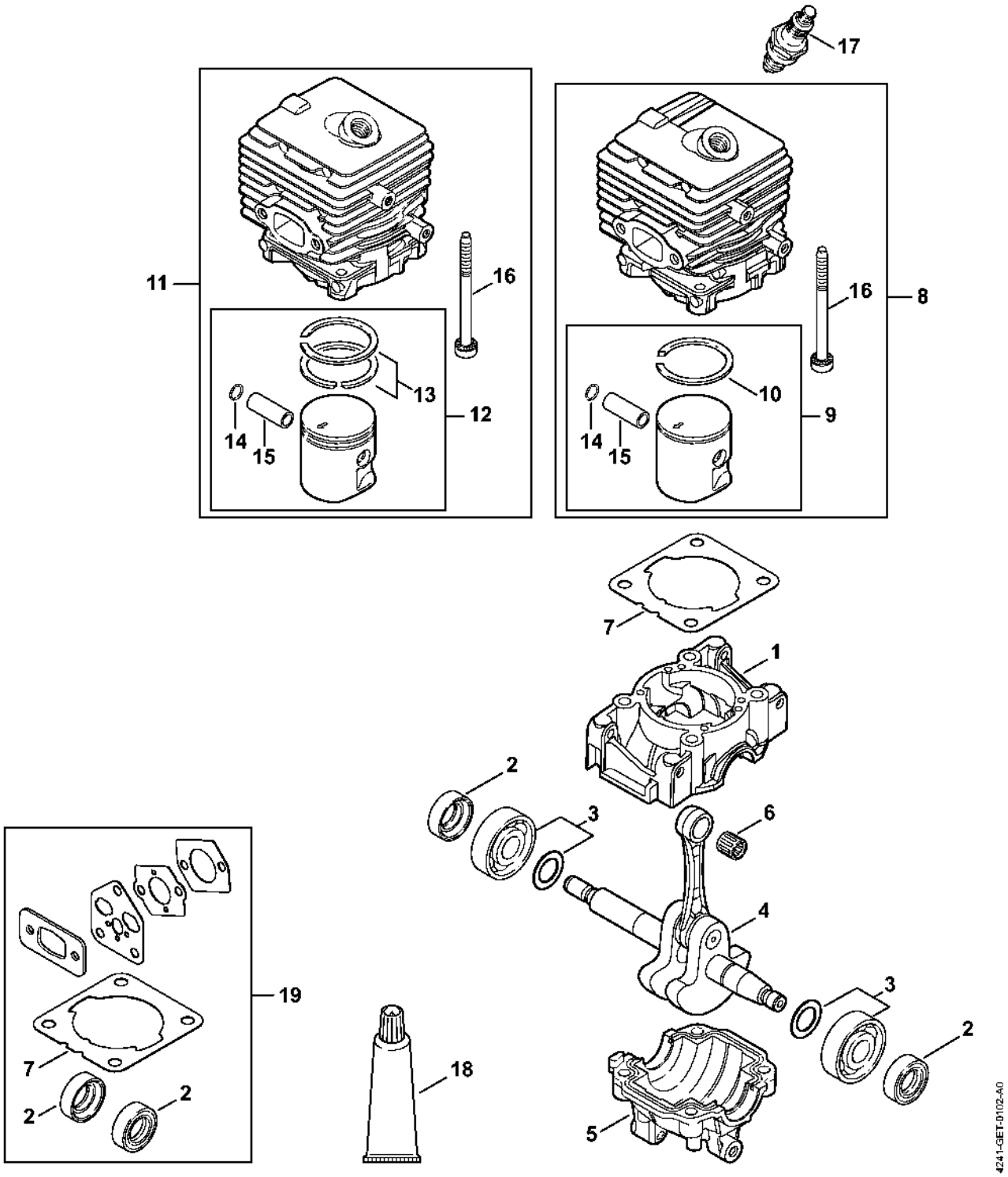

# Dispositif d'allumage, Silencieux

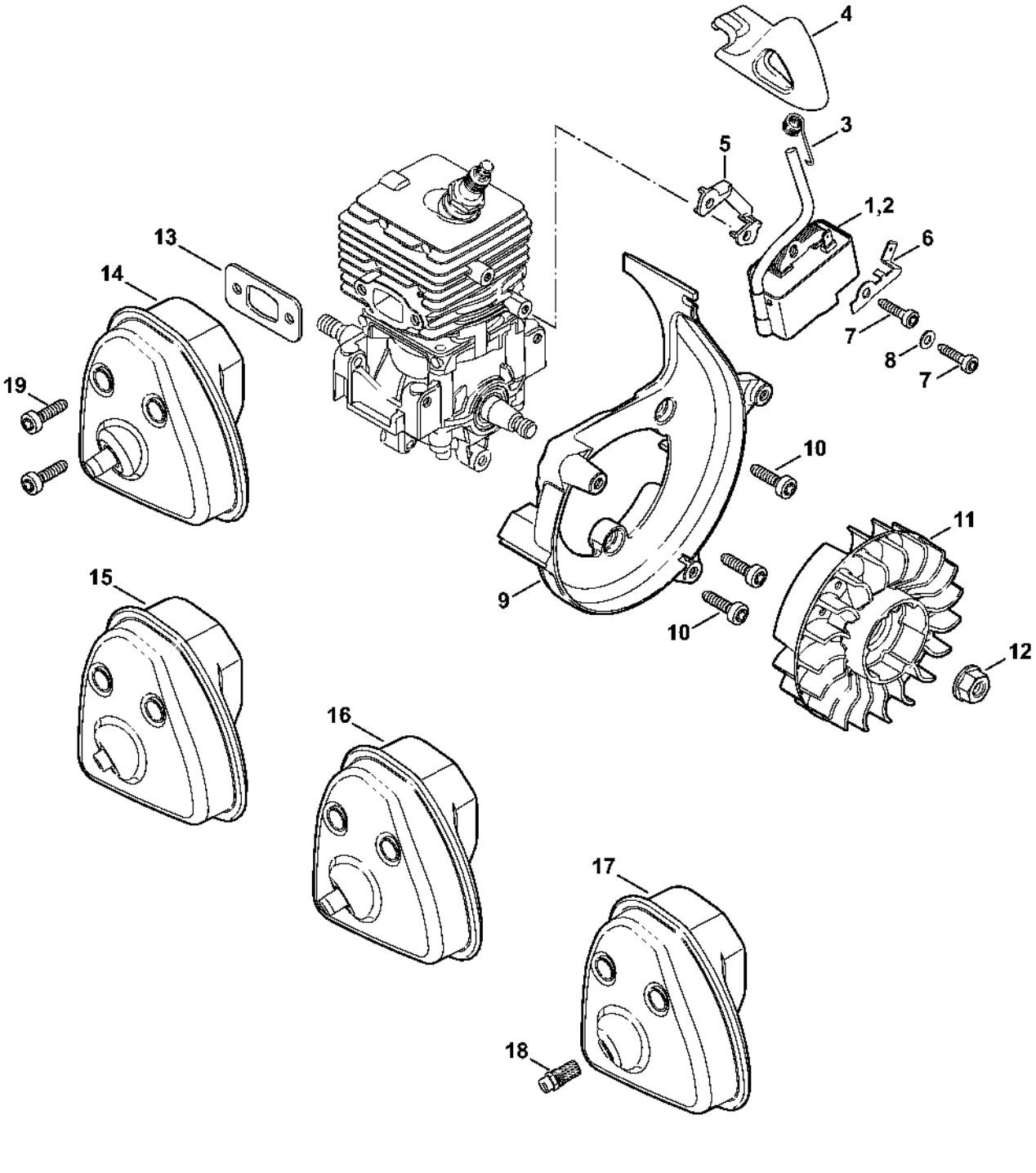

# SH 56: Filtre à air, Bride intermédiaire

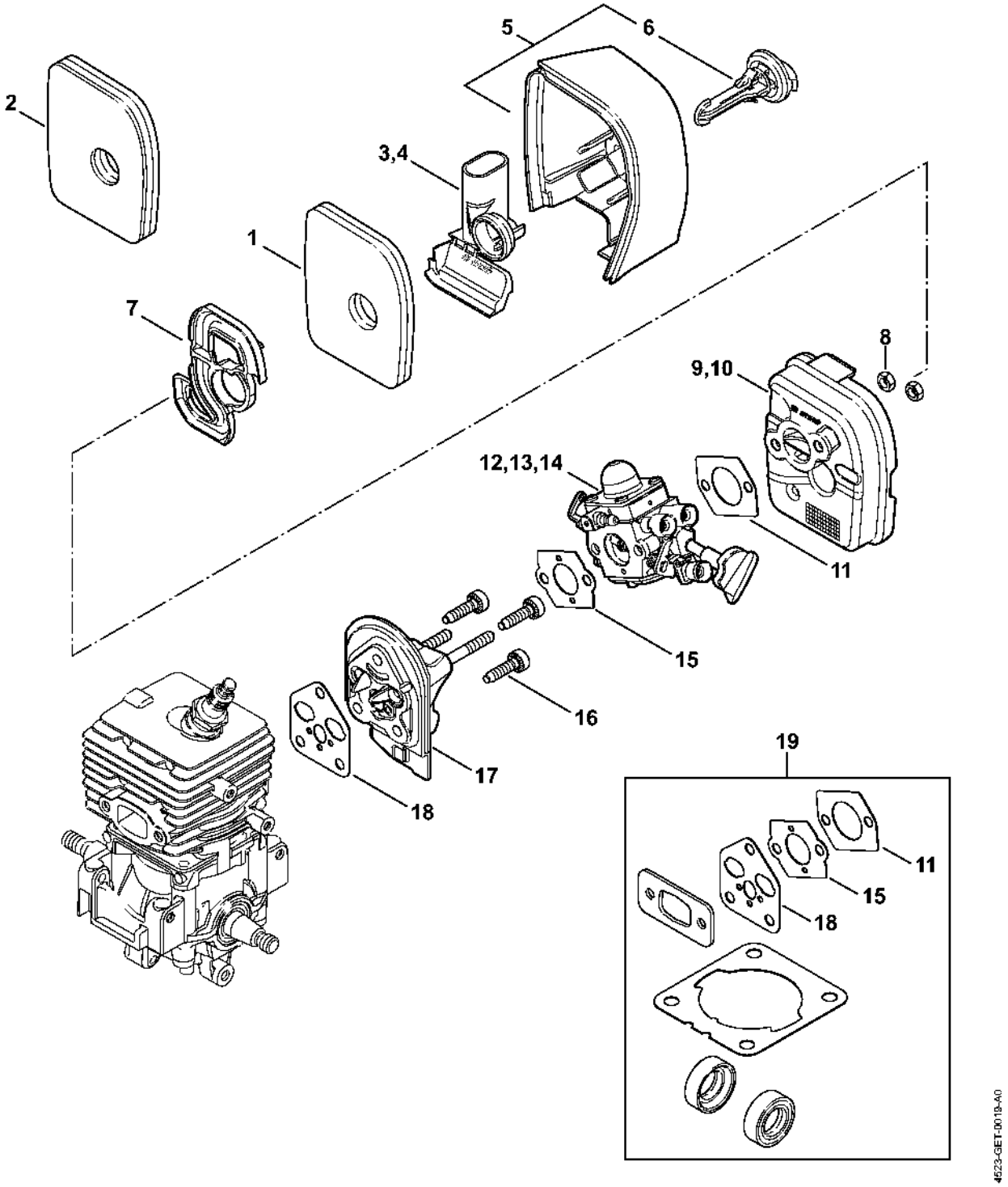

# Dispositif de lancement

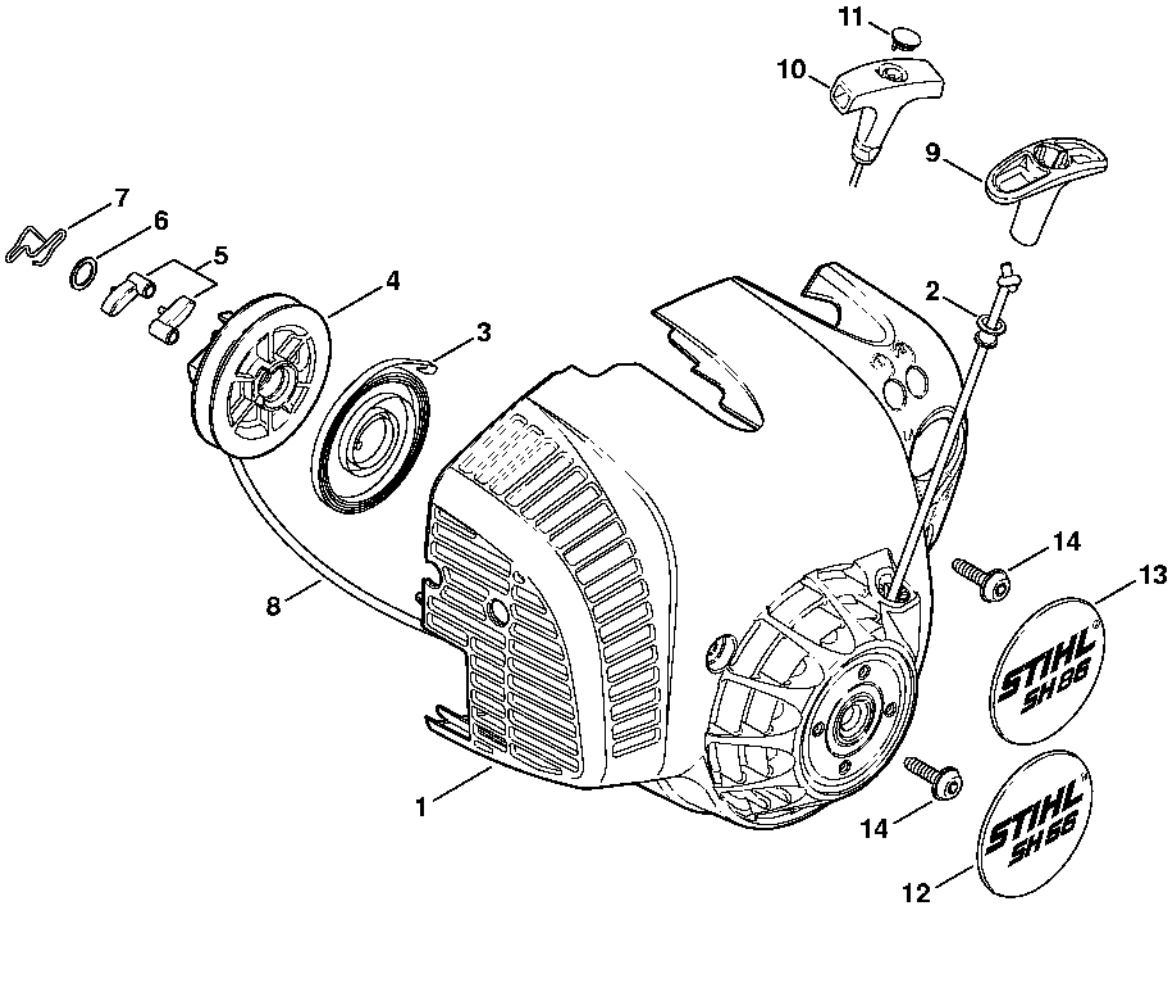

# Carburateur C1M-S204, C1M-S142

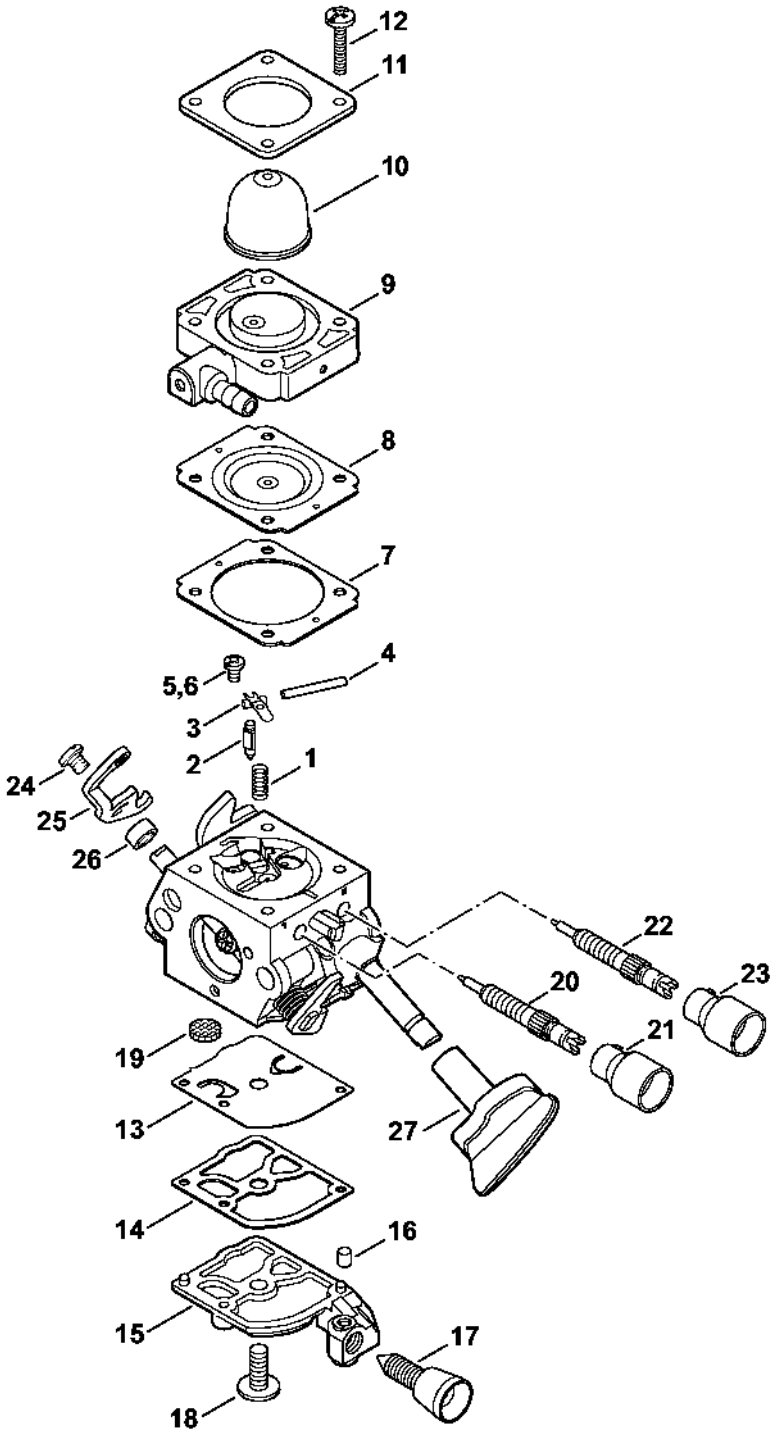

# Carter de turbine extérieur, Turbine

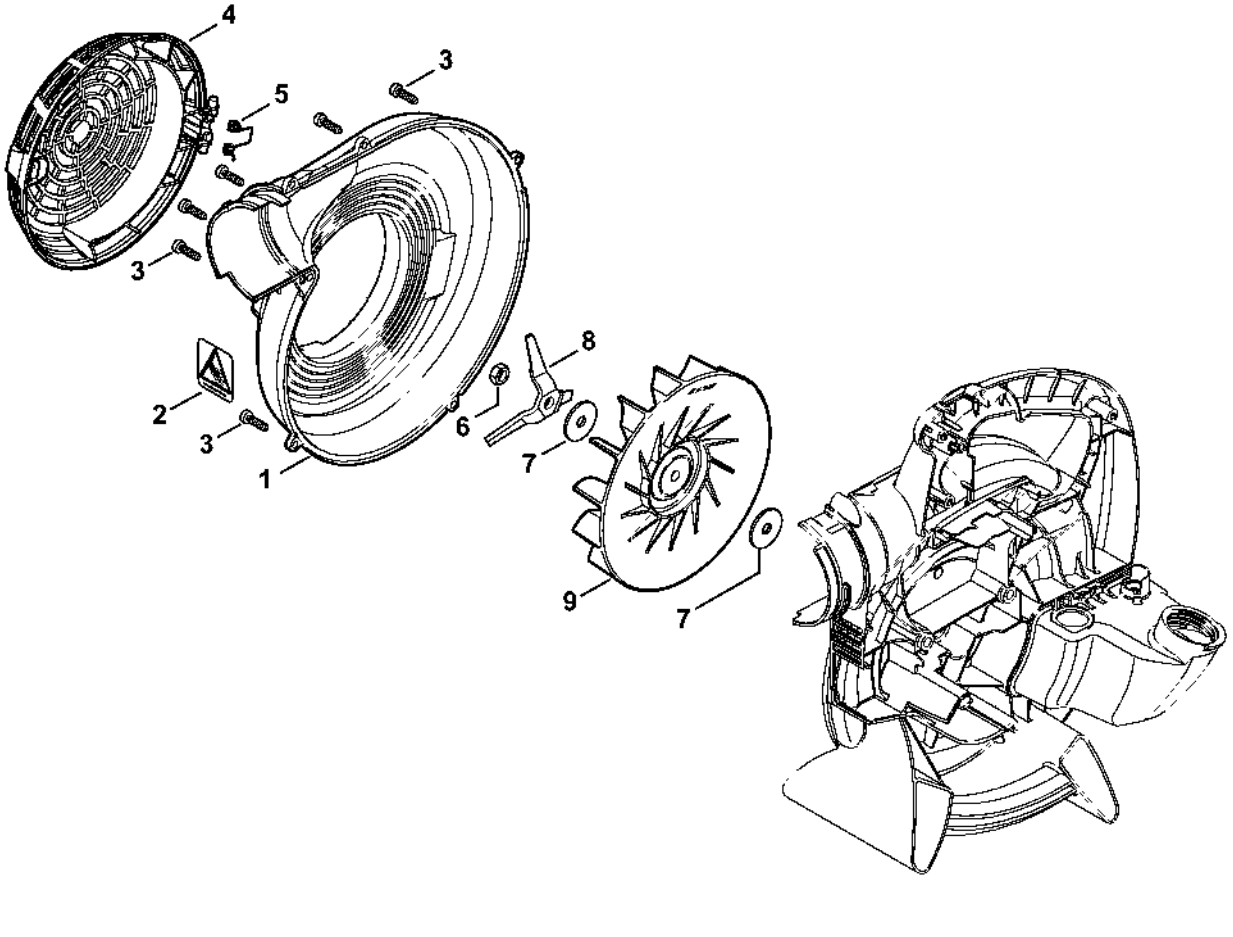

# Carter de turbine intérieur SH 56

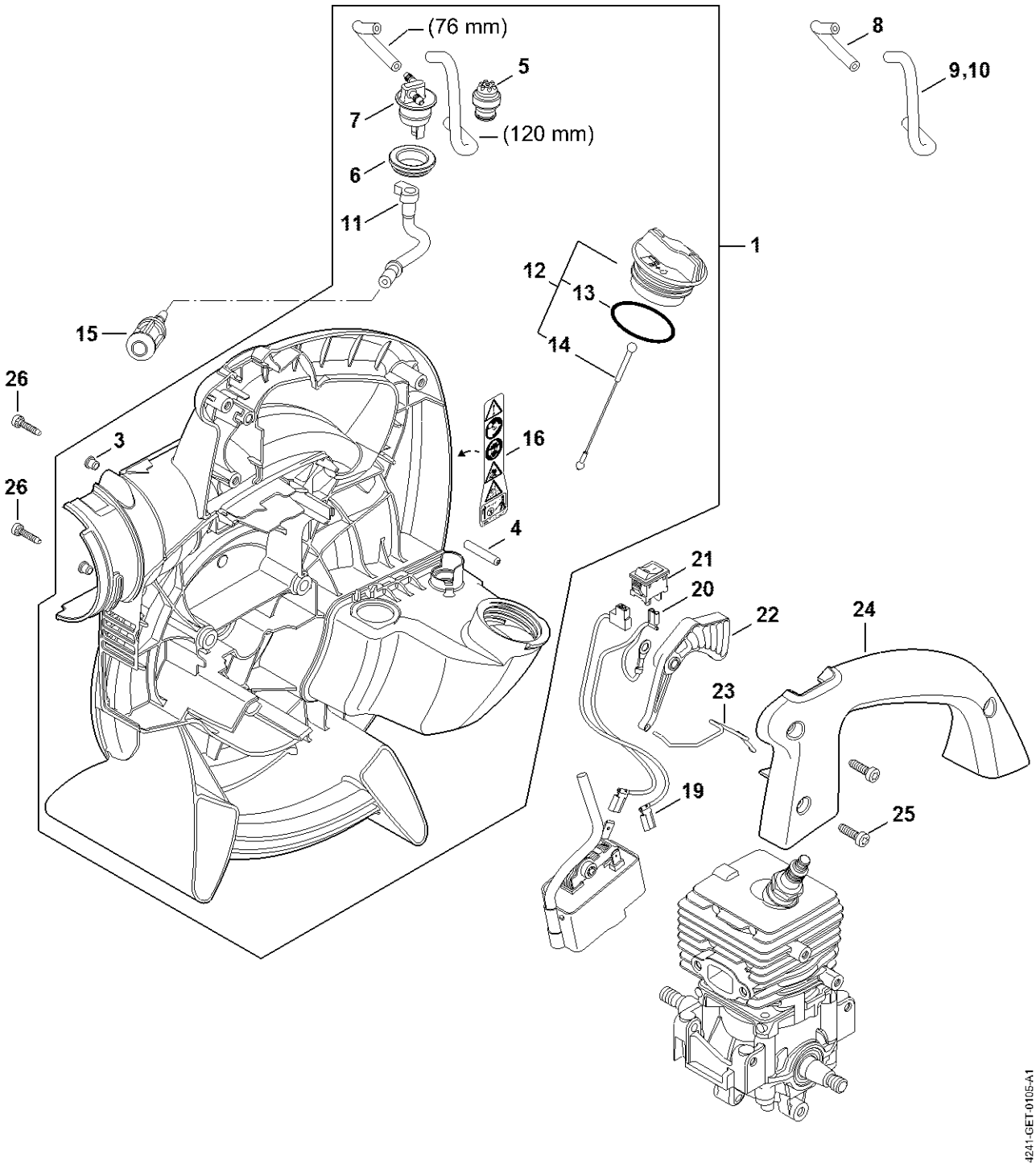

# Buse, Dispositif d'aspiration

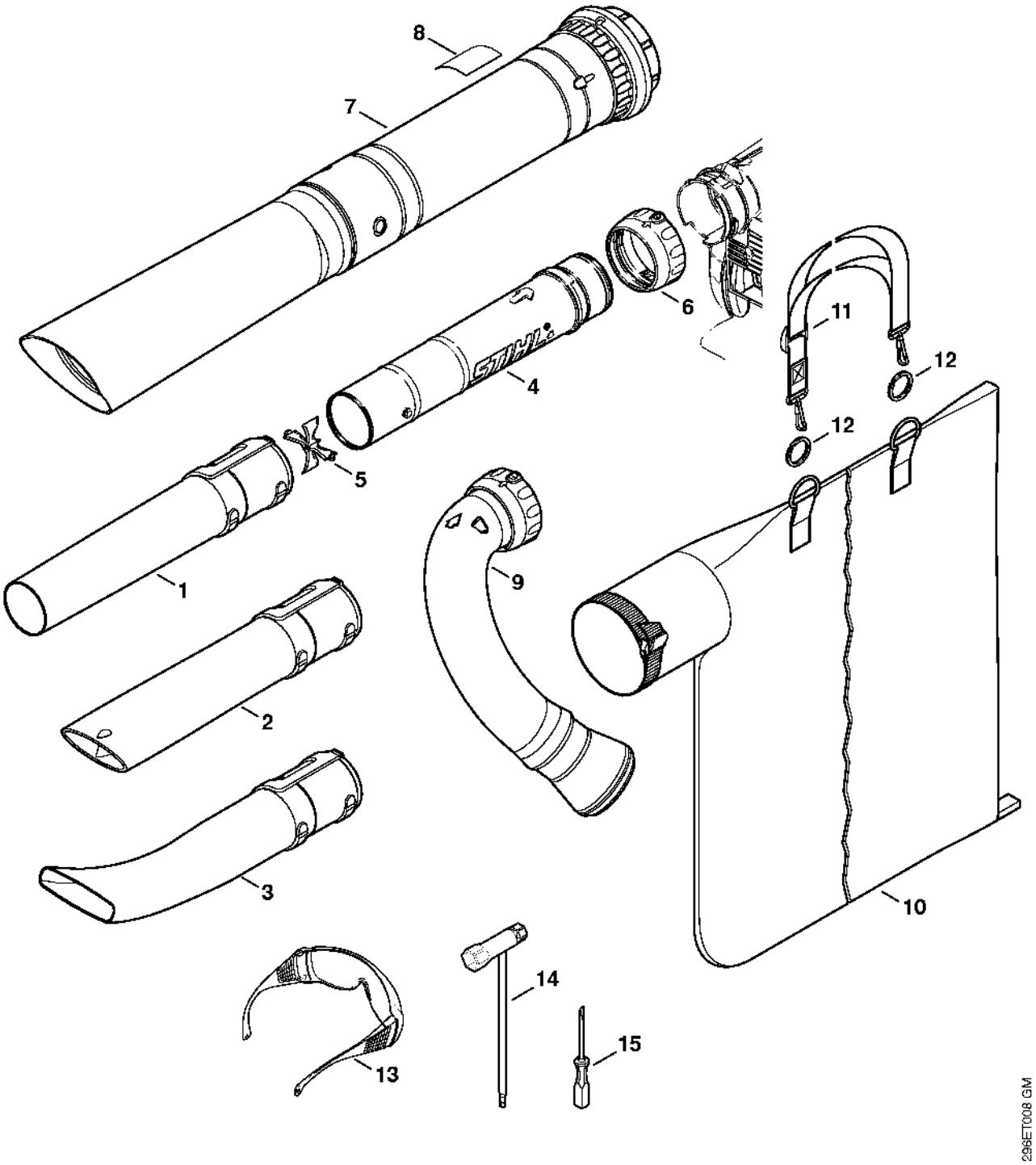

# Nettoyeur de gouttières

