Stihl

RT 5097 Z

Rozkres je dokumentace výrobce (© příslušný výrobce) a slouží k identifikaci dílů. Pro výběr dílu se vždy řiďte katalogovým číslem.

A - Chassis

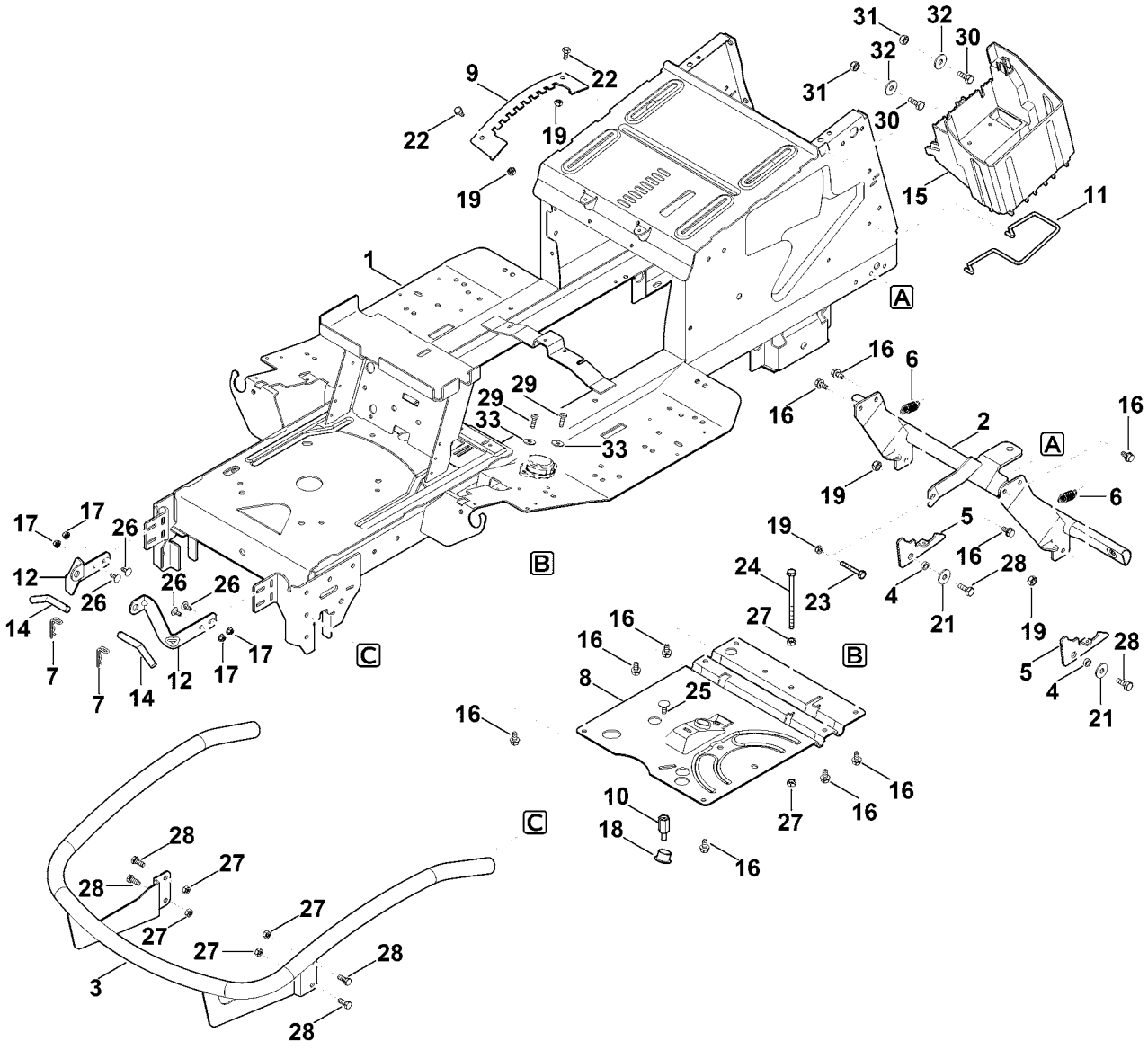

31
32
30
32
31
30
9
22
22
19
19
15
11
1
A
16
6
16
2
16
A
19
6
29
29
33
33
17
17
26
19
5
12
26
26
26
24
16
28
14
23
4
21
19
7
7
14
12
17
17
C
16
27
16
B
28
8
25
5
4
21
16
16
10
27
16
18
16
C
28
27
28
27
27
27
28
3
28

B - Tableau de bord

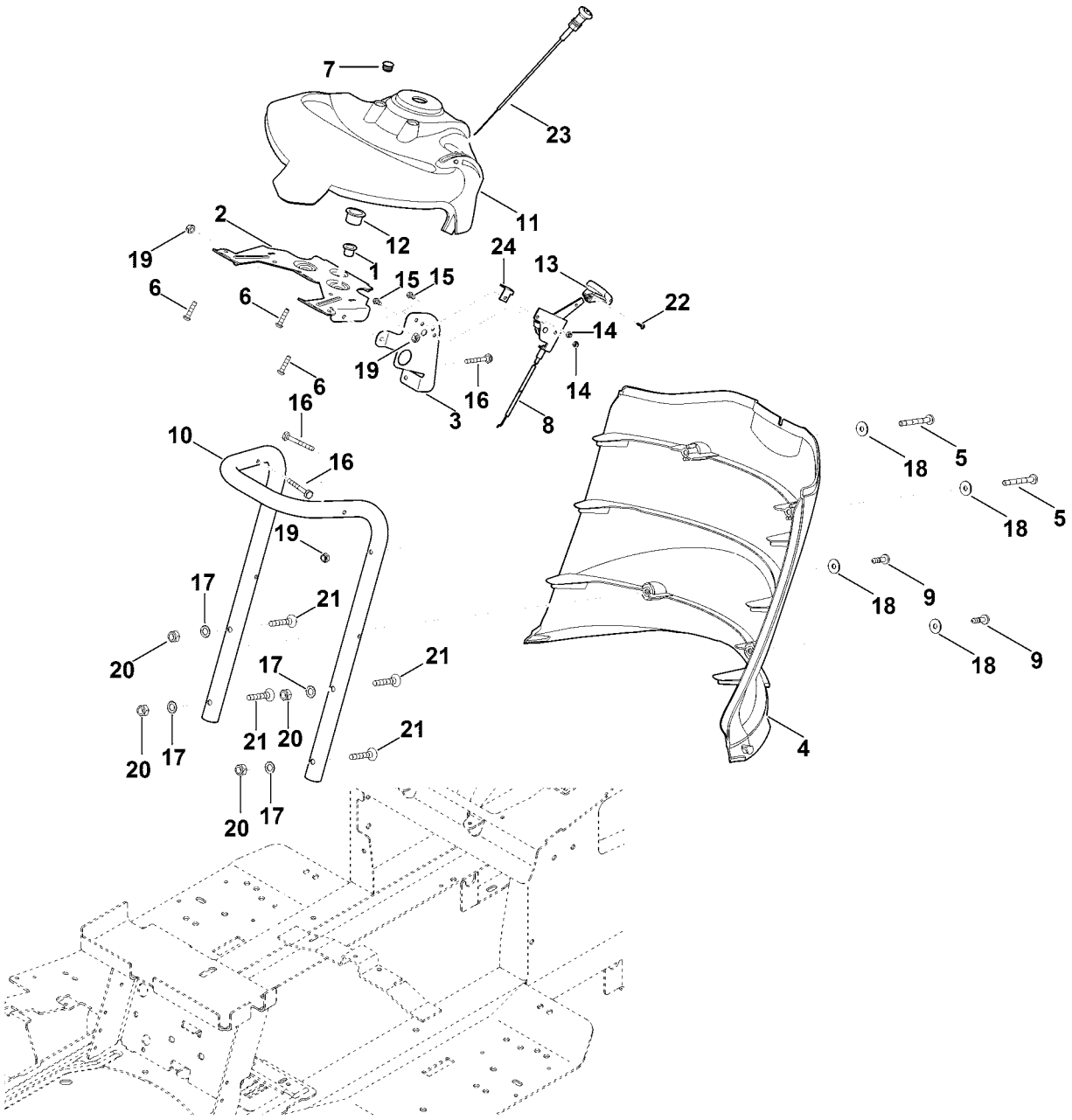

C - Revêtement

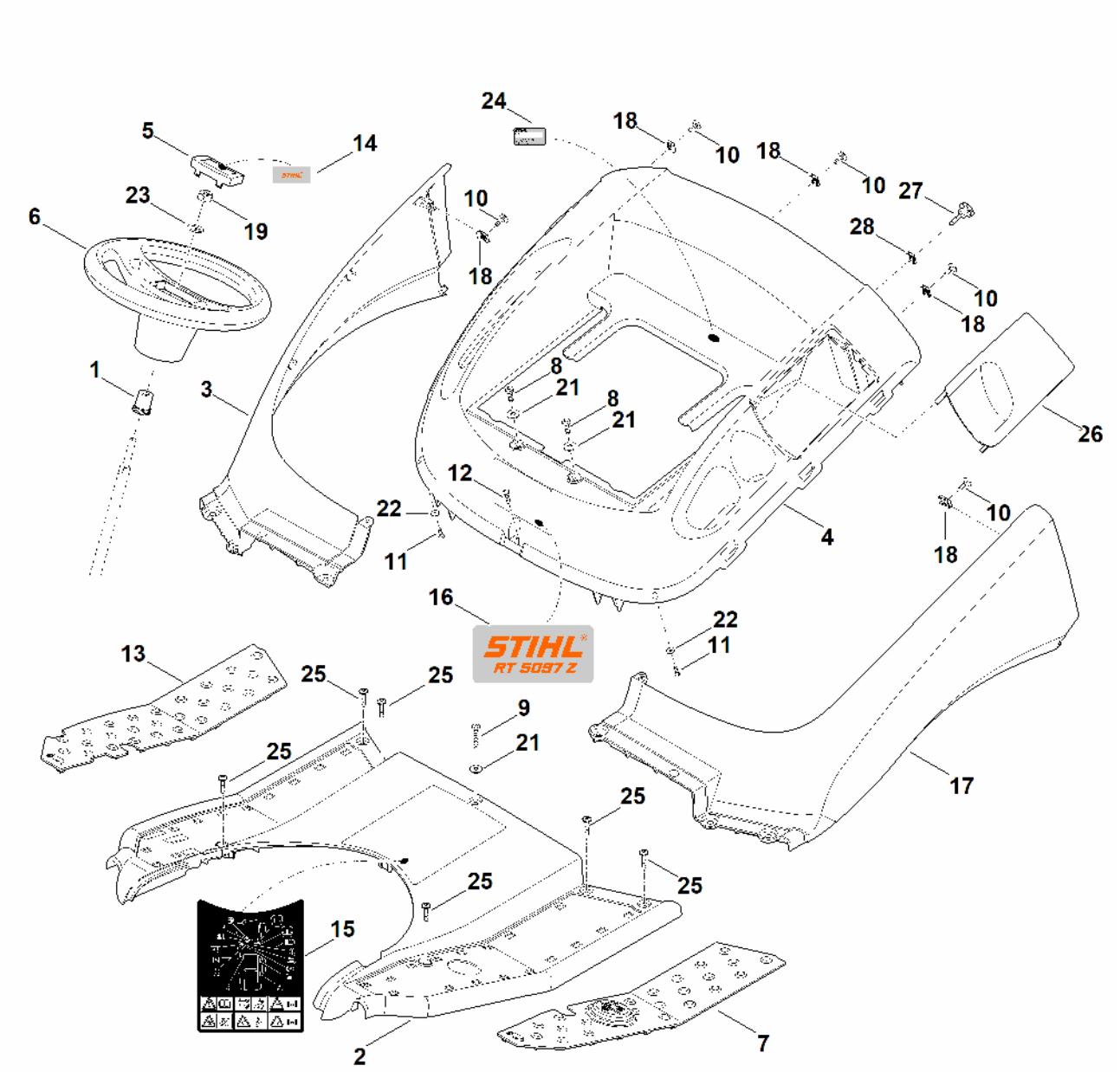

D - Capot-moteur

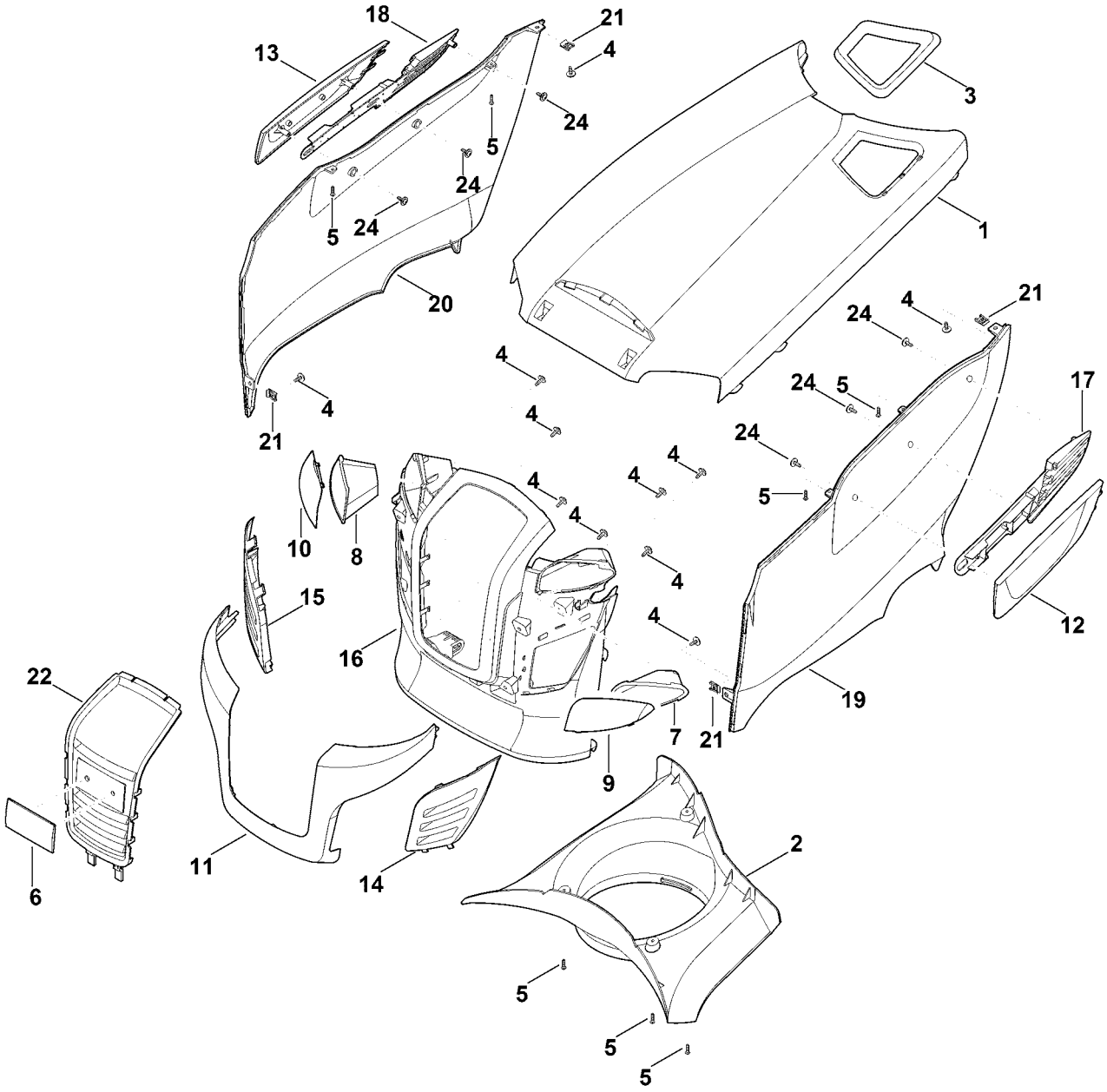

E - Direction, roue avant

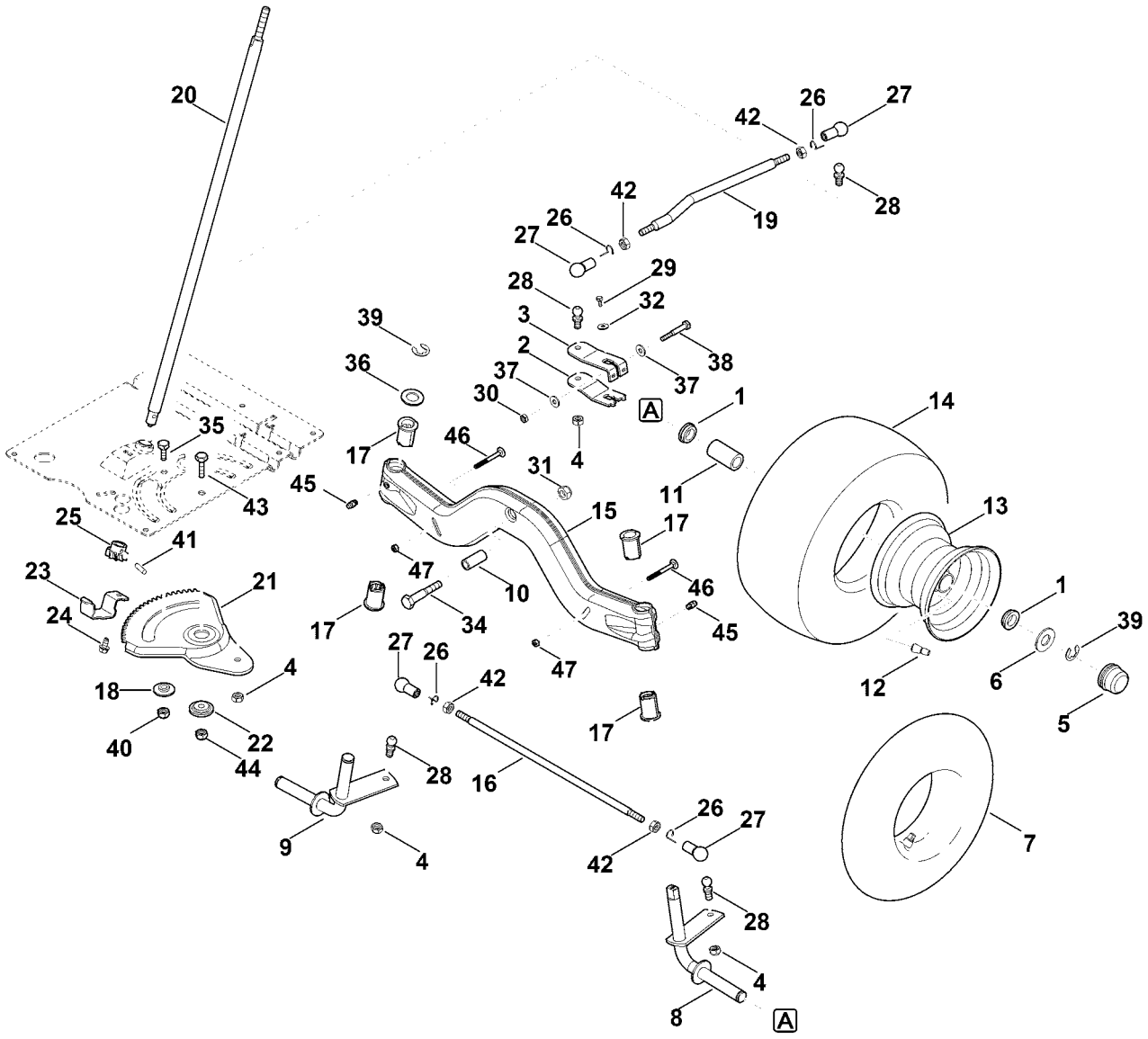

F - Siege

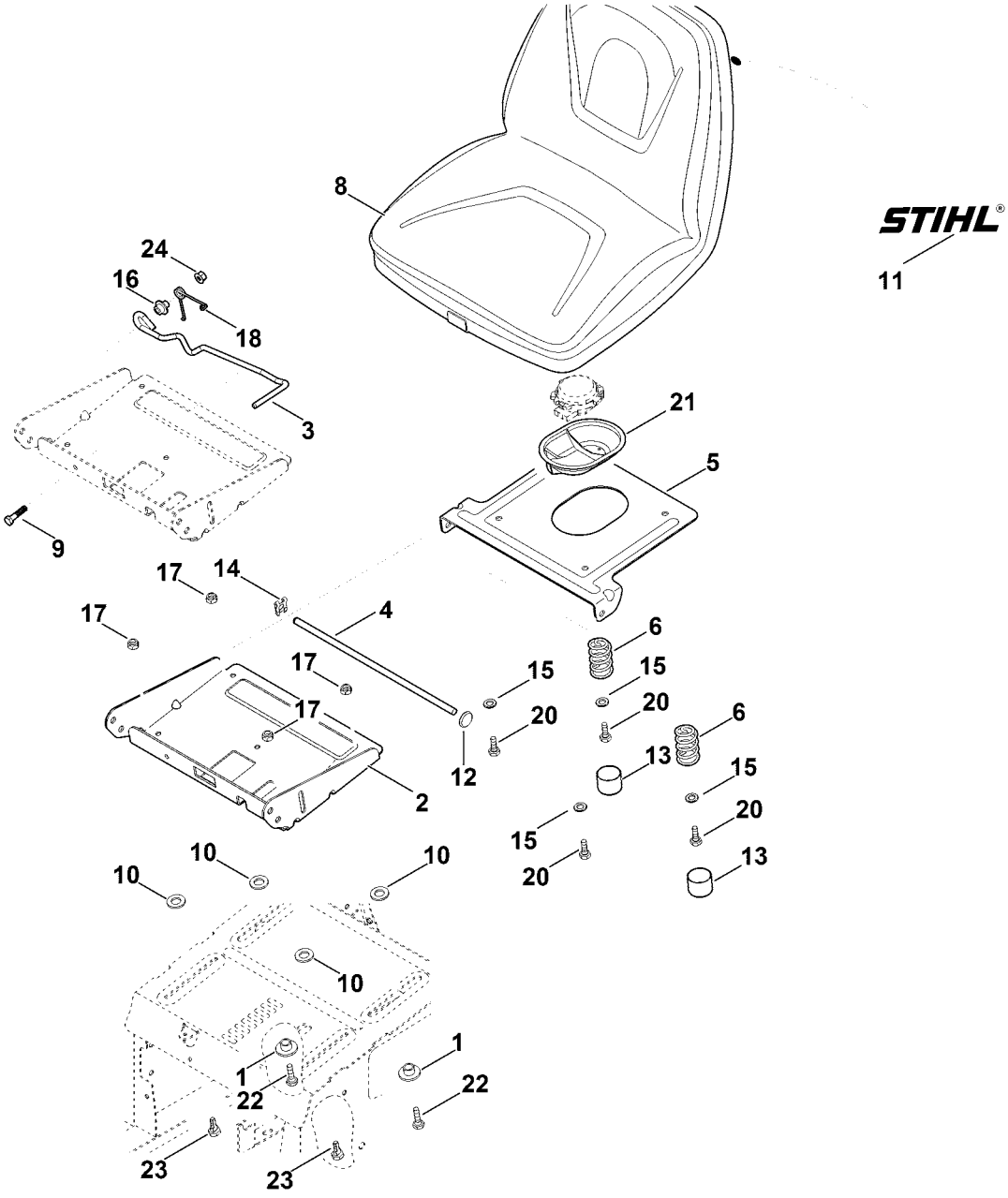

8
STIHL
11
24
16
18
3
21
5
9
17
14
4
17
6
17
15
15
17
20
20
6
12
13
15
2
15
20
20
13
10
10
10
10
1
1
22
22
23
23

G - Cloison arrière

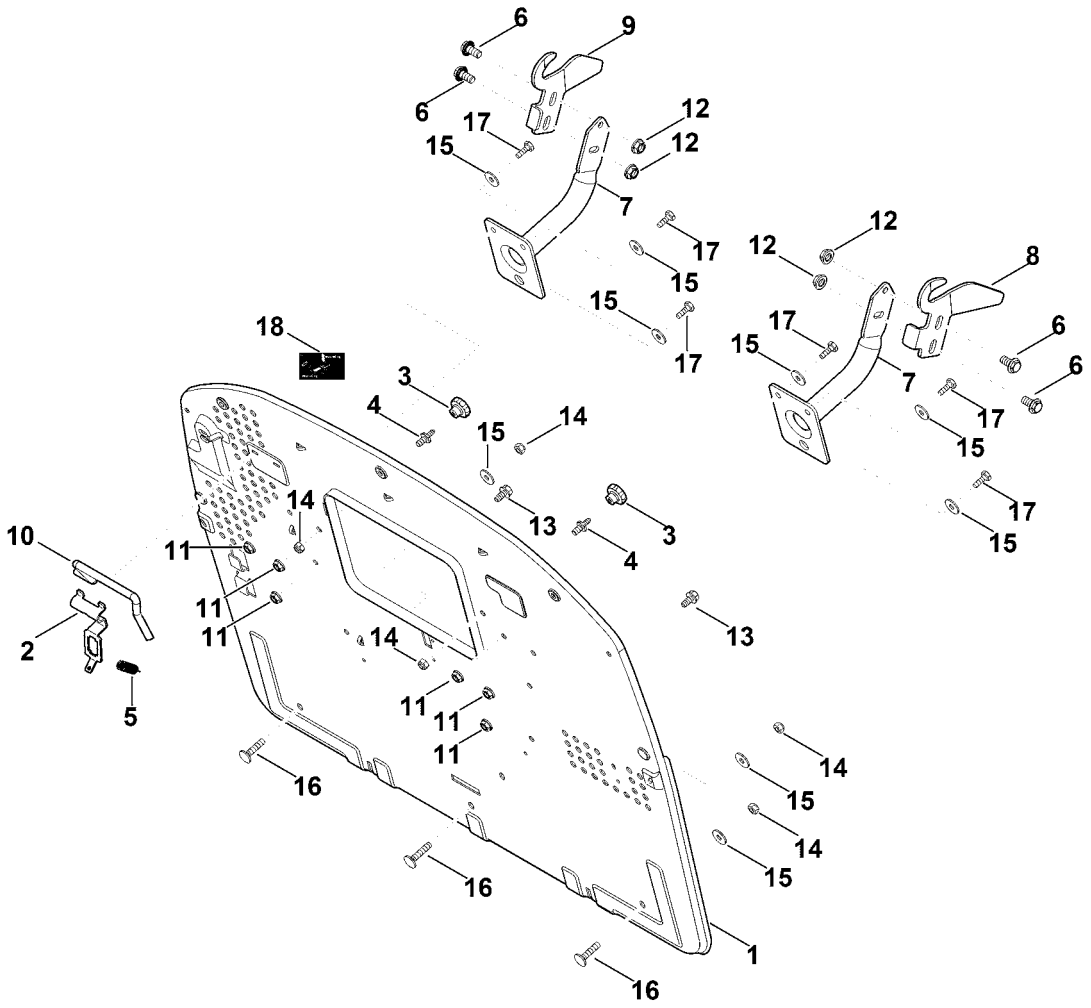

H - Moteur, reservoir

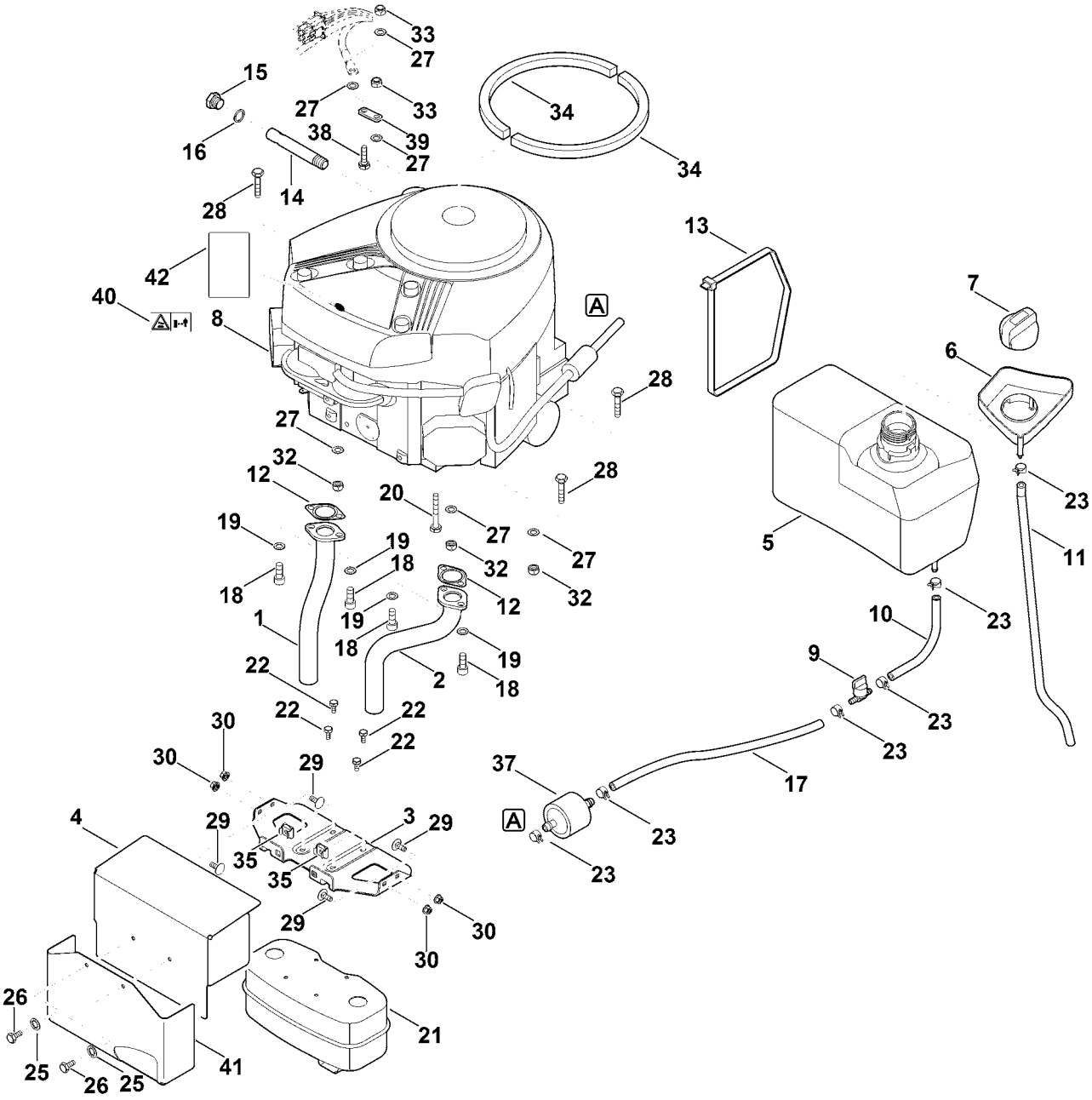

I - Transmission, roue arrière, embrayage de lame

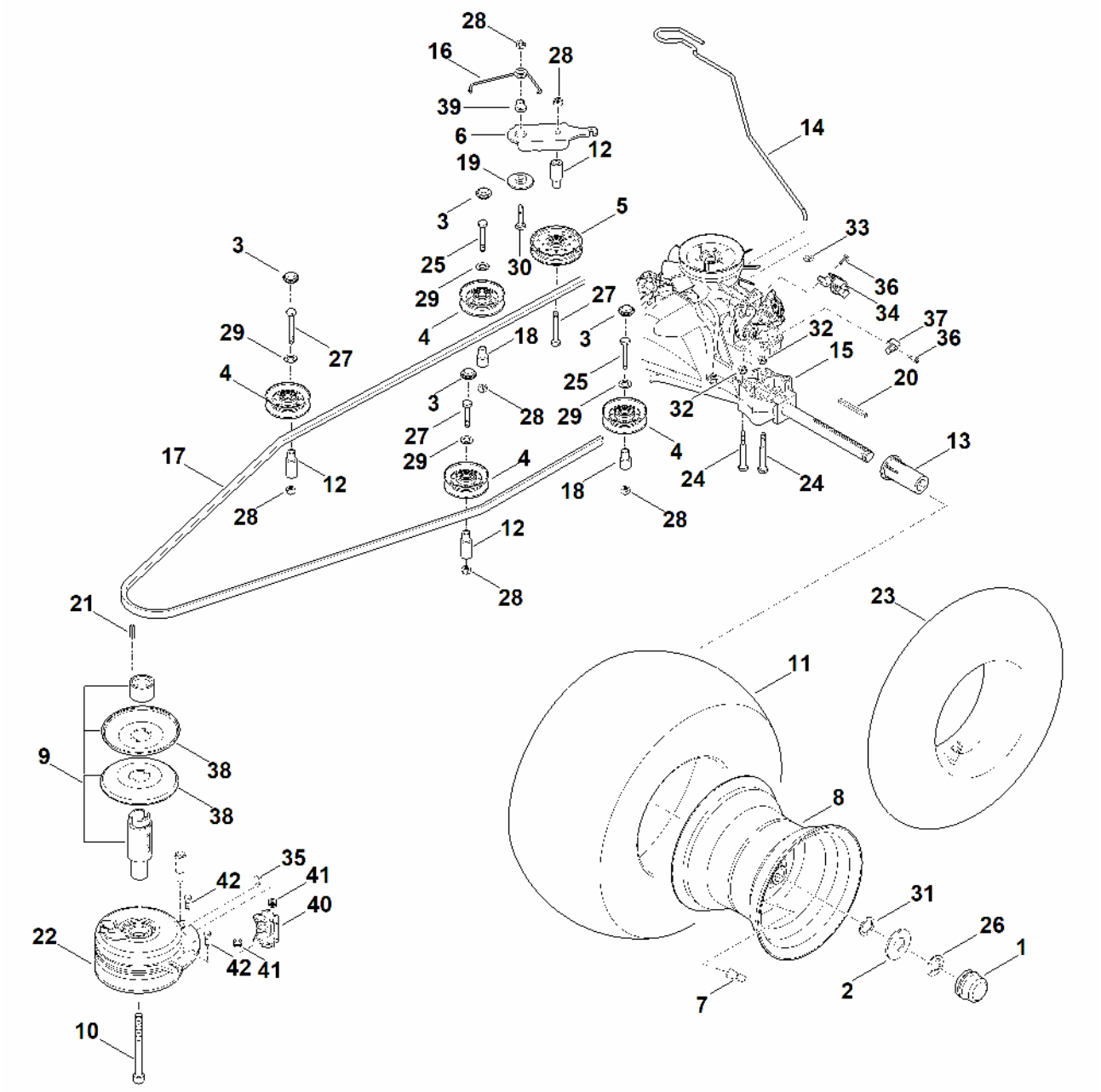

J - Frein, Frein de stationnement, Levier de commande

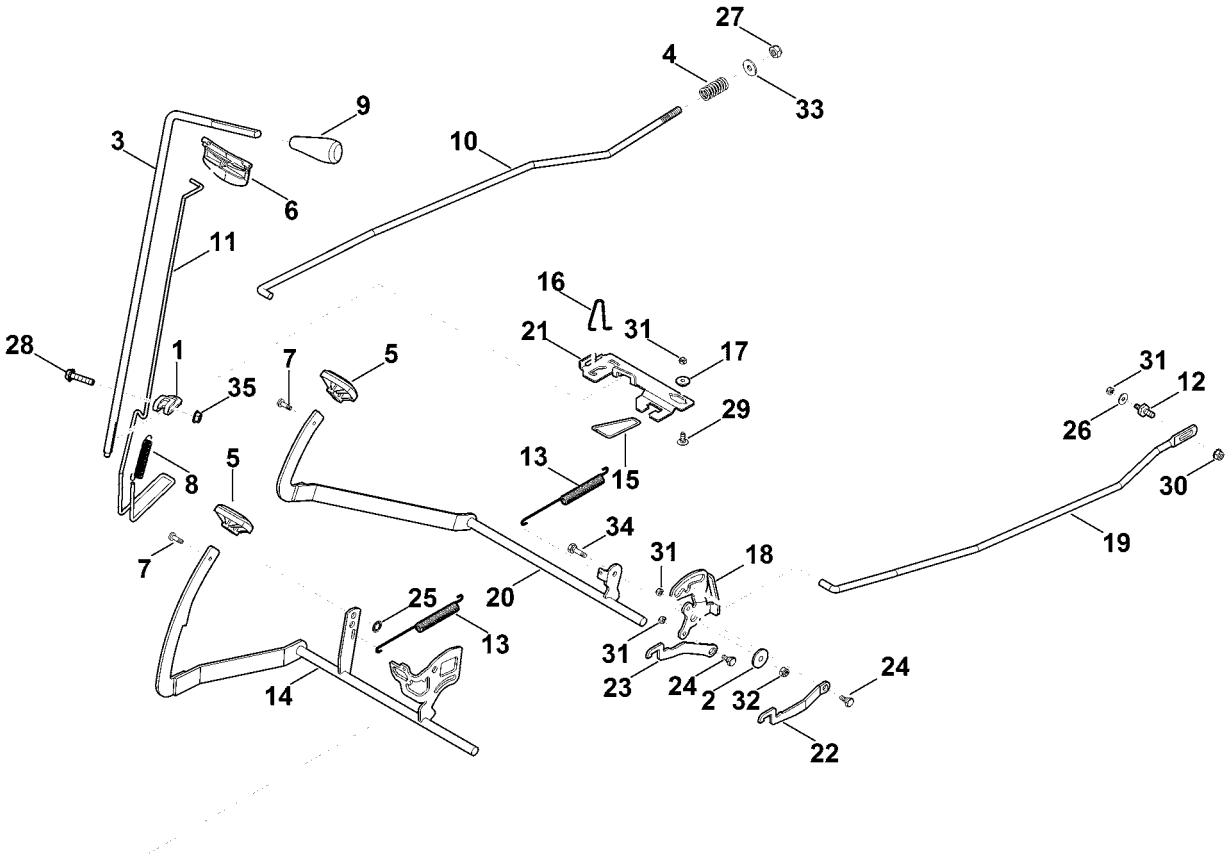

K - Relevage tondeuse

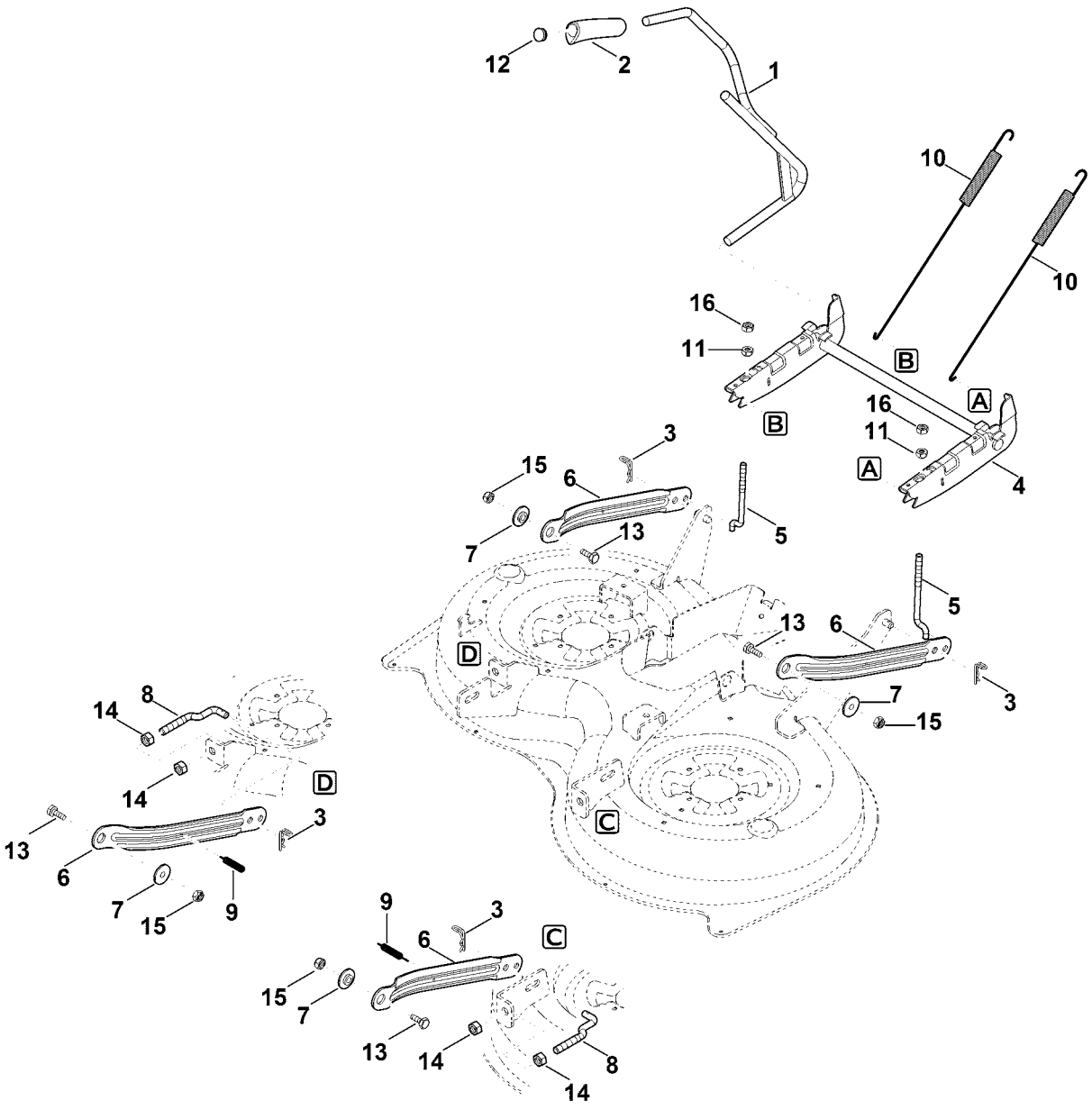

L - Carter du plateau de coupe

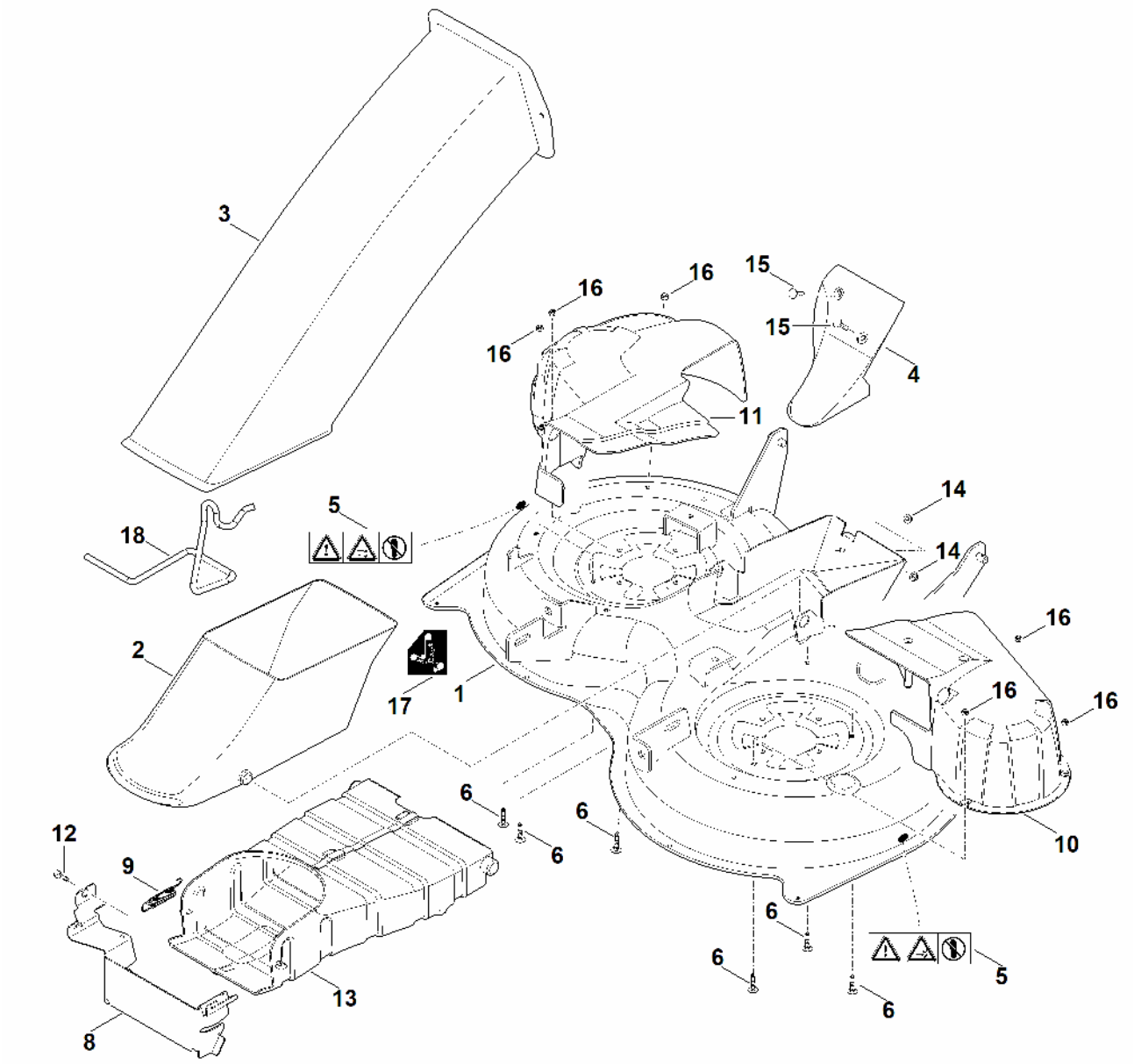

M - Entraînement des lames

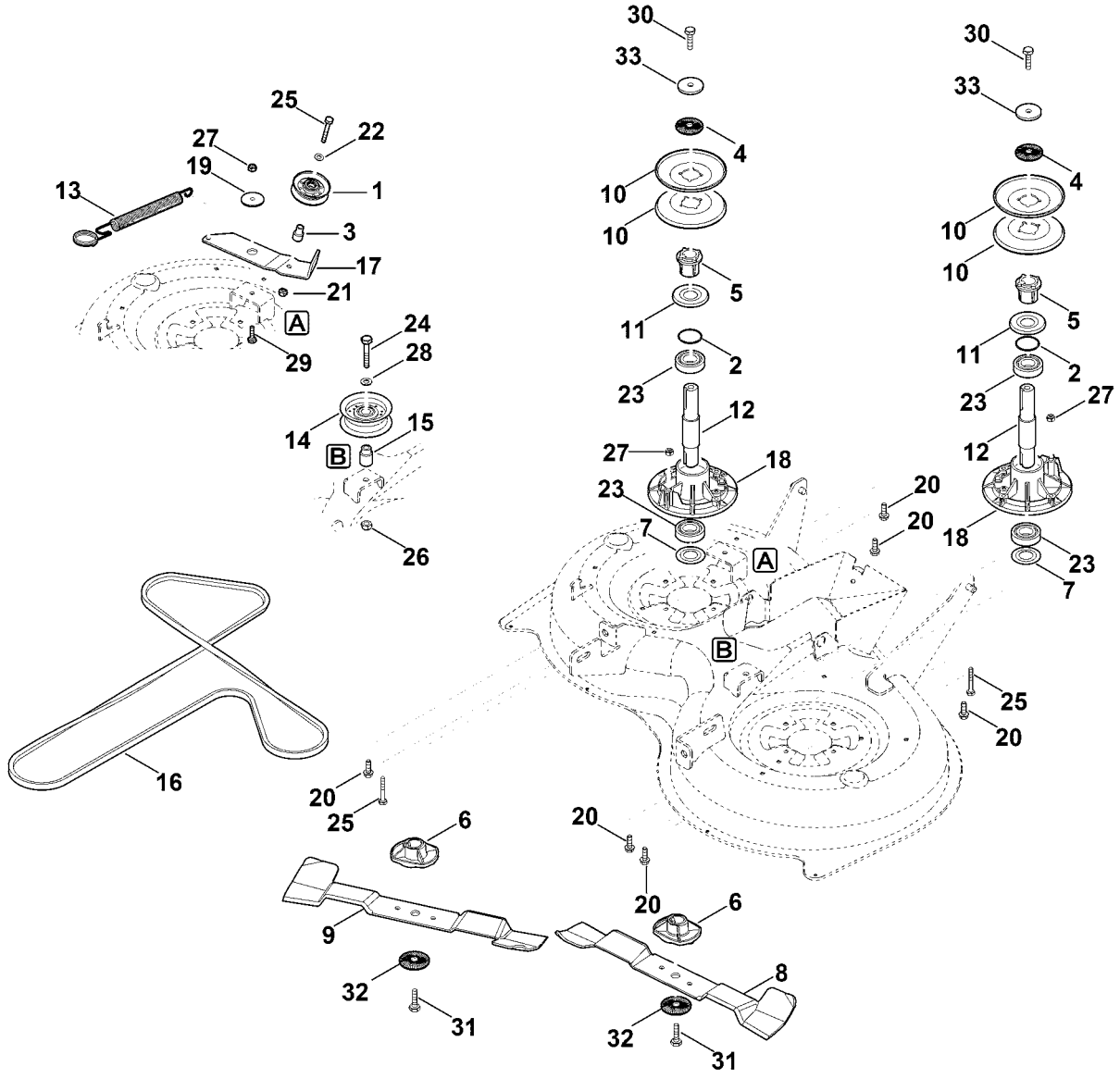

N - Bac de ramassage

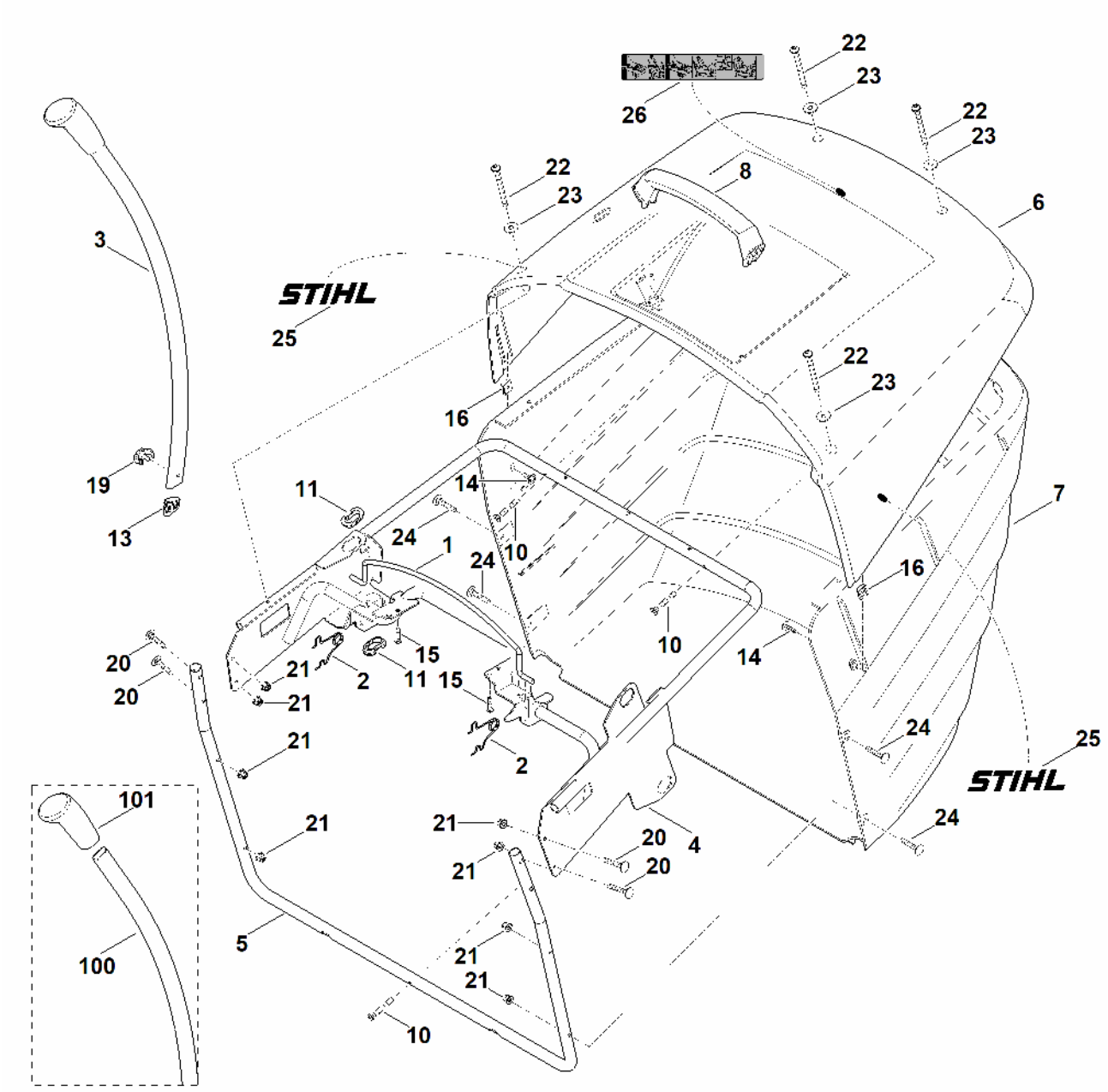

O - Parties électriques

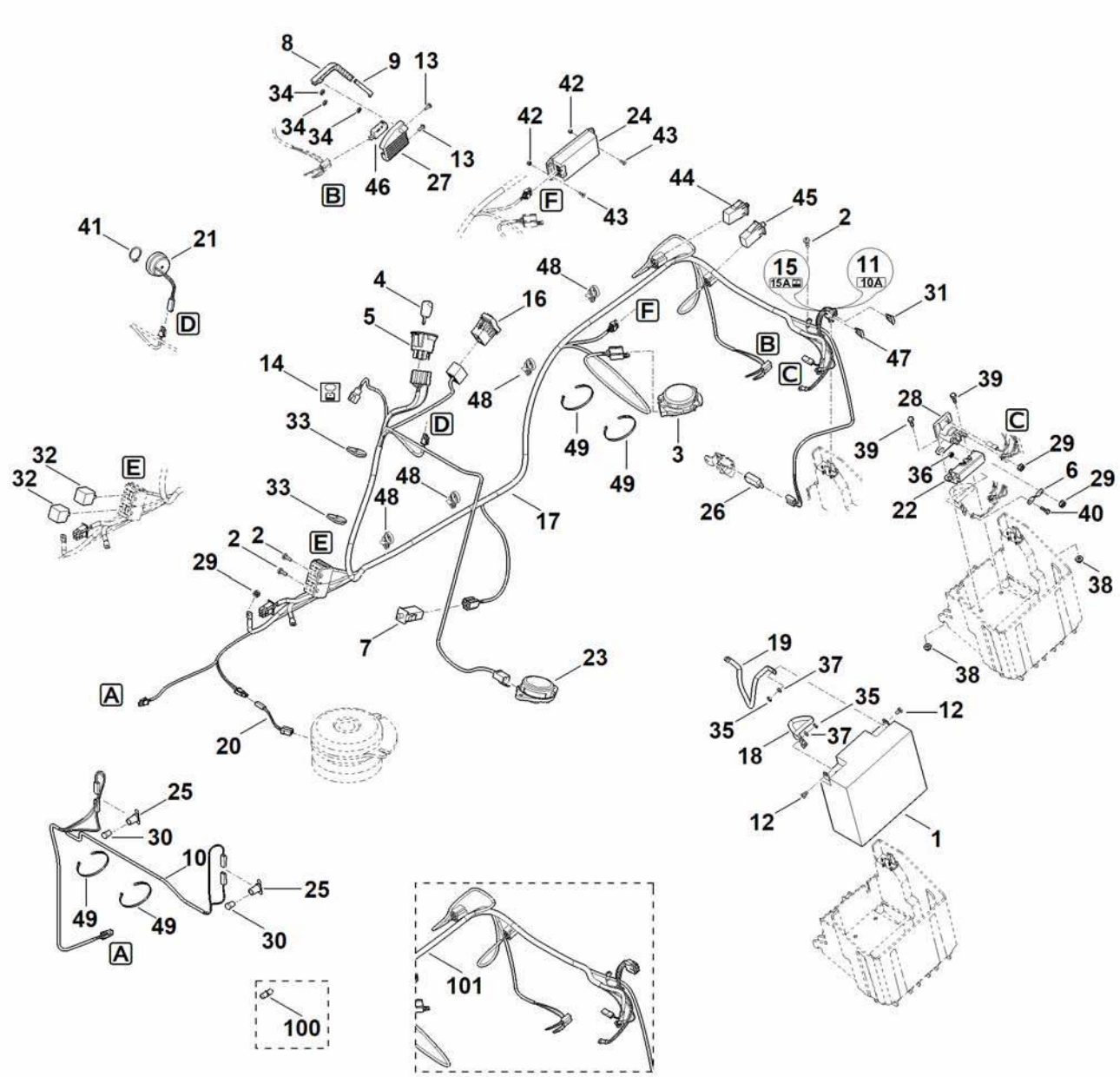

P - Connexion electrique

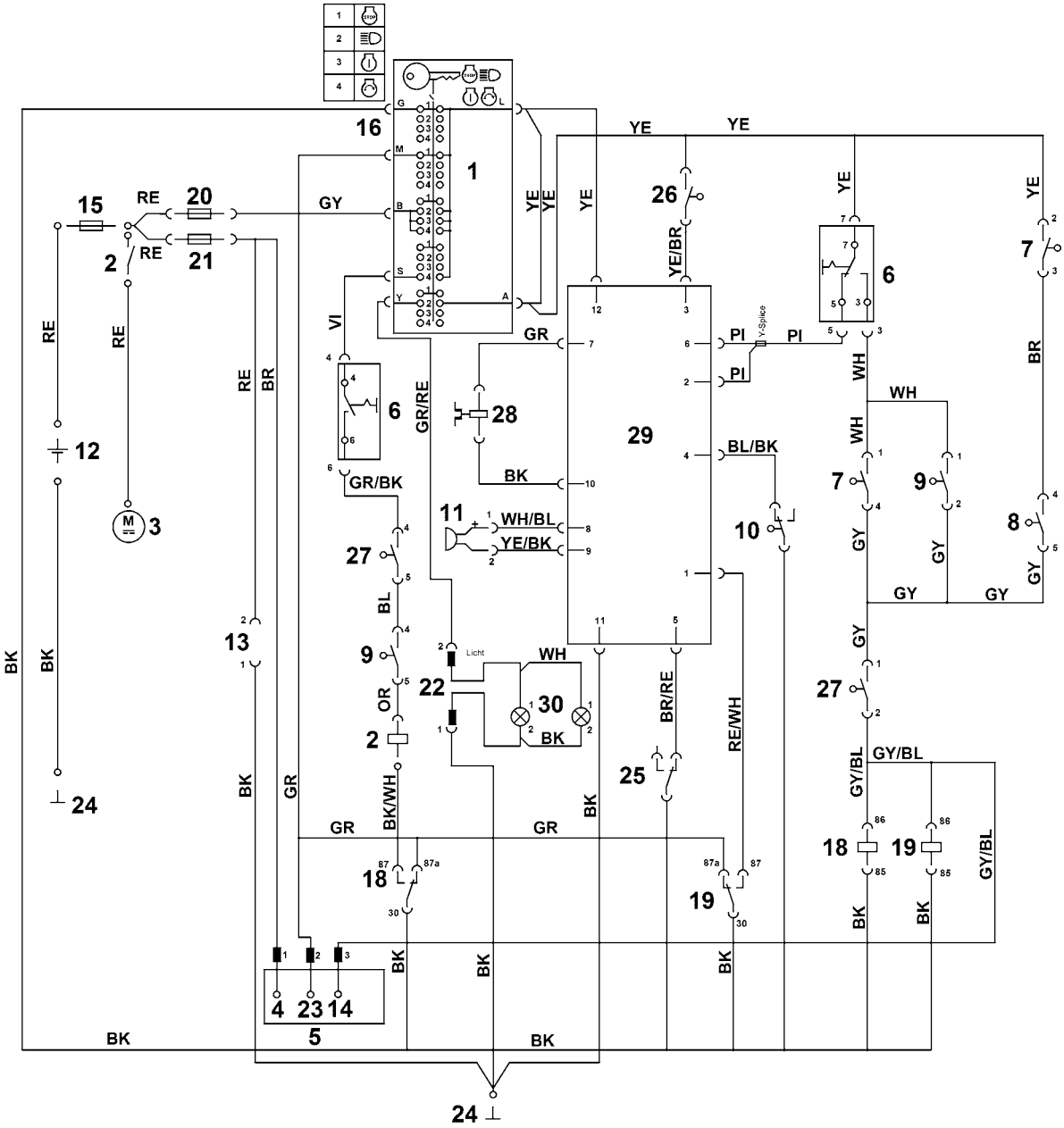

Q - Schéma de contact

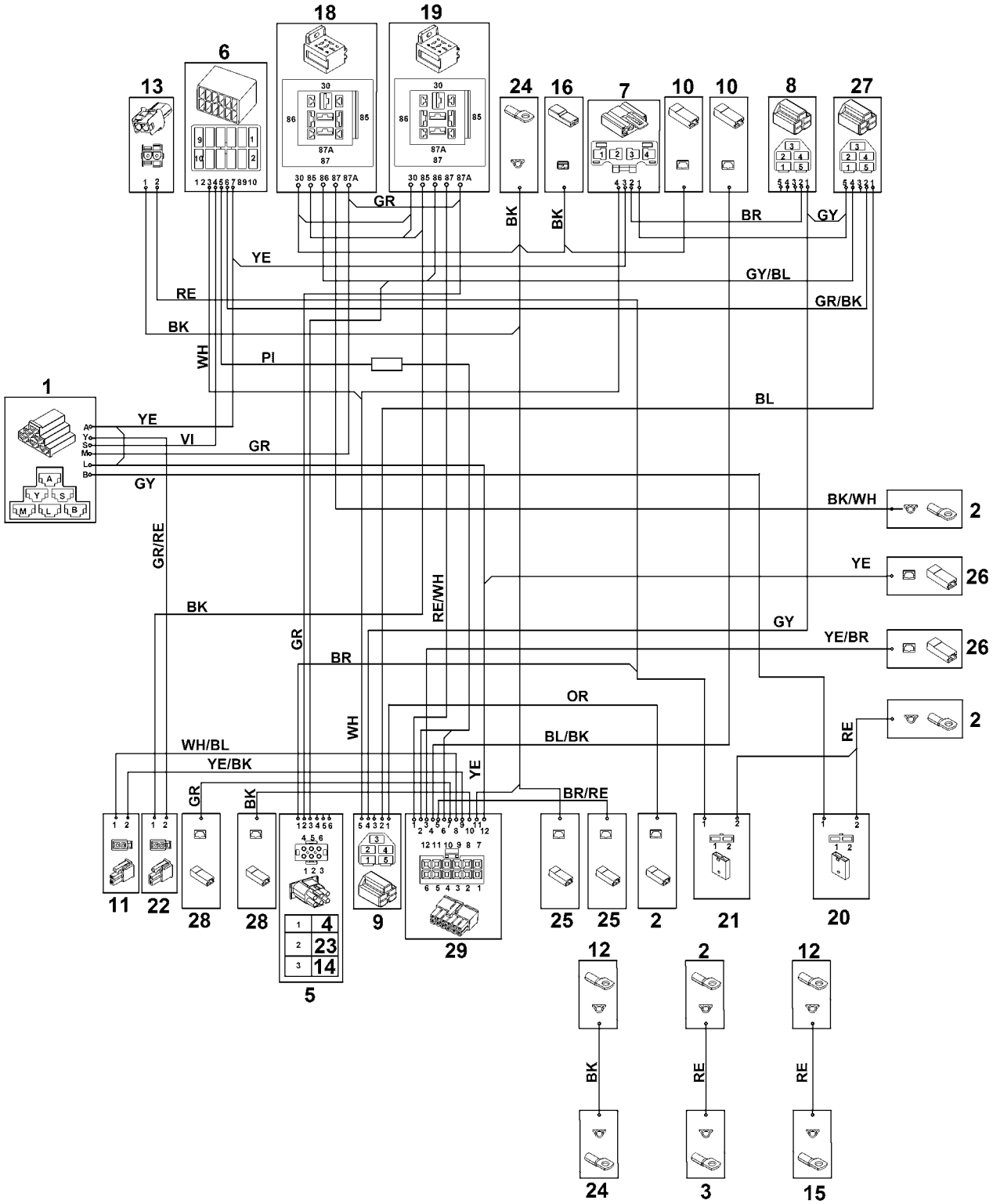

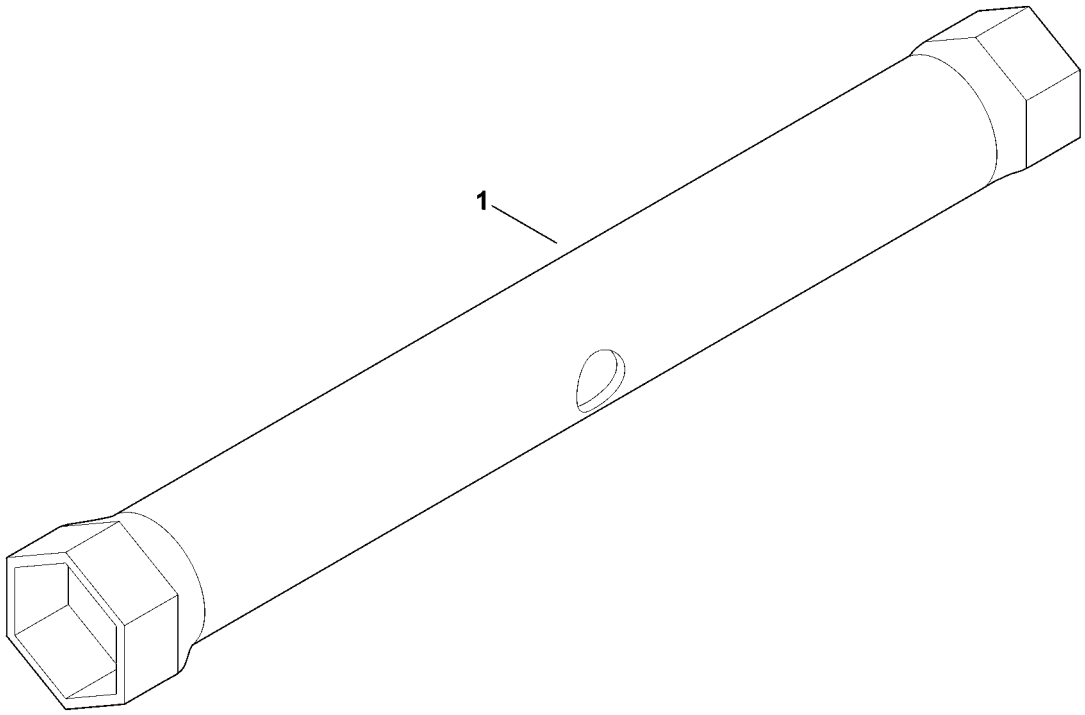
1

S - Outil spécial

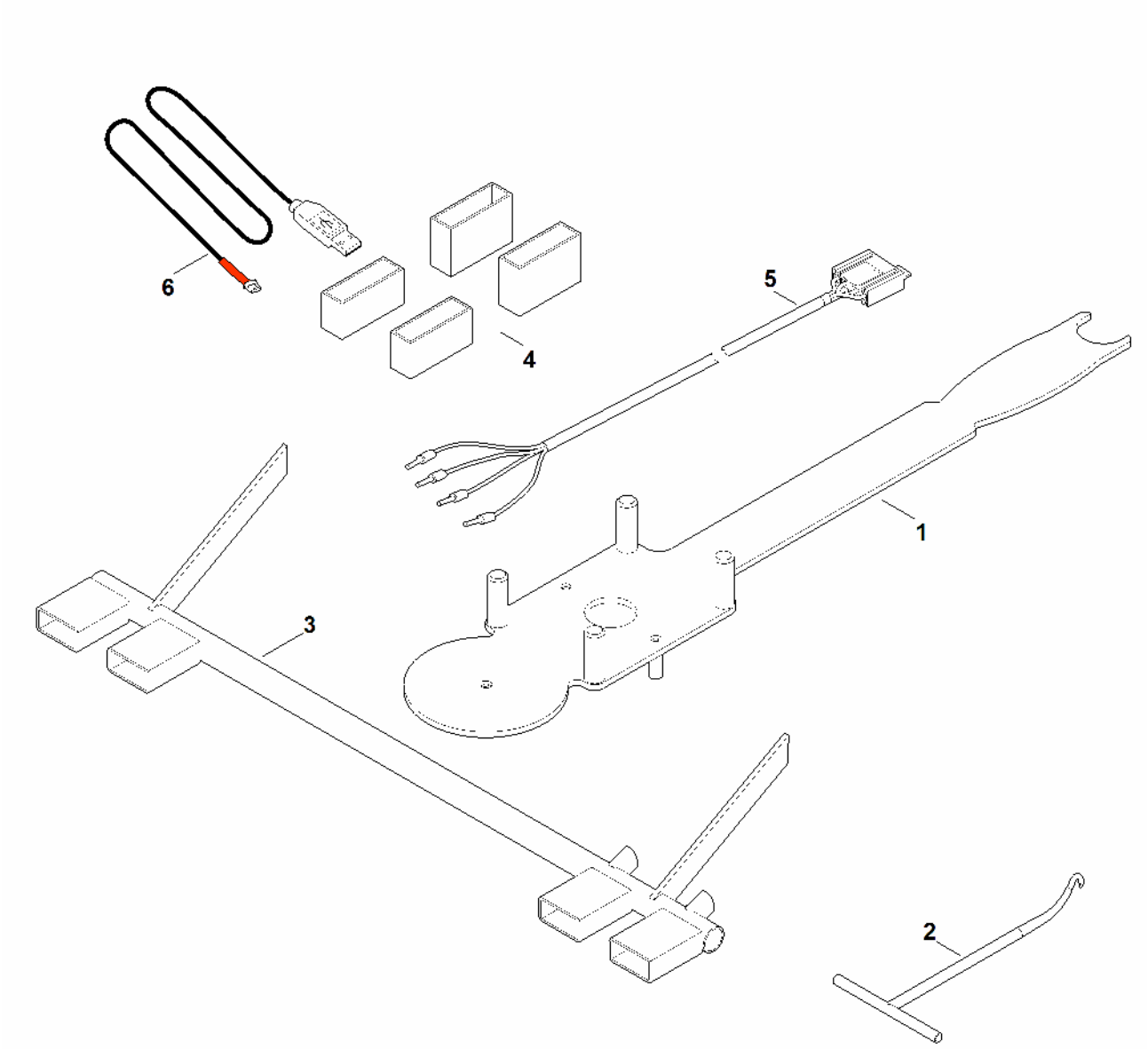

T - Lubrifants

