Stihl

RT 4097 1 SX

Rozkres je dokumentace výrobce (© příslušný výrobce) a slouží k identifikaci dílů. Pro výběr dílu se vždy řiďte katalogovým číslem.

A - Chassis

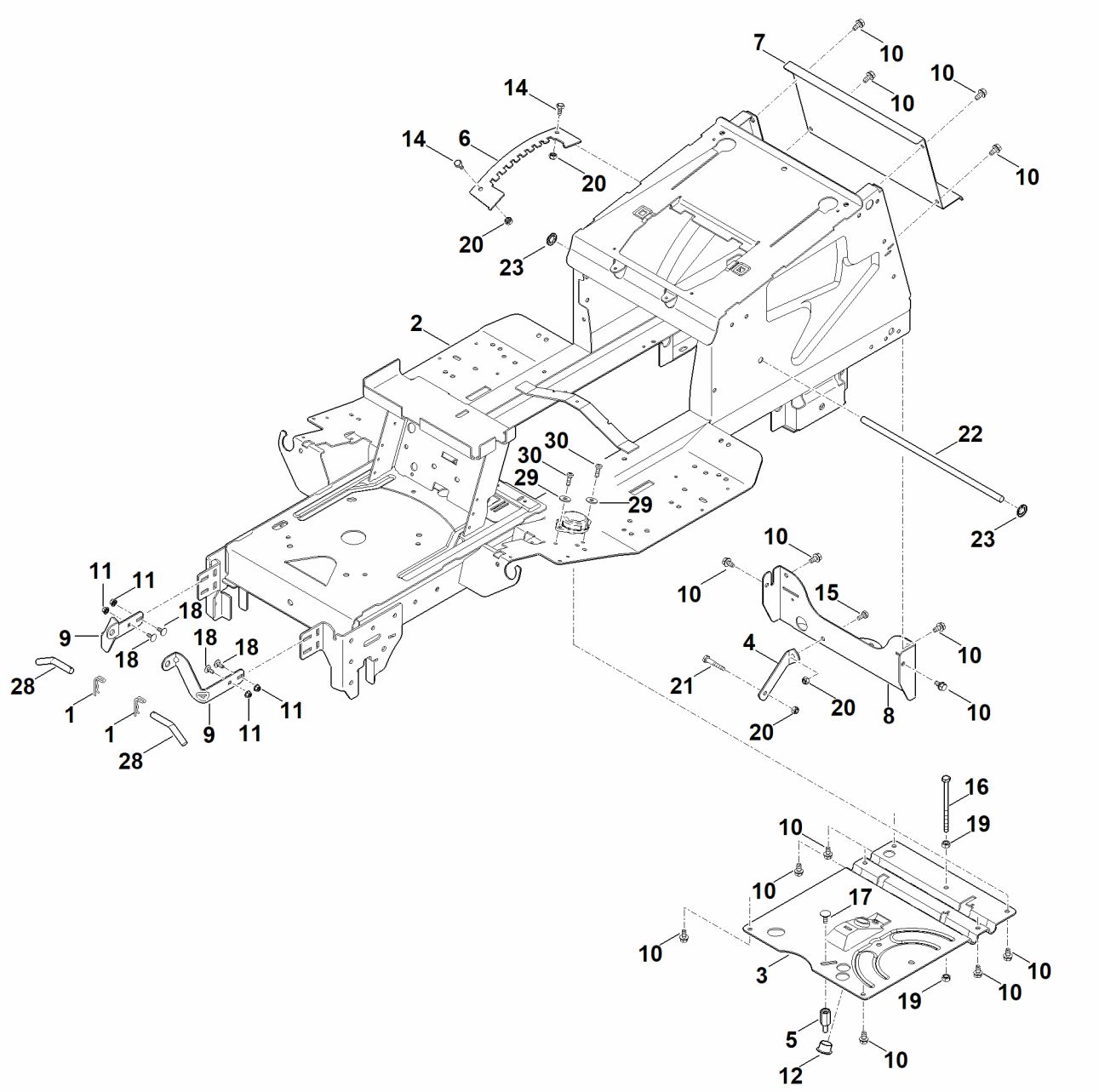

7
10
10
10
10
14
14
6
20
20
23
2
22
30
30
29
29
23
10
10
15
11
11
18
9
18
18
18
4
10
28
21
20
8
10
1
1
9
11
11
20
28
16
19
10
10
17
10
3
10
19
10
5
10
12

B - Tableau de bord

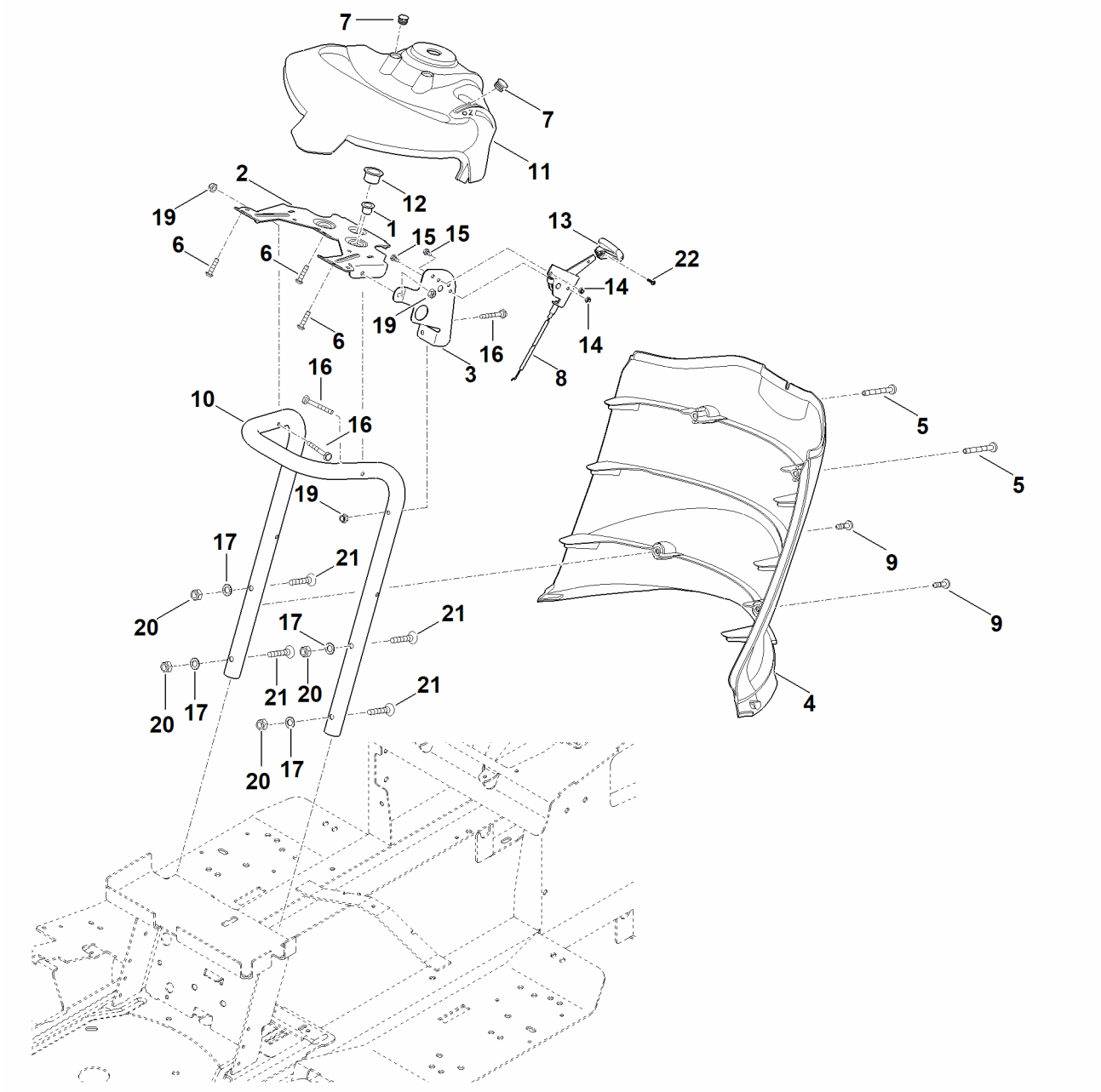

C - Revêtement

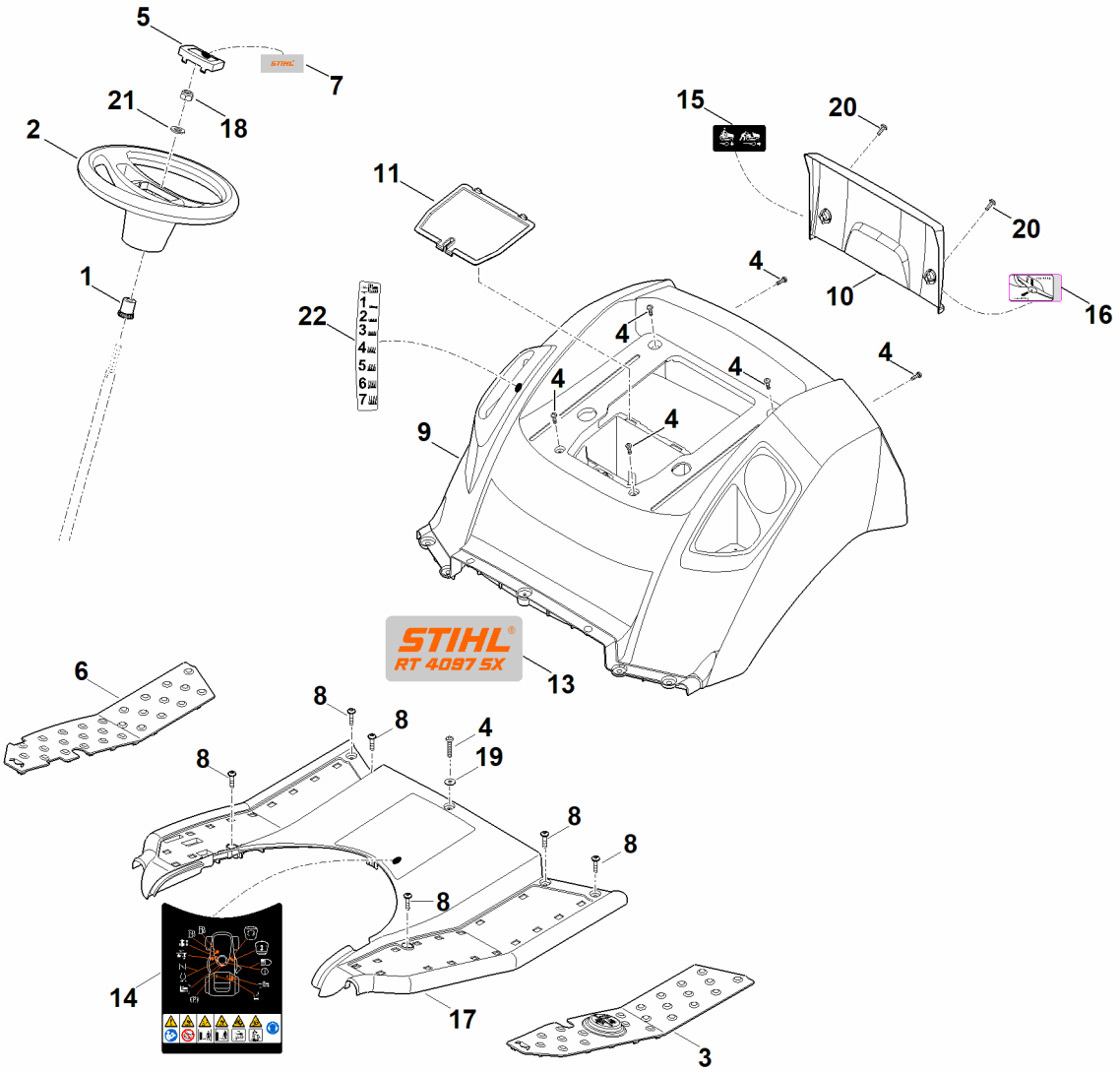

D - Capot-moteur

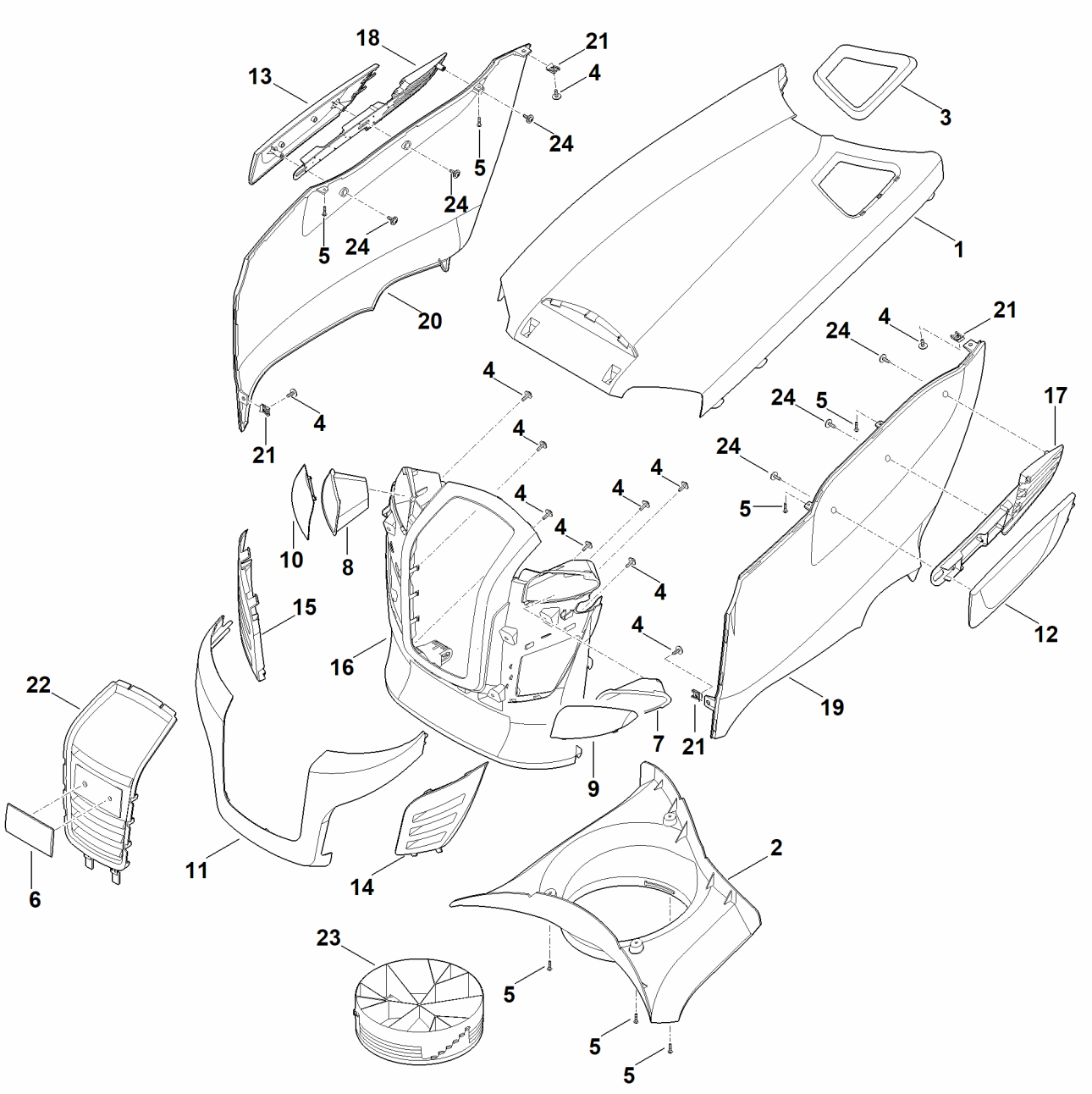

E - Direction, roue avant

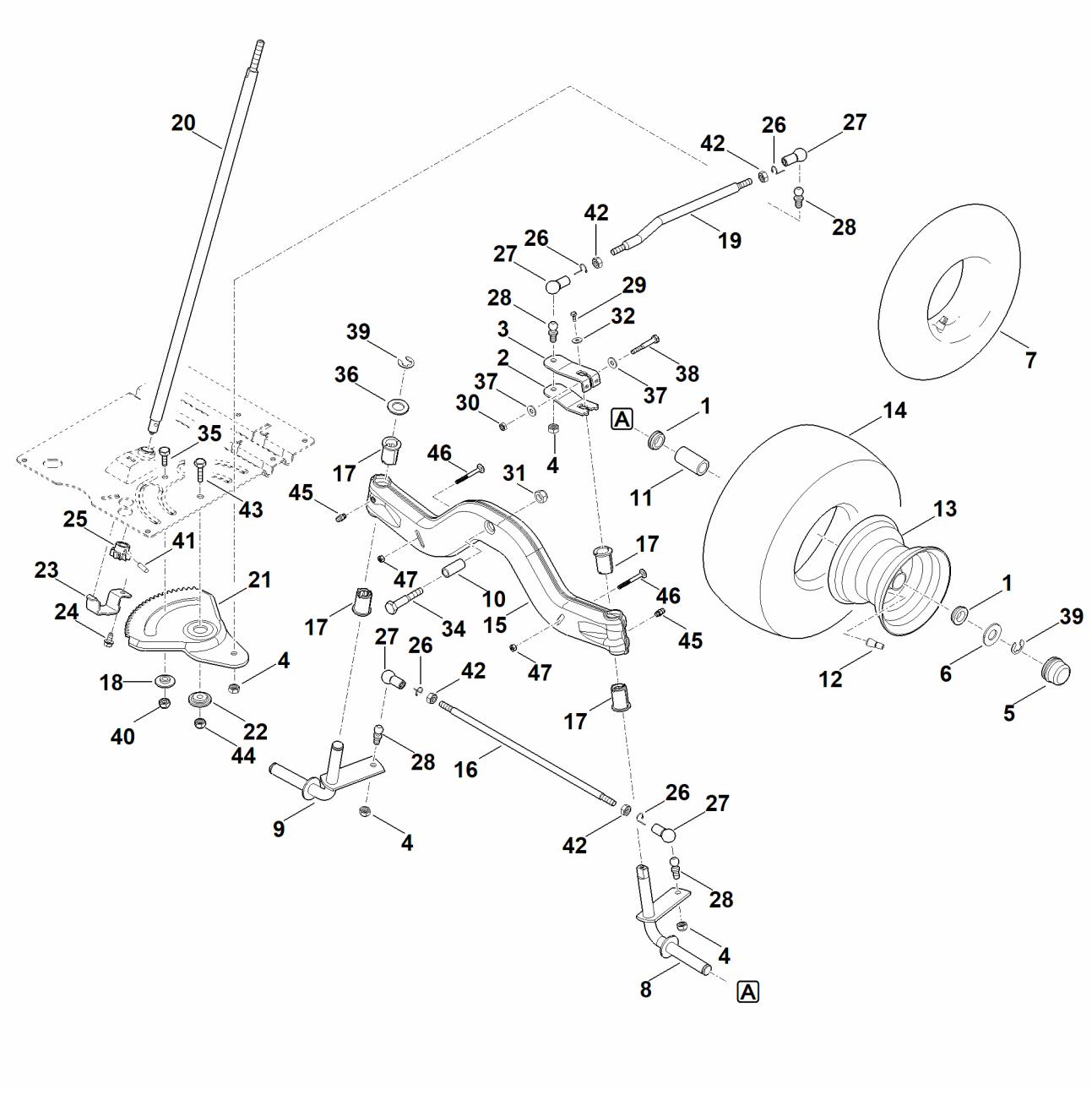

F - Siege

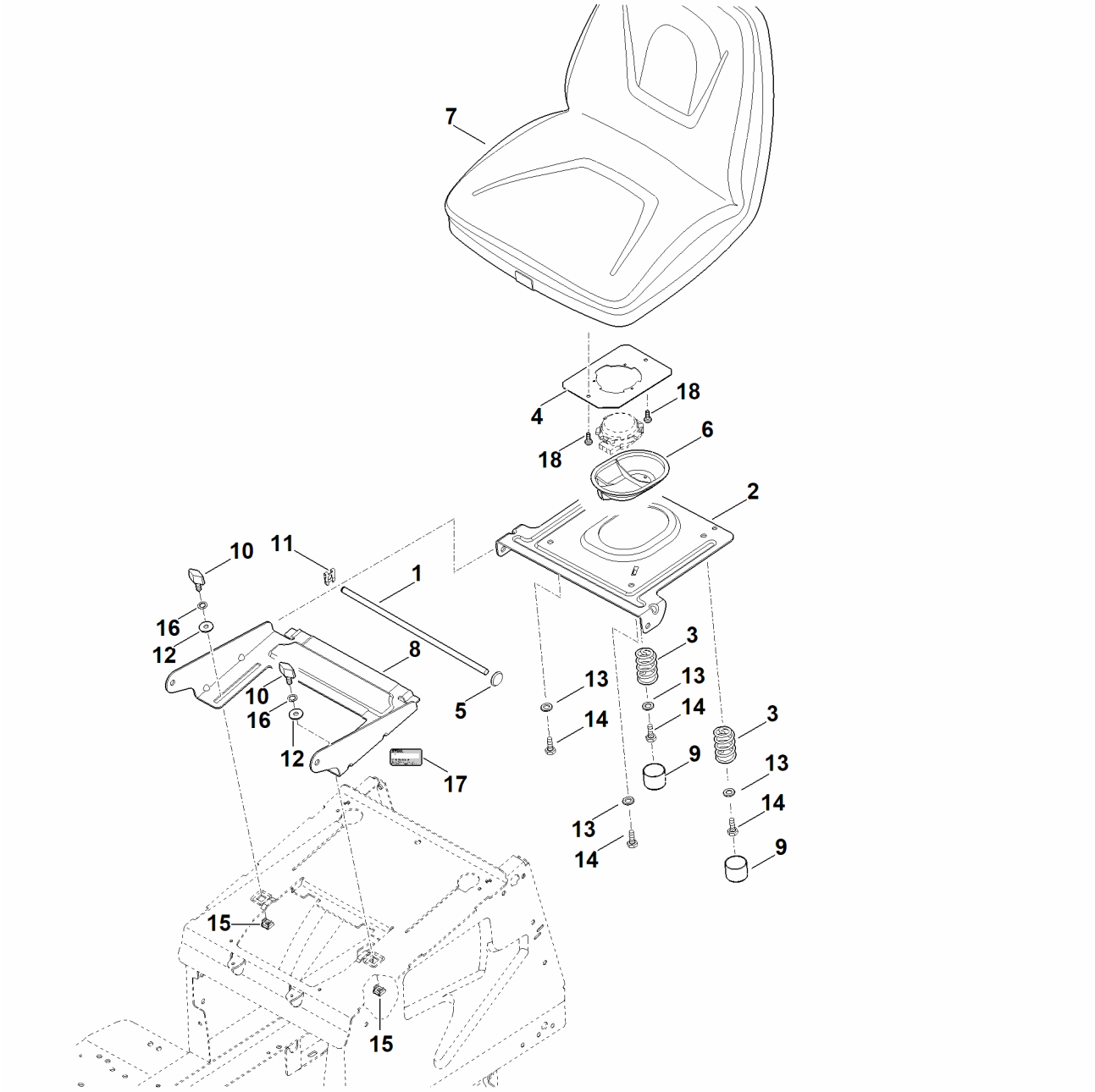
7
4
18
18
6
2
10
11
1
16
12
8
10
16
12
5
17
3
13
14
13
14
3
9
13
14
9
13
14
15
15

G - Moteur, reservoir

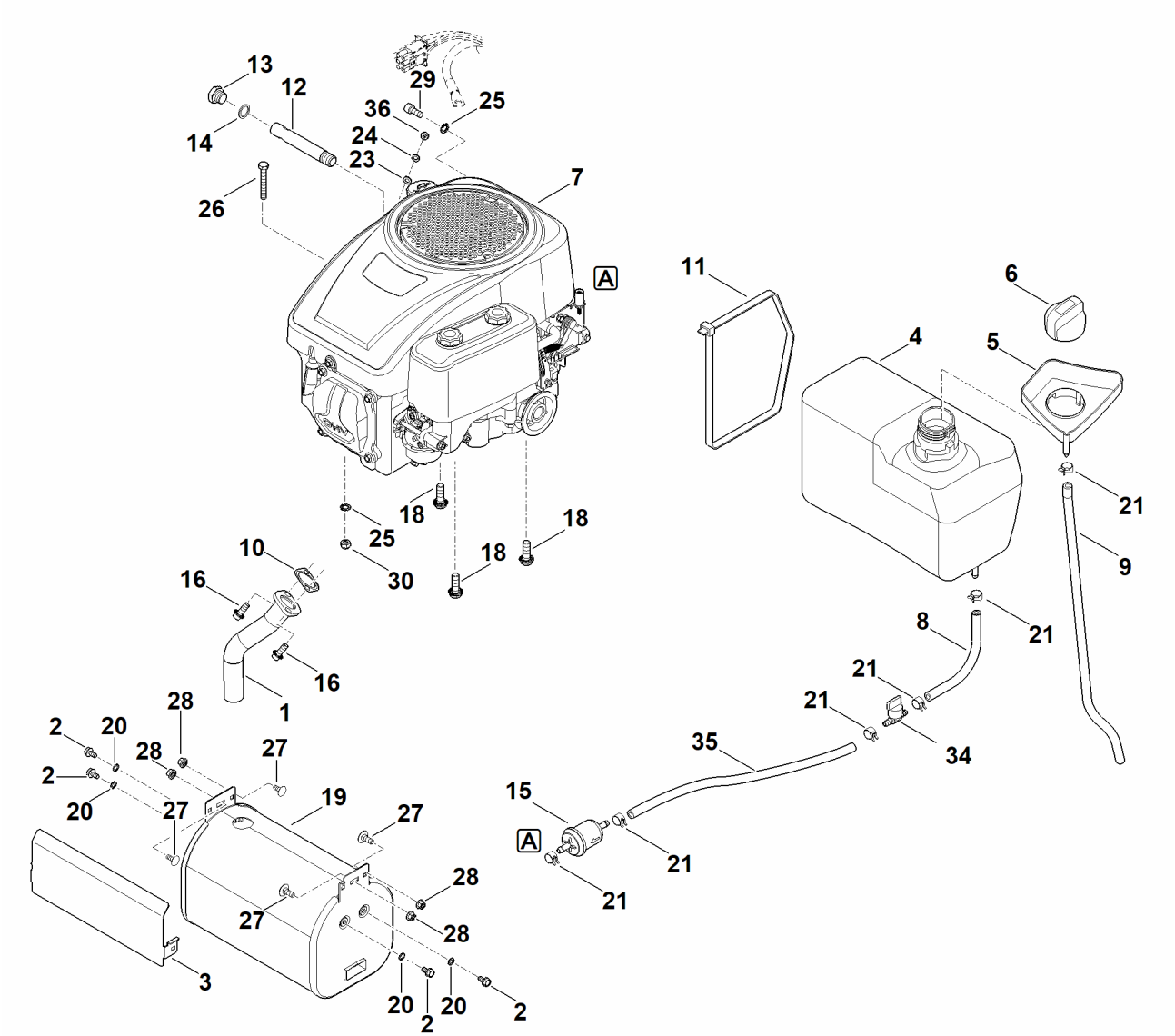

H - Transmission, roue arrière, embrayage de lame

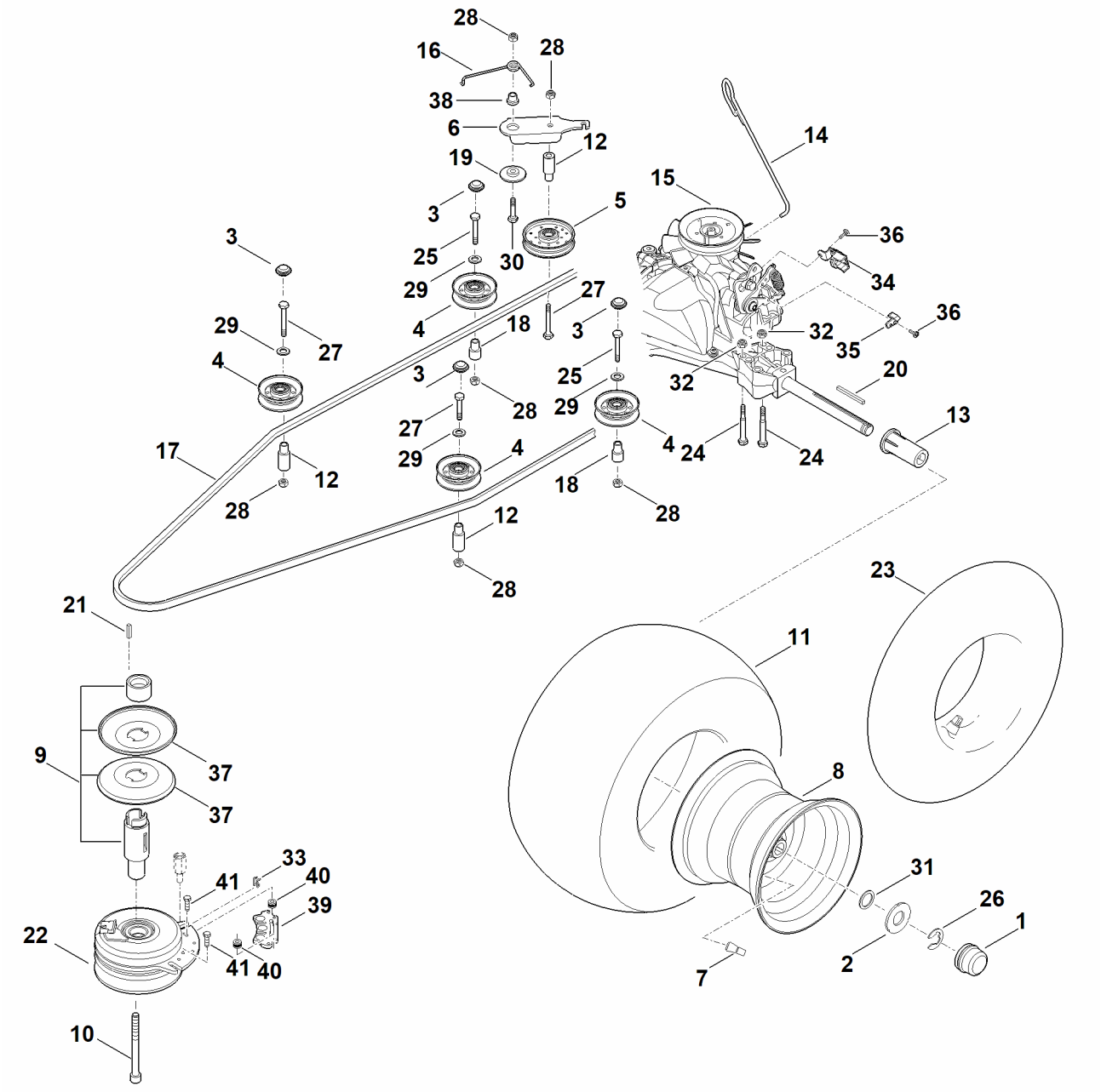

I - Frein, Frein de stationnement, Levier de commande

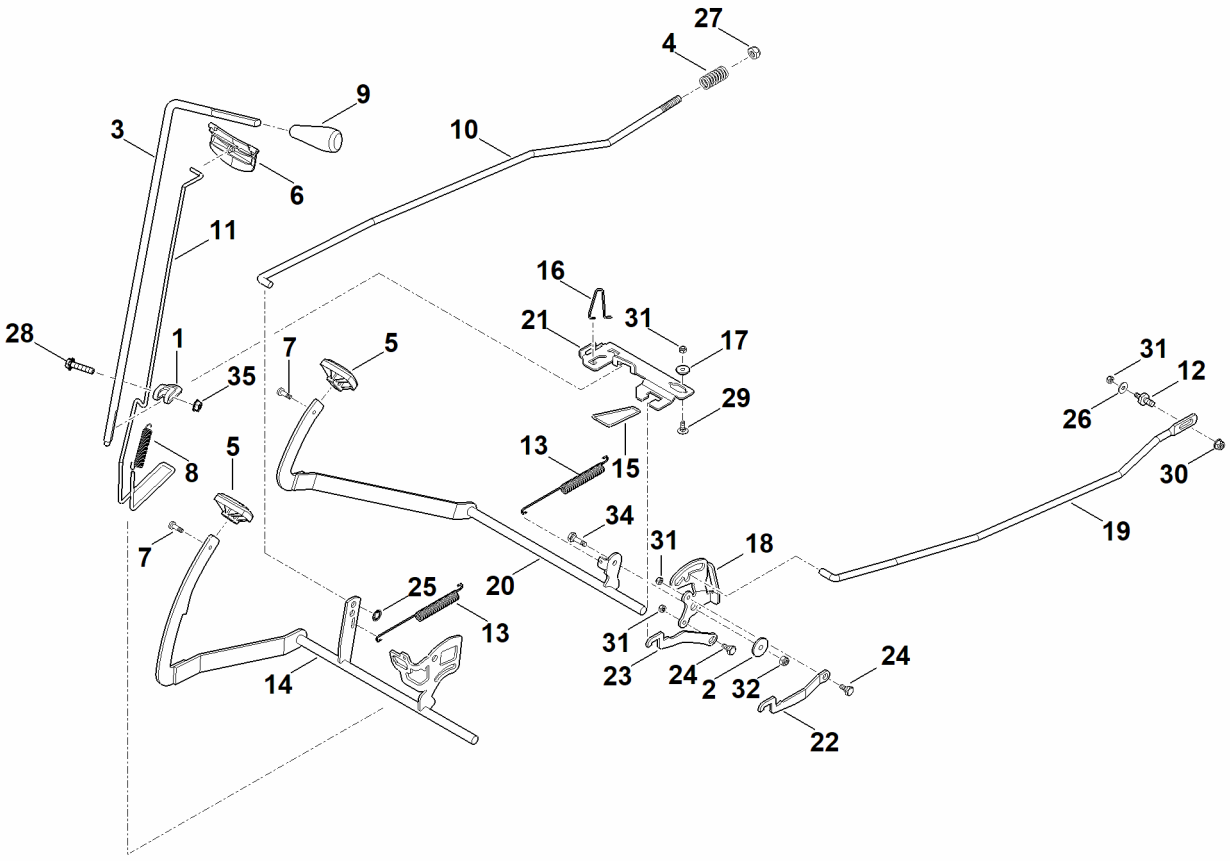

J - Relevage tondeuse

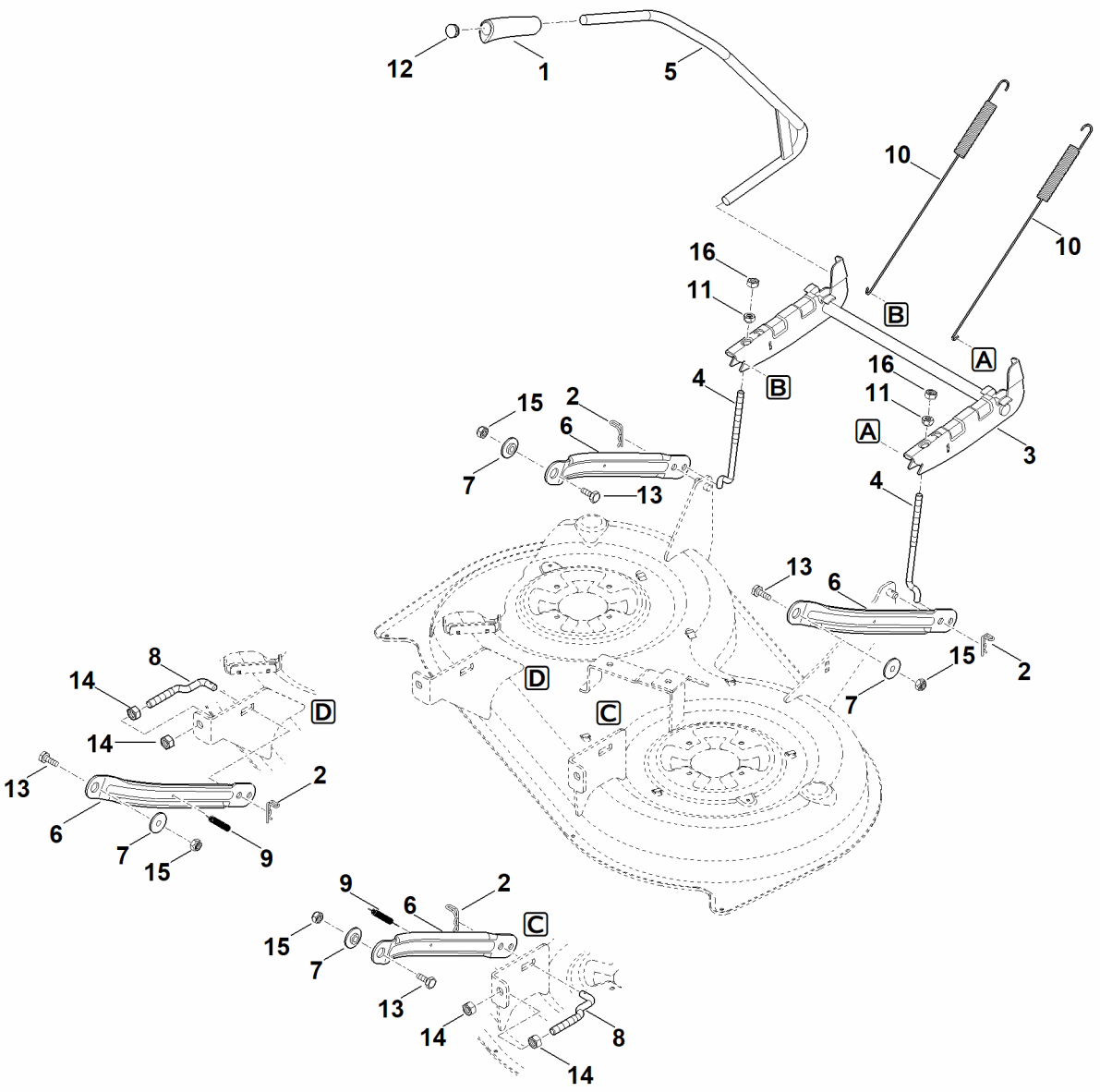

K - Carter du plateau de coupe

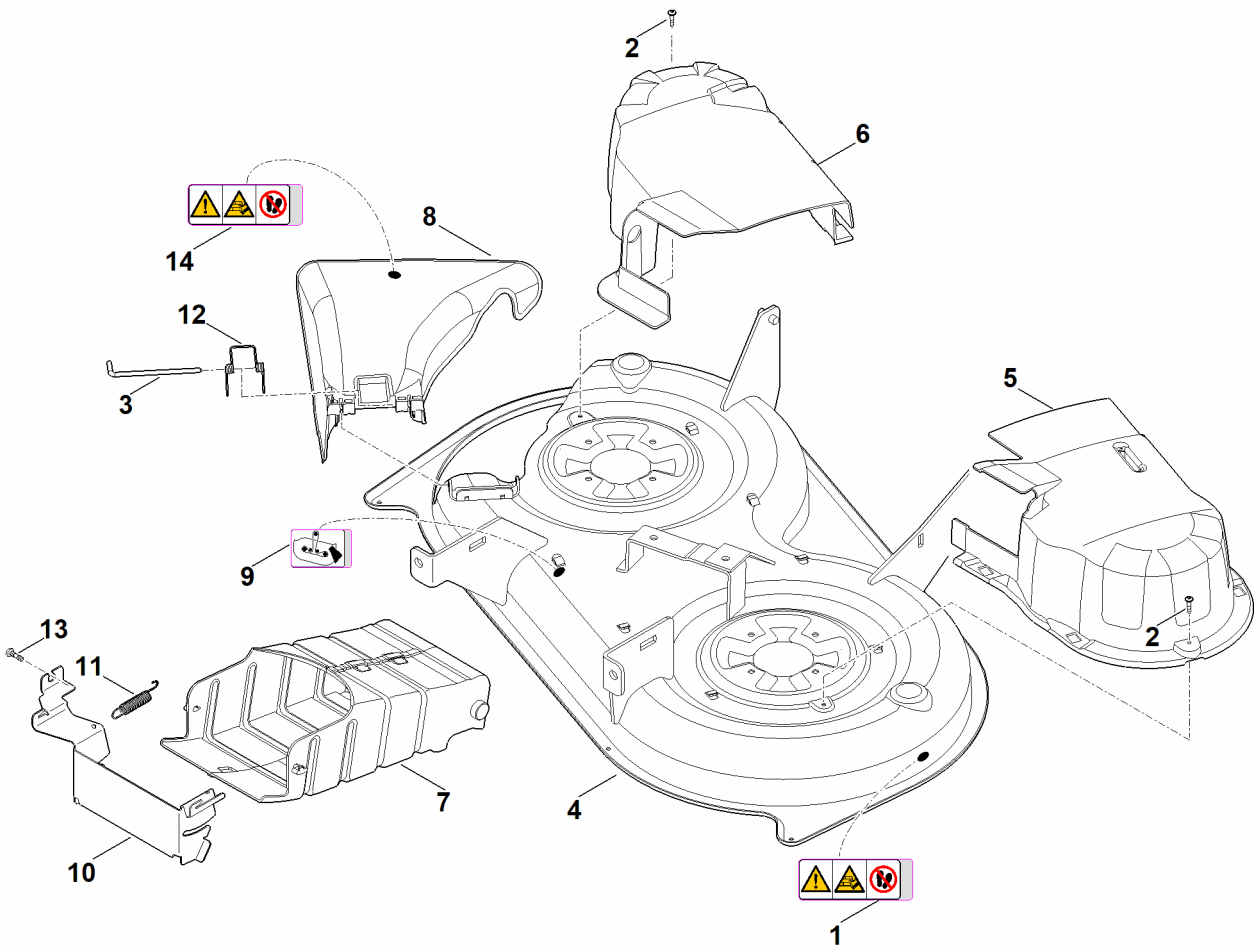

L - Entraînement des lames

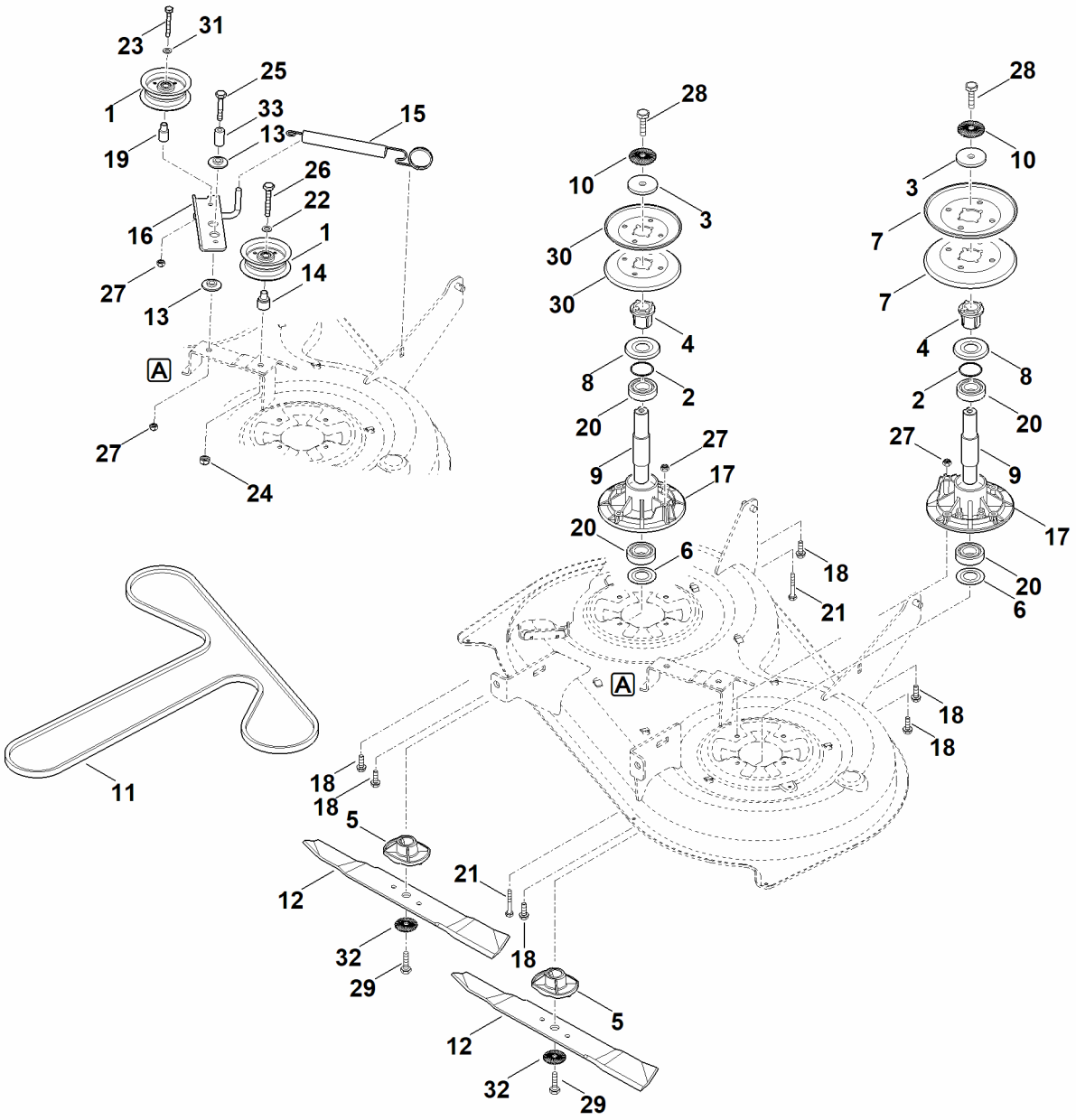

M - Parties électriques

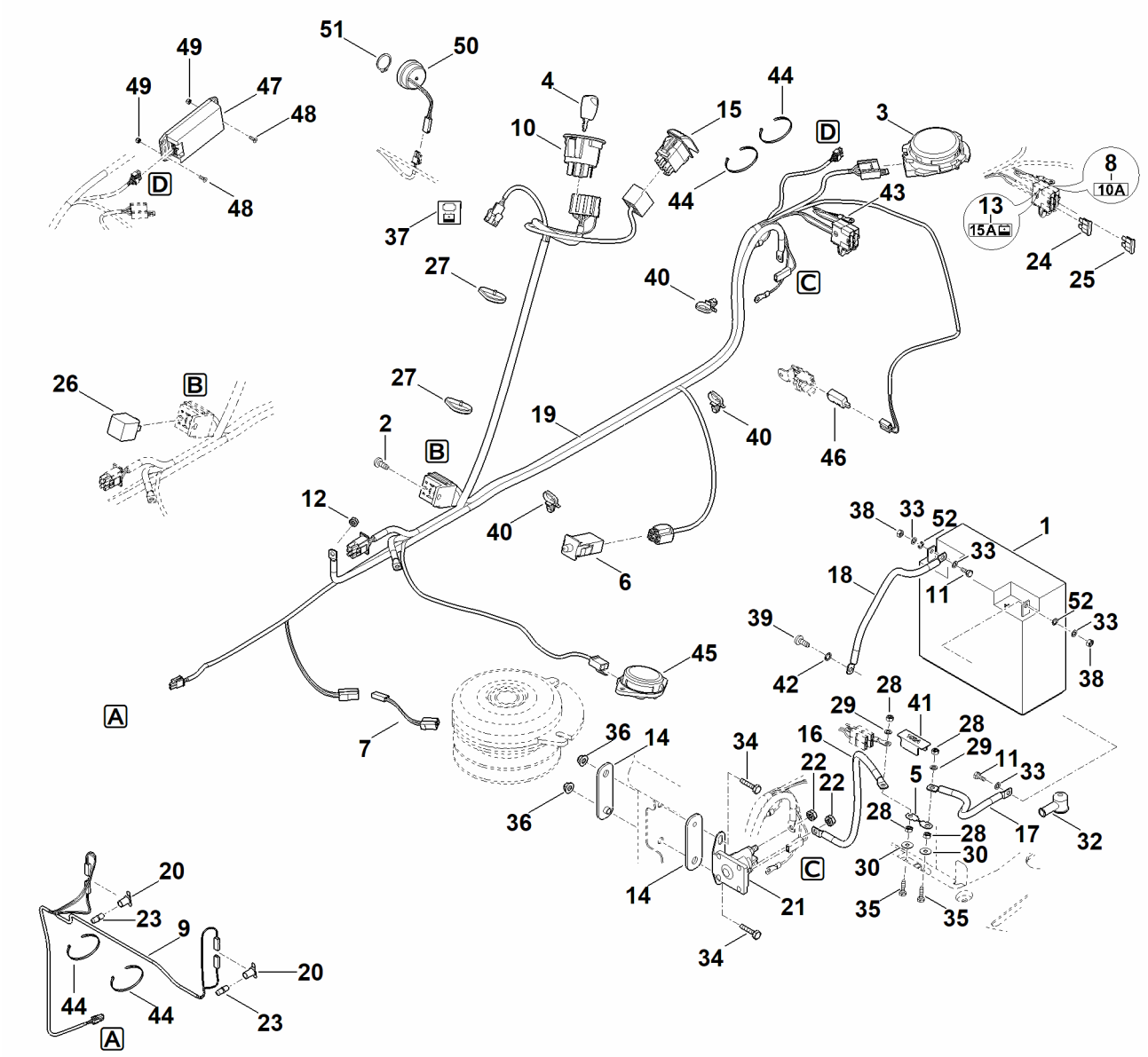

N - Connexion electrique

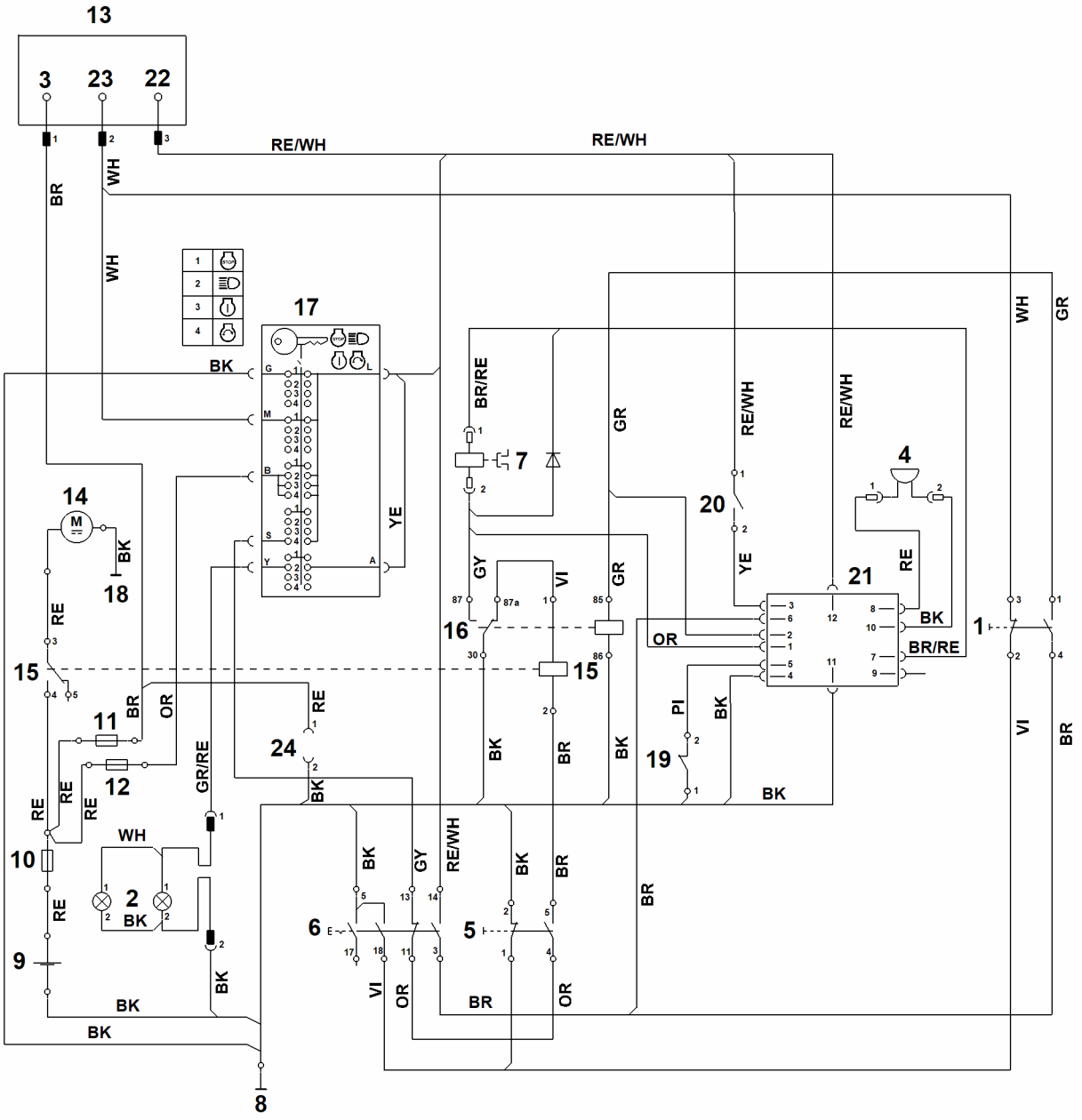

O - Schéma de contact

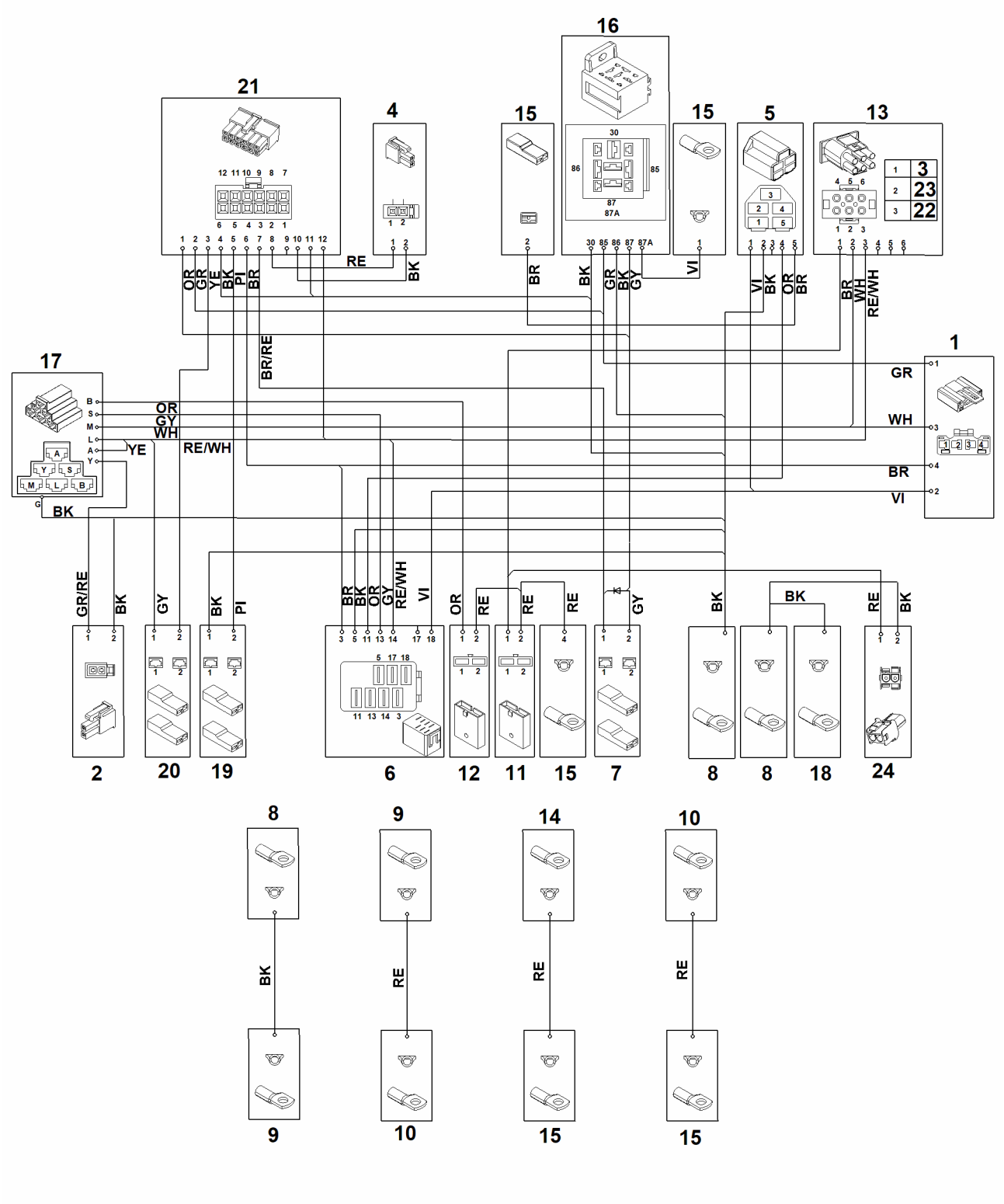

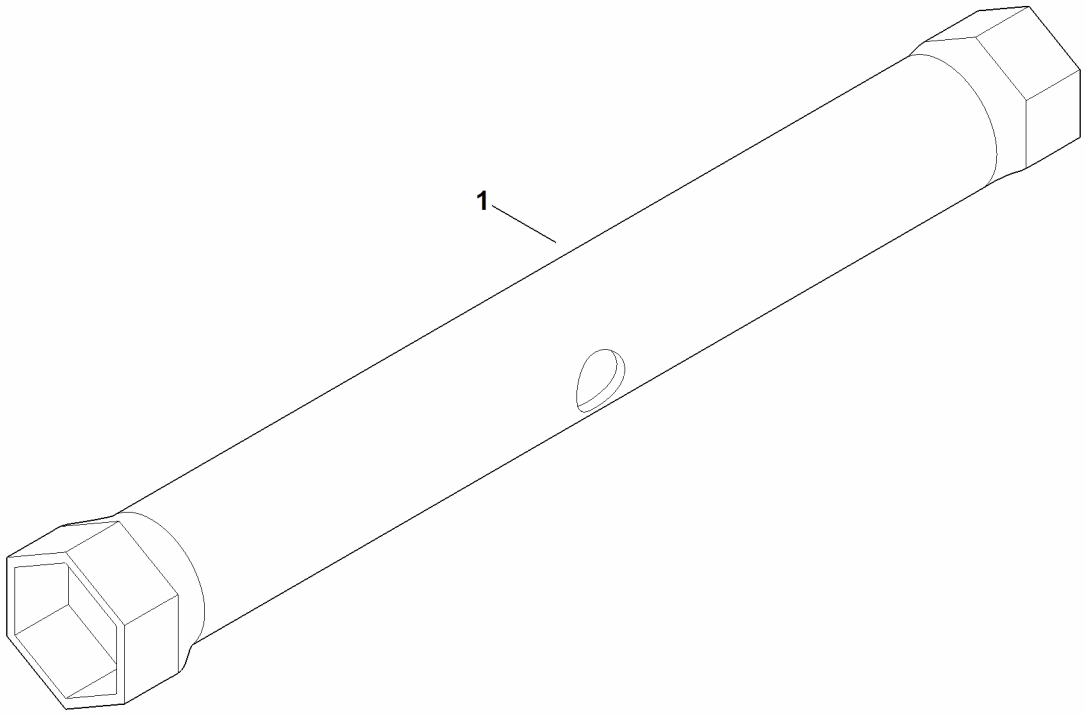
1

Q - Outil spécial

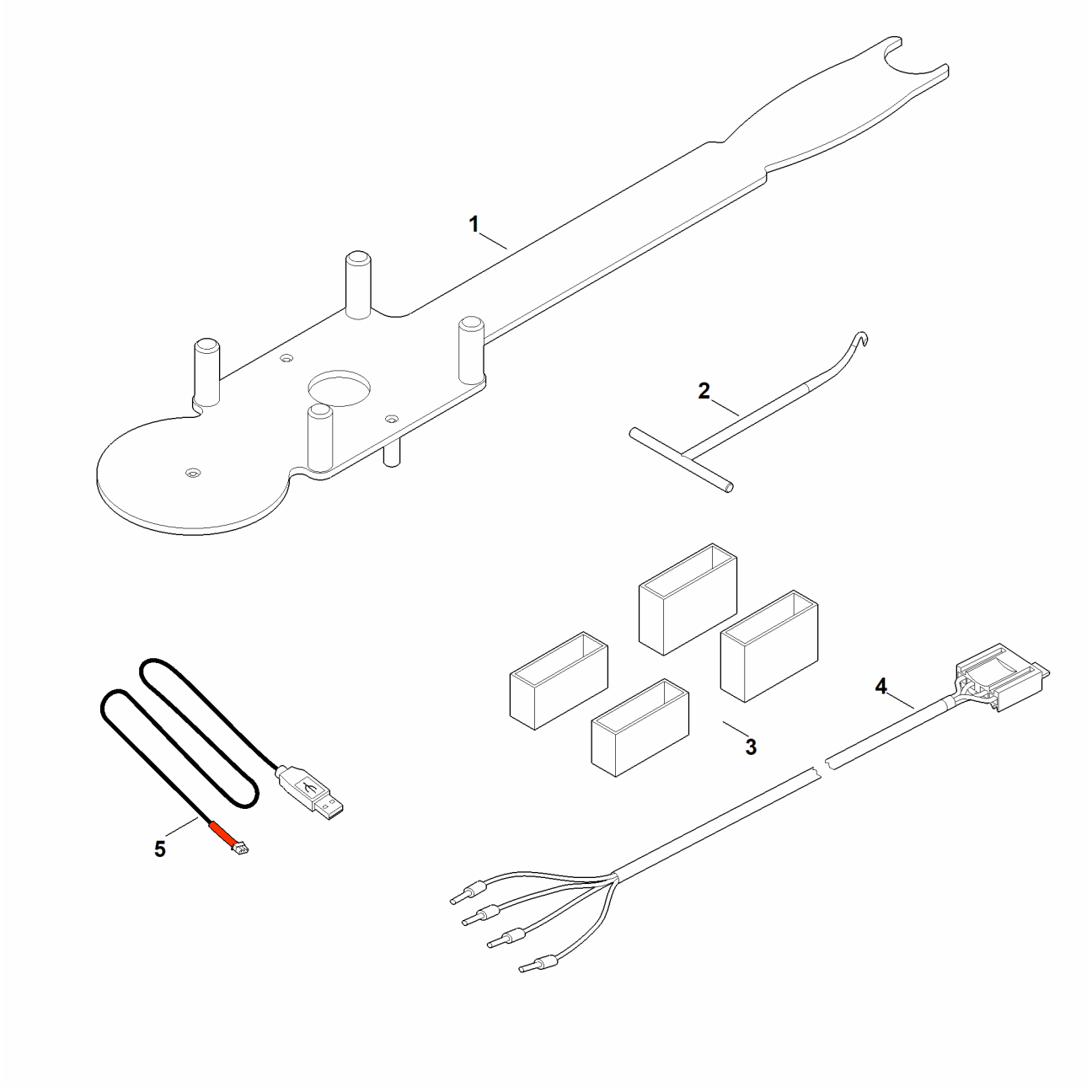

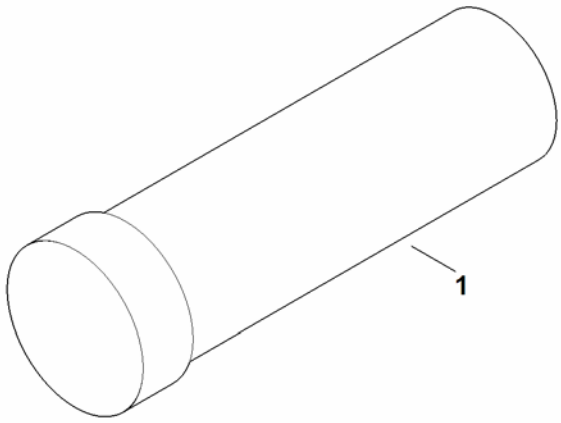
1