Stihl

RM 448 1 TX

Rozkres je dokumentace výrobce (© příslušný výrobce) a slouží k identifikaci dílů. Pro výběr dílu se vždy řiďte katalogovým číslem.

A - Guidon

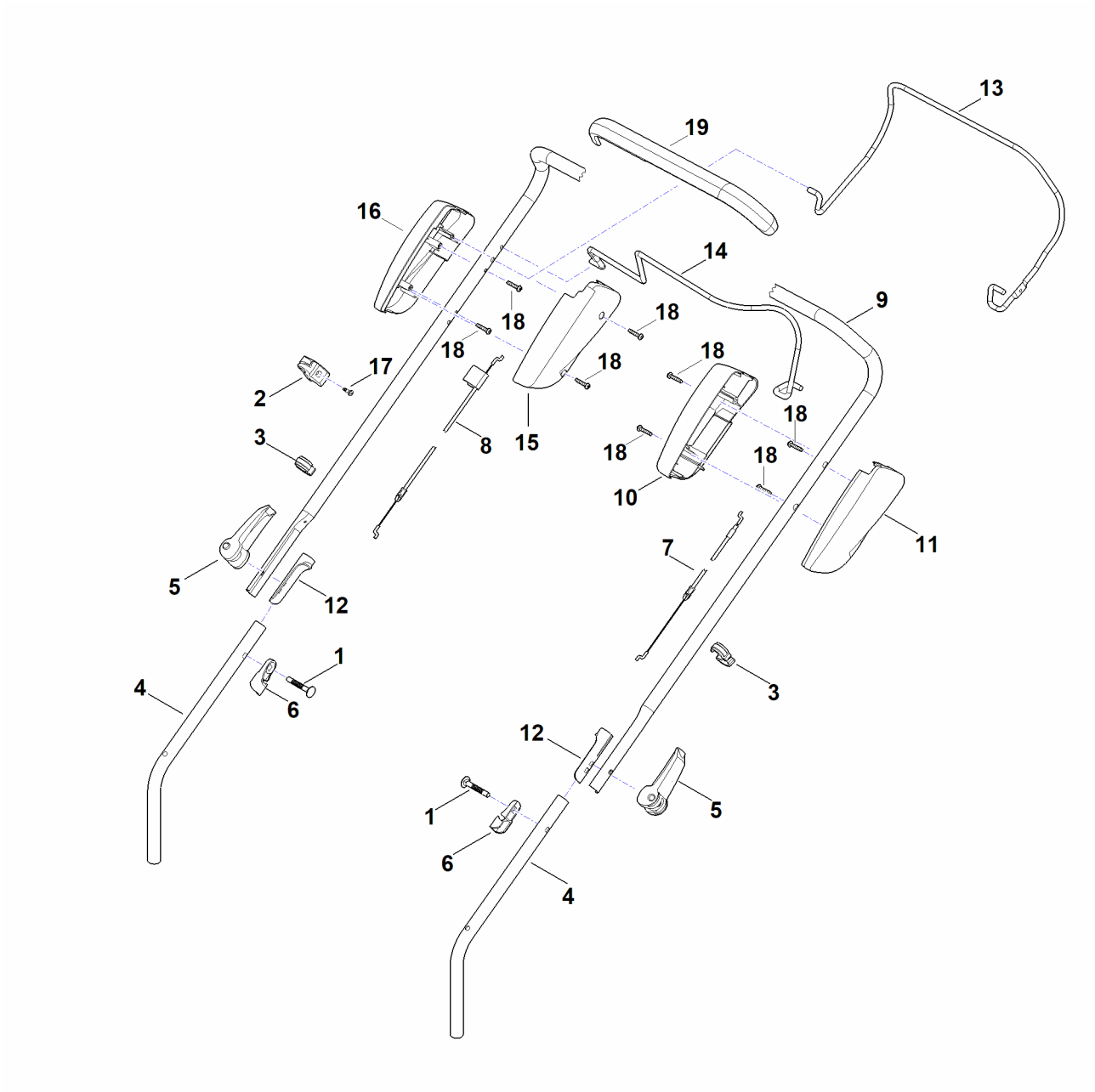
13
19
16
14
9
18
18
18
18
18
17
2
18
3
8
15
18
18
10
11
7
5
12
1
4
6
3
12
5
1
6
4

B - Carter, Axe

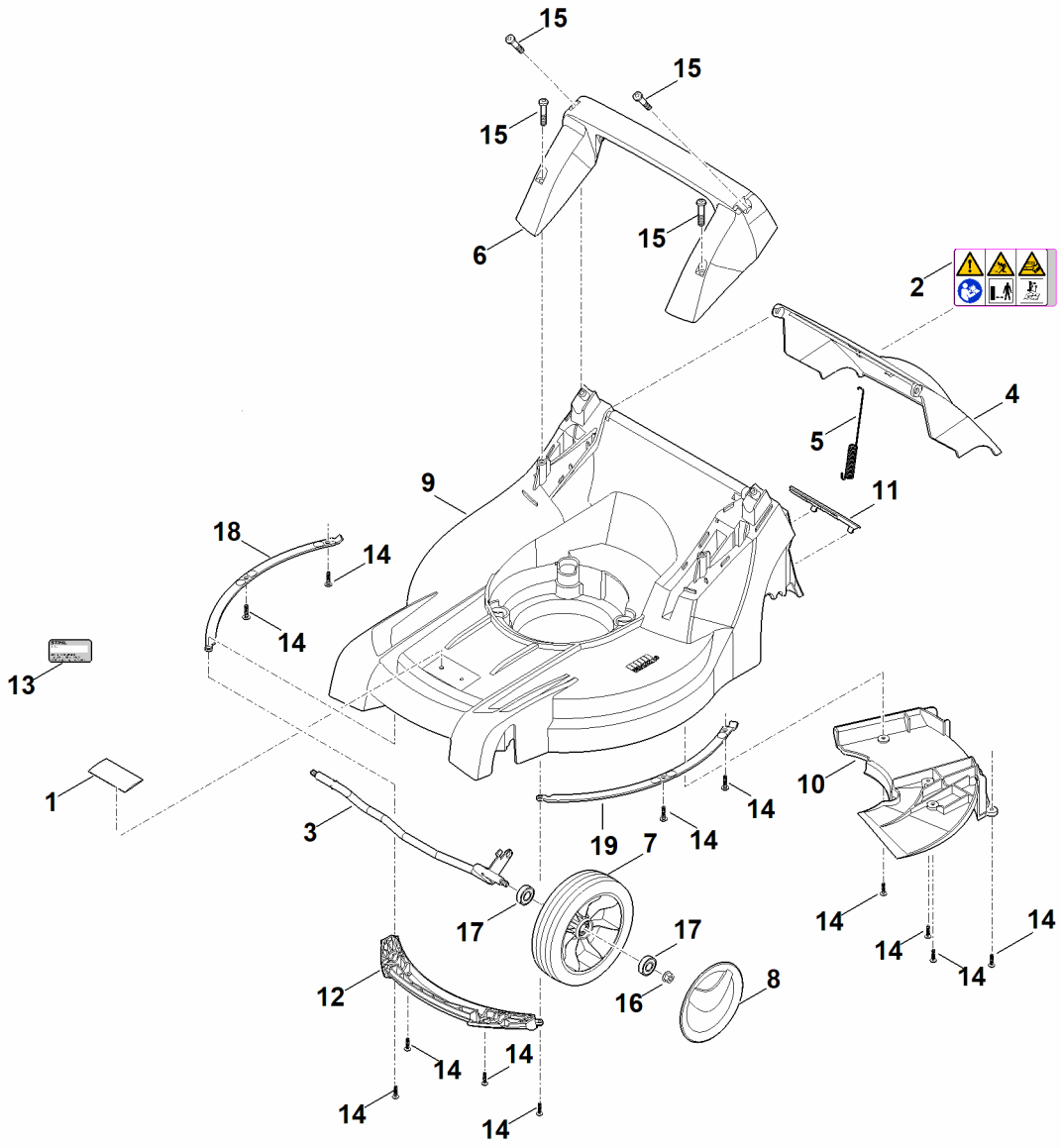
15
15
15
15
6
2
4
5
9
11
18
14
14
13
1
3
19
7
14
14
10
17
17
14
14
14
14
12
16
8
14
14
14
14

C - Essieu arrière, réglage en hauteur

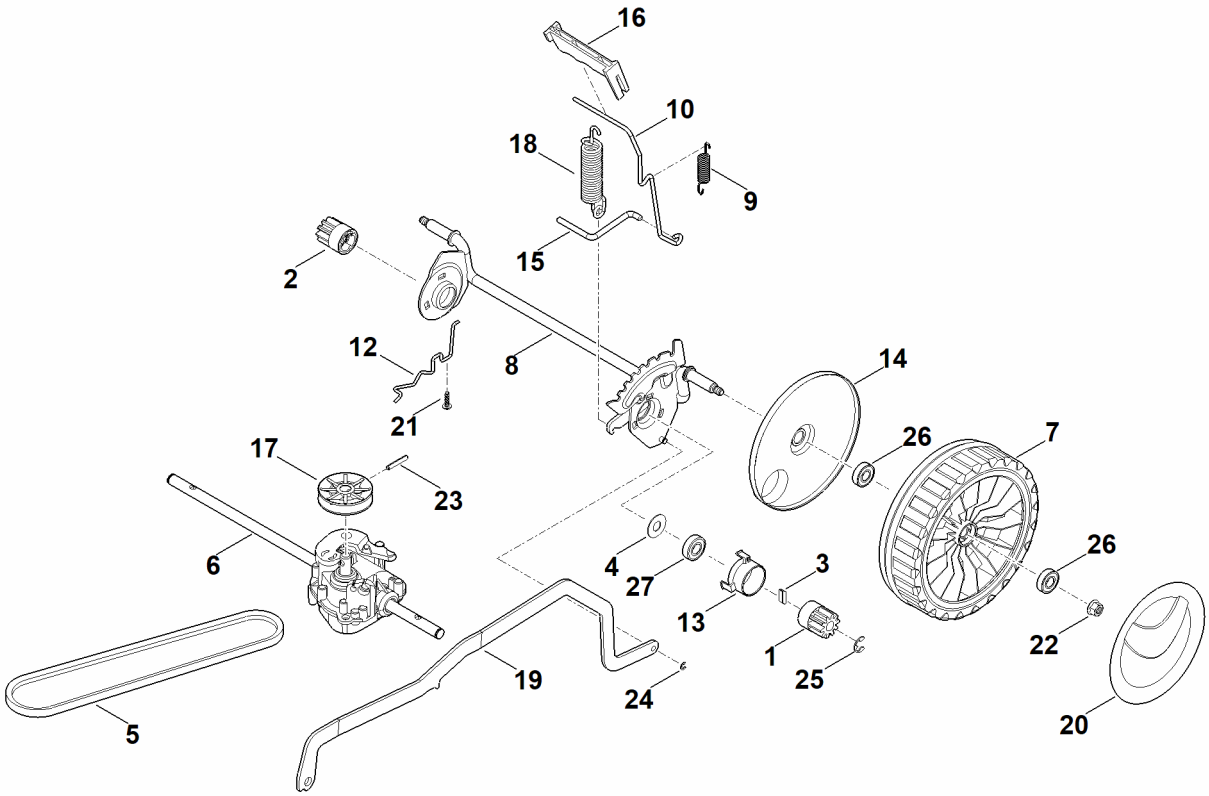

D - Moteur, lame

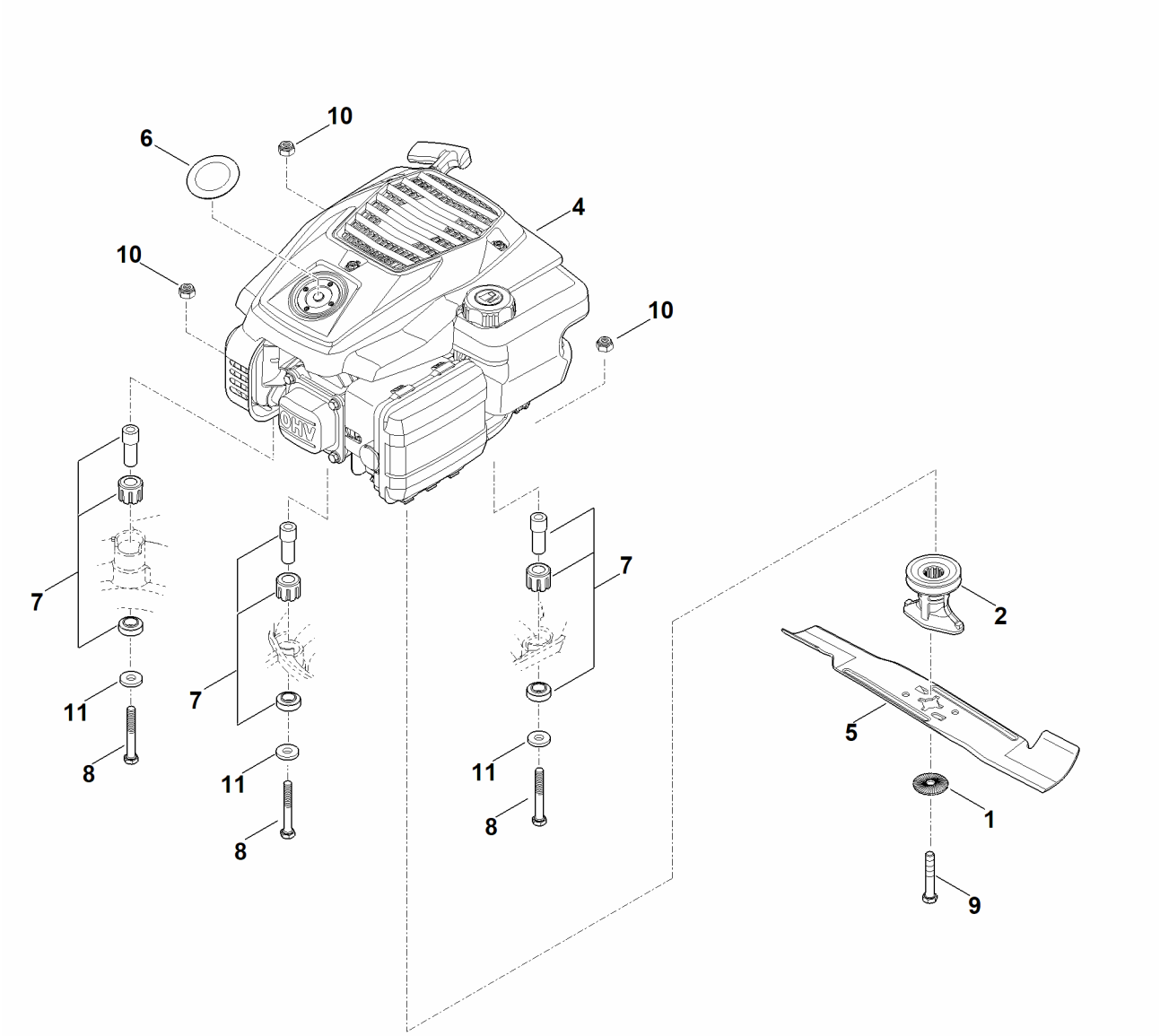

E - Bac de ramassage

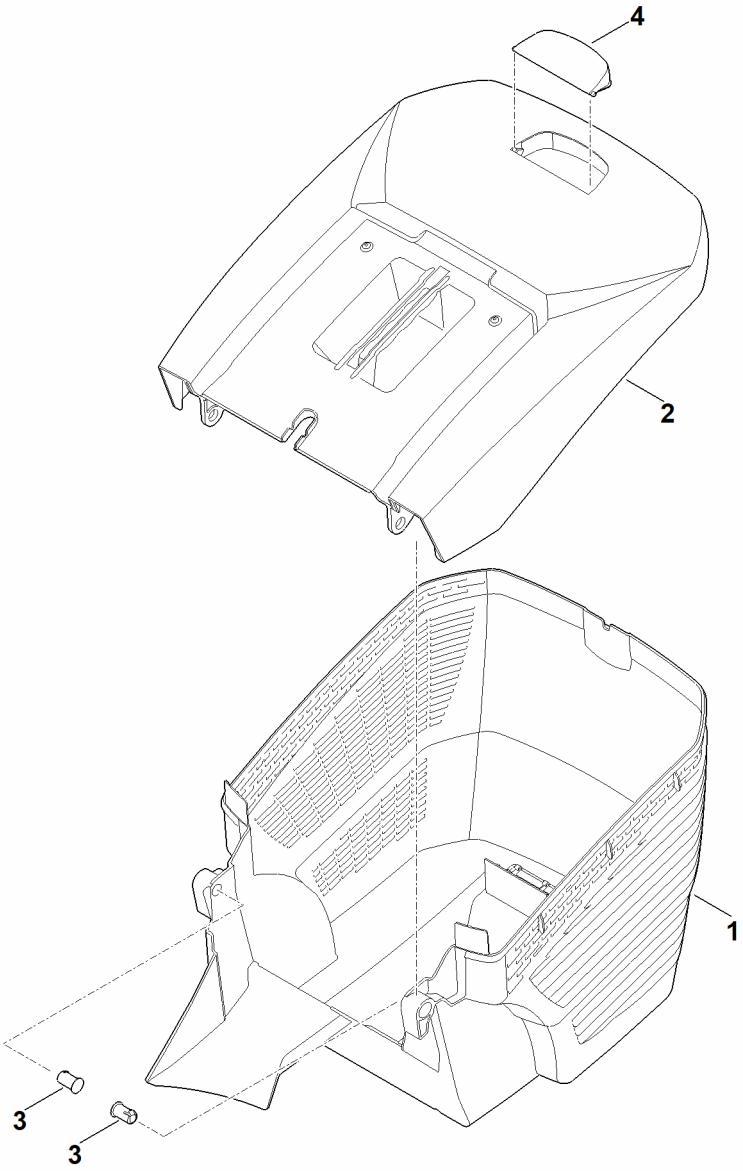

F - Outils

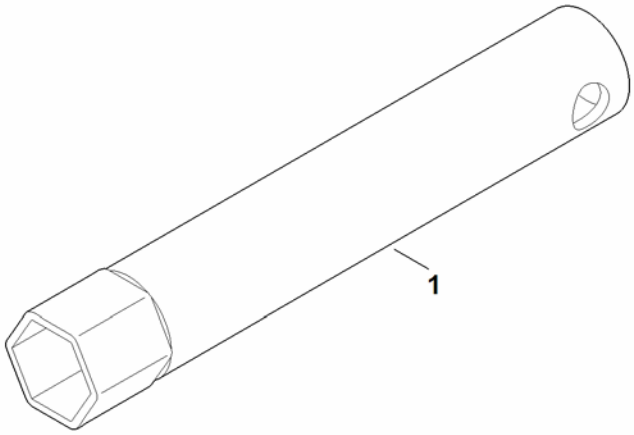

G - Outil spécial

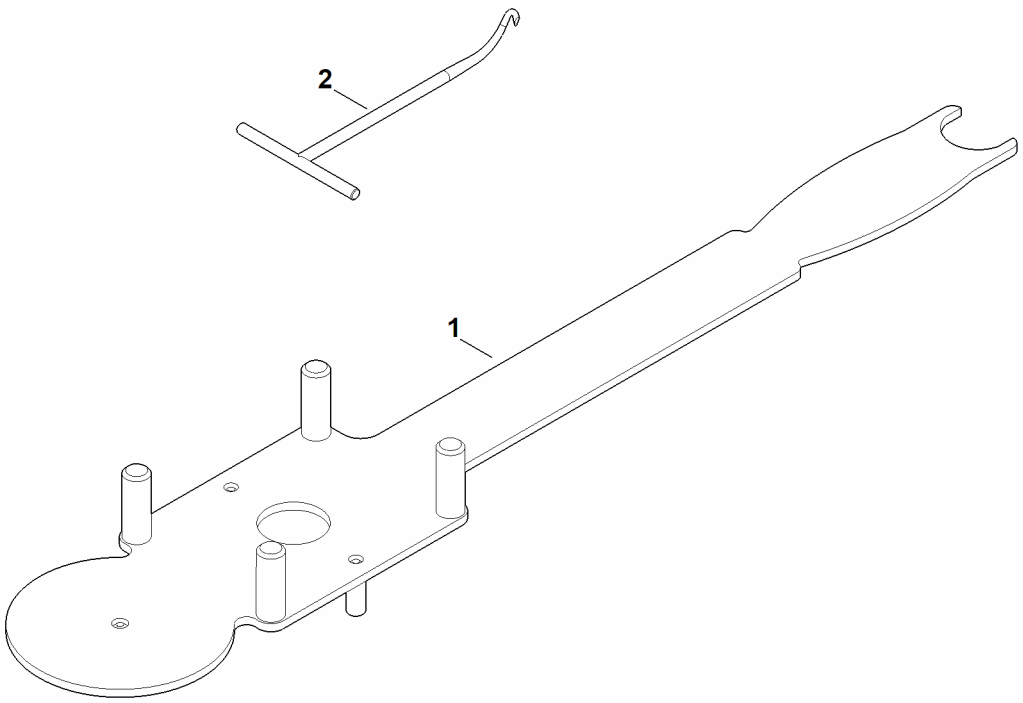

H - Lubrifants

