Stihl

RM 443 1

Rozkres je dokumentace výrobce (© příslušný výrobce) a slouží k identifikaci dílů. Pro výběr dílu se vždy řiďte katalogovým číslem.

A - Guidon

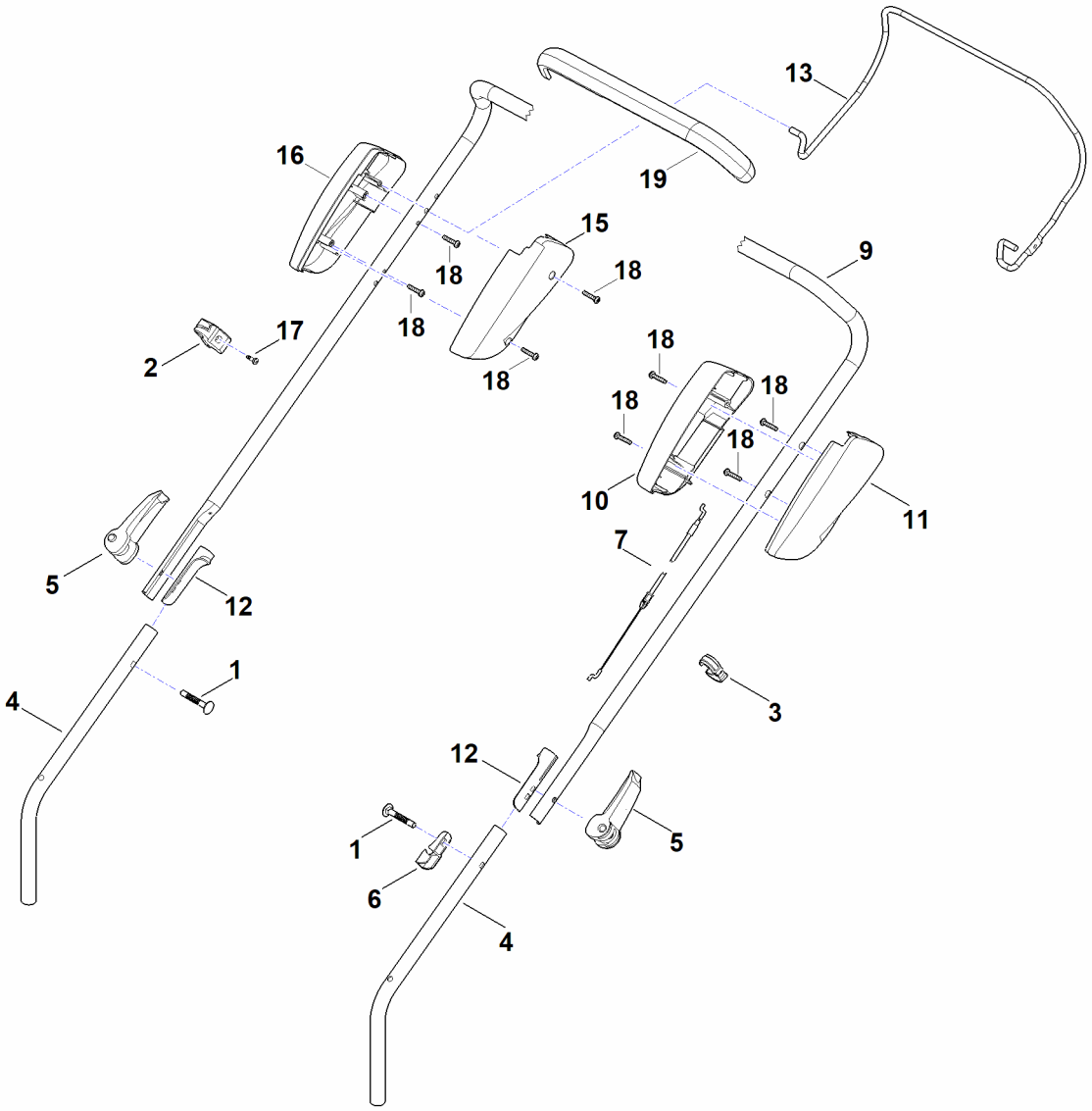

B - Carter

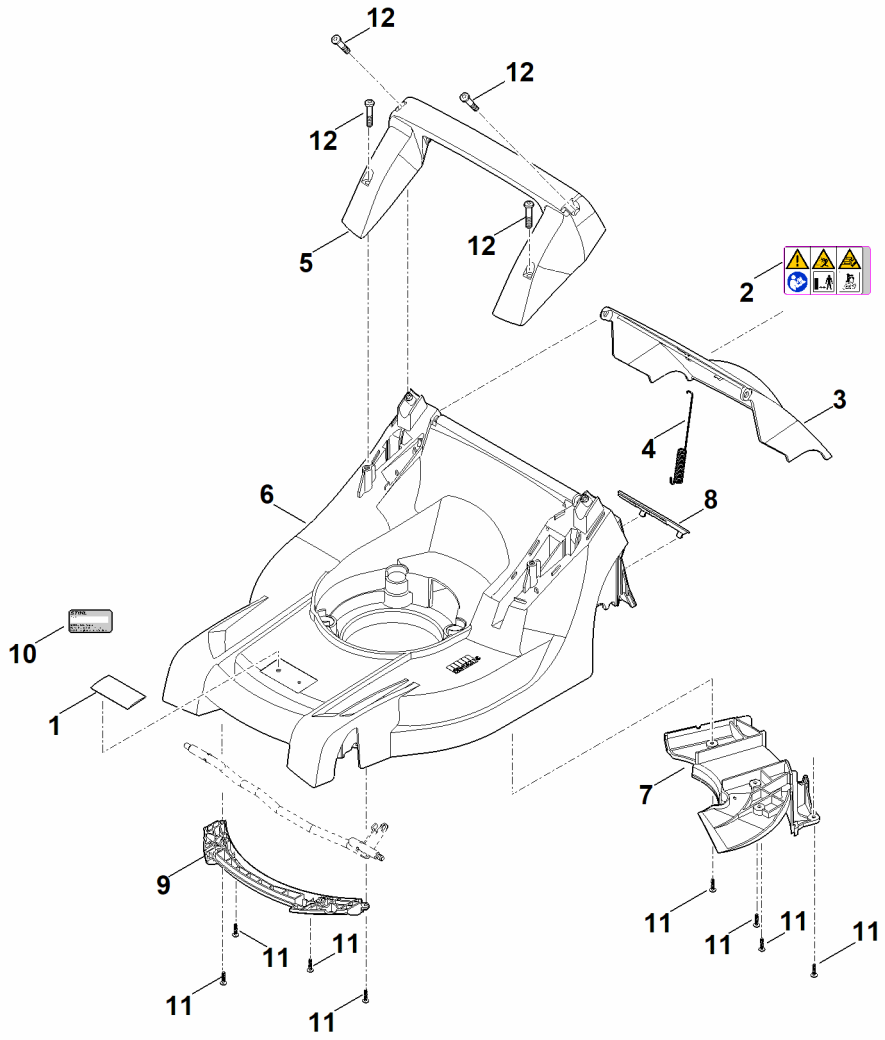

C - Châssis, réglage en hauteur

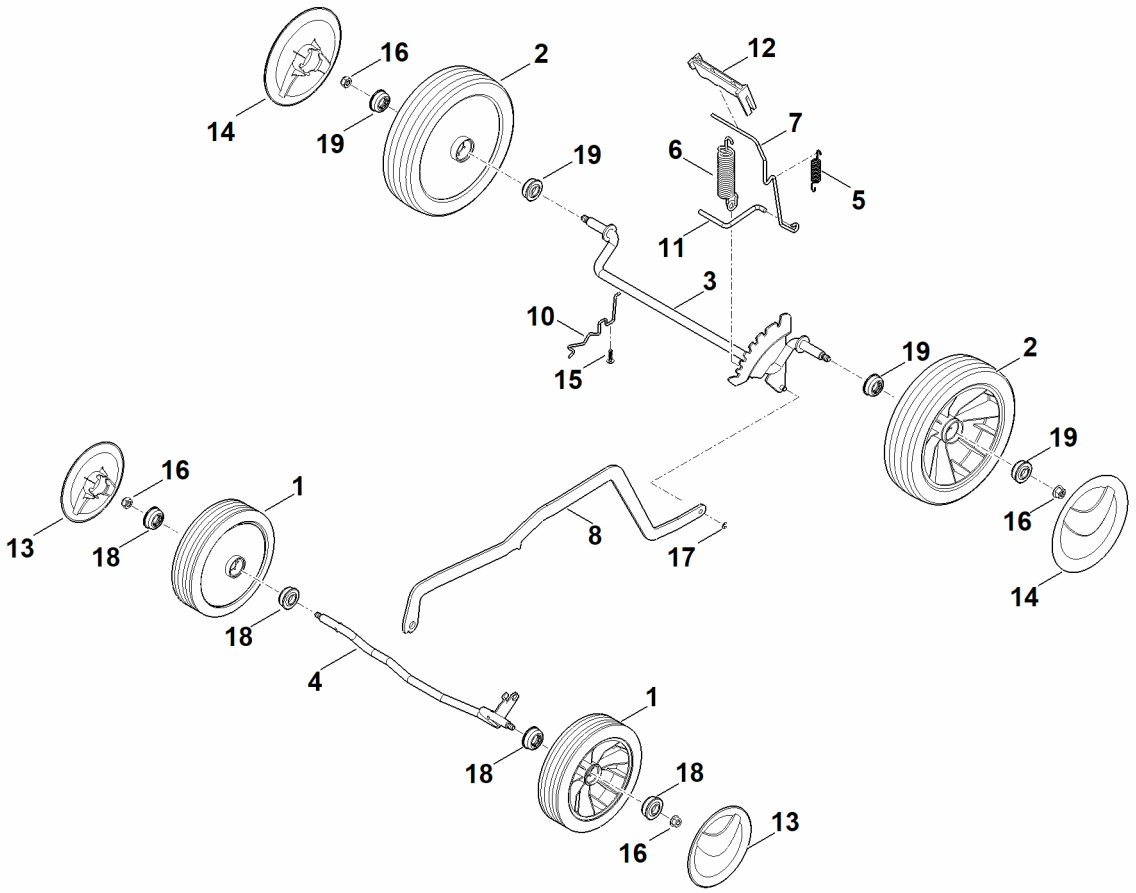

D - Moteur, lame

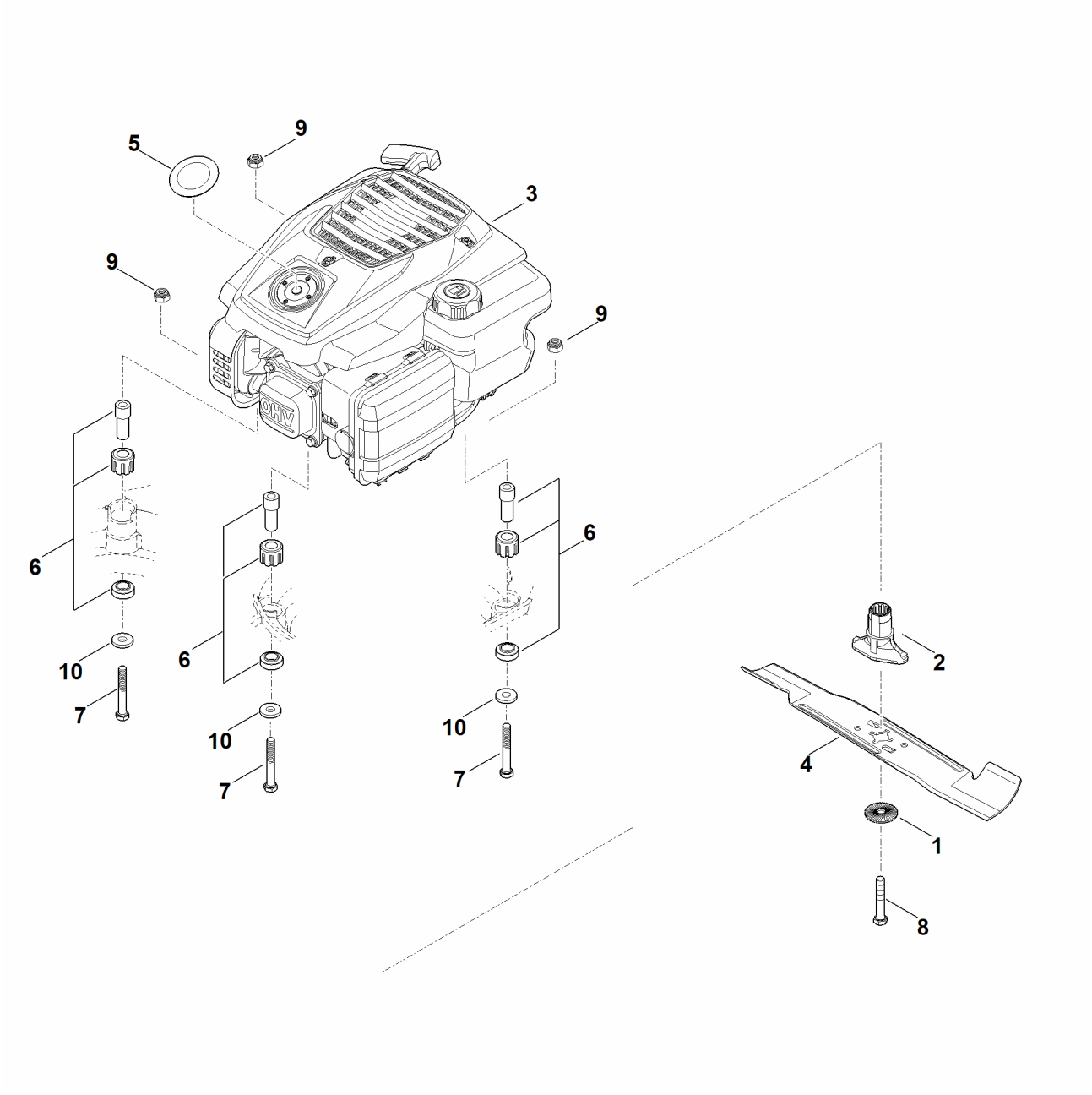

E - Bac de ramassage

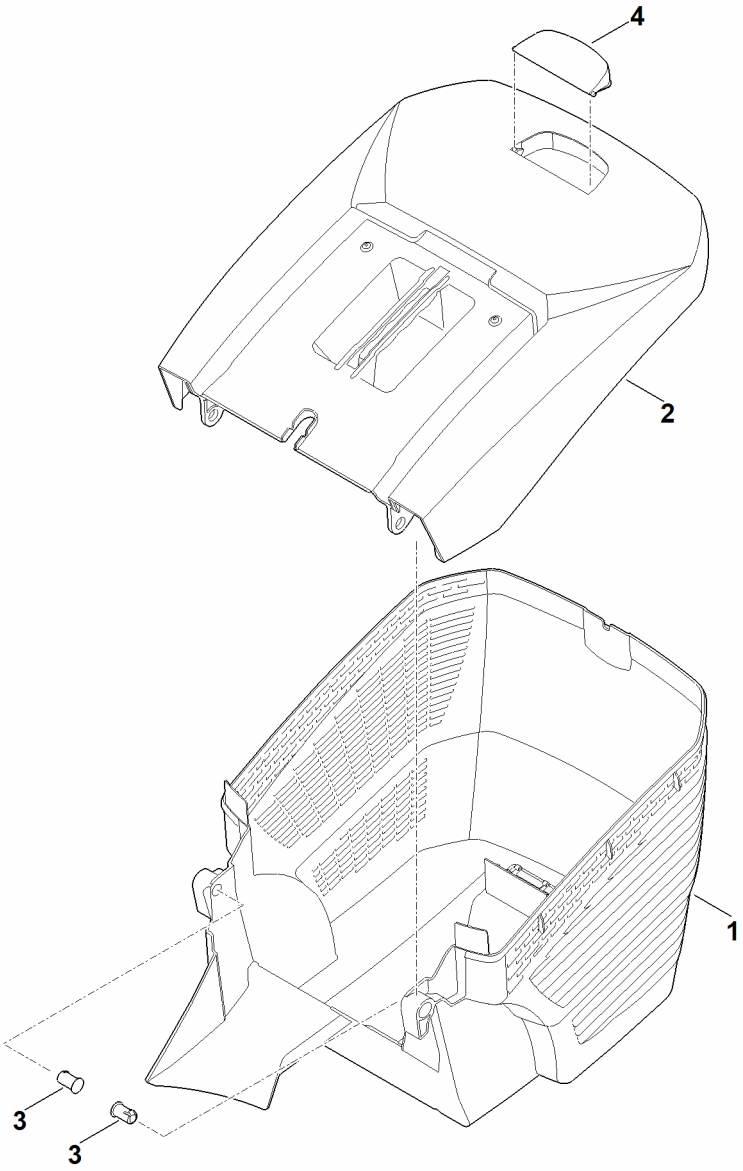

F - Outils

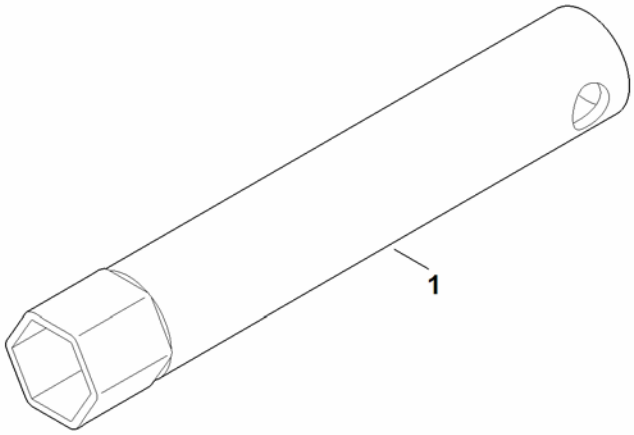

G - Outil spécial

