Stihl

RM 4 RV

Rozkres je dokumentace výrobce (© příslušný výrobce) a slouží k identifikaci dílů. Pro výběr dílu se vždy řiďte katalogovým číslem.

A - Guidon

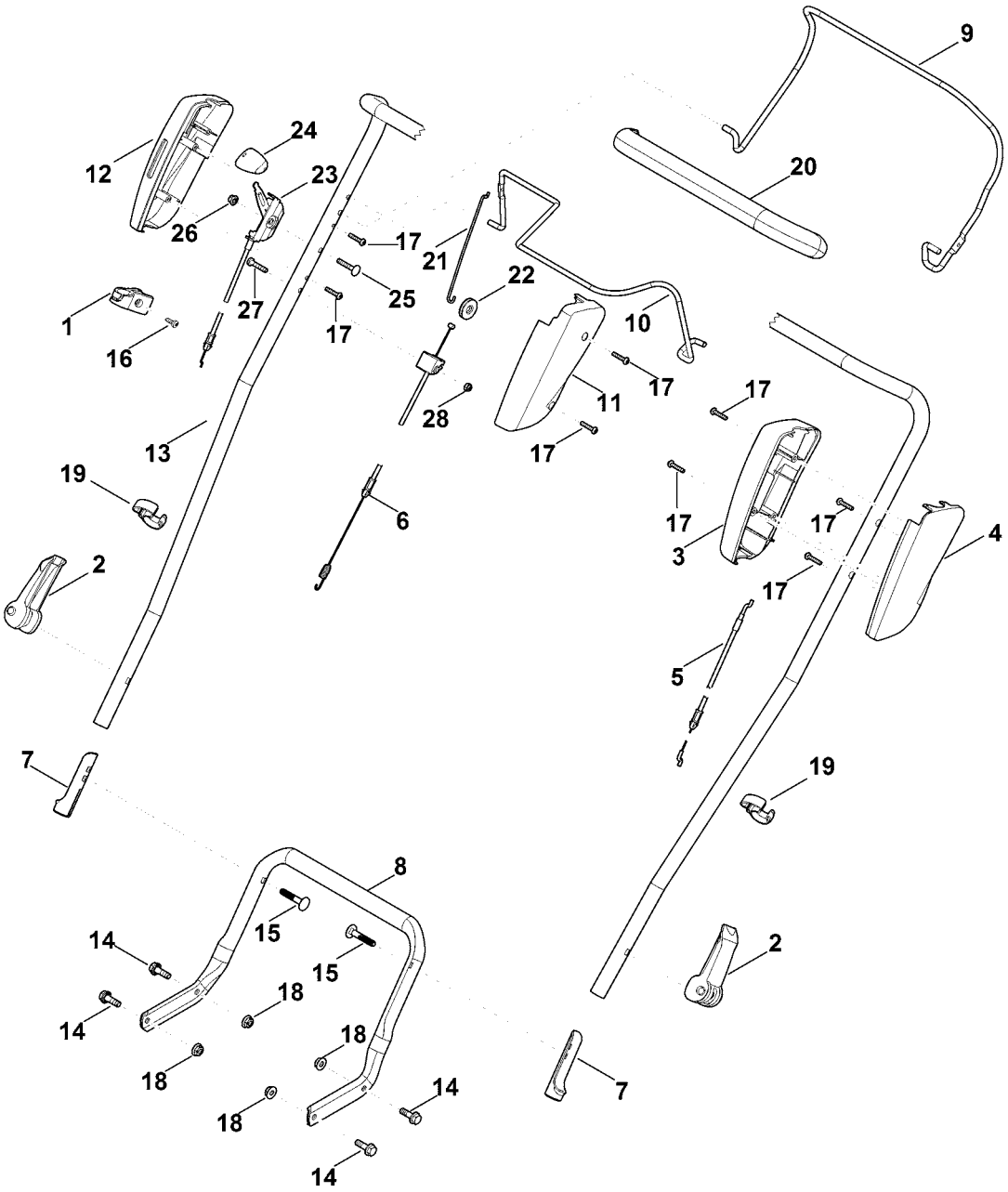

9
20
12
24
23
26
17
21
22
25
27
1
16
17
10
17
11
17
28
17
13
19
6
17
17
3
4
2
17
5
7
19
8
15
14
15
2
18
14
18
18
14
7
18
14

B - Carter

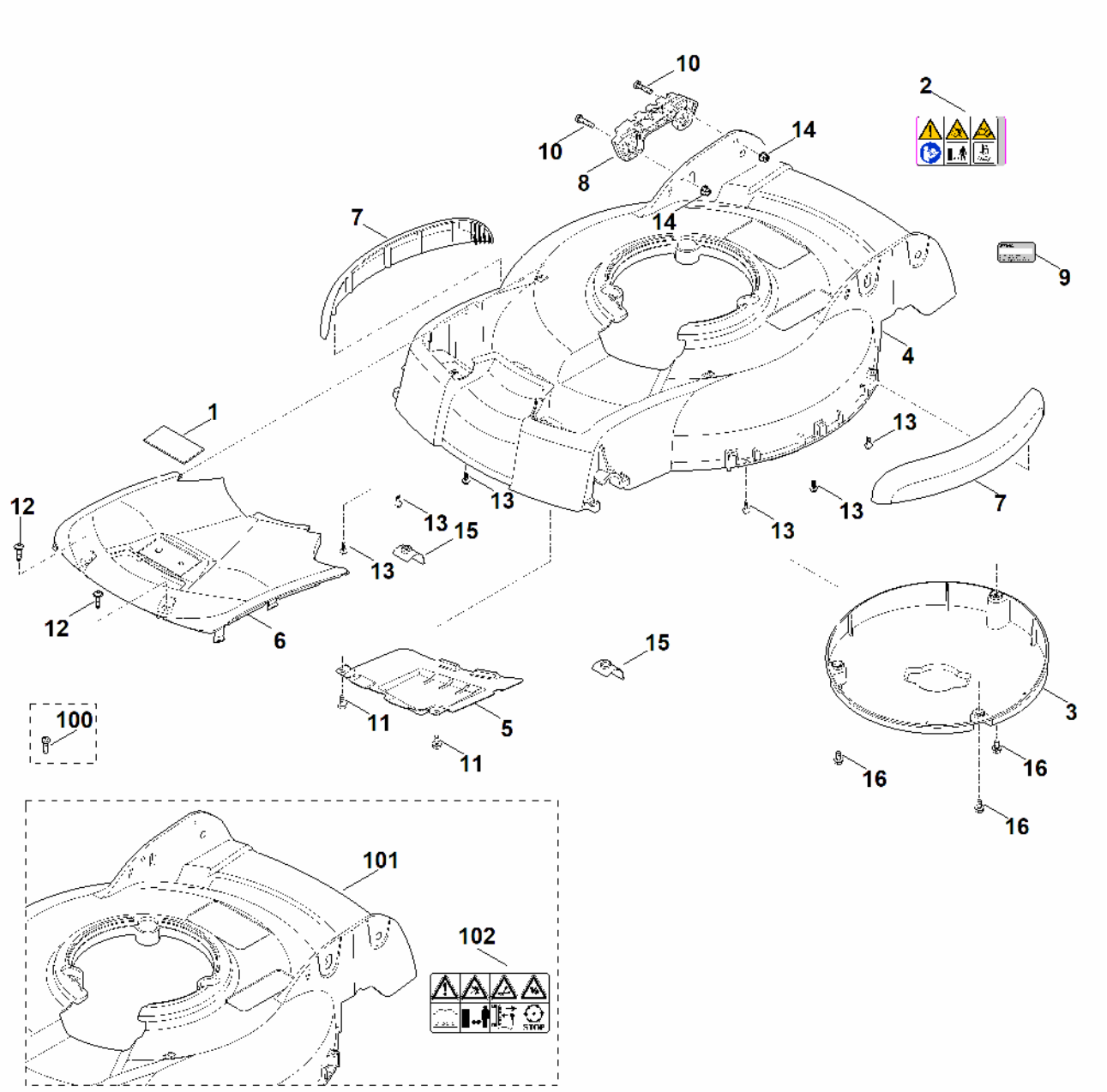
10
10
8
14
2
7
14
9
4
1
13
12
13
15
13
13
13
7
12
6
15
3
100
11
5
11
16
16
16
101
102
STOP

C - Axe, transmission

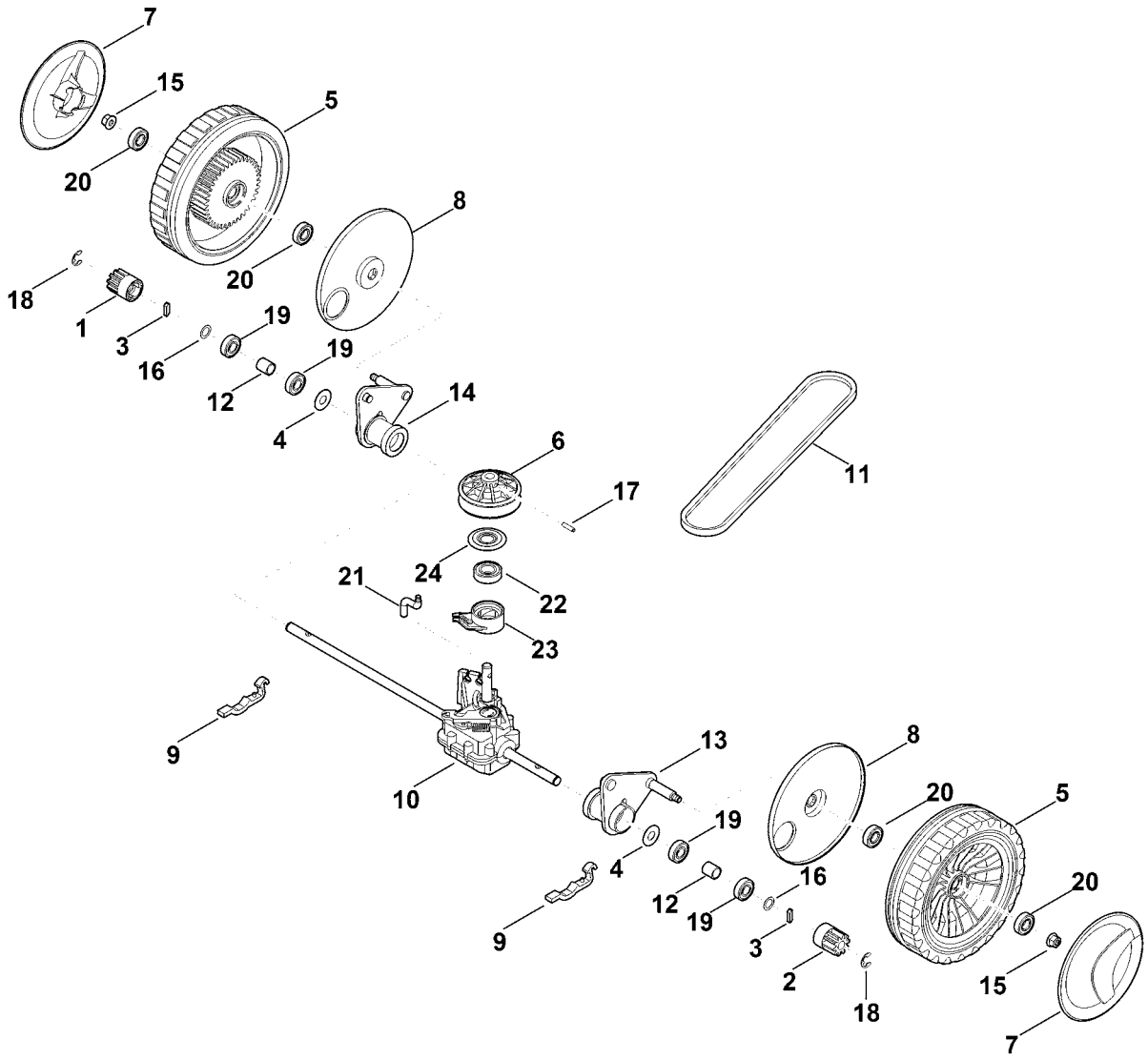

D - Essieu arrière, réglage en hauteur

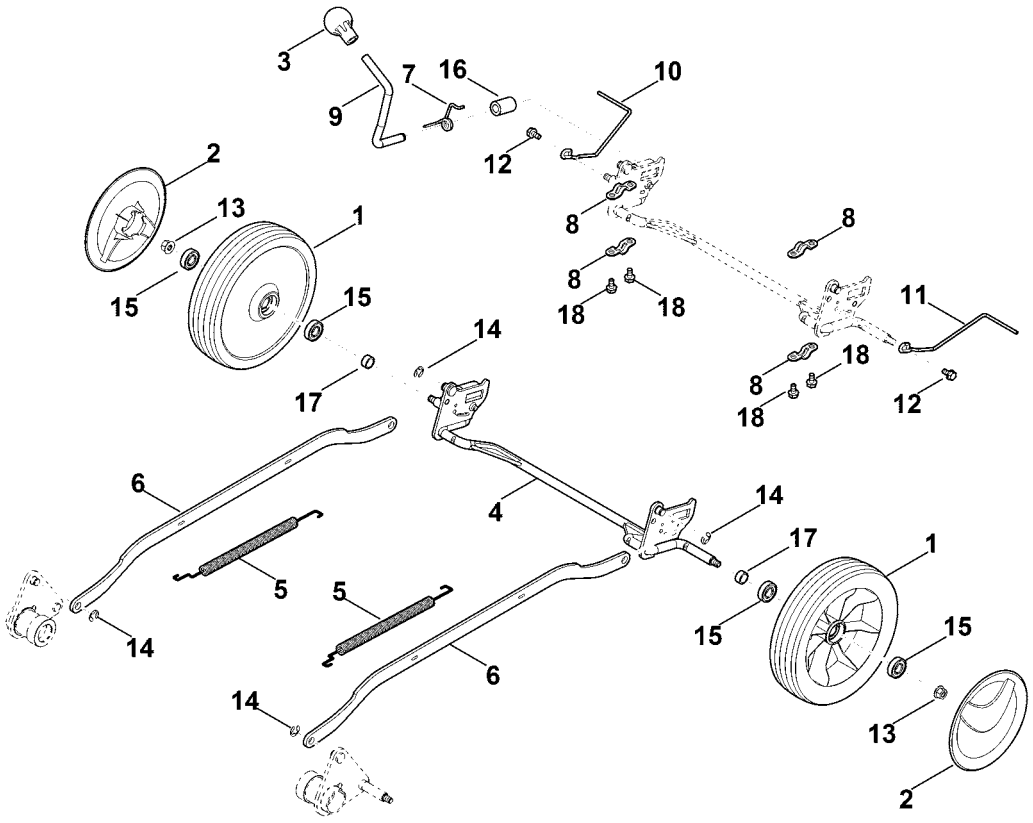

E - Moteur, lame

