Stihl

RM 4 RTP

Rozkres je dokumentace výrobce (© příslušný výrobce) a slouží k identifikaci dílů. Pro výběr dílu se vždy řiďte katalogovým číslem.

A - Guidon

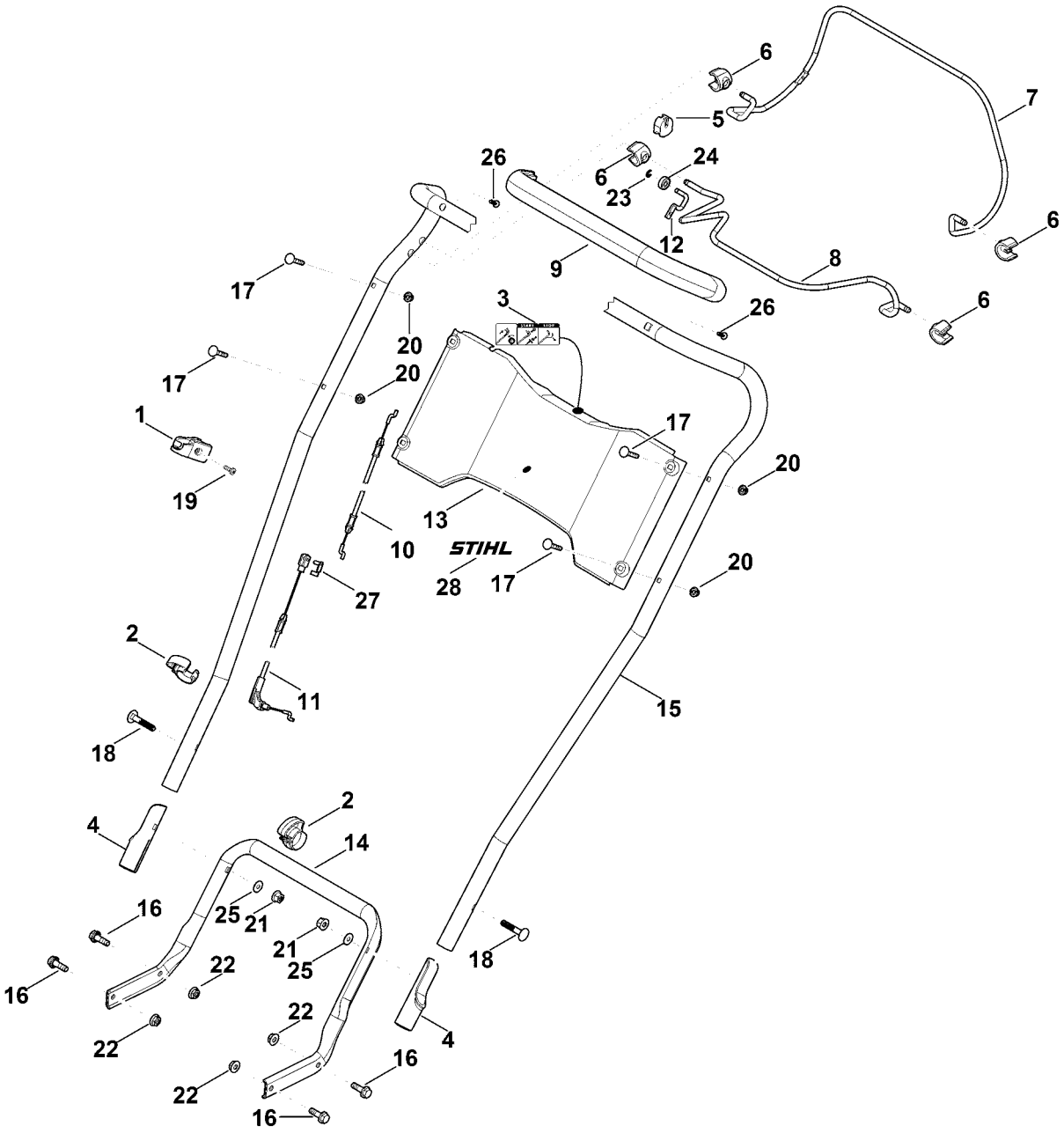

6
7
5
26
6
24
23
12
6
9
8
17
3
26
6
20
17
20
1
17
20
19
13
10
STIHL
20
28
17
27
2
11
15
18
2
4
14
16
25
21
21
25
18
16
22
22
4
22
16
22
16

B - Carter

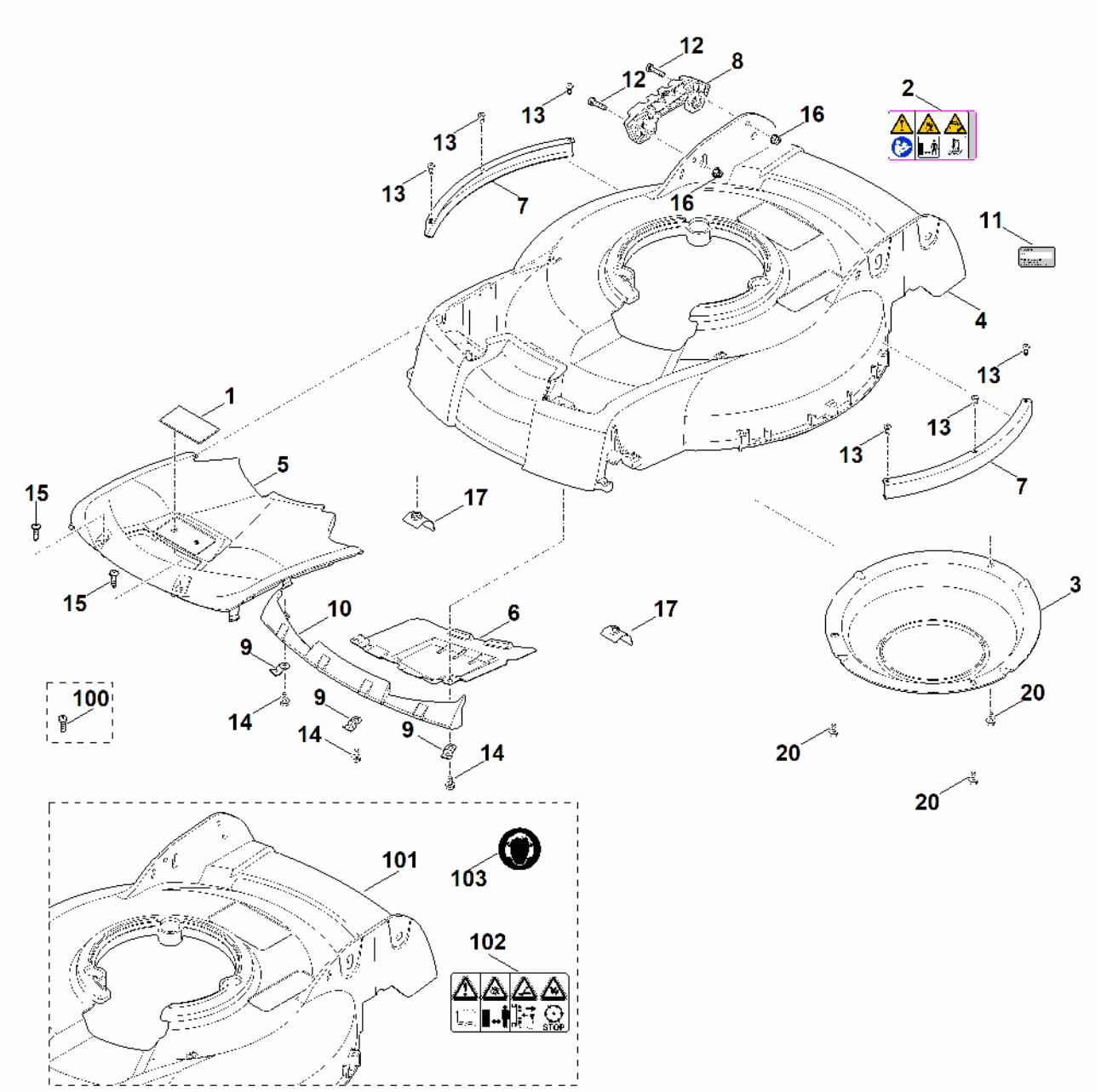
12
12
8
13
13
13
7
16
16
2
11
4
13
13
13
7
1
5
15
15
17
10
6
17
9
9
9
14
14
14
100
3
20
20
20
101
103
102
STOP

C - Axe, transmission

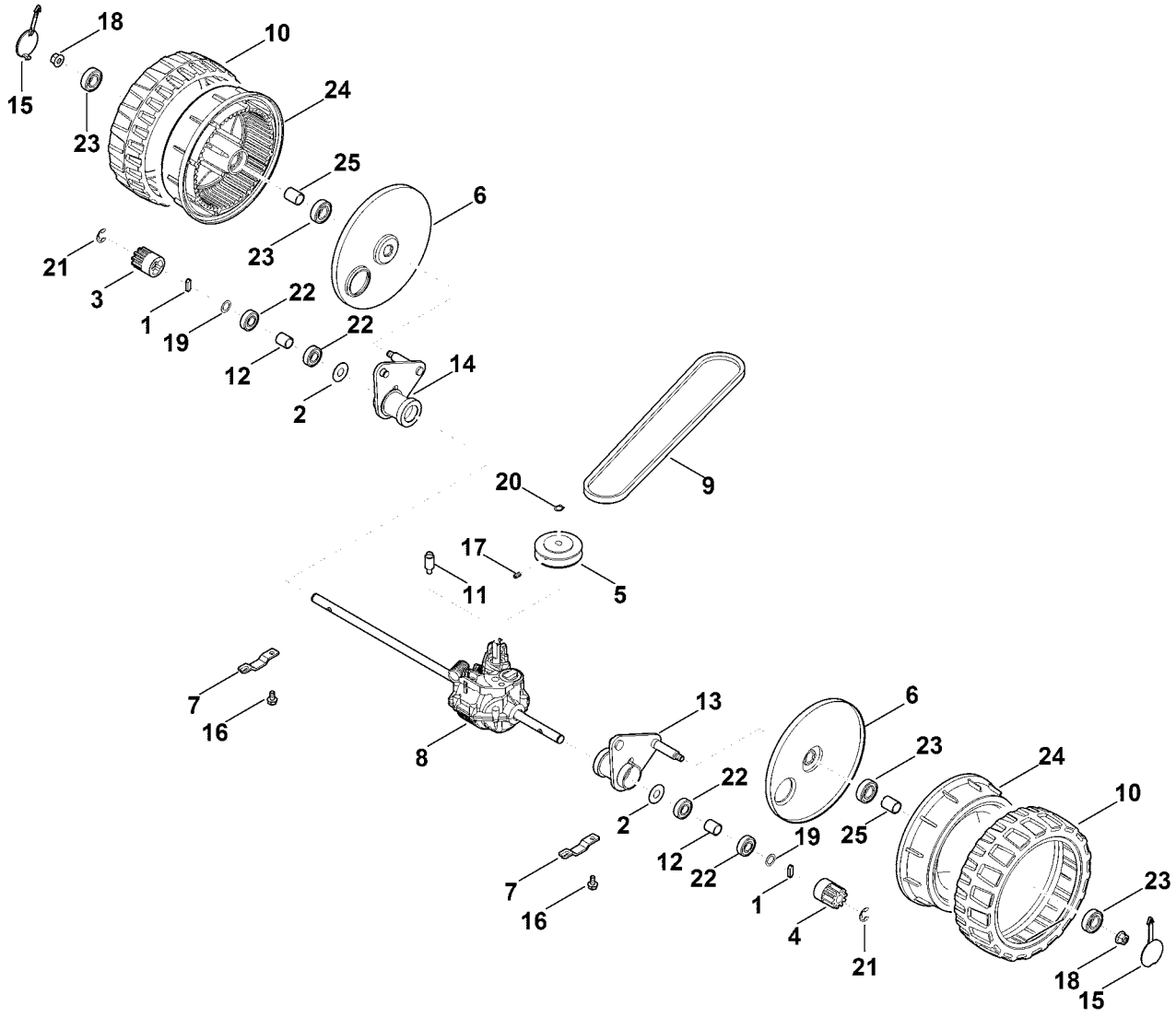

D - Essieu arrière, réglage en hauteur

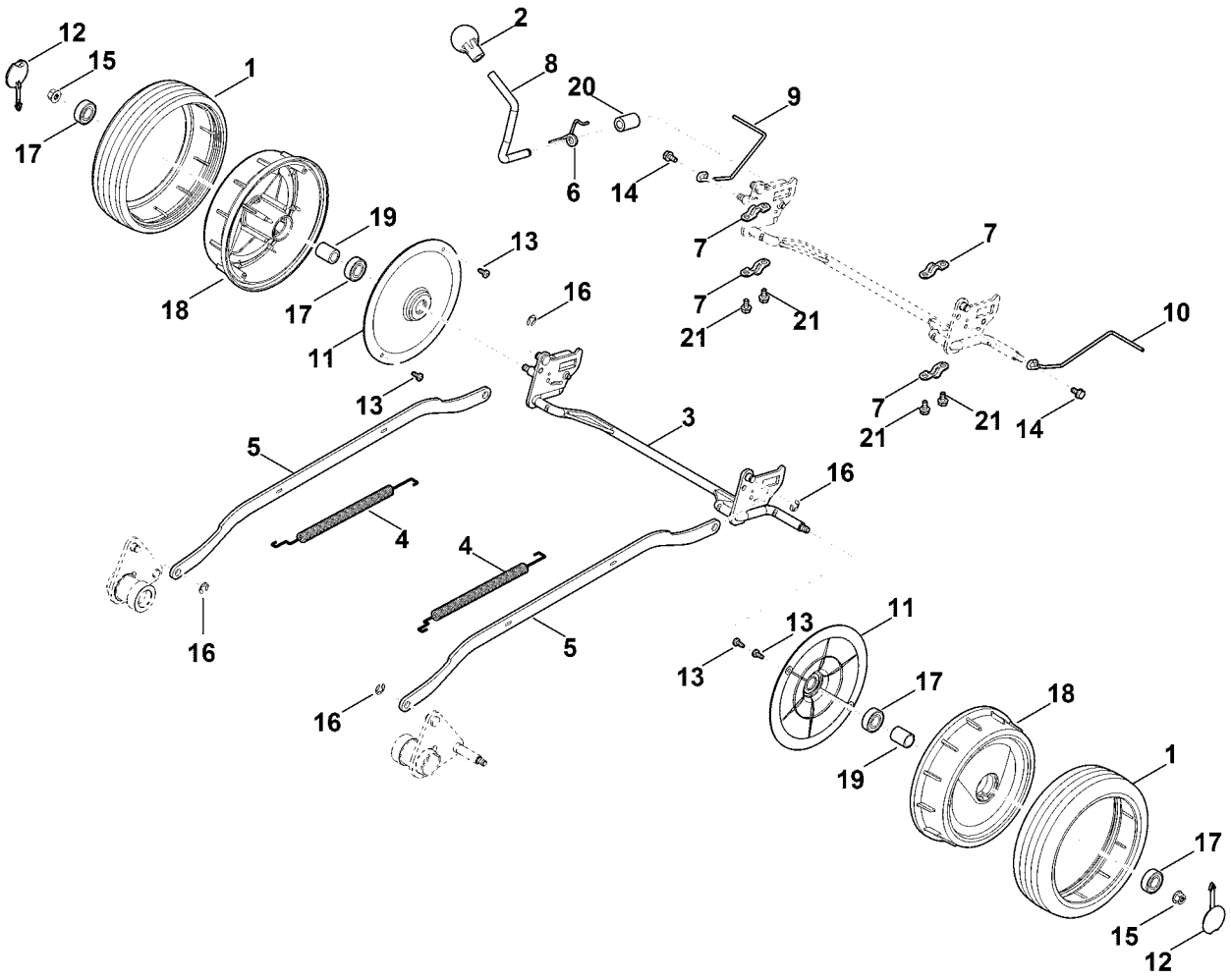

E - Moteur, lame

