Stihl

RM 248

Rozkres je dokumentace výrobce (© příslušný výrobce) a slouží k identifikaci dílů. Pro výběr dílu se vždy řiďte katalogovým číslem.

A - Guidon

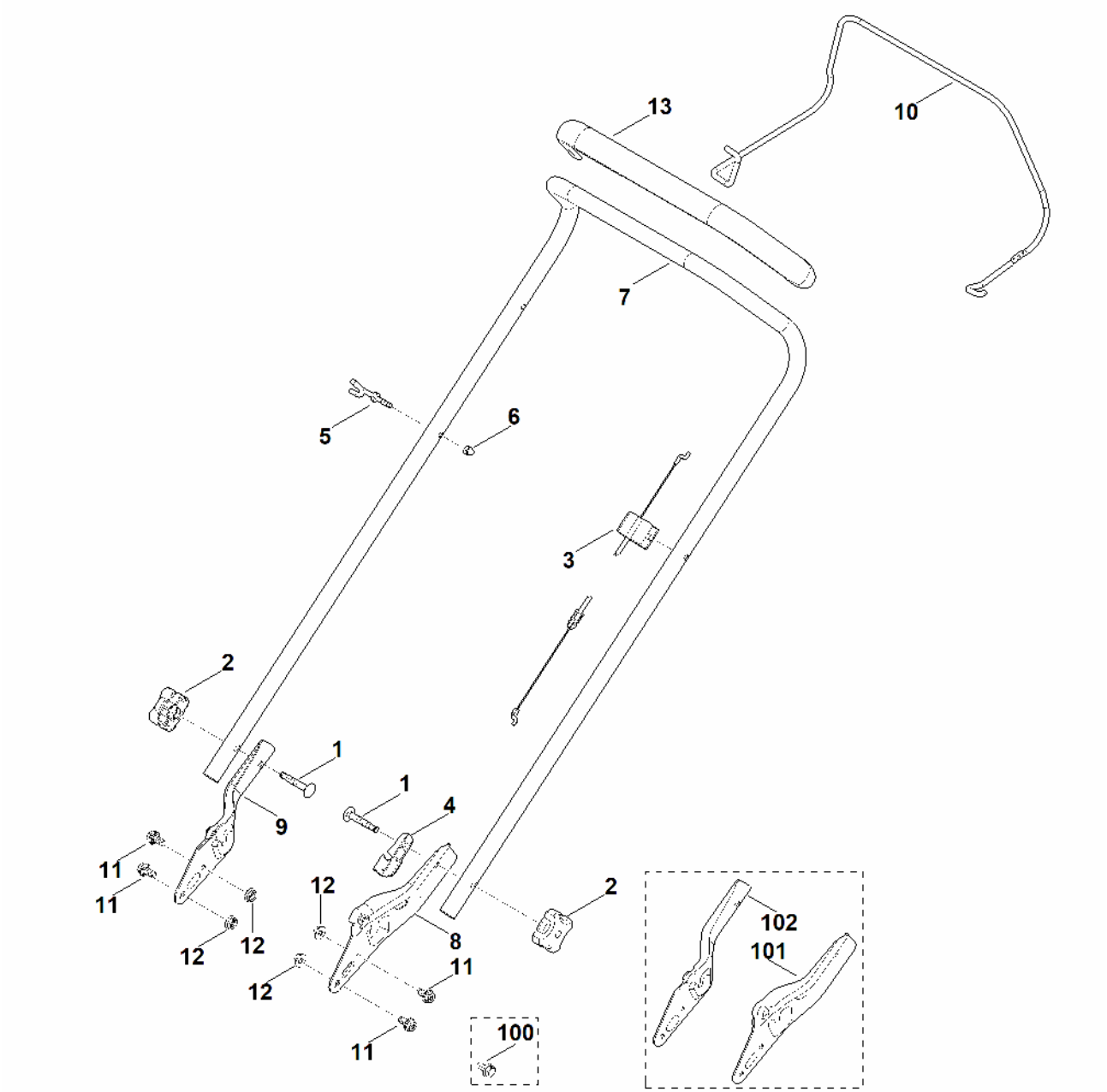

B - Carter

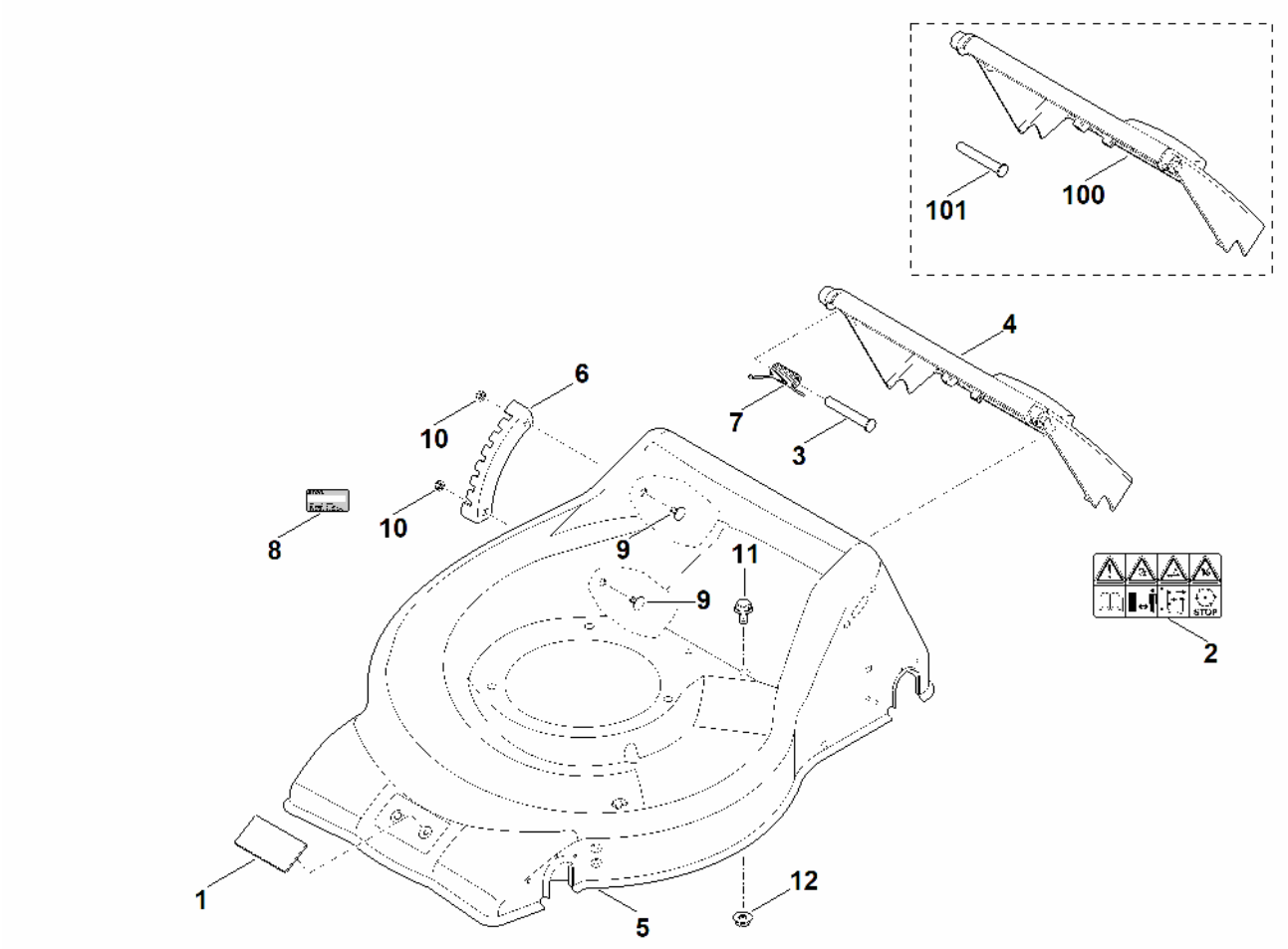

C - Entraînement

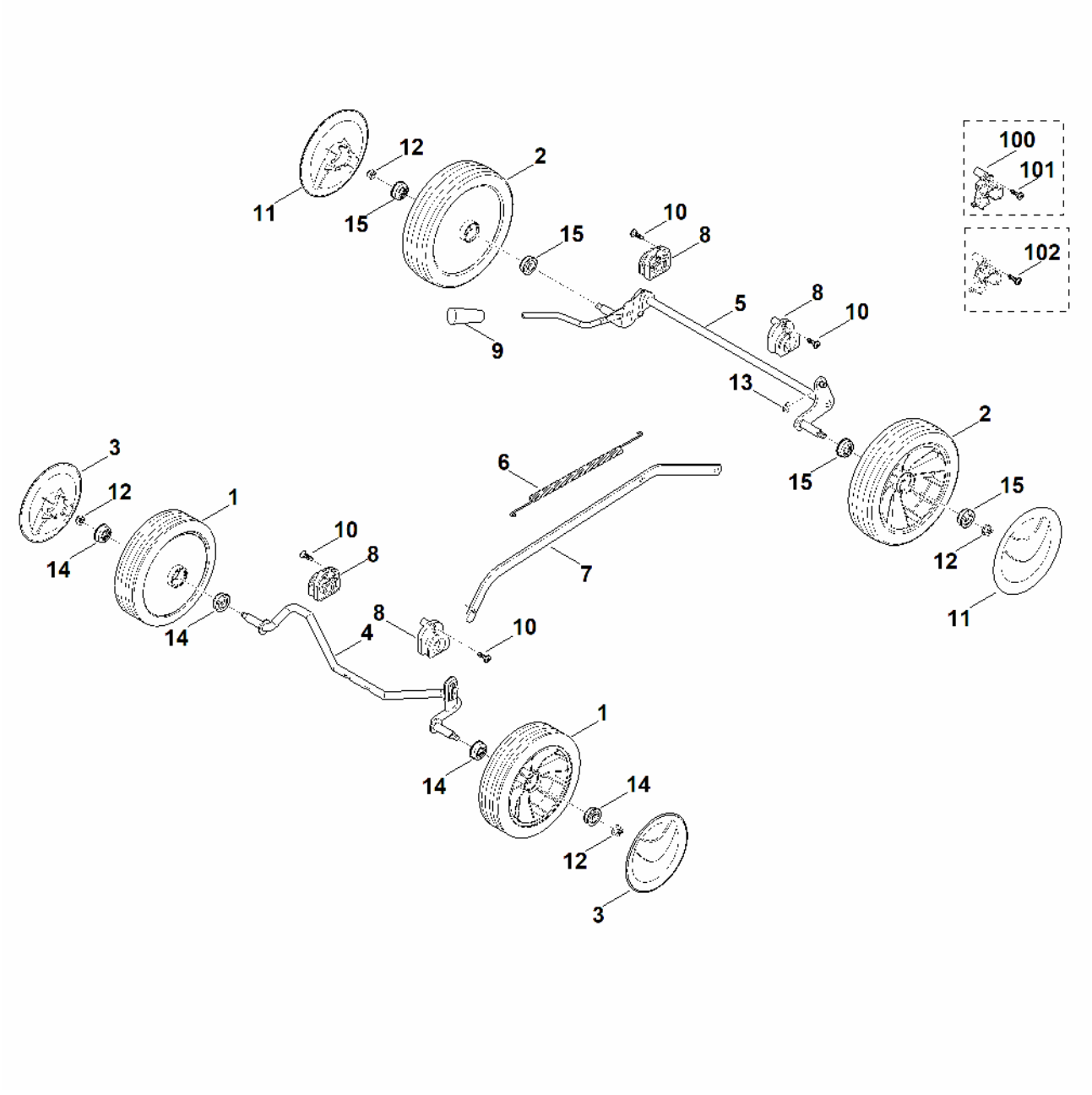

D - Moteur, lame

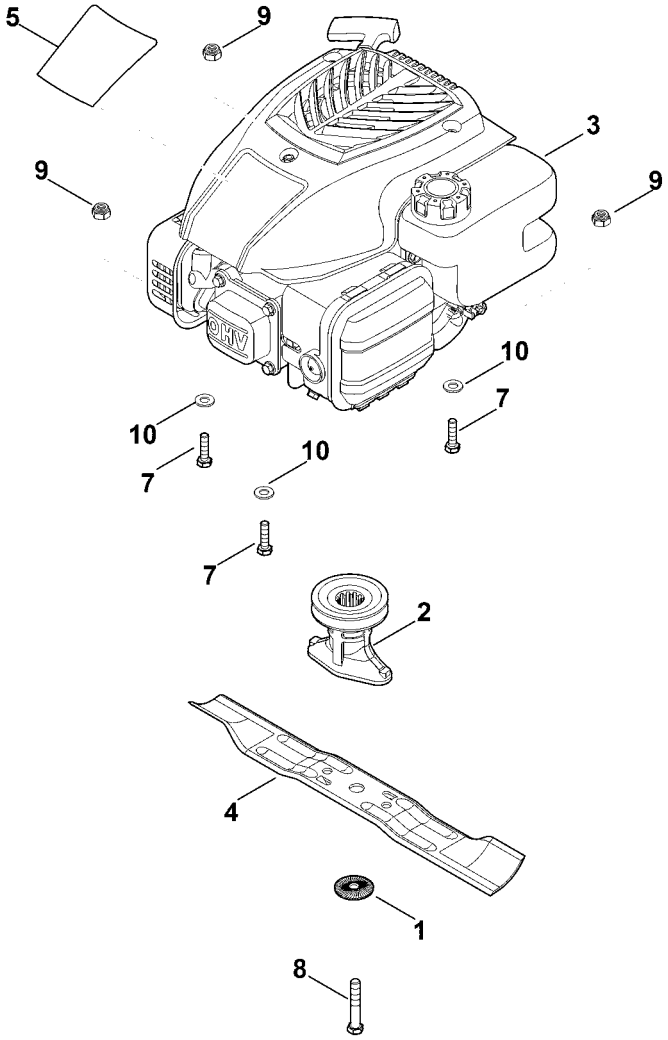

E - Bac de ramassage

