Stihl

RM 2 R

Rozkres je dokumentace výrobce (© příslušný výrobce) a slouží k identifikaci dílů. Pro výběr dílu se vždy řiďte katalogovým číslem.

A - Guidon

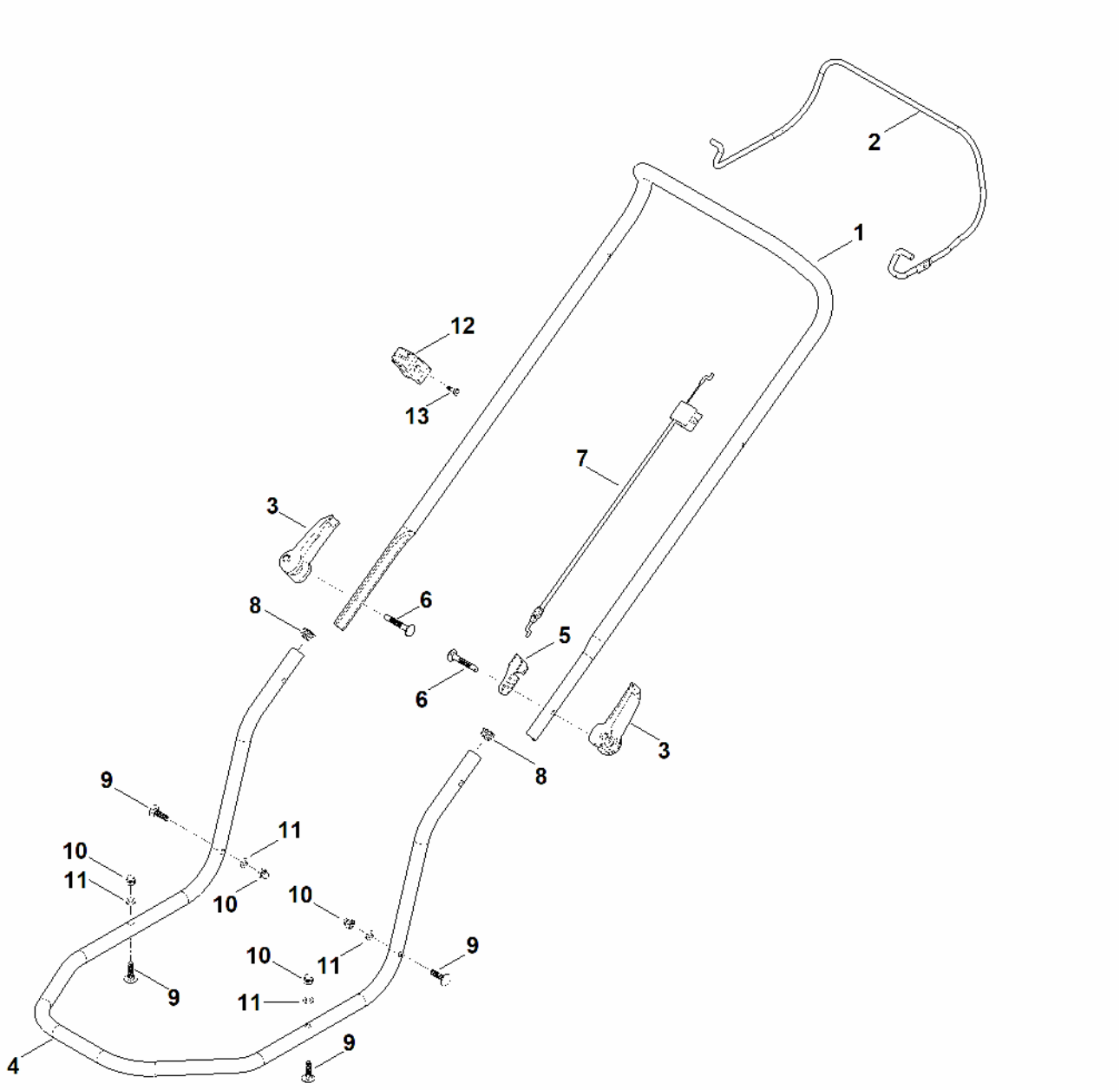

B - Carter, entraînement

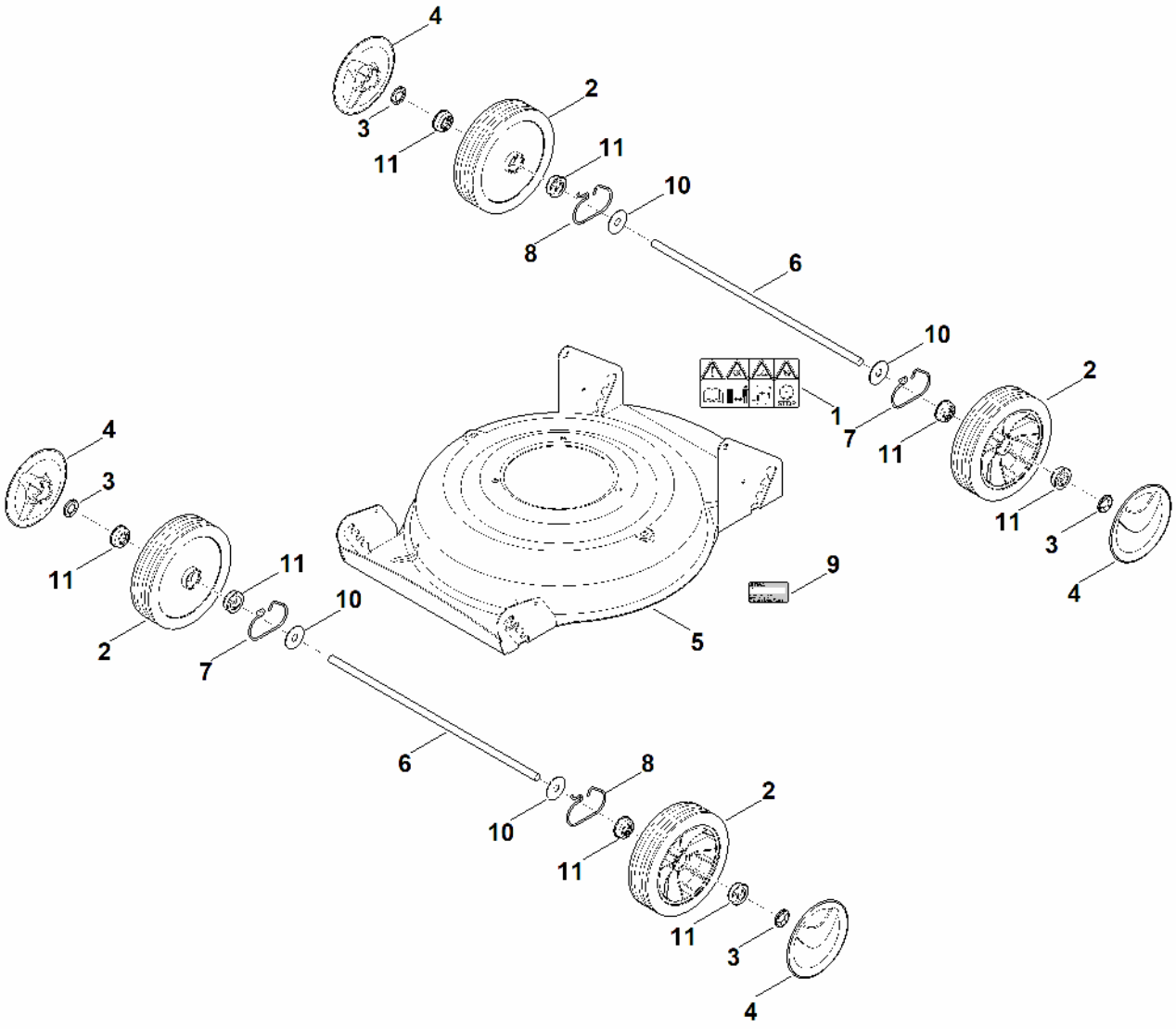

C - Moteur, lame

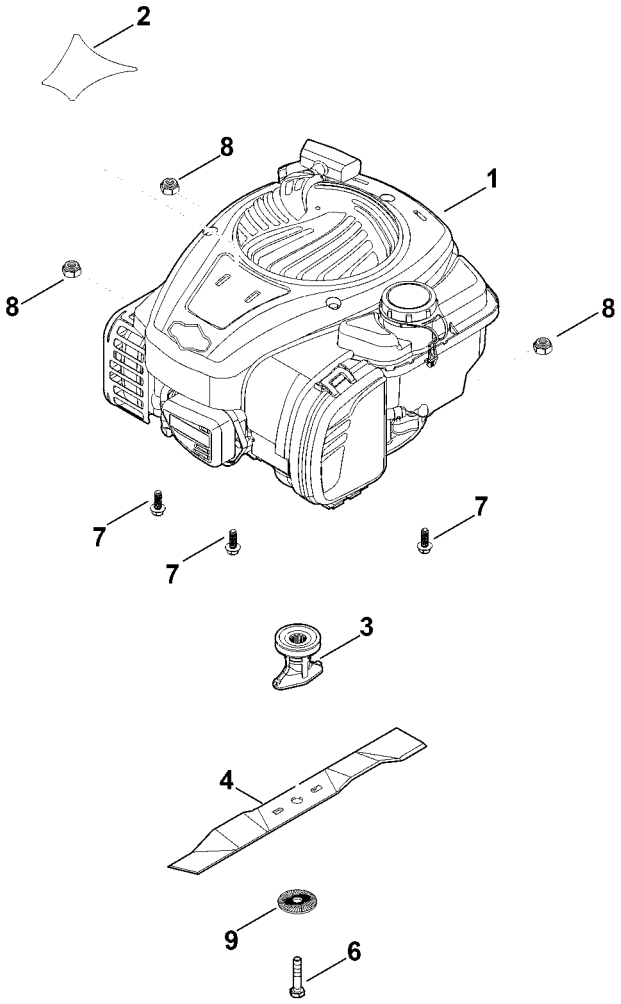

D - Outils

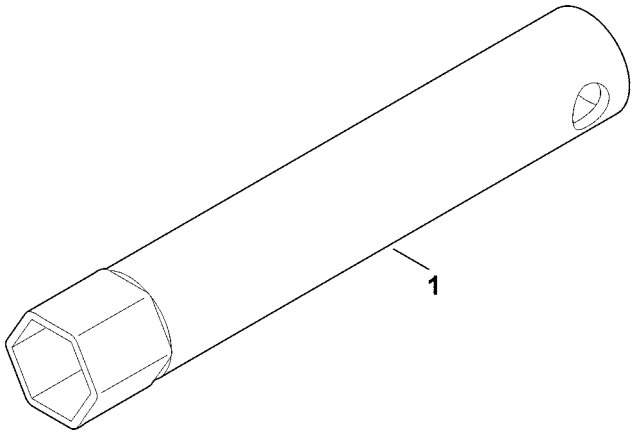

E - Outil spécial

