Stihl

MS 661 C-M

Rozkres je dokumentace výrobce (© příslušný výrobce) a slouží k identifikaci dílů. Pro výběr dílu se vždy řiďte katalogovým číslem.

Carter de vilebrequin

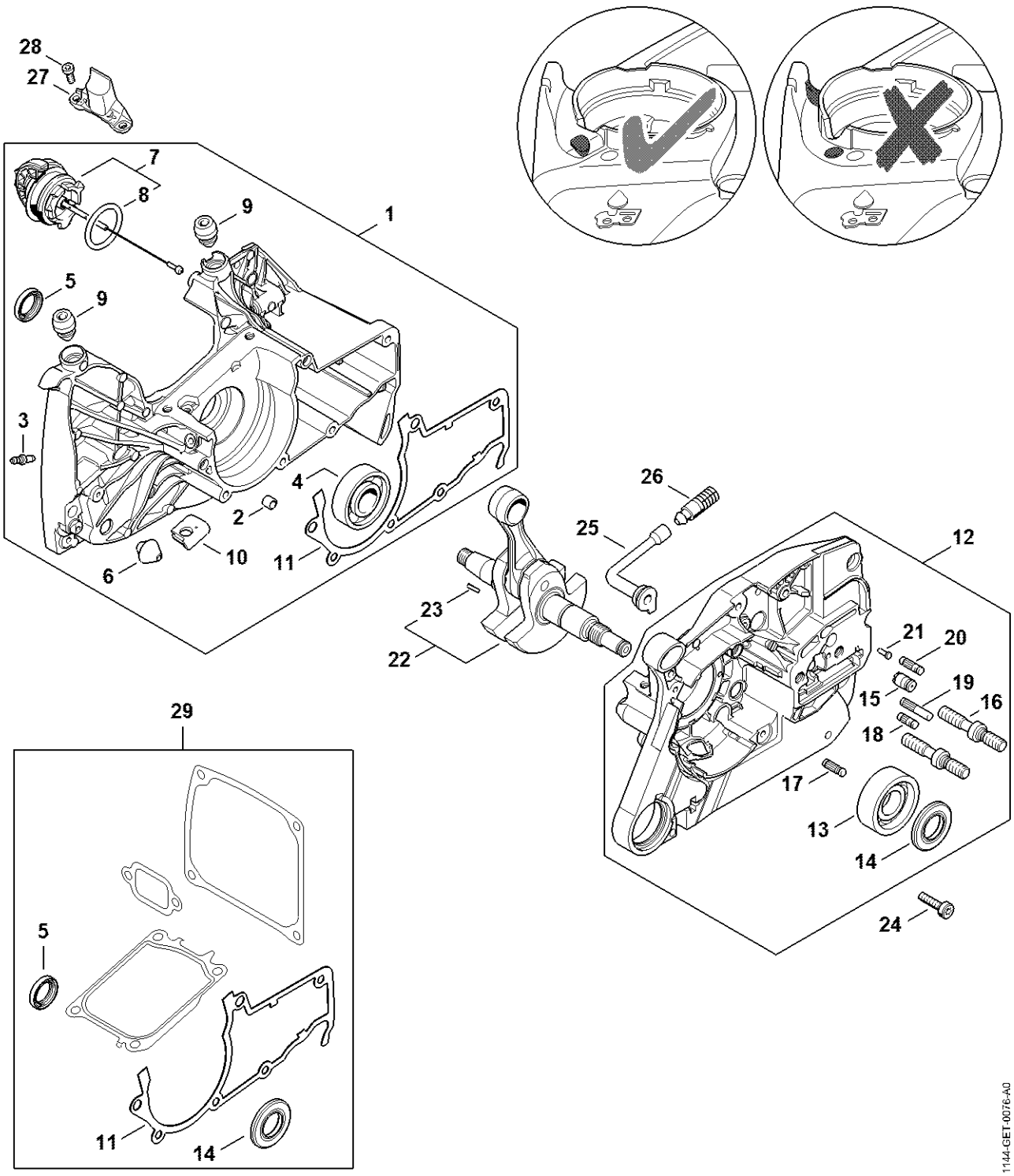

Carter de vilebrequin #188163090

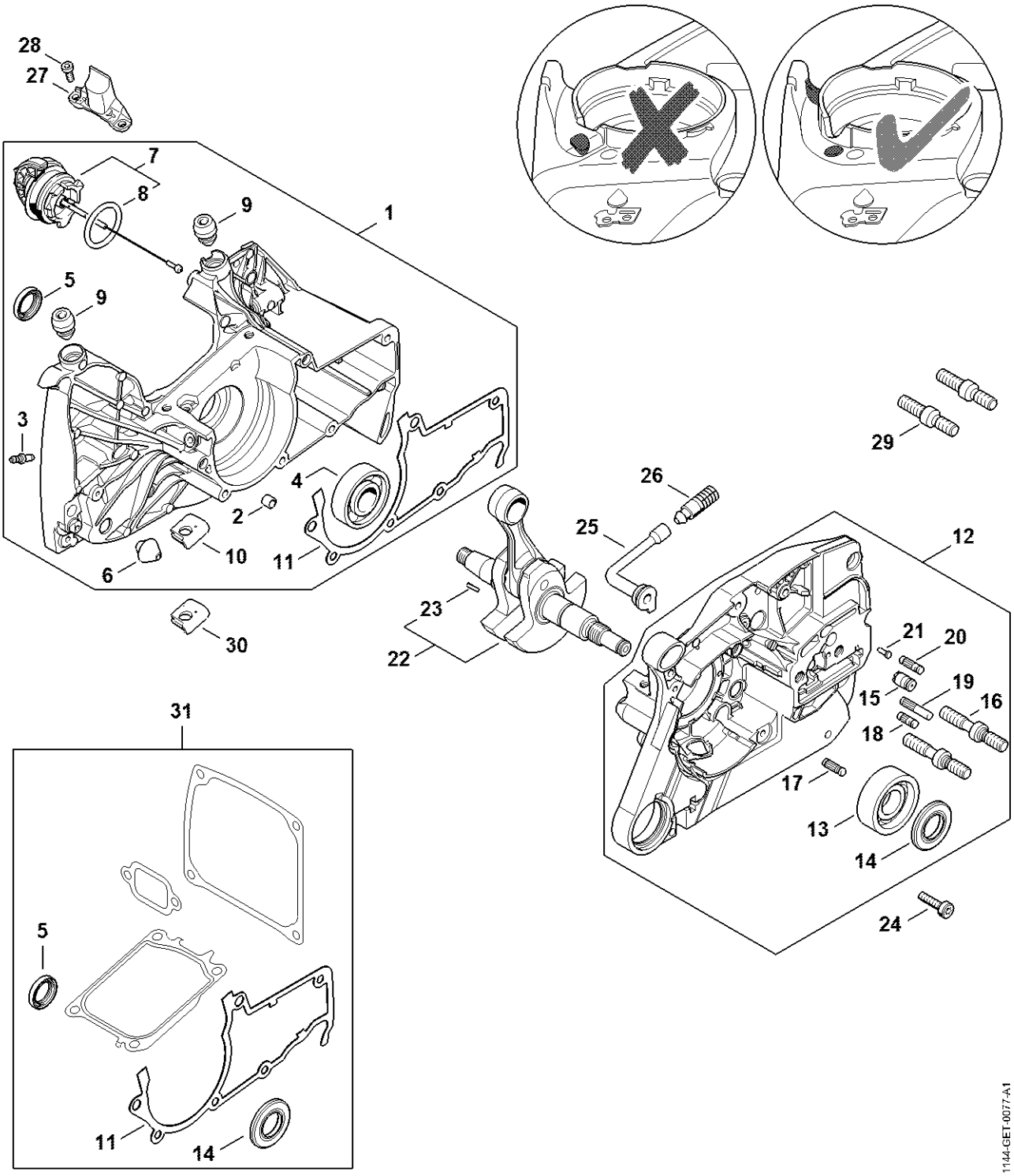

Couvercle de pignon

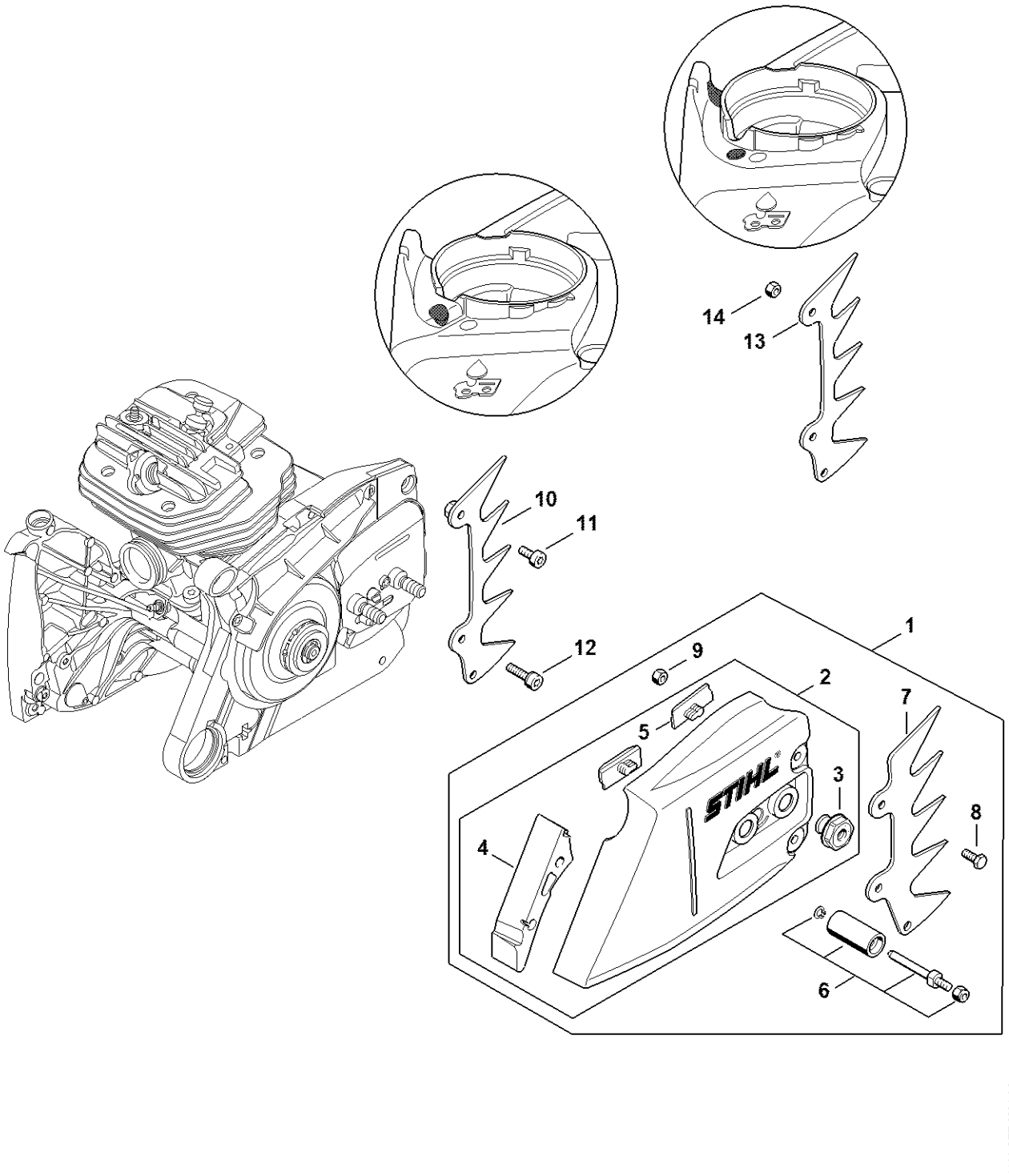

Cylindre, Silencieux

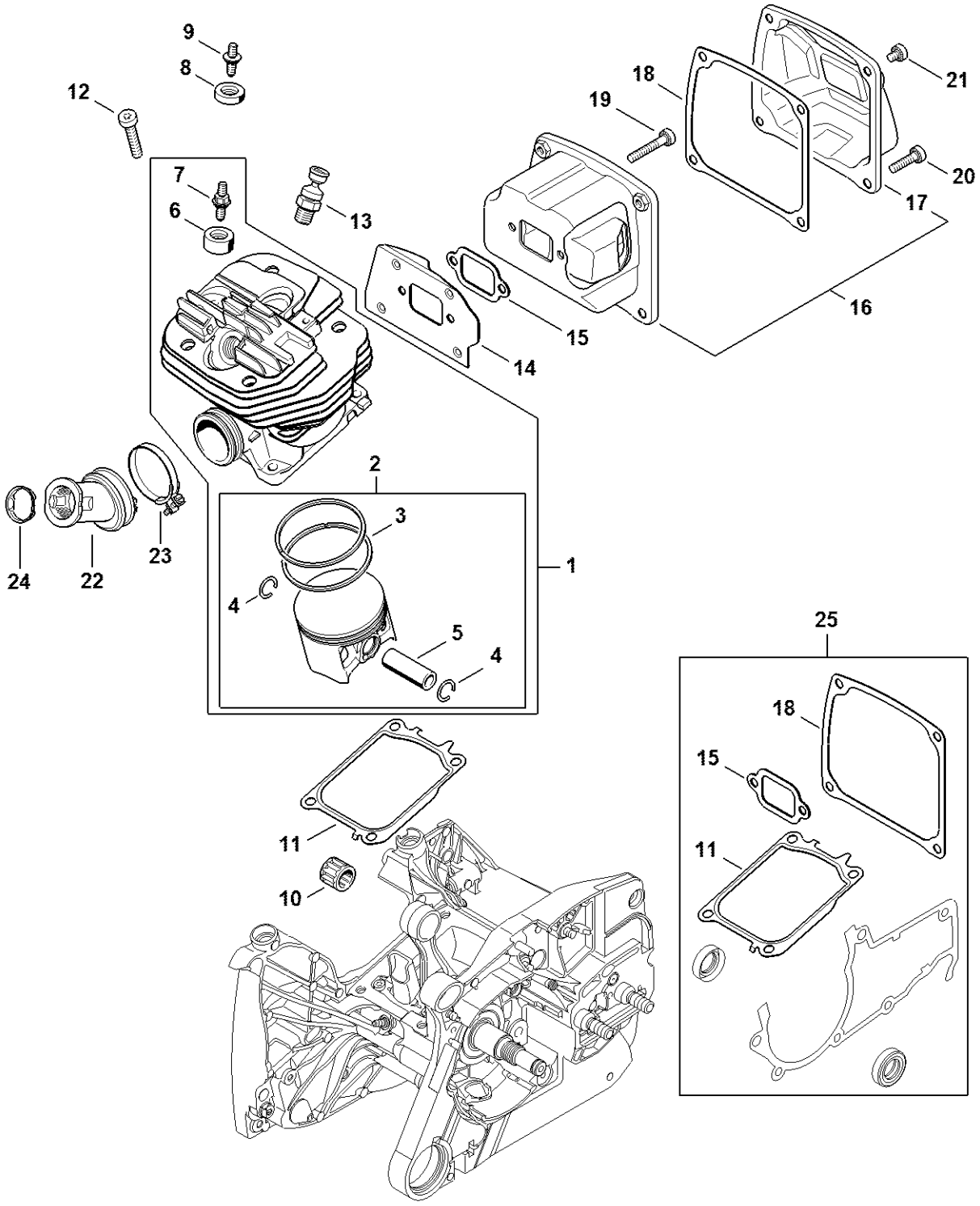

Pompe à huile, Embrayage

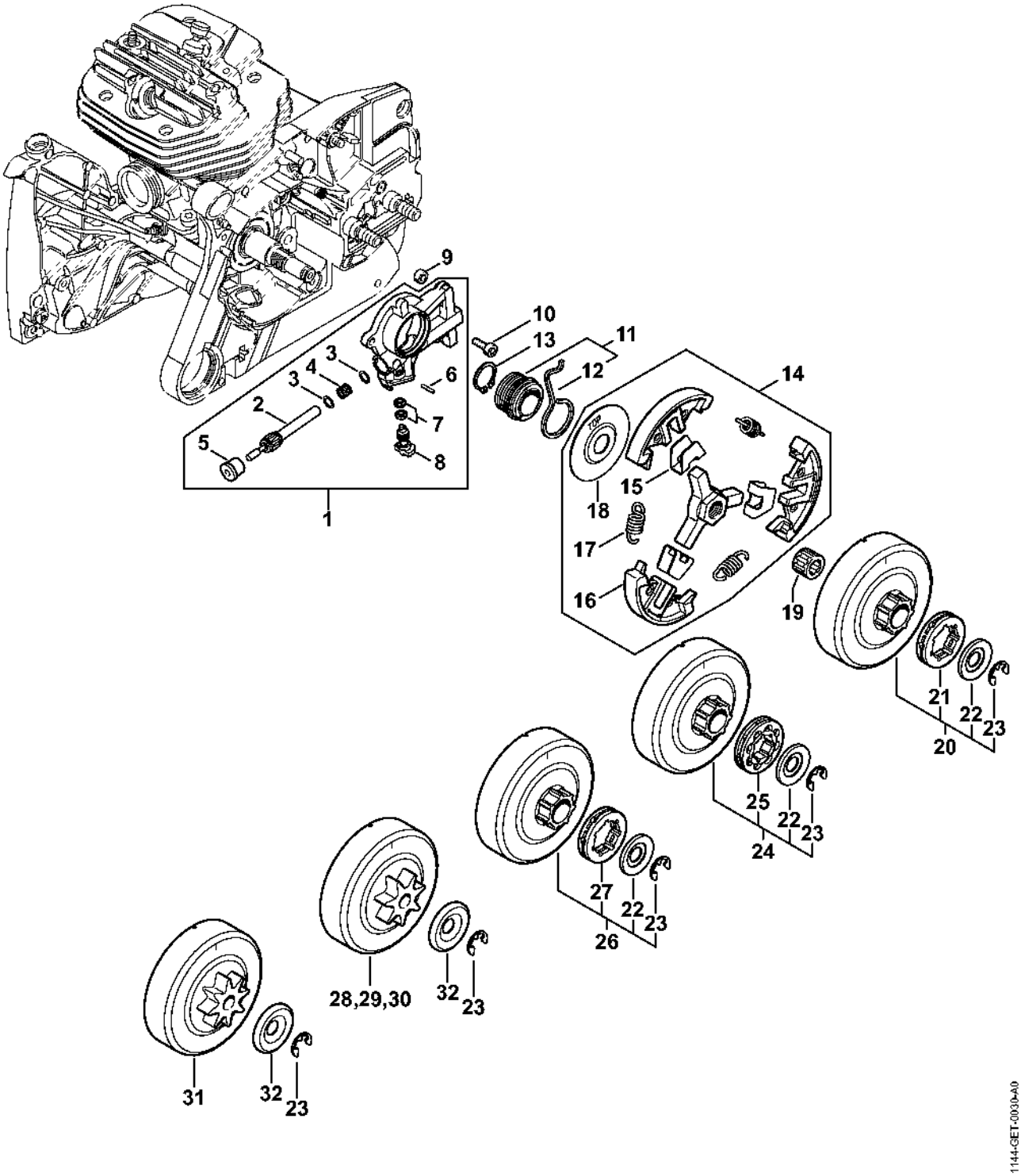

Frein de chaîne, Tendeur de chaîne

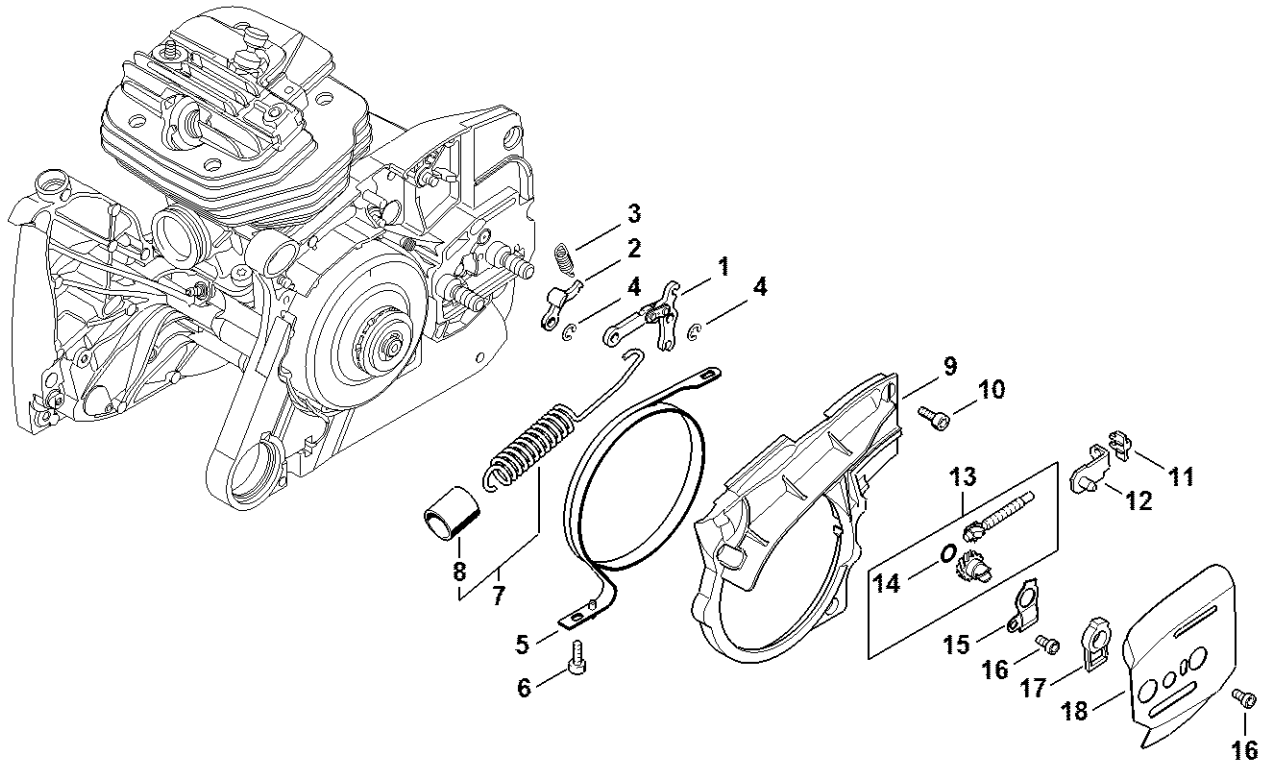

1144-GET-0084-A0

Dispositif d'allumage

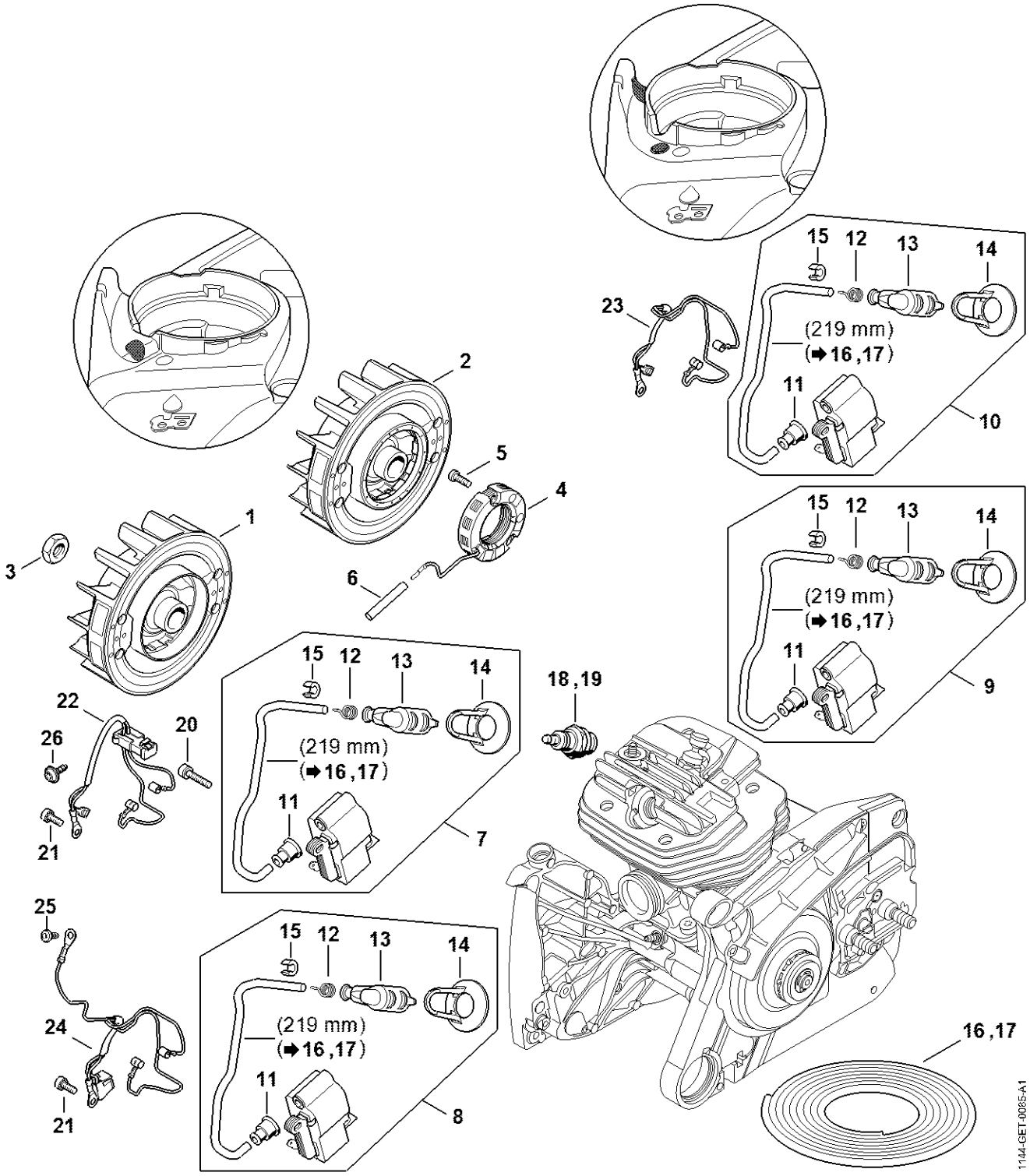

Dispositif de lancement, Protège-main

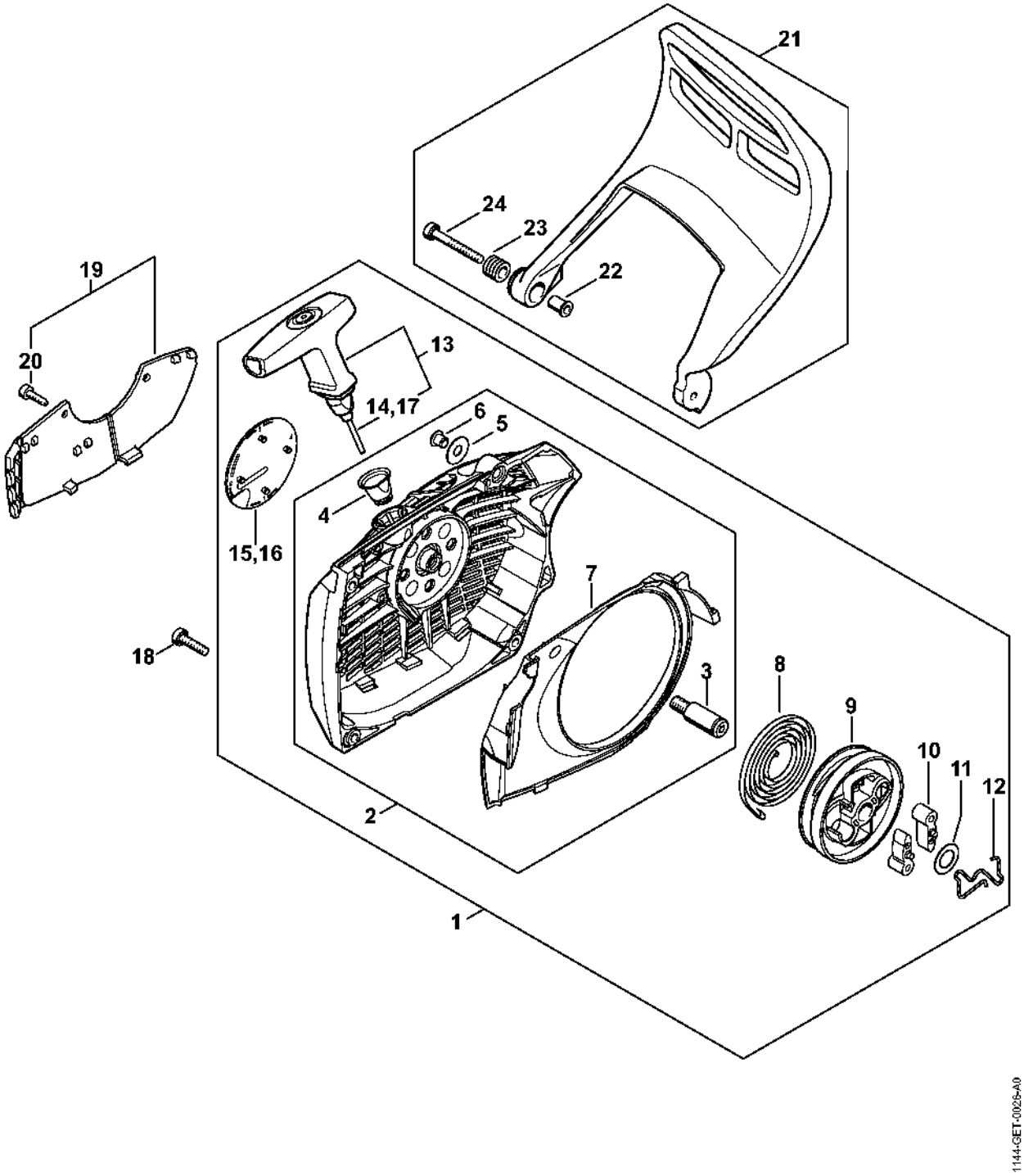

Carter de réservoir

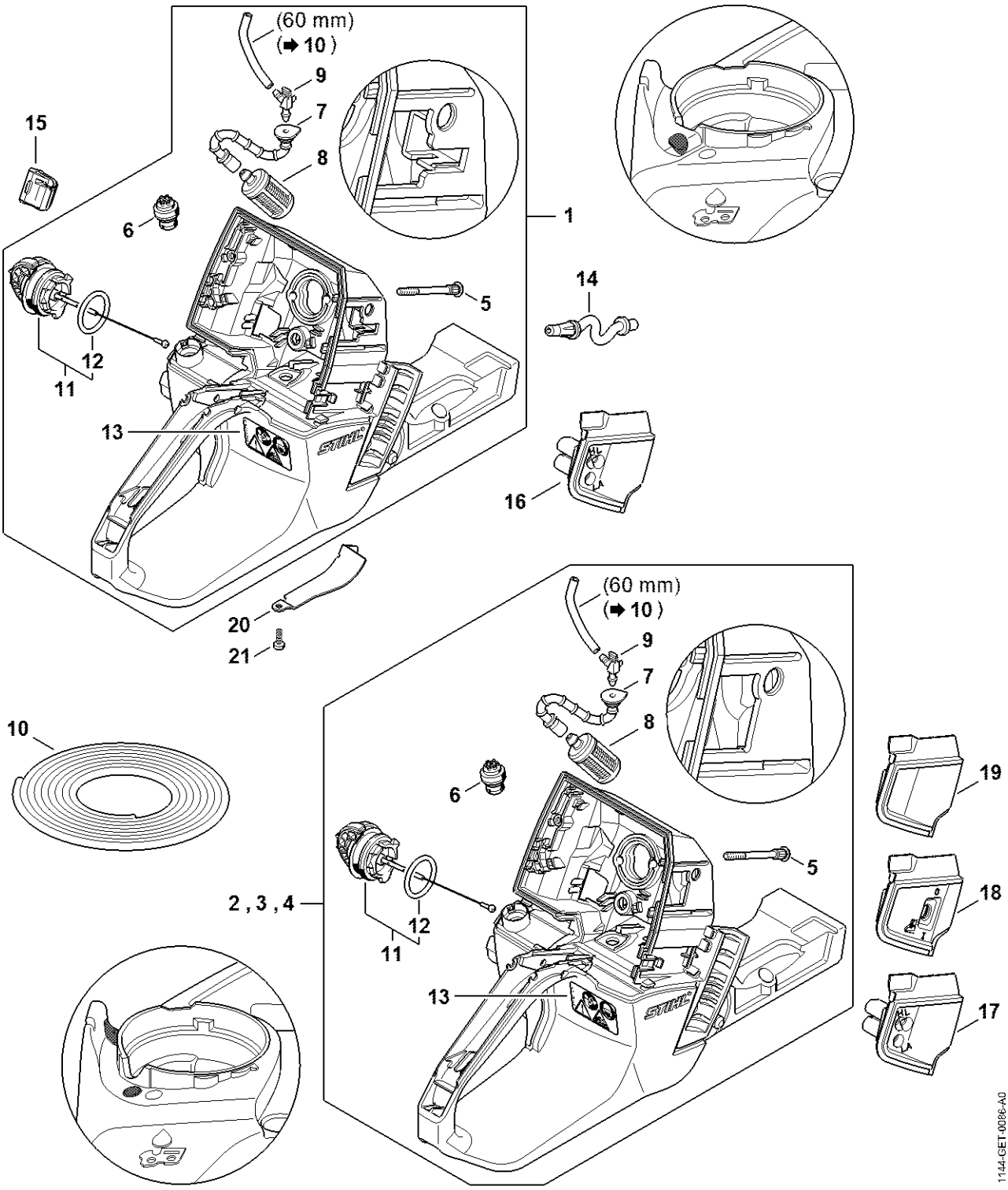

Commande des gaz

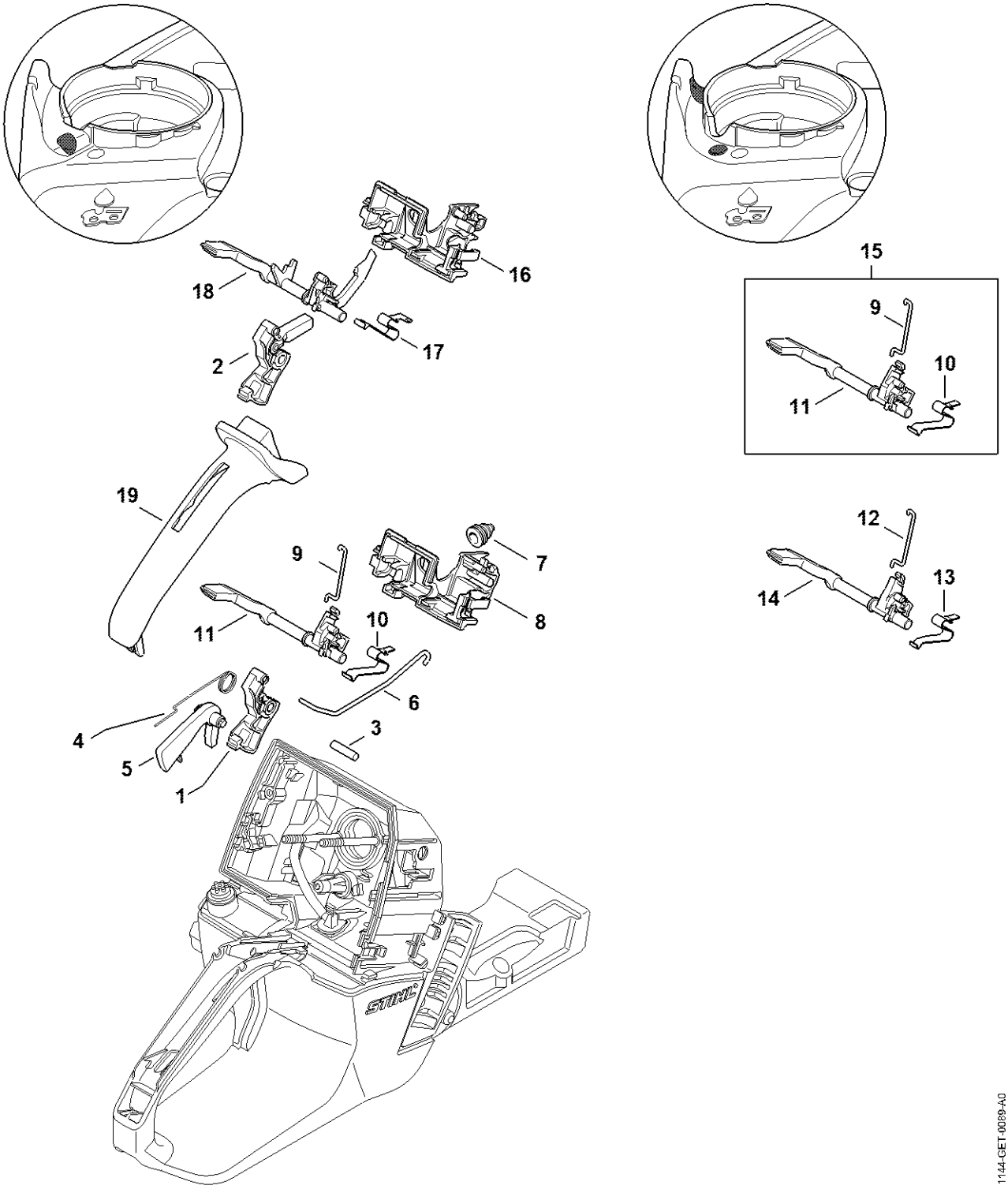

Filtre à air, Capot

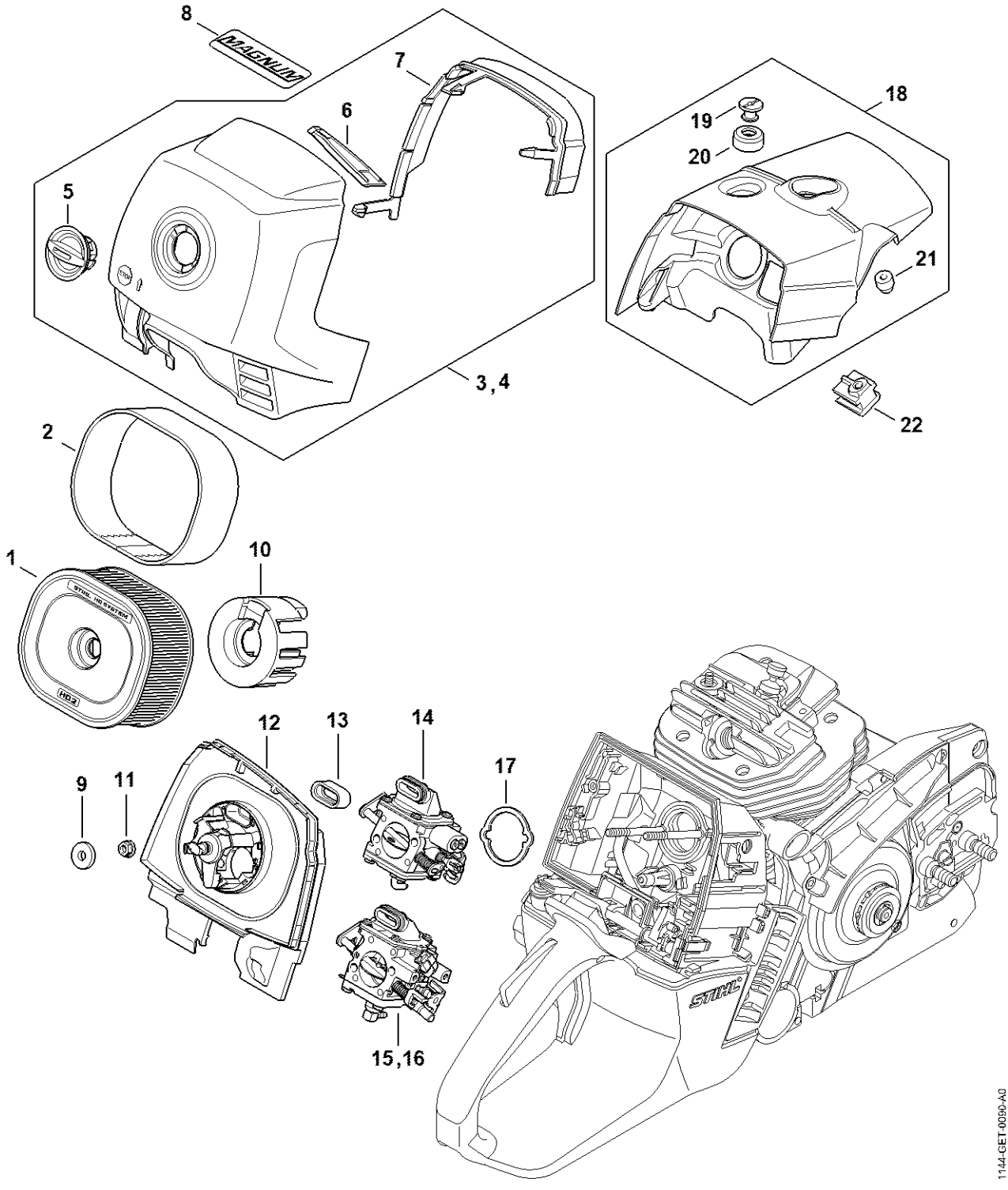

Carburateur WJ-140

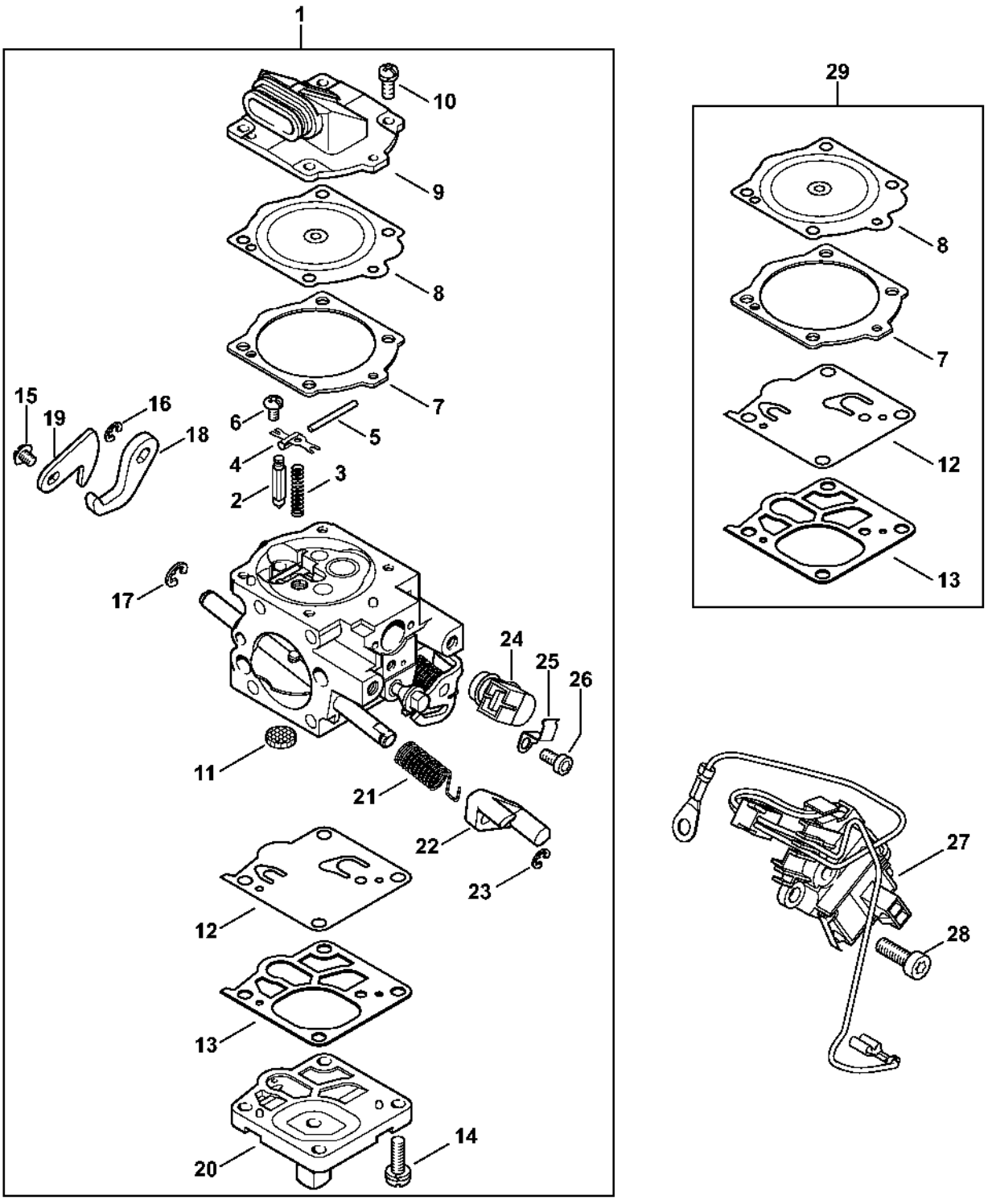

Carburateur WJ-143

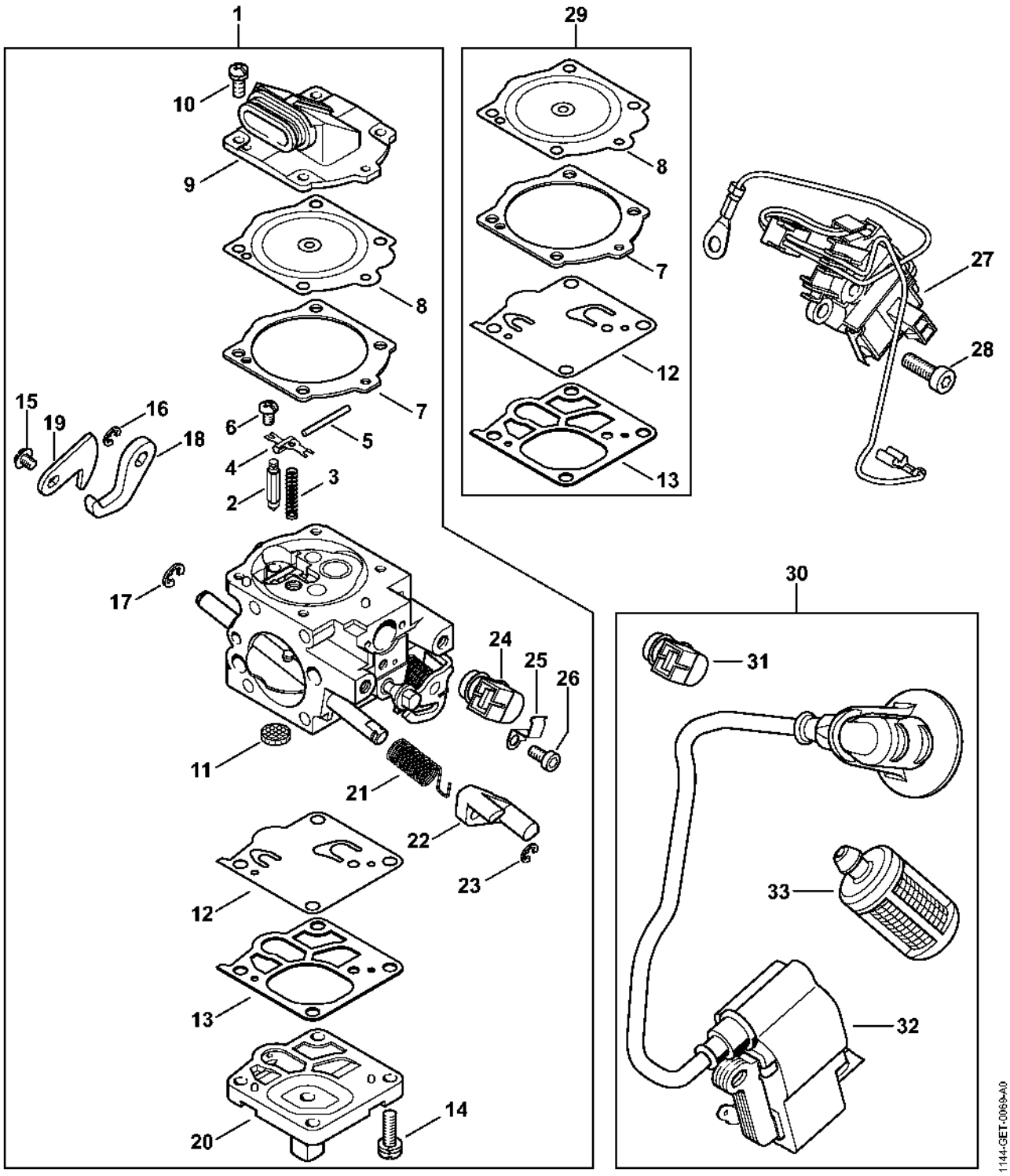

Carburateur WJ-134

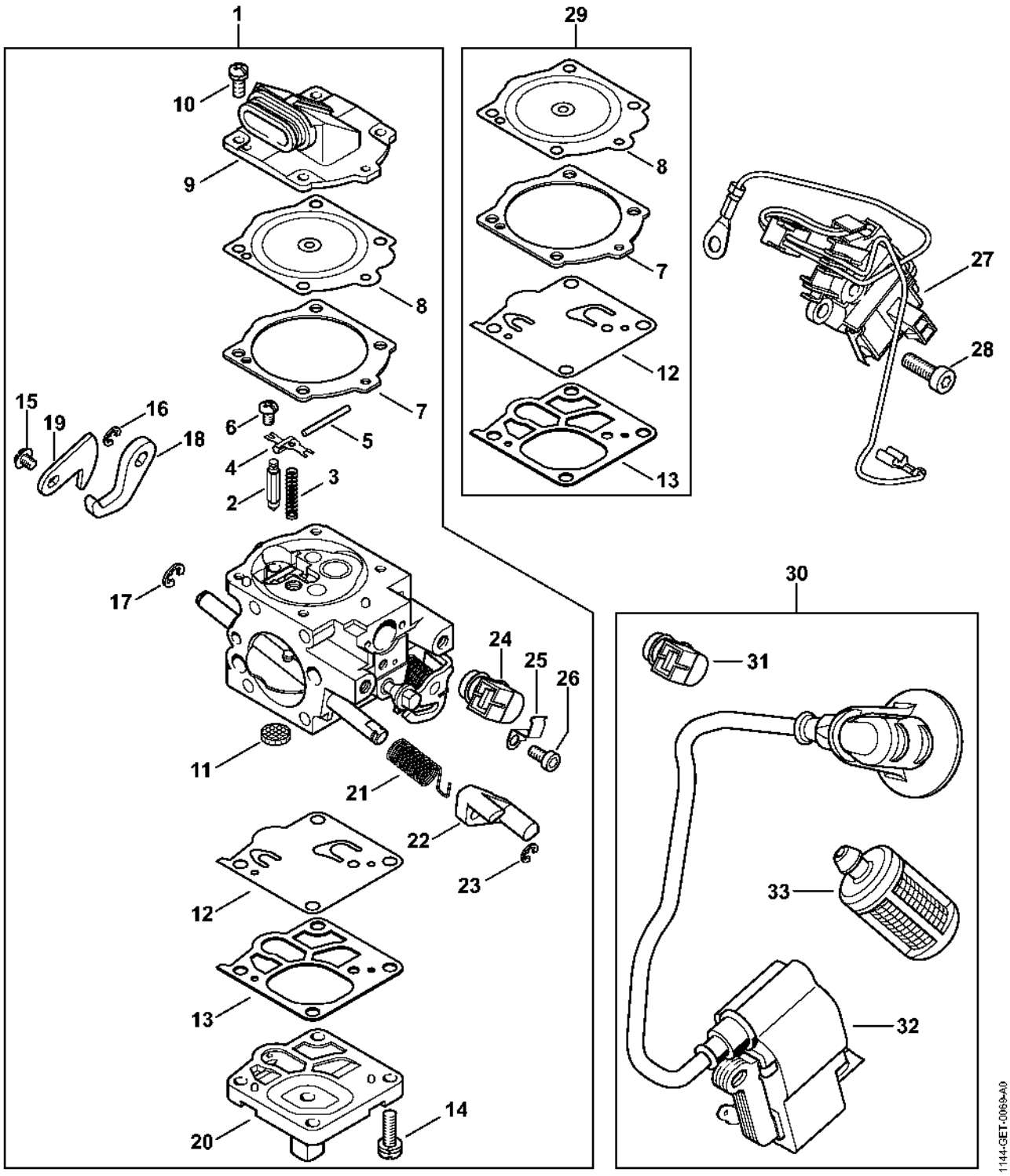

Système AV, Poignée tubulaire

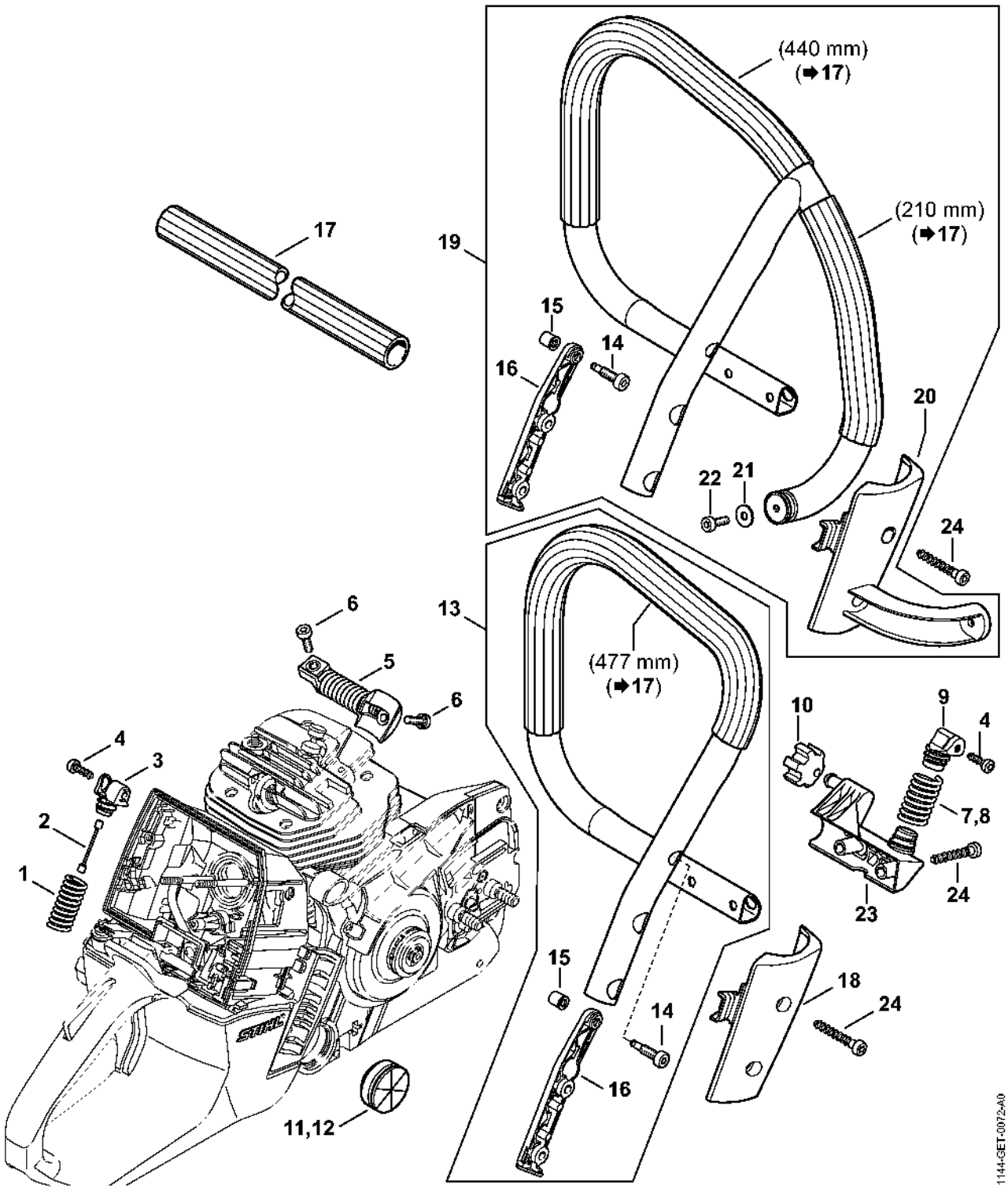

Laser 2-in-1

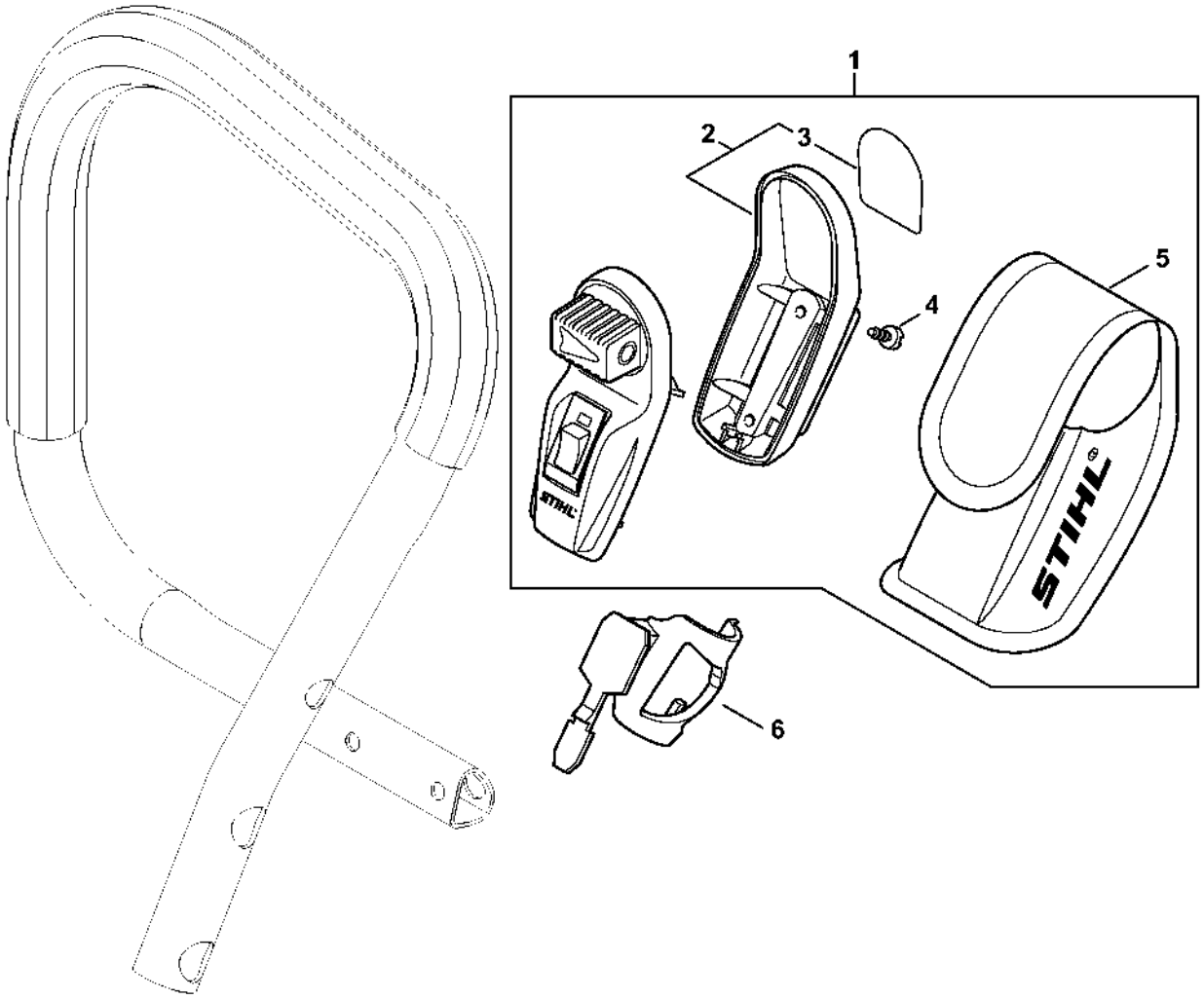

1144-GET-0038-A0

Numéro de machine

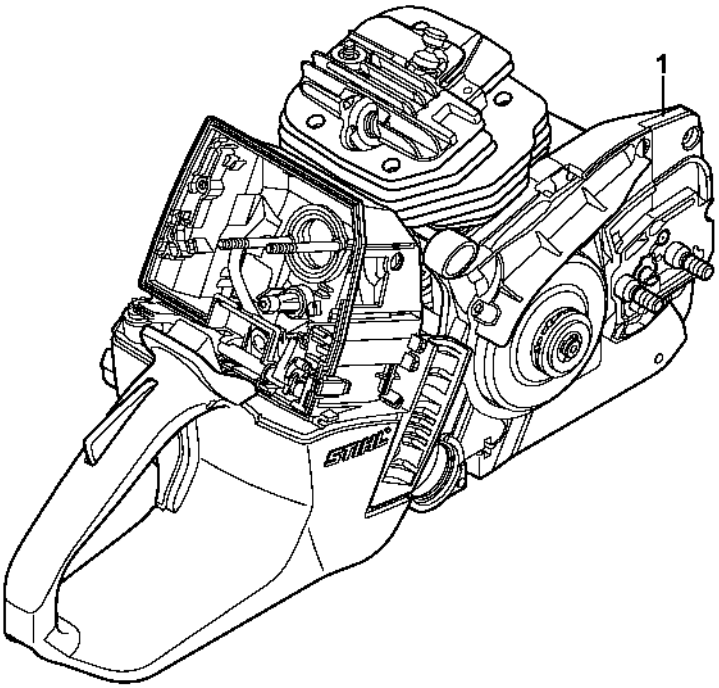

1166ET015 SC