Stihl
MS 640

Rozkres je dokumentace výrobce (© příslušný výrobce) a slouží k identifikaci dílů. Pro výběr dílu se vždy řiďte katalogovým číslem.

Carter de vilebrequin

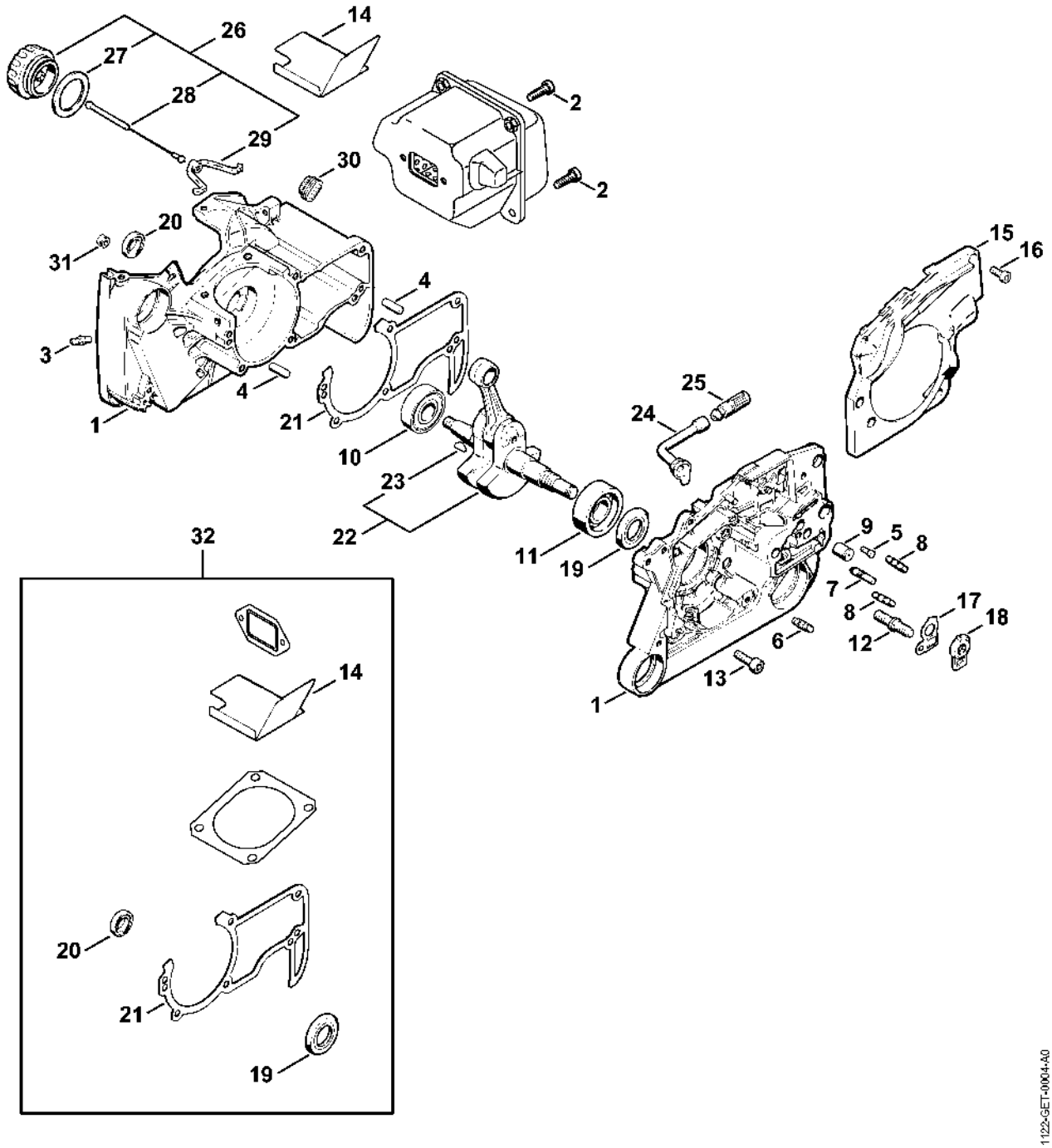

Cylindre

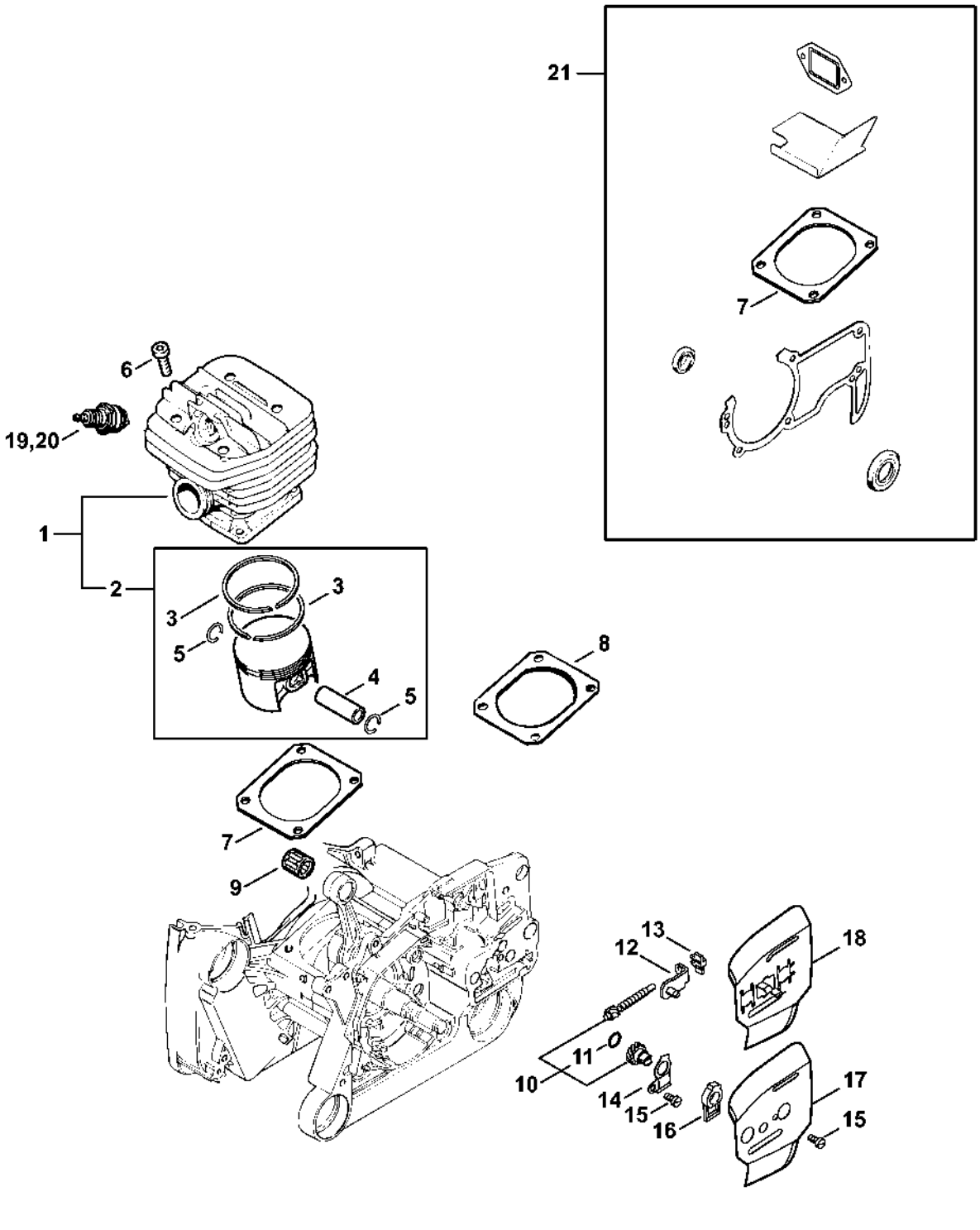
21
7
6
19,20
1
2
3
3
5
4
5
8
7
9
13
12
18
11
10
14
15
16
17
15
1122-GET-0005-A0

Silencieux

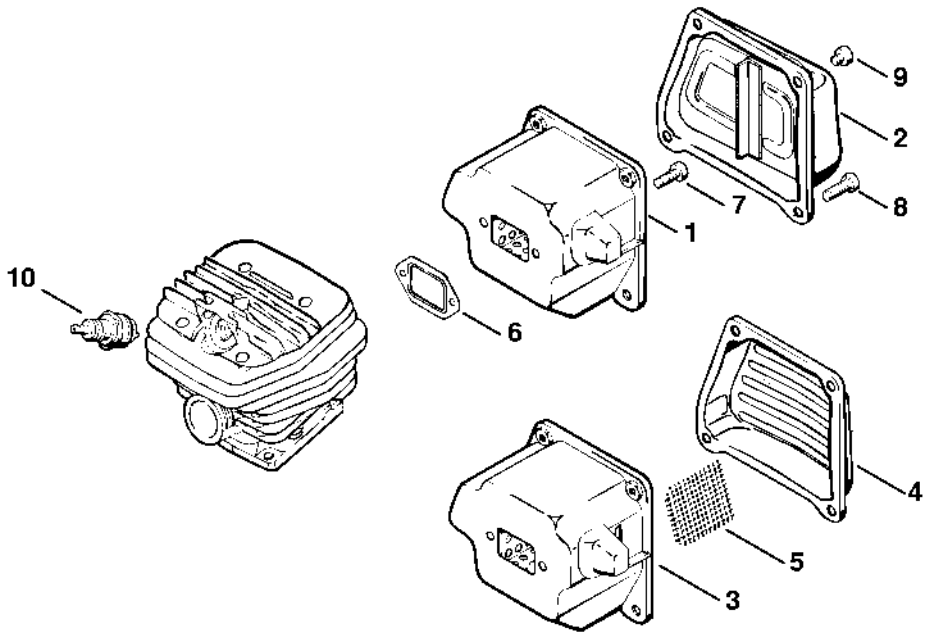

177ET001 SC

Pompe à huile, Embrayage

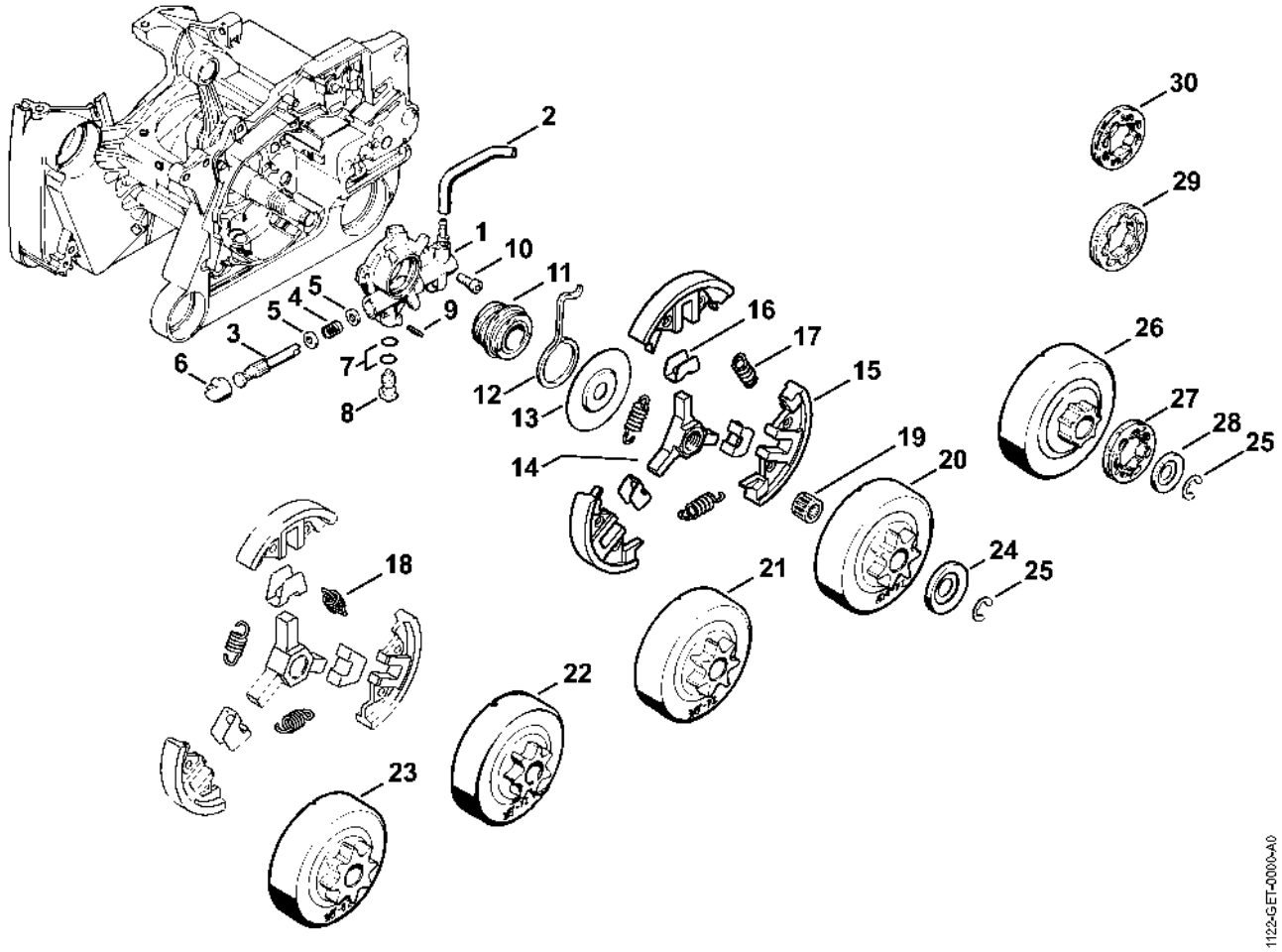

Système AV

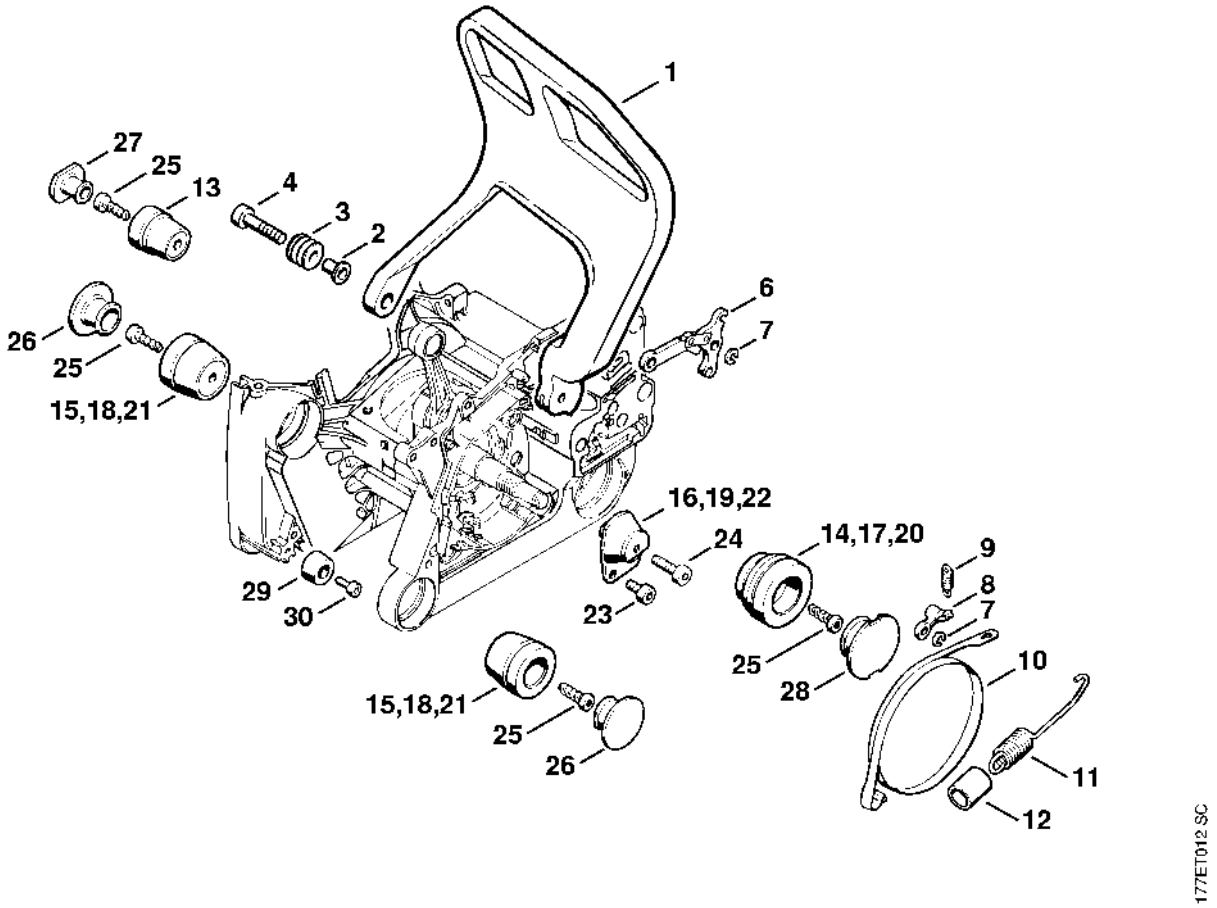
1
27
25
13
4
3
2
6
7
26
25
15,18,21
16,19,22
24
14,17,20
9
8
7
10
29
30
23
25
28
15,18,21
25
26
11
12
177ET012 SC

Couvercle de pignon

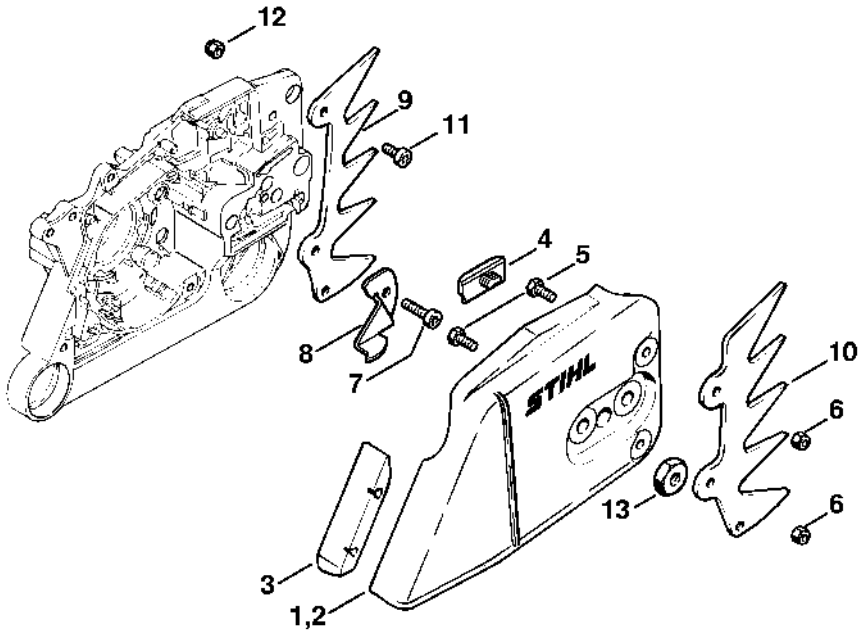

17ET021 SC

Dispositif d'allumage

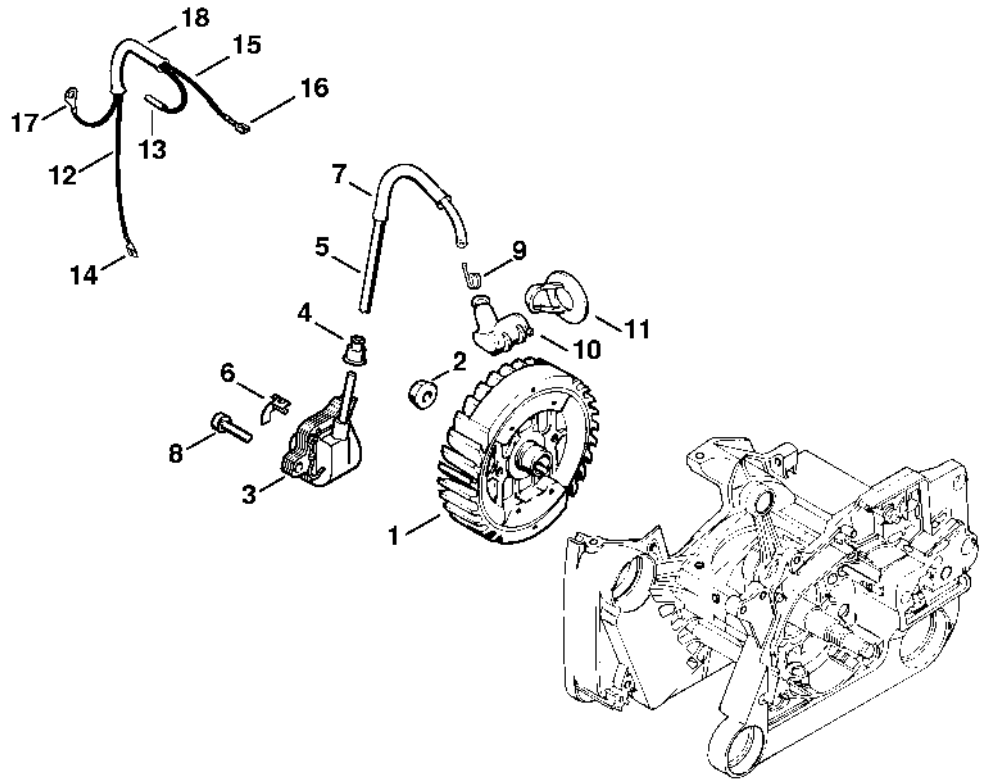

177ET014 SC

Dispositif de lancement

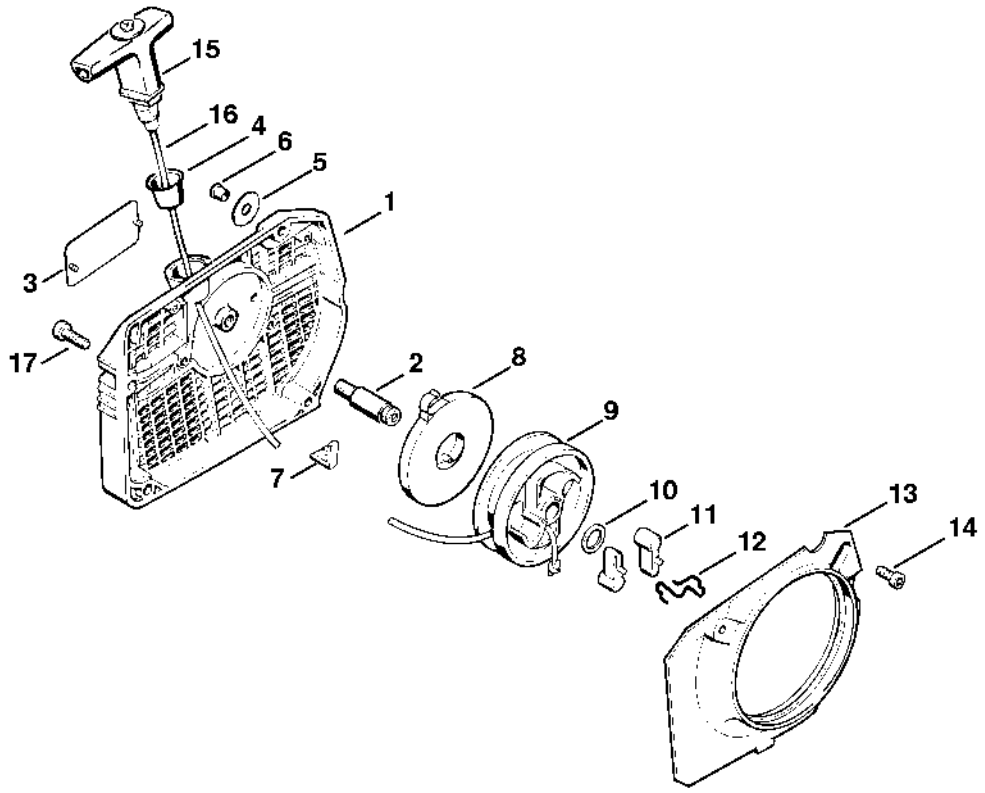

177ET006 SC

Carter de réservoir

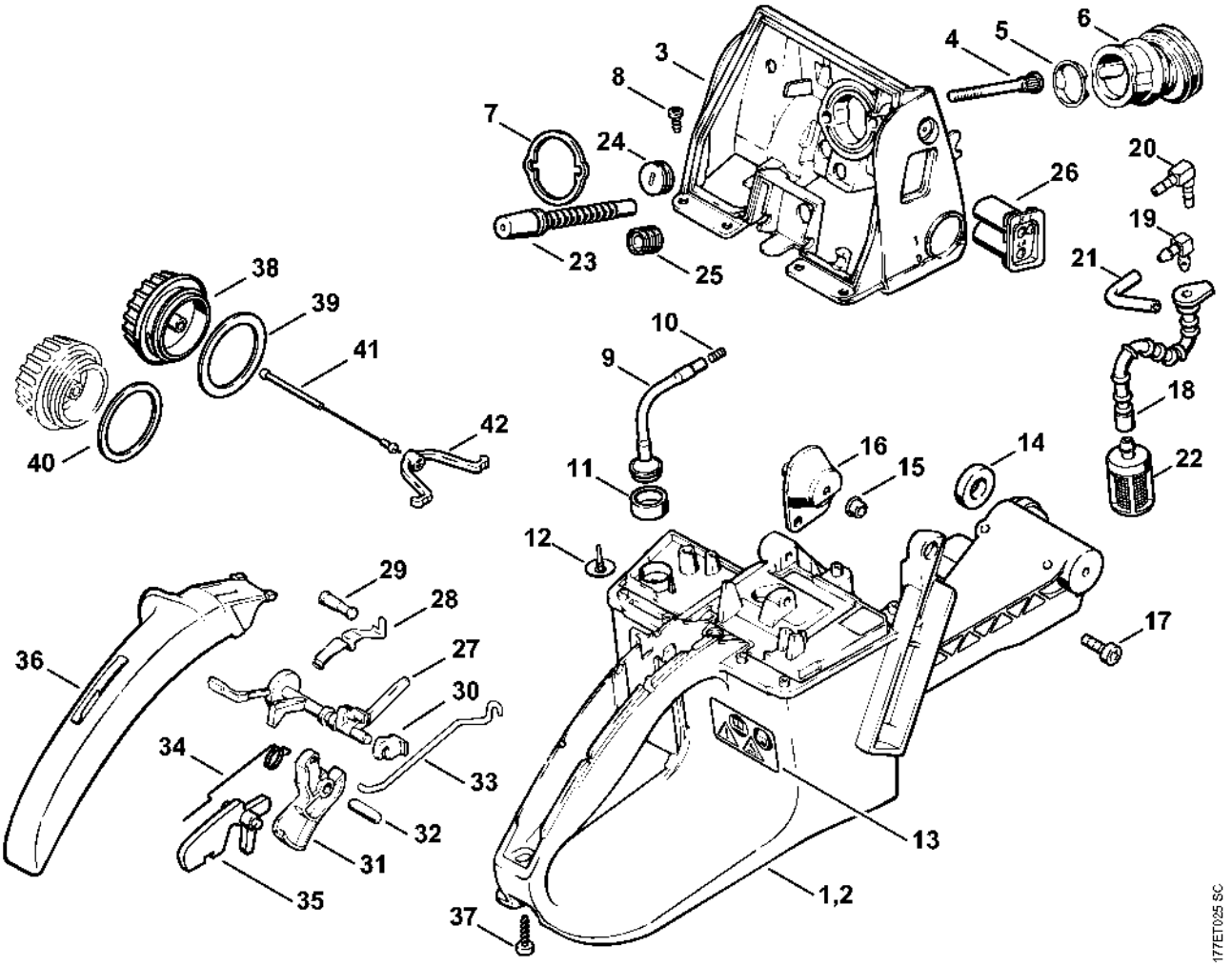

Poignée tubulaire

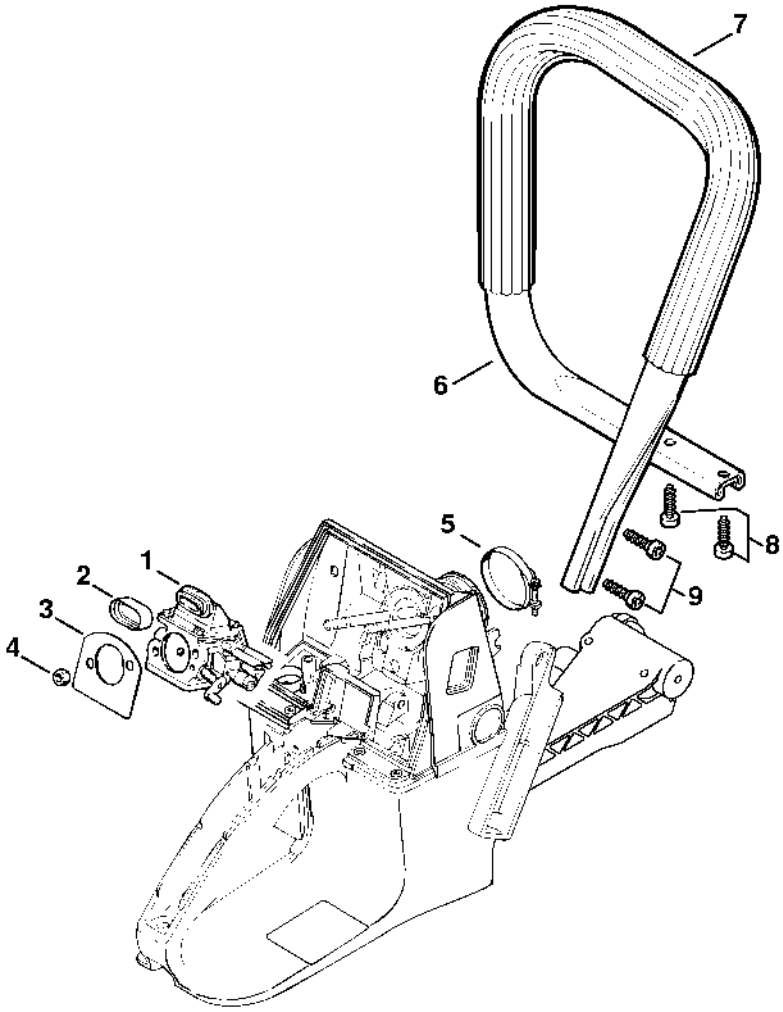

Carburateur WJ-65

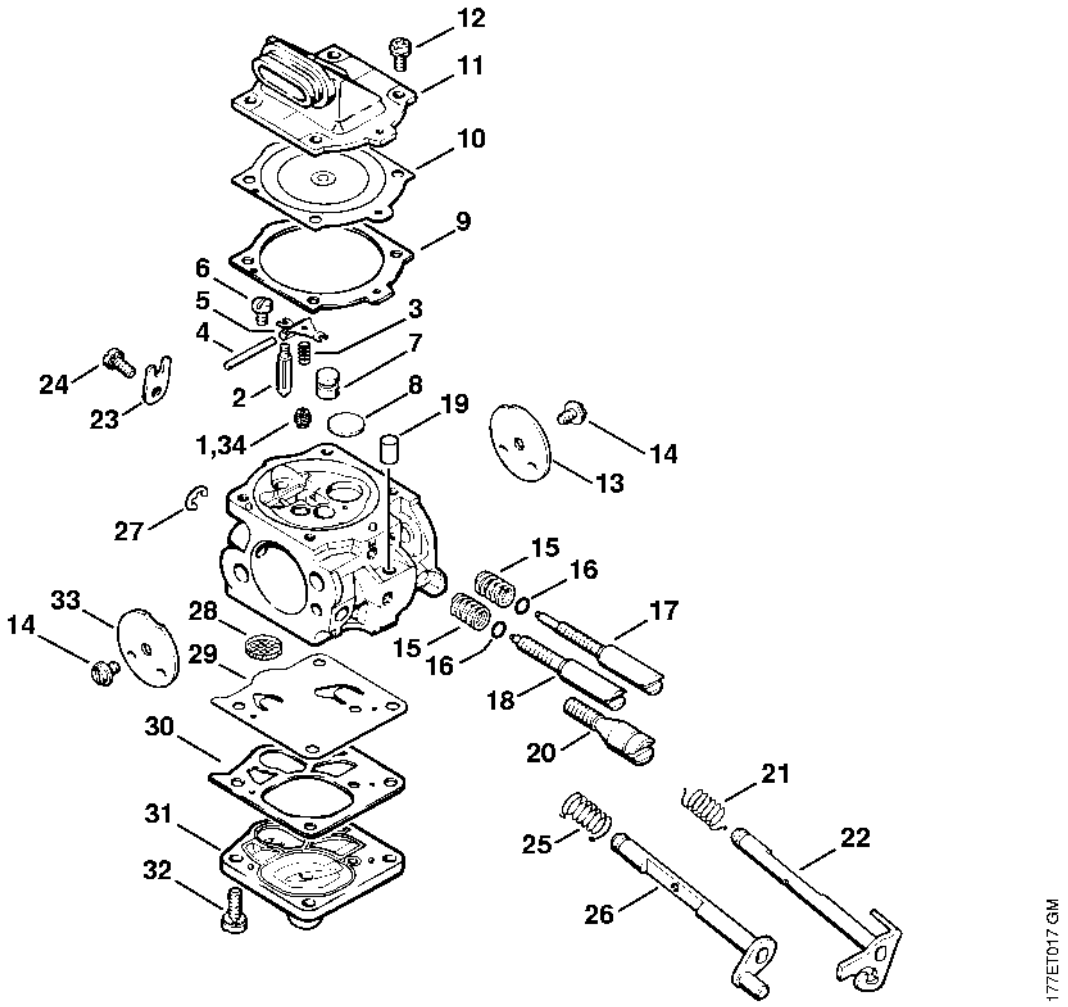

Capot, Filtre à air

