Stihl

MS 500i

Rozkres je dokumentace výrobce (© příslušný výrobce) a slouží k identifikaci dílů. Pro výběr dílu se vždy řiďte katalogovým číslem.

Bloc moteur

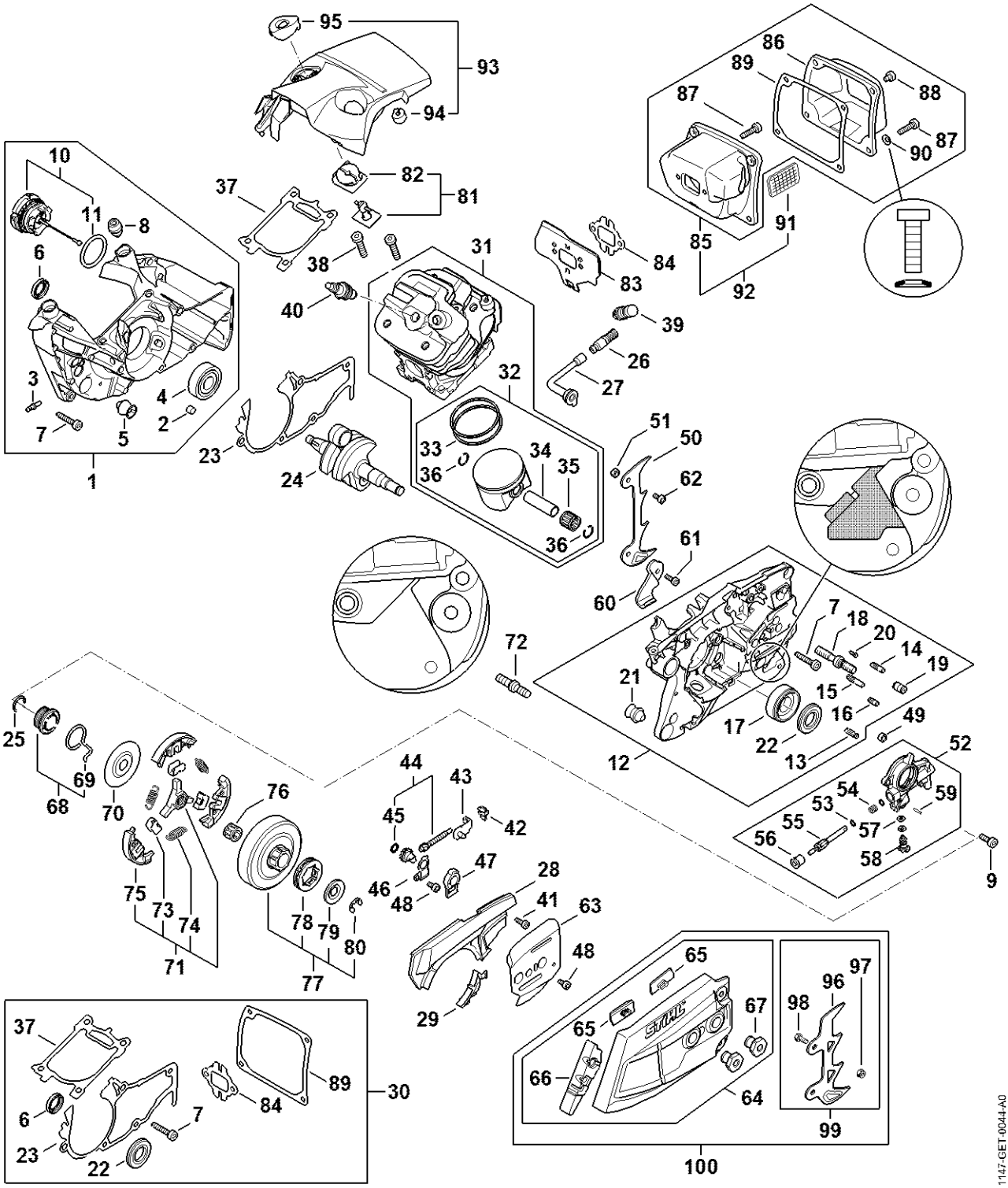

Dispositif d'allumage, Carter de ventilateur

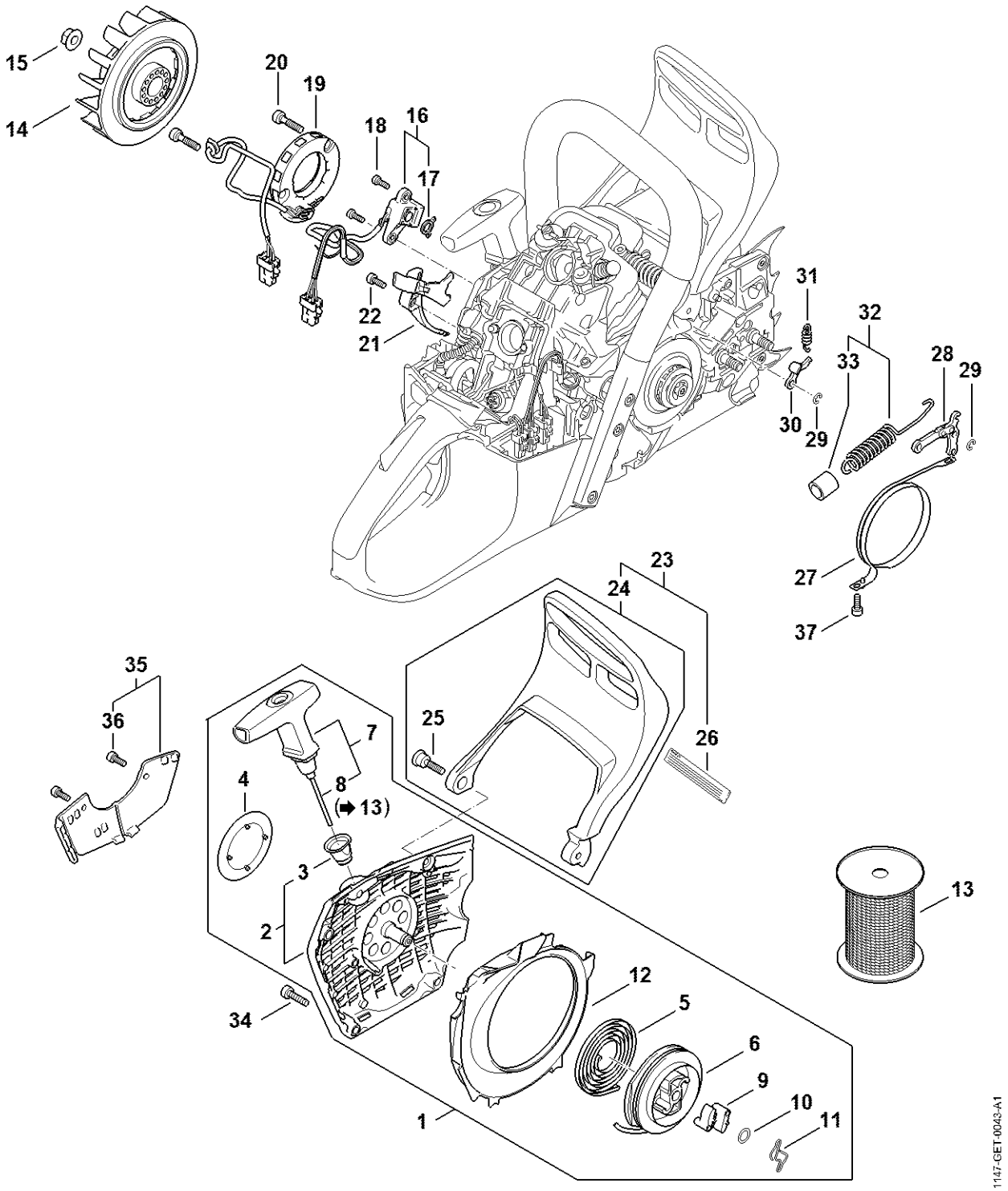

Système d'injection, Carter de réservoir, Poignée tubulaire MS 500i

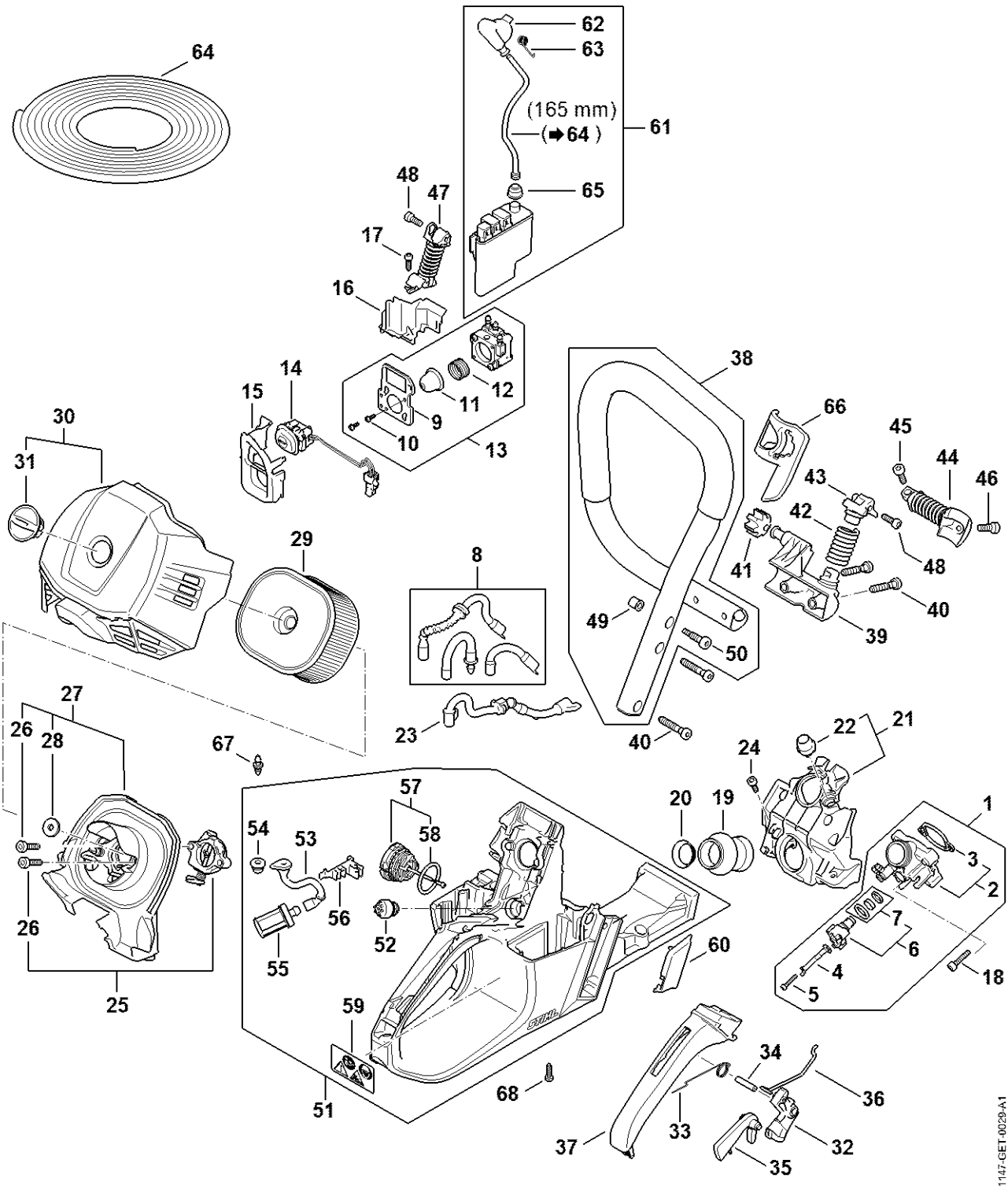

Numéro de machine

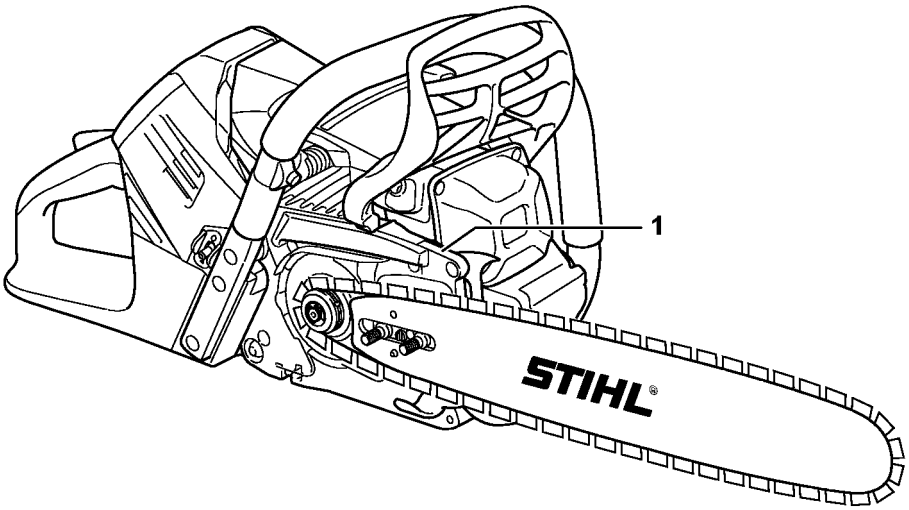

1147-GET-0018-A0

Smart Connector

