# Stihl

## MS 462 C-M R

Rozkres je dokumentace výrobce (© příslušný výrobce) a slouží k identifikaci dílů. Pro výběr dílu se vždy řiďte katalogovým číslem.

# Carter de vilebrequin

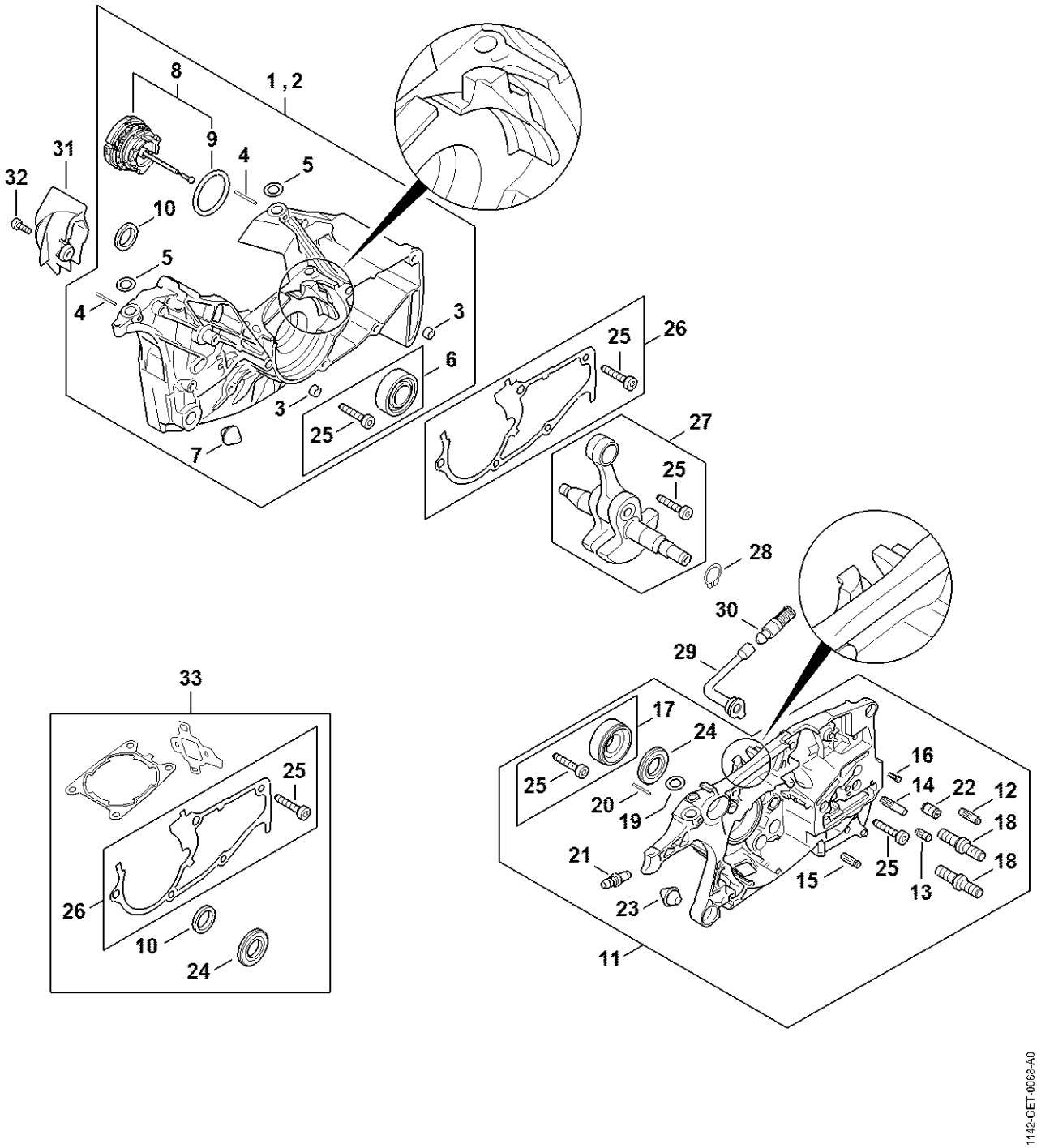

# Carter de vilebrequin

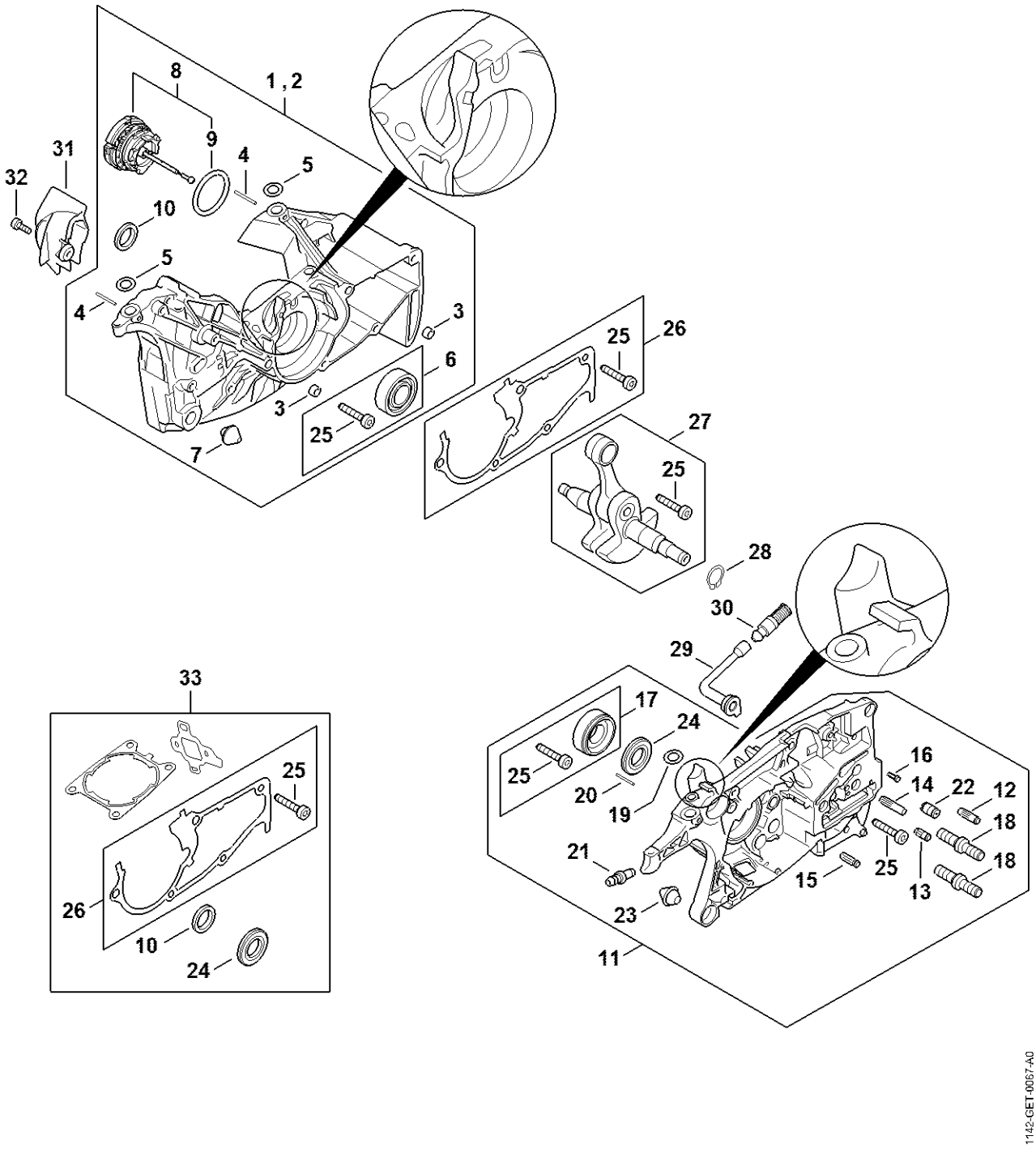

# Cylindre, Silencieux

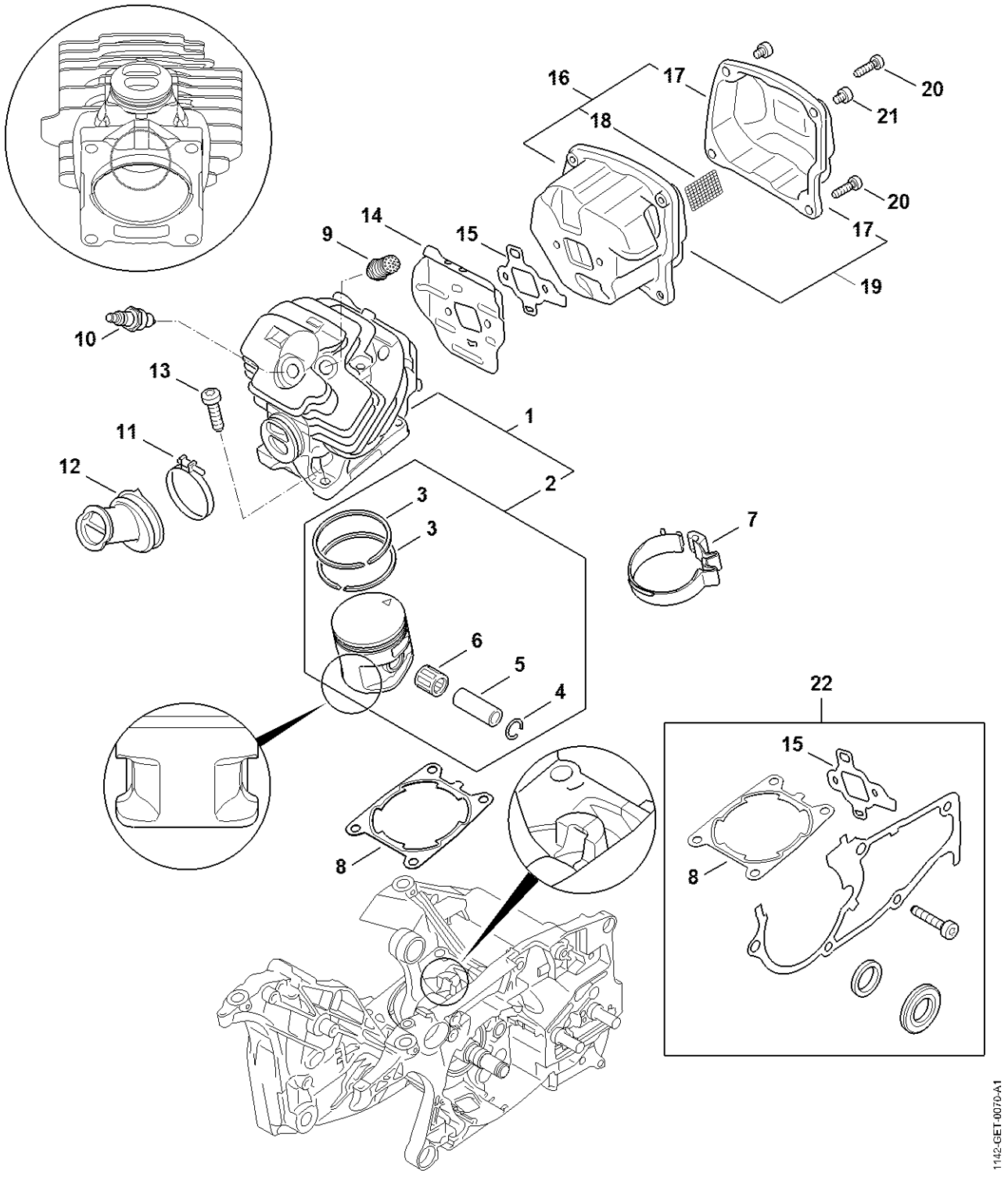

# Cylindre, Silencieux

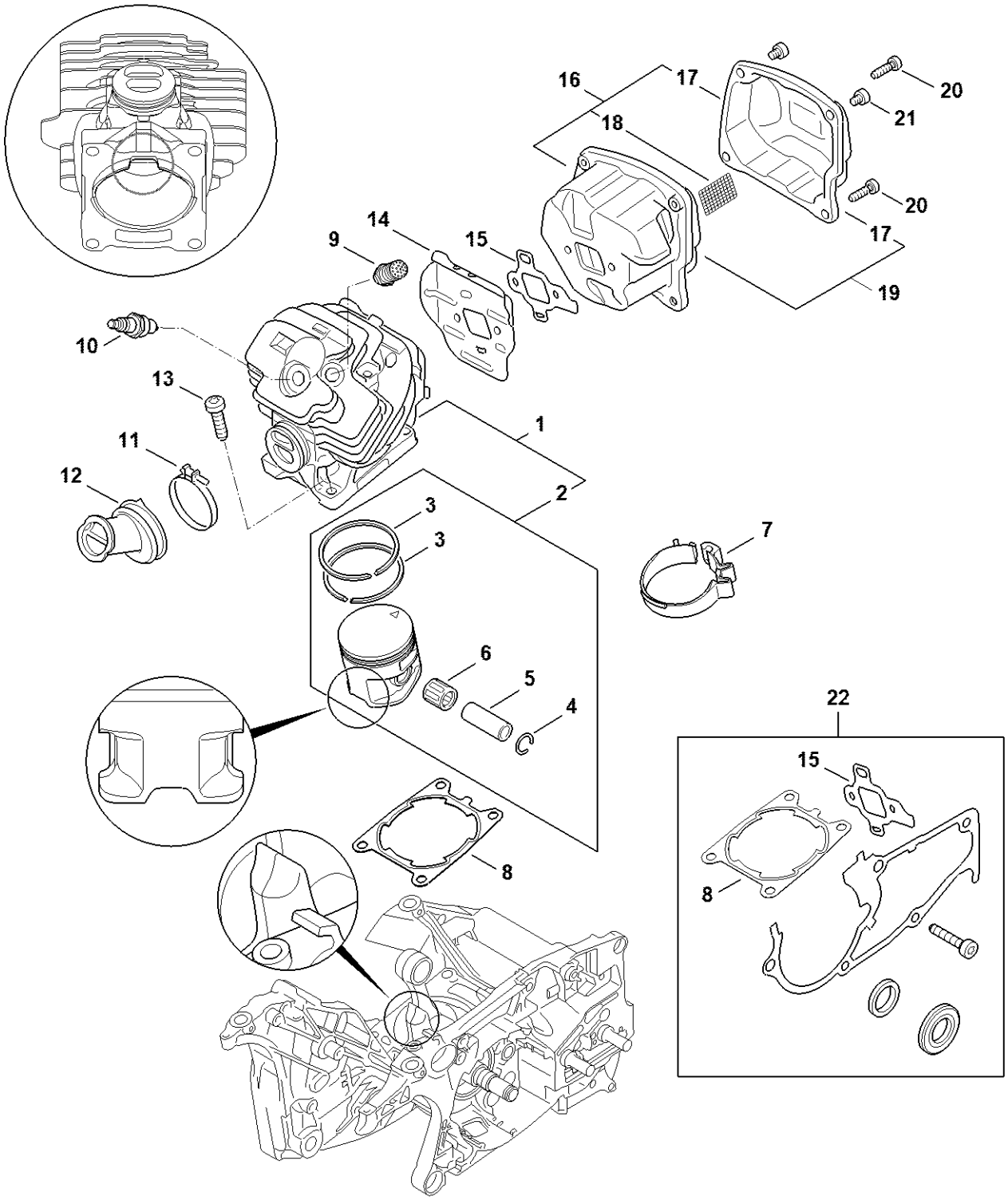

# Pompe à huile, Embrayage

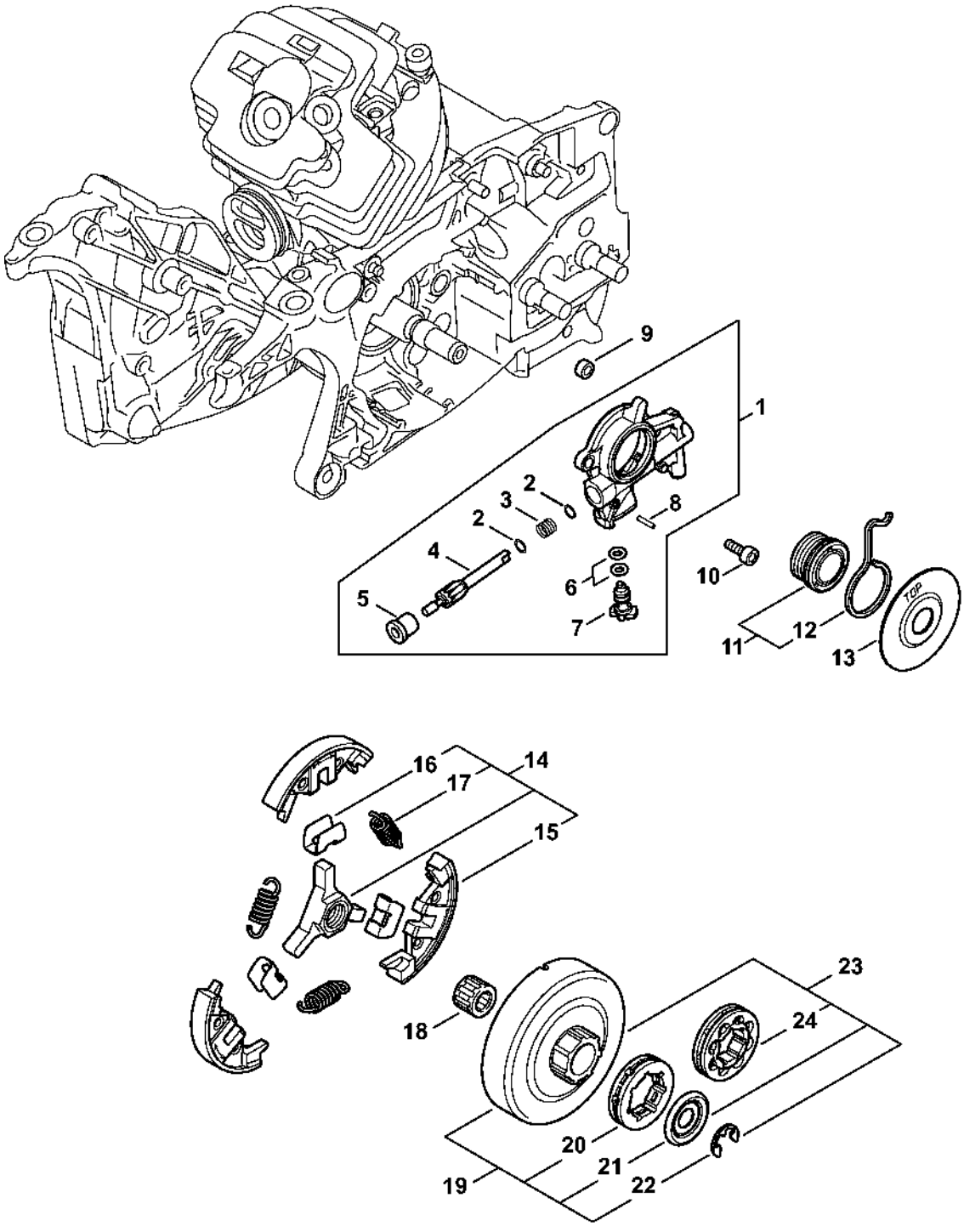

# Frein de chaîne, Tendeur de chaîne

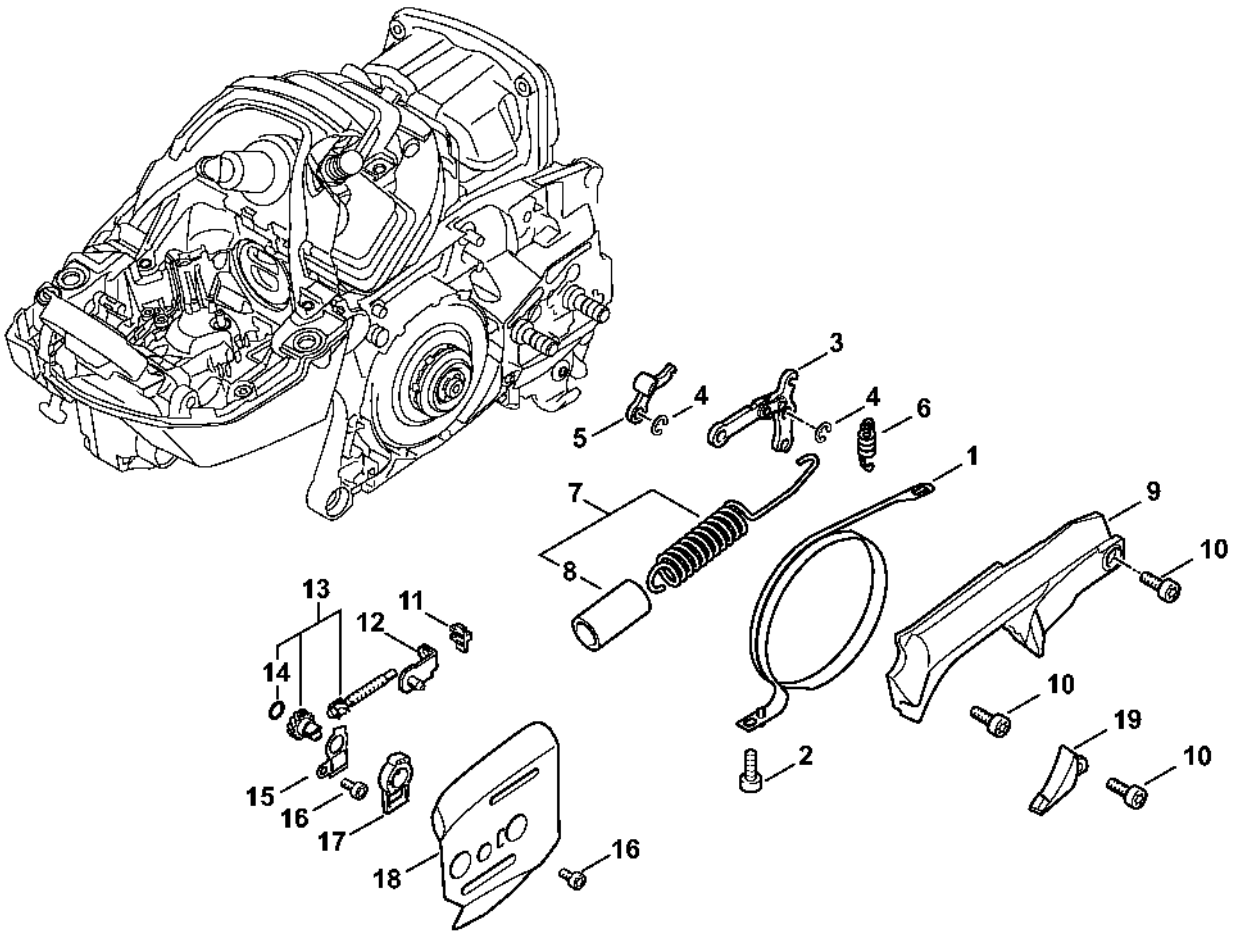


1142-GET-0003-A0

# Dispositif d'allumage M-Tronic

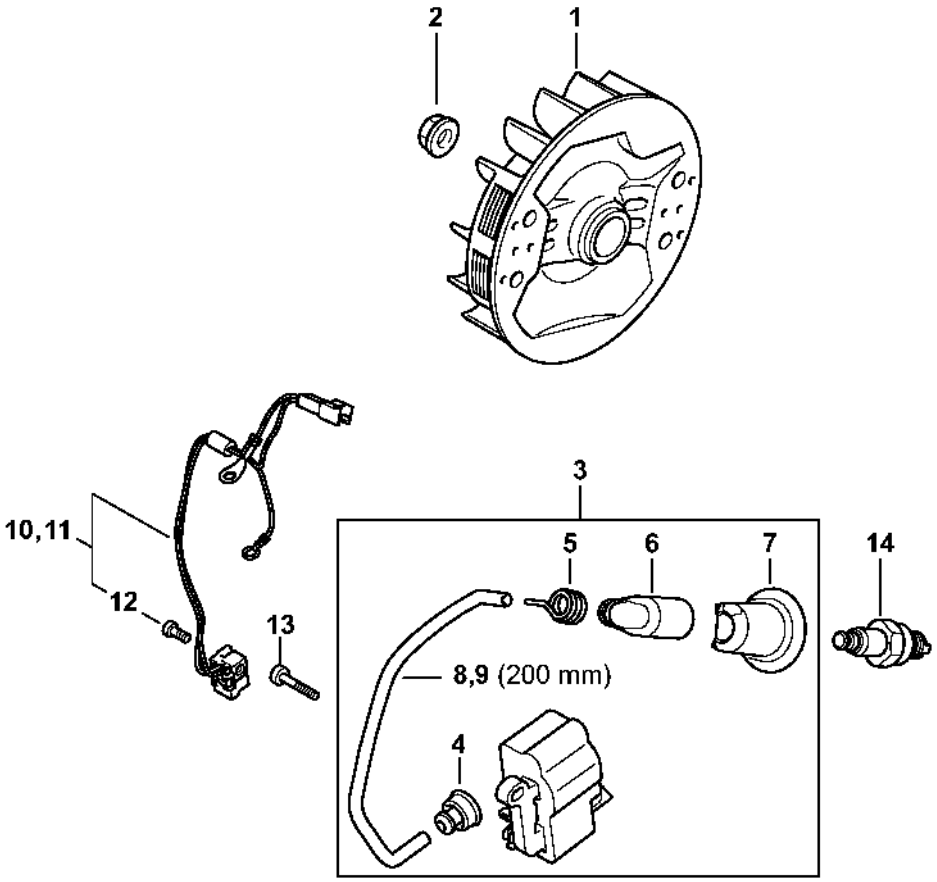


1142-GET-0050-A0

# Dispositif de lancement Tronçonneuse d'intervention rapide

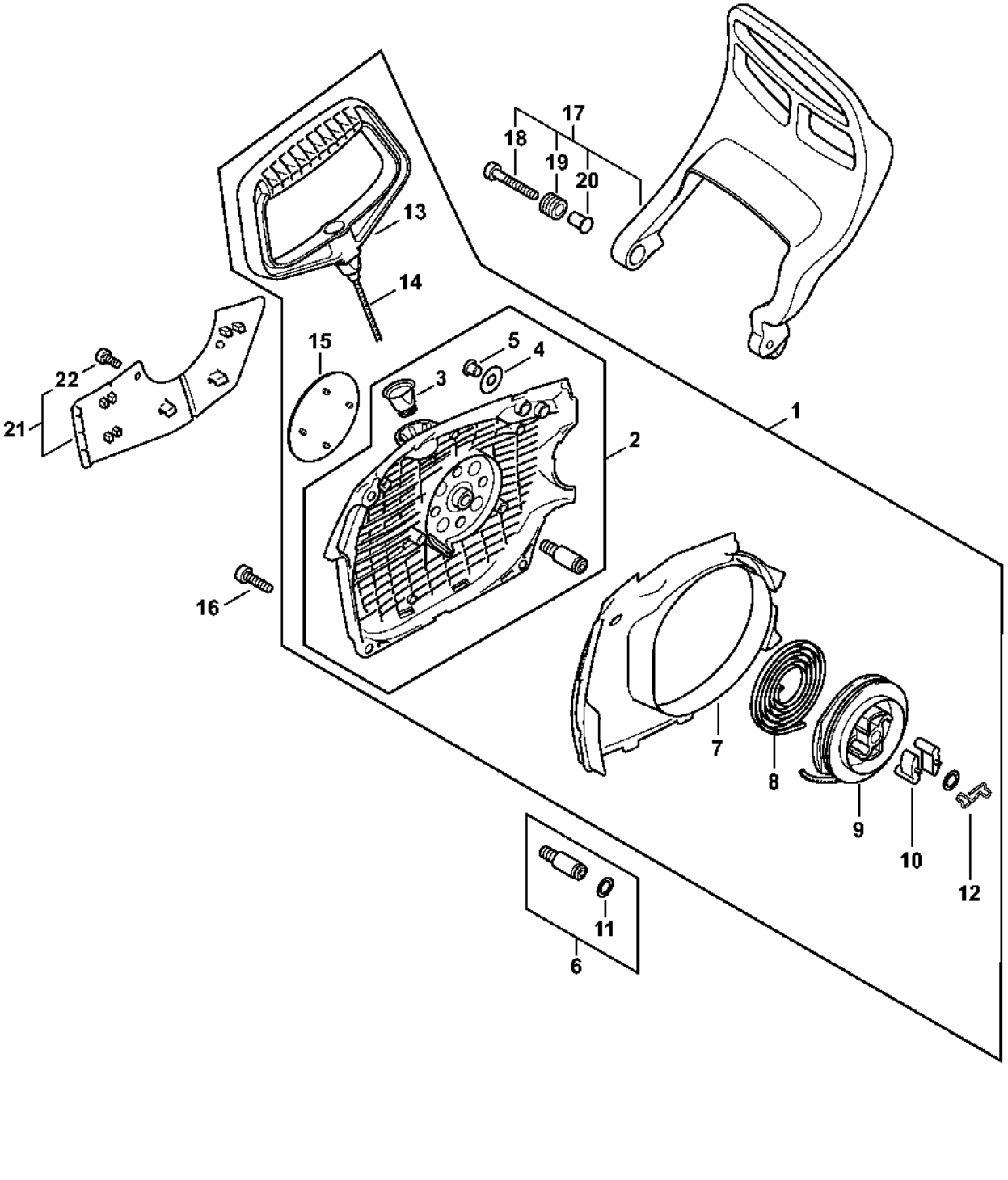

# Carter de réservoir

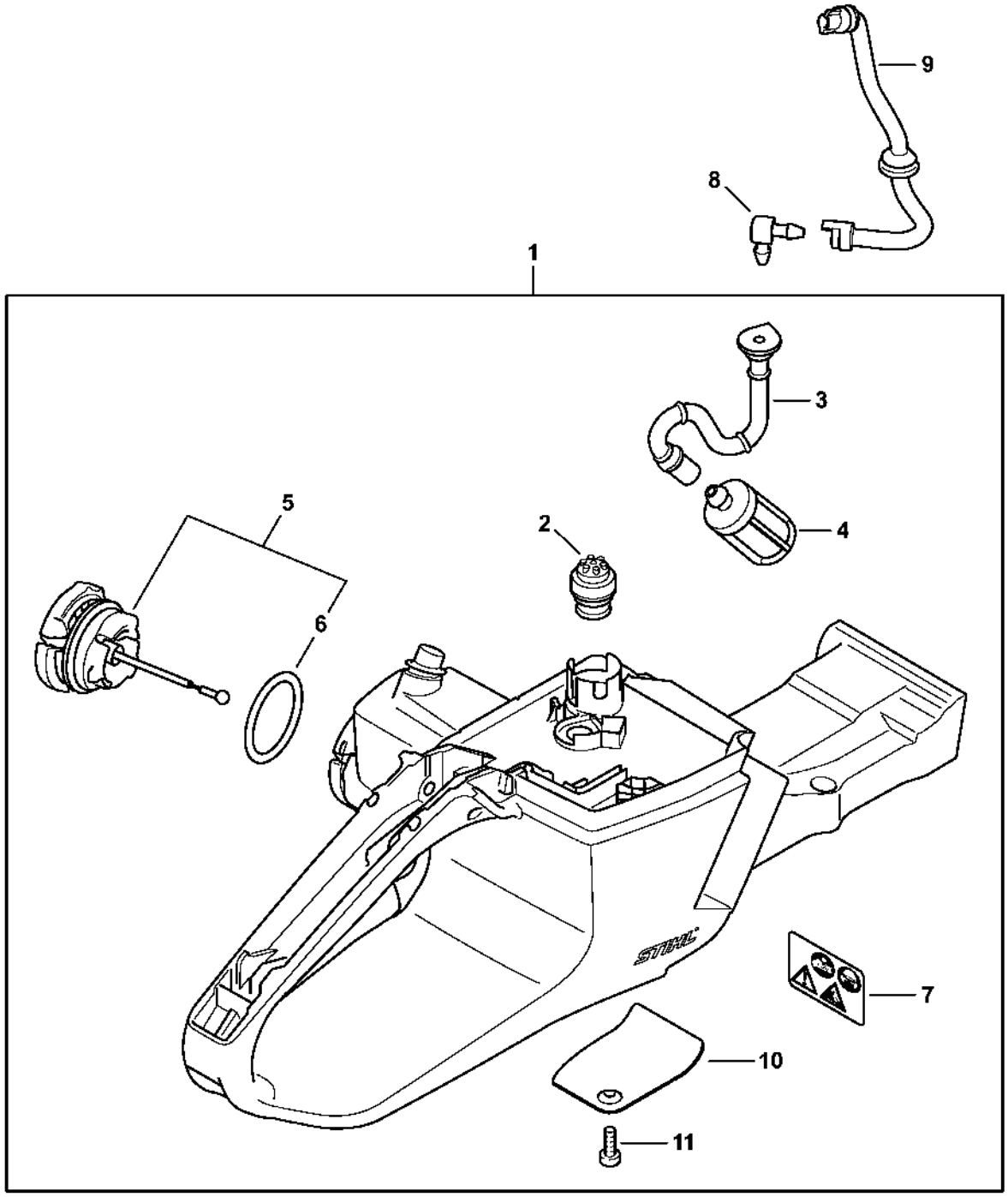

# Commande des gaz M-Tronic

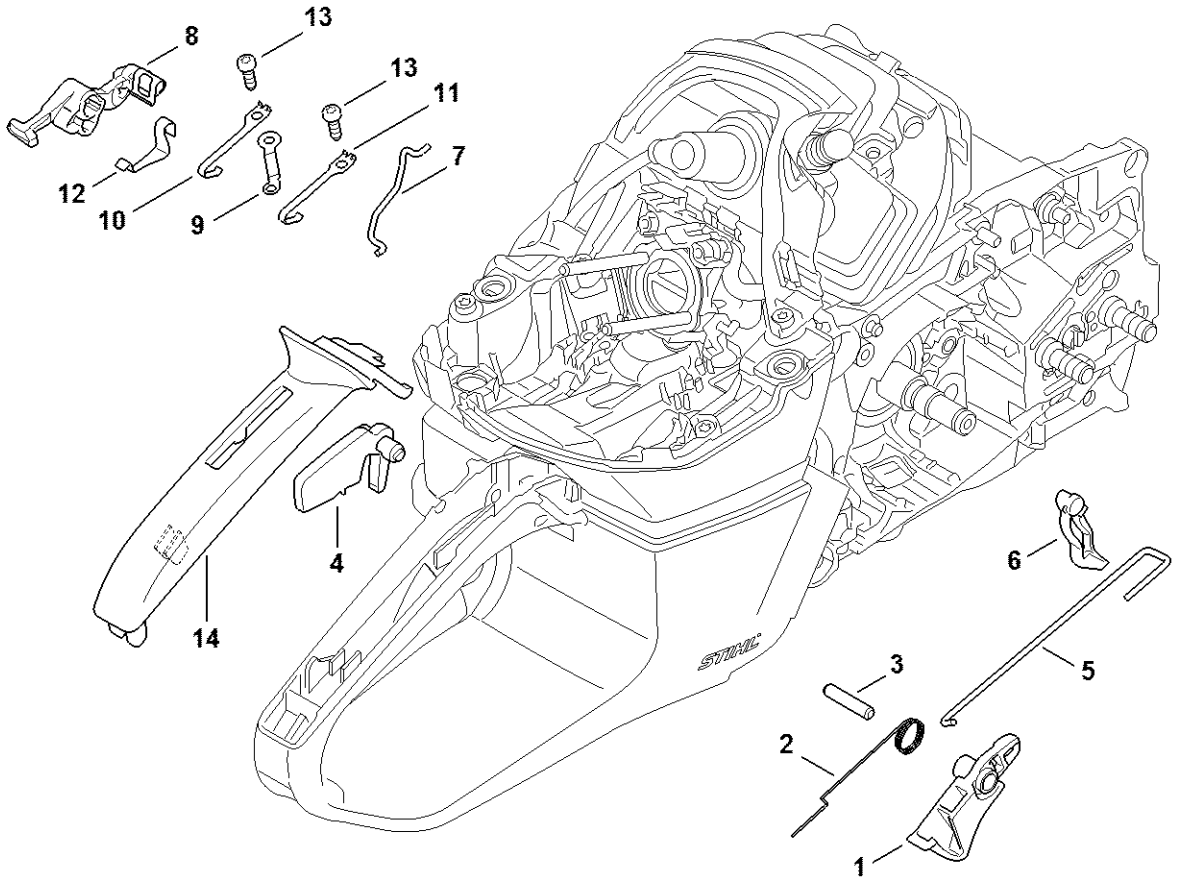


1143-GET-0072-A0

# Support de carburateur, Filtre à air, Capot M-Tronic

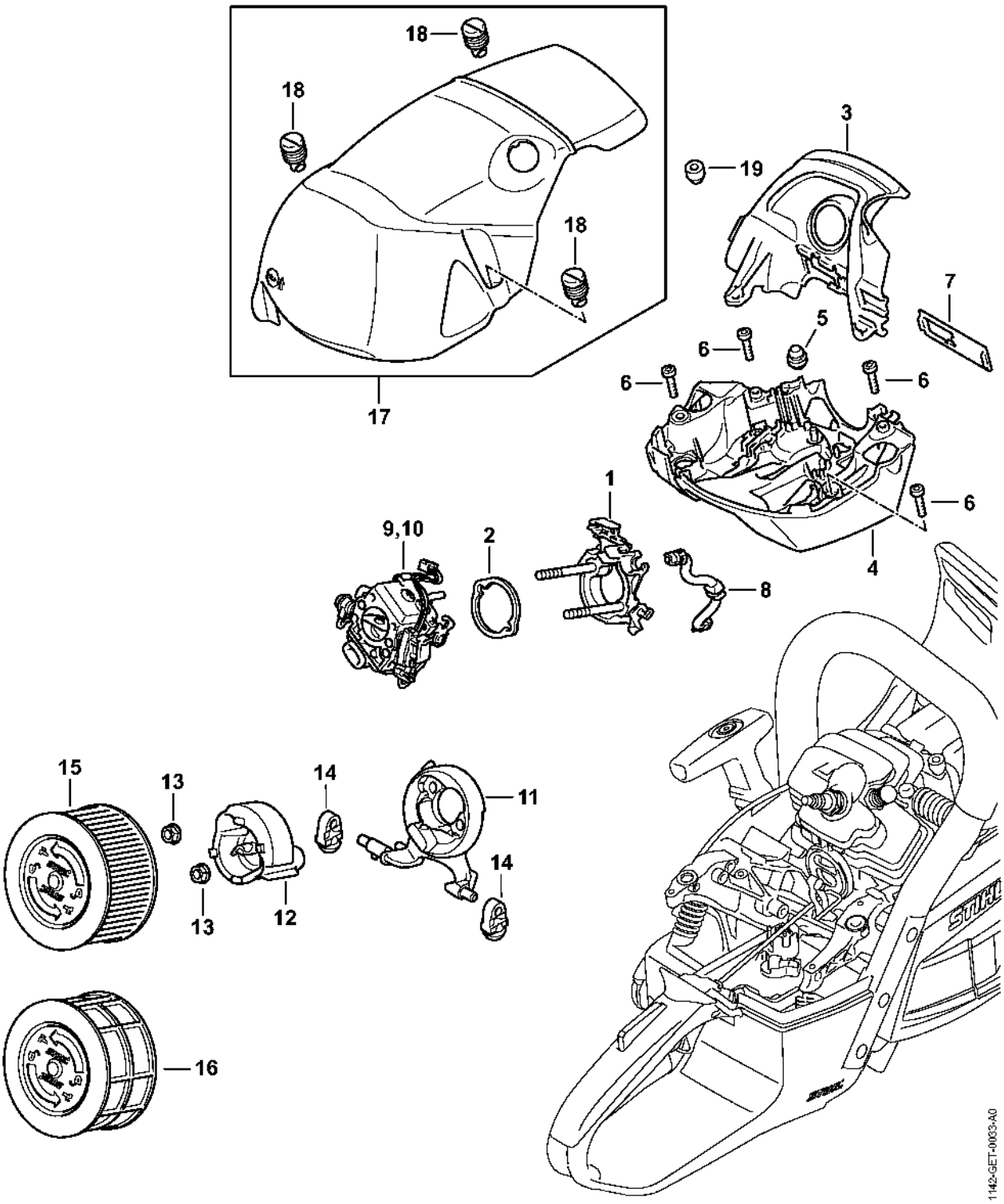

# Carburateur 1142/03

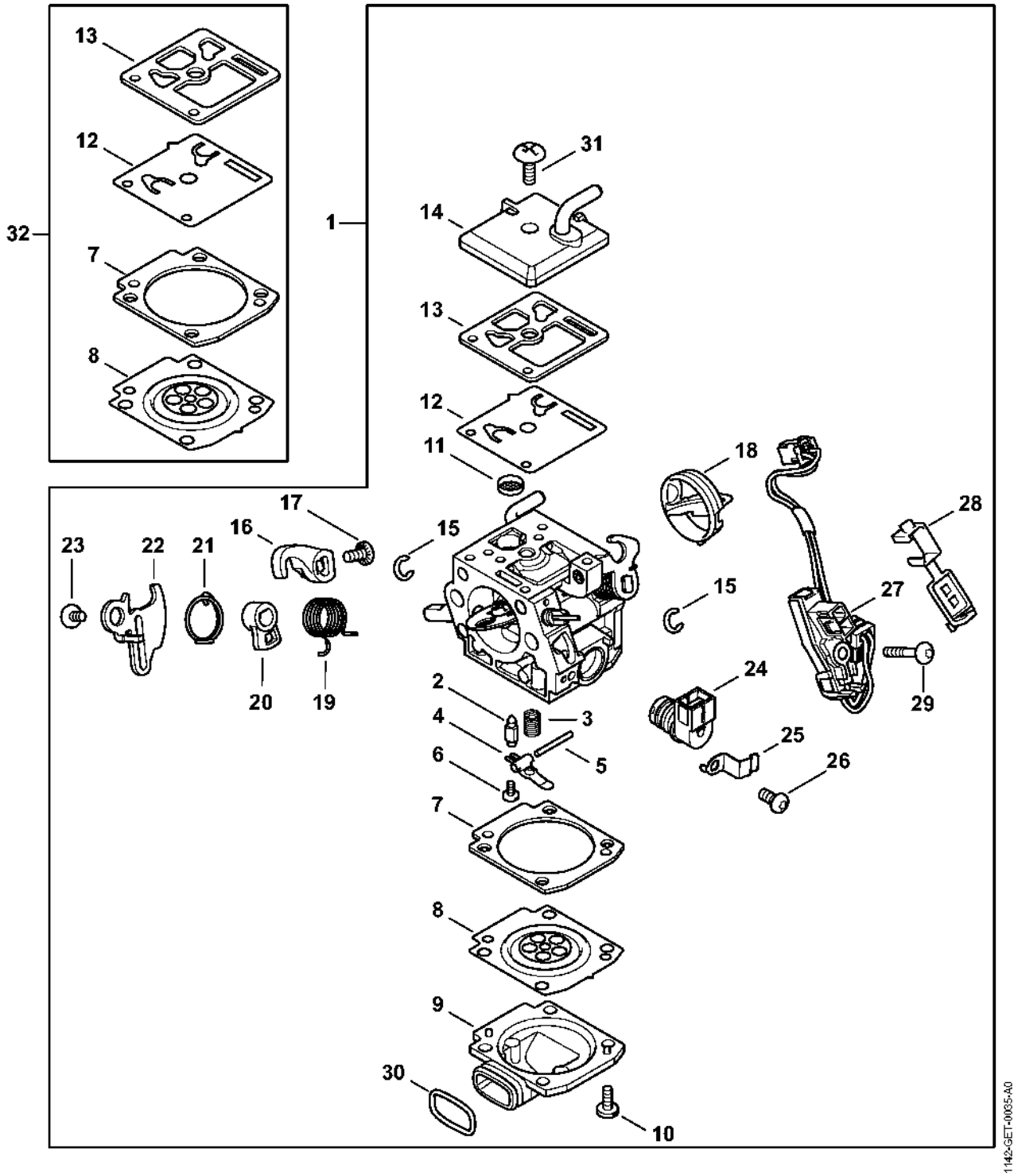

# Carburateur 1142/07

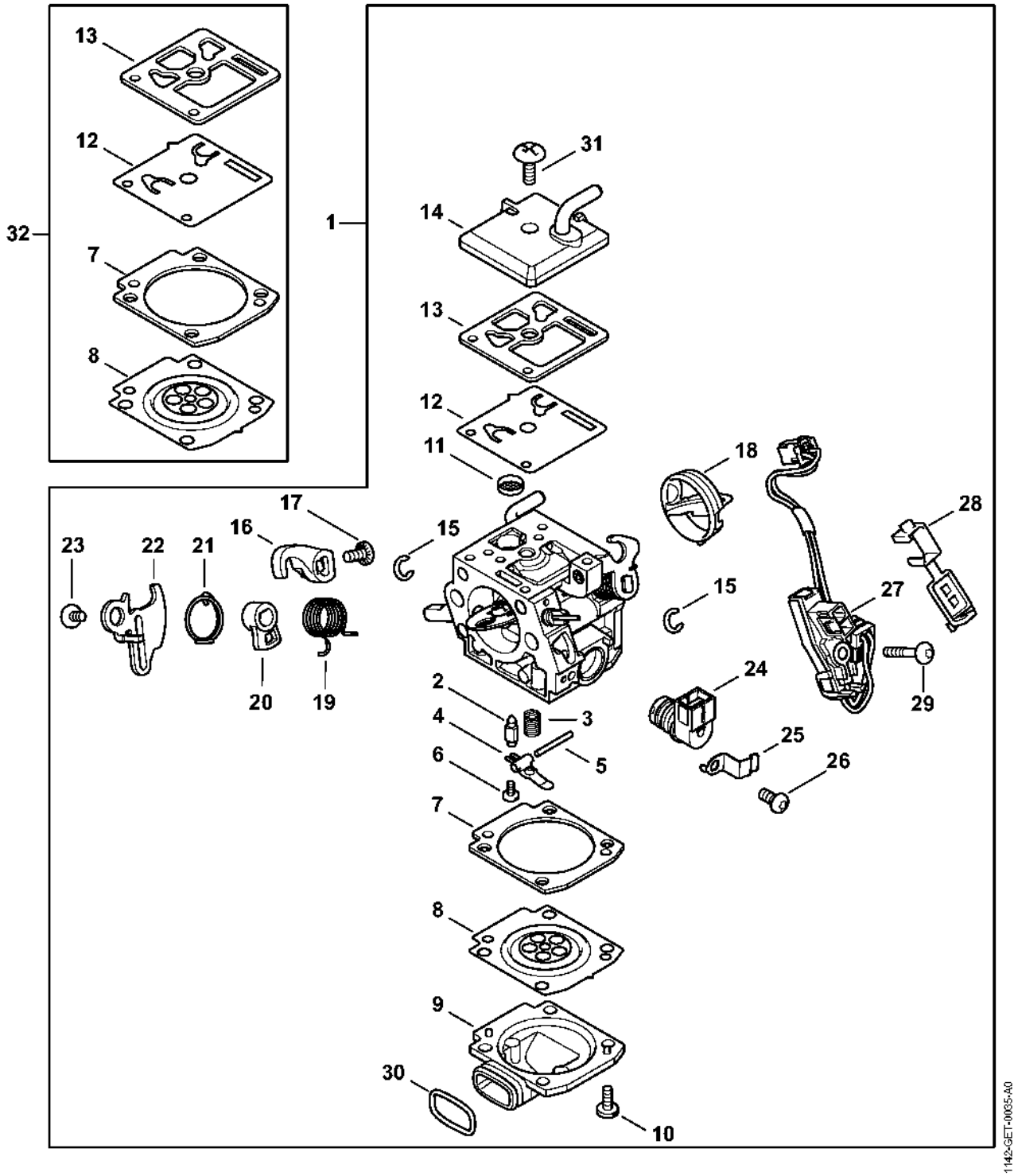

# Carburateur 1142/01

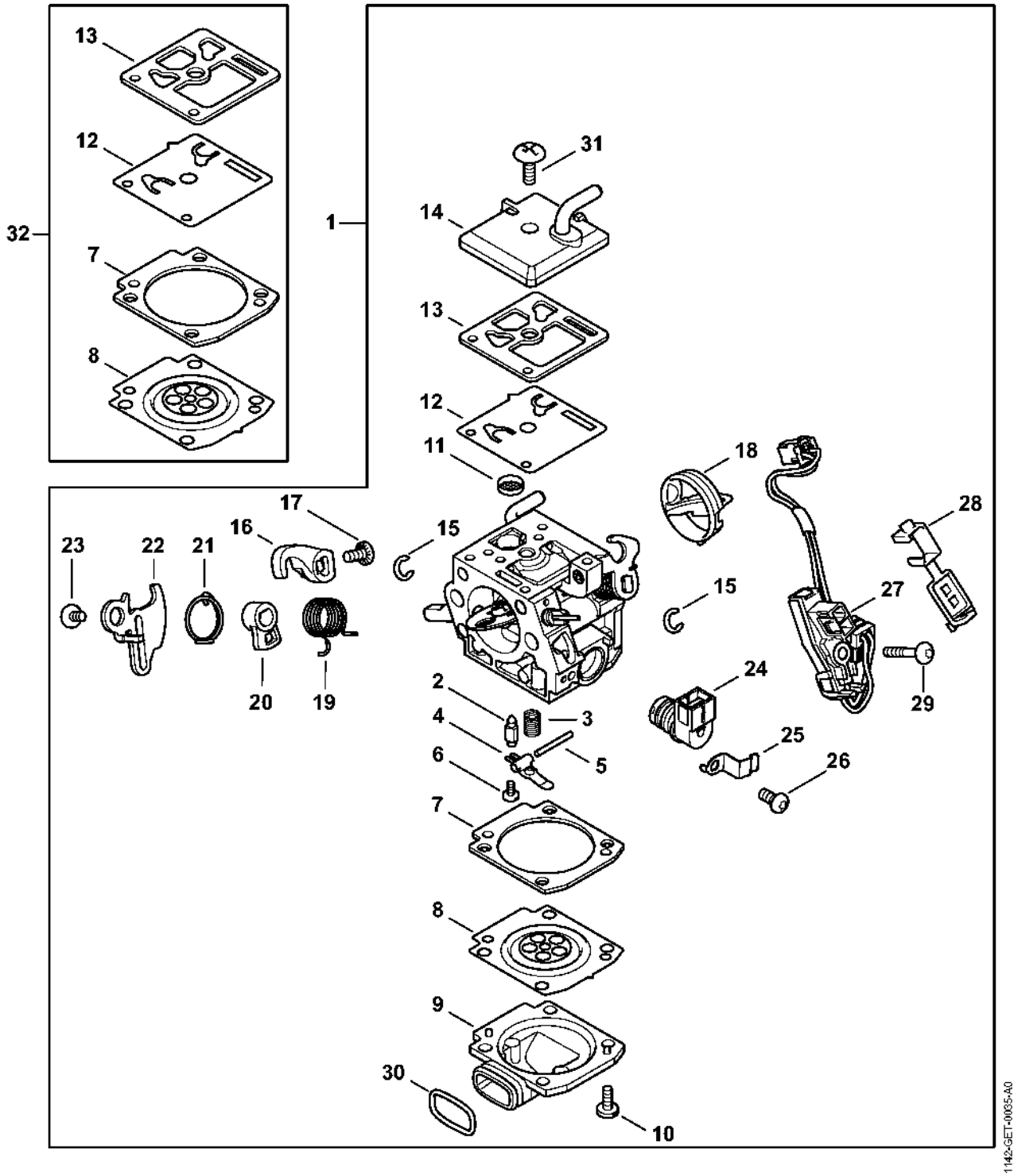

# Système AV

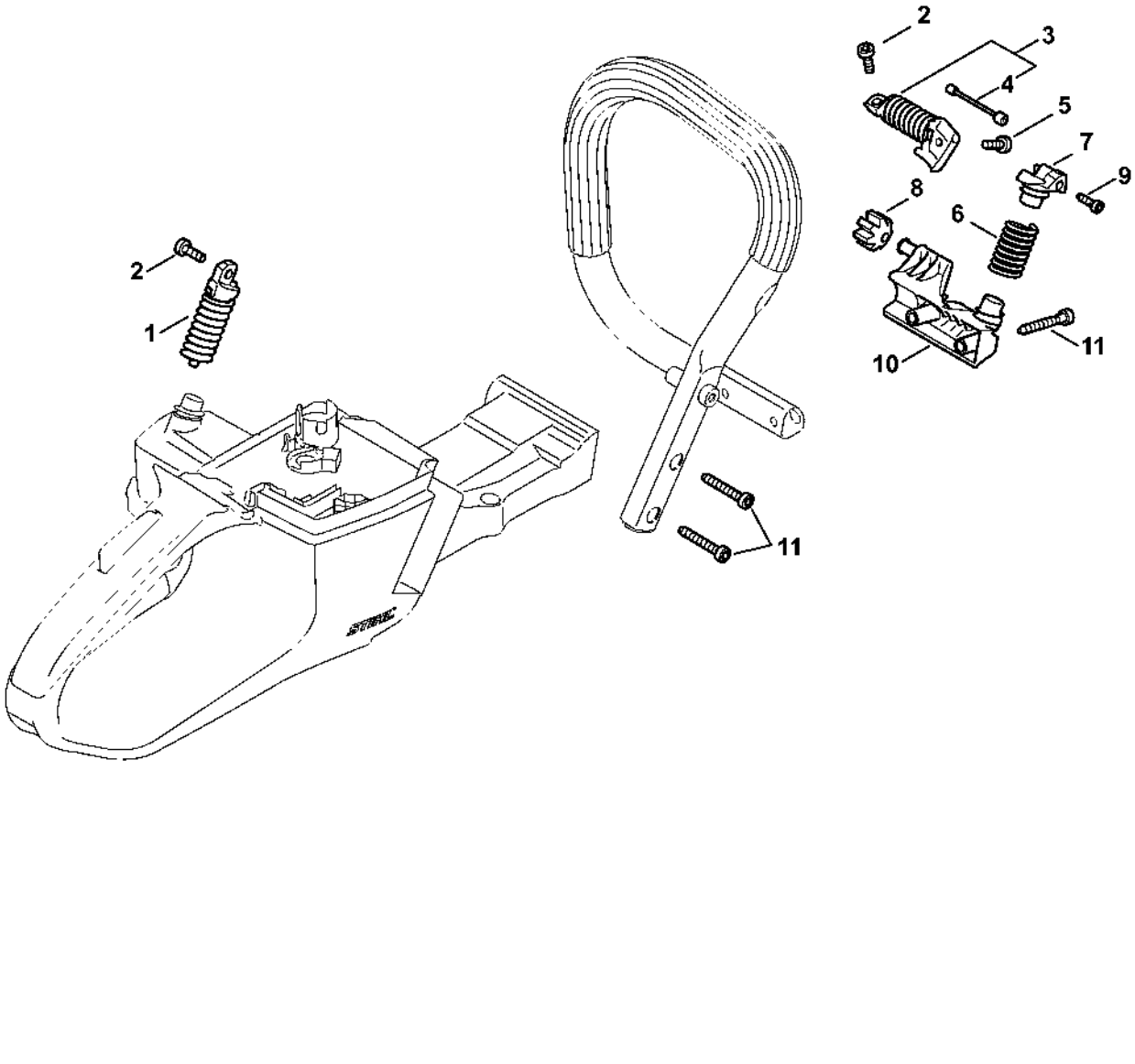


1142-GET-0056-A0

# Poignée tubulaire

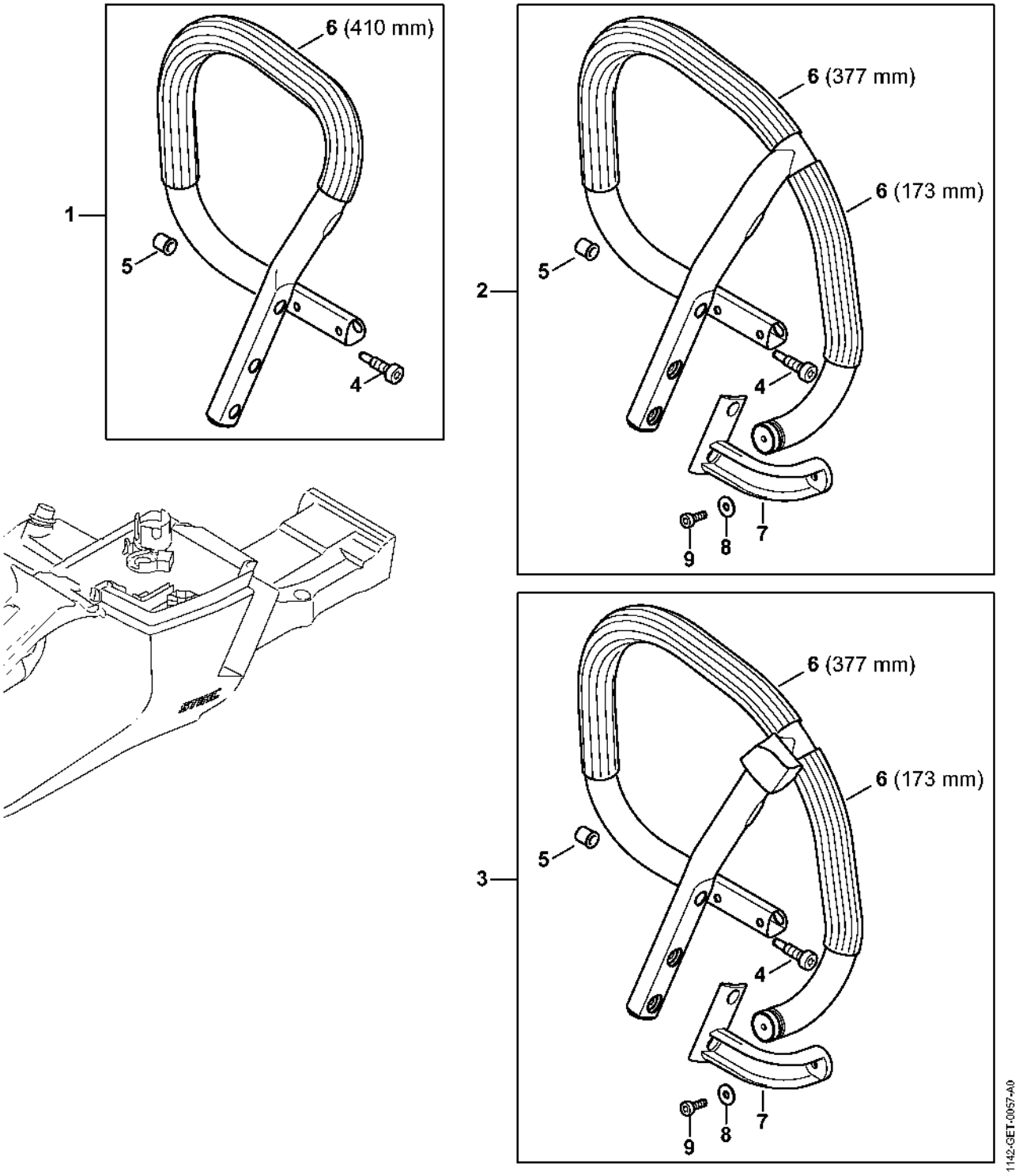

# Tronçonneuse d'intervention rapide

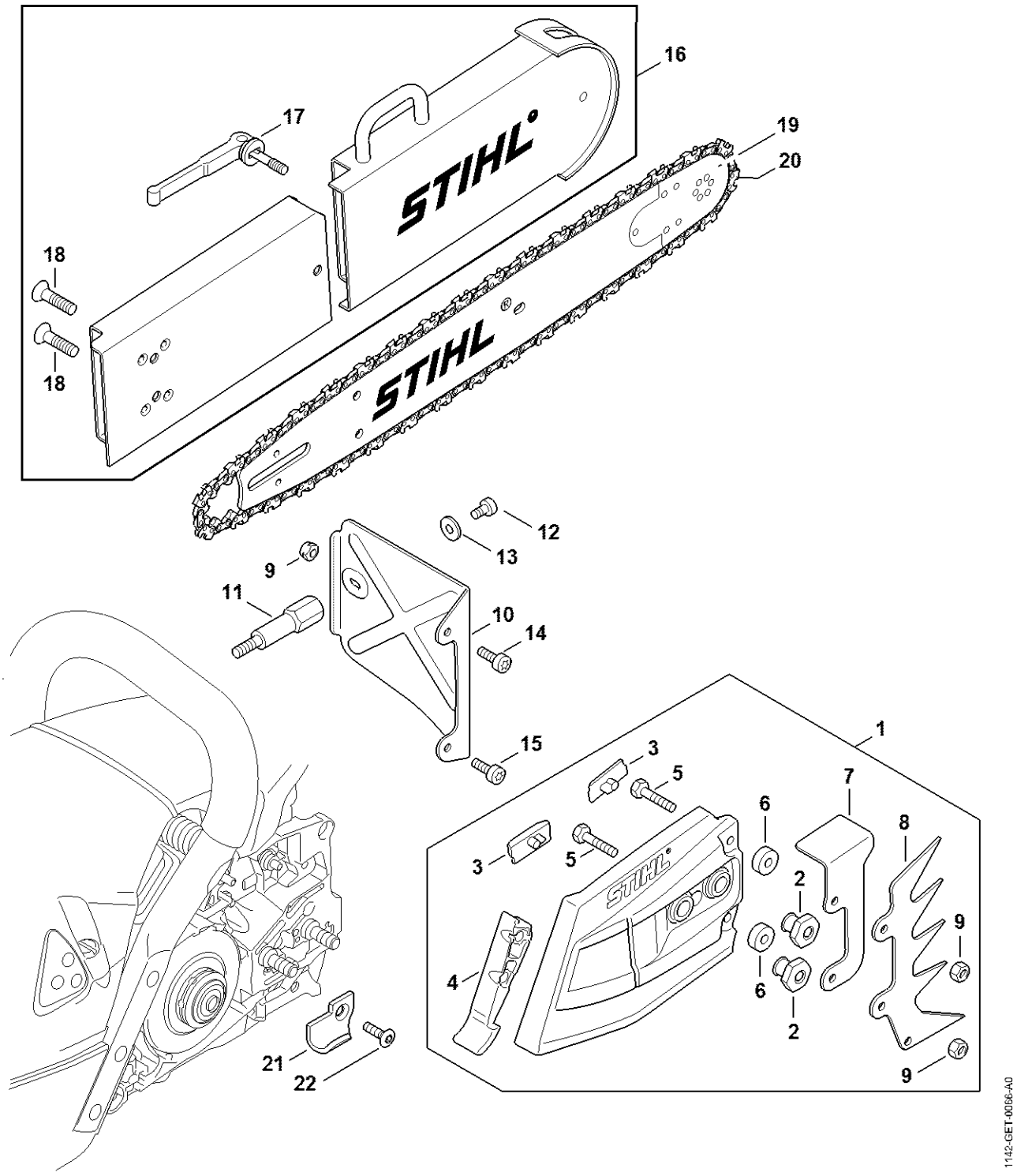

# Numéro de machine

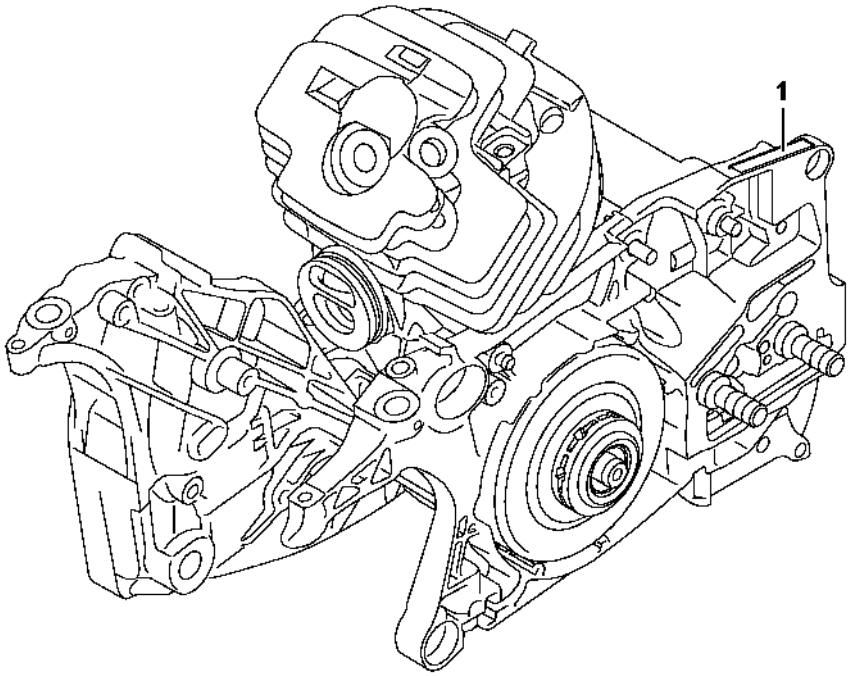


1142-GET-0016-A0