Stihl
MS 461

Rozkres je dokumentace výrobce (© příslušný výrobce) a slouží k identifikaci dílů. Pro výběr dílu se vždy řiďte katalogovým číslem.

Carter, Vilebrequin

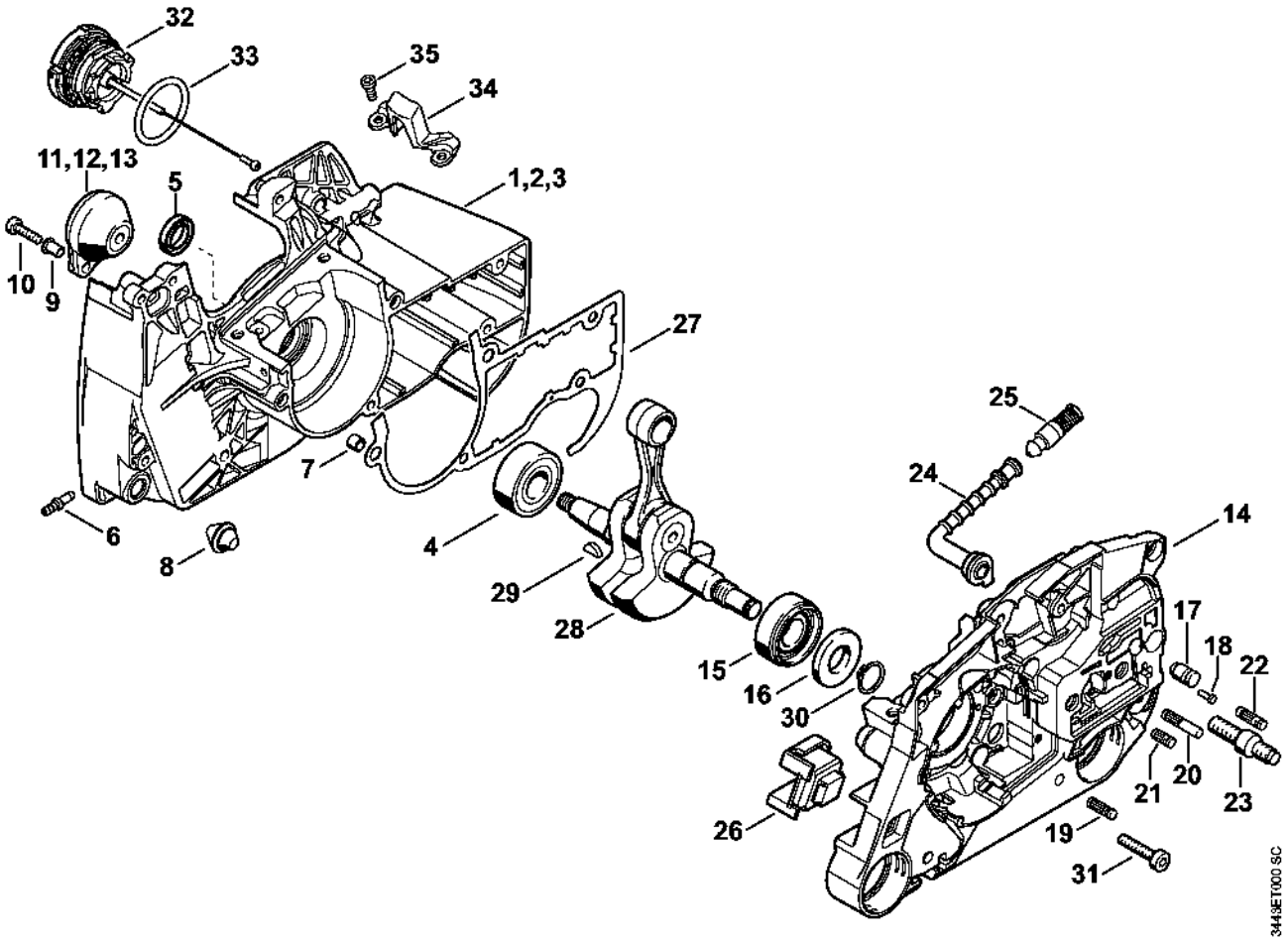

Cylindre, Silencieux

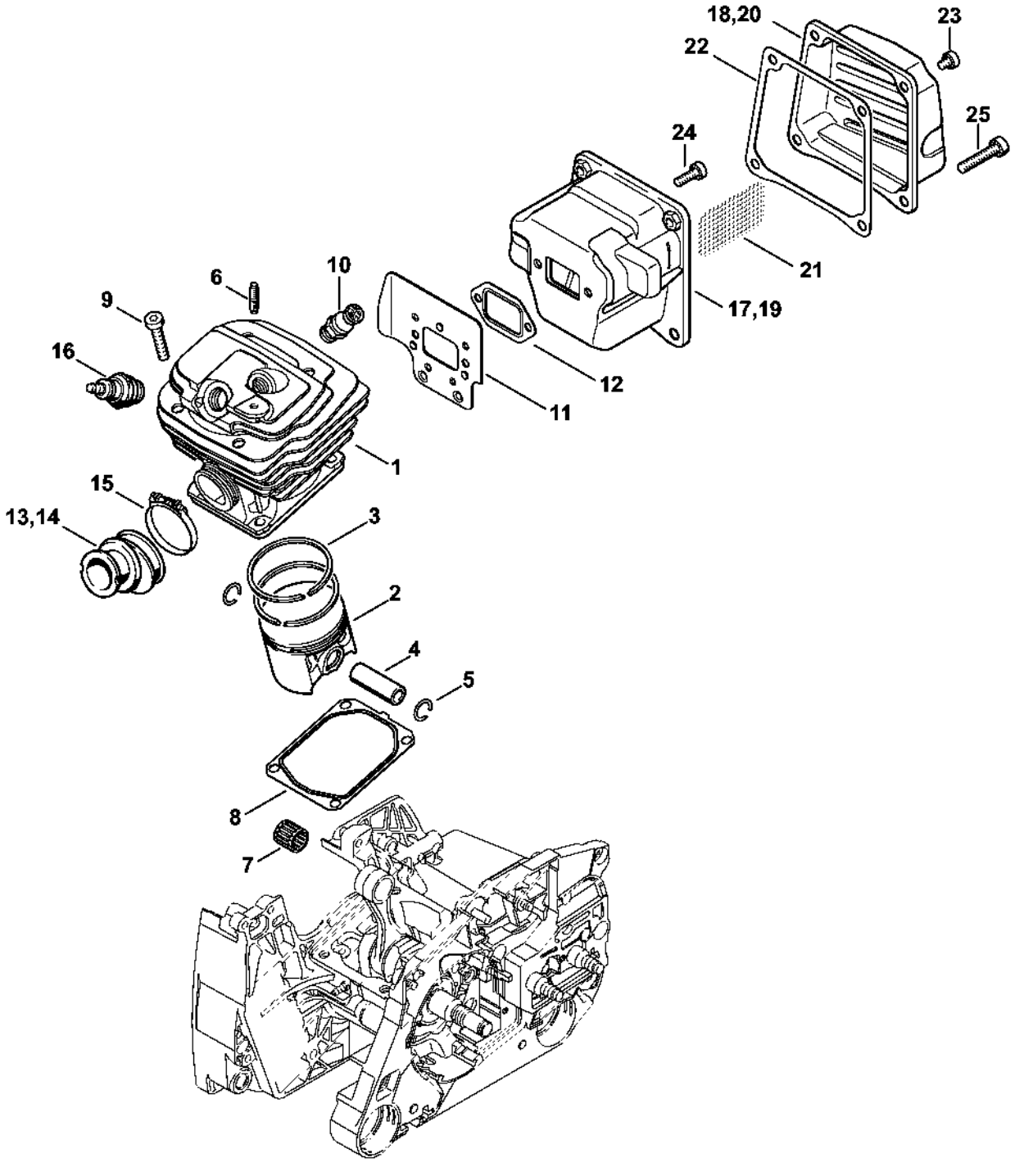

Pompe à huile, Embrayage

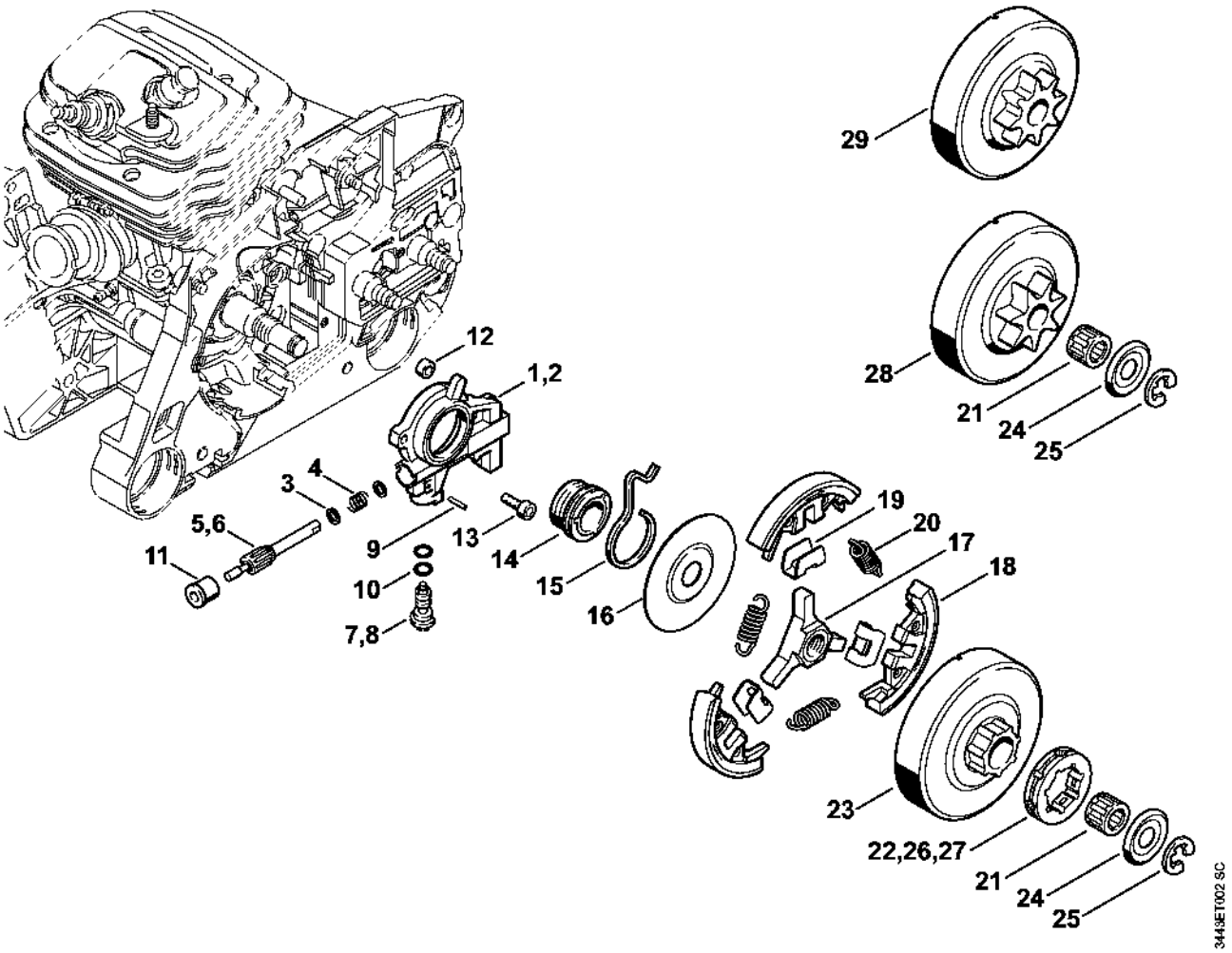

Protège-main, Frein de chaîne, Tendeur de chaîne

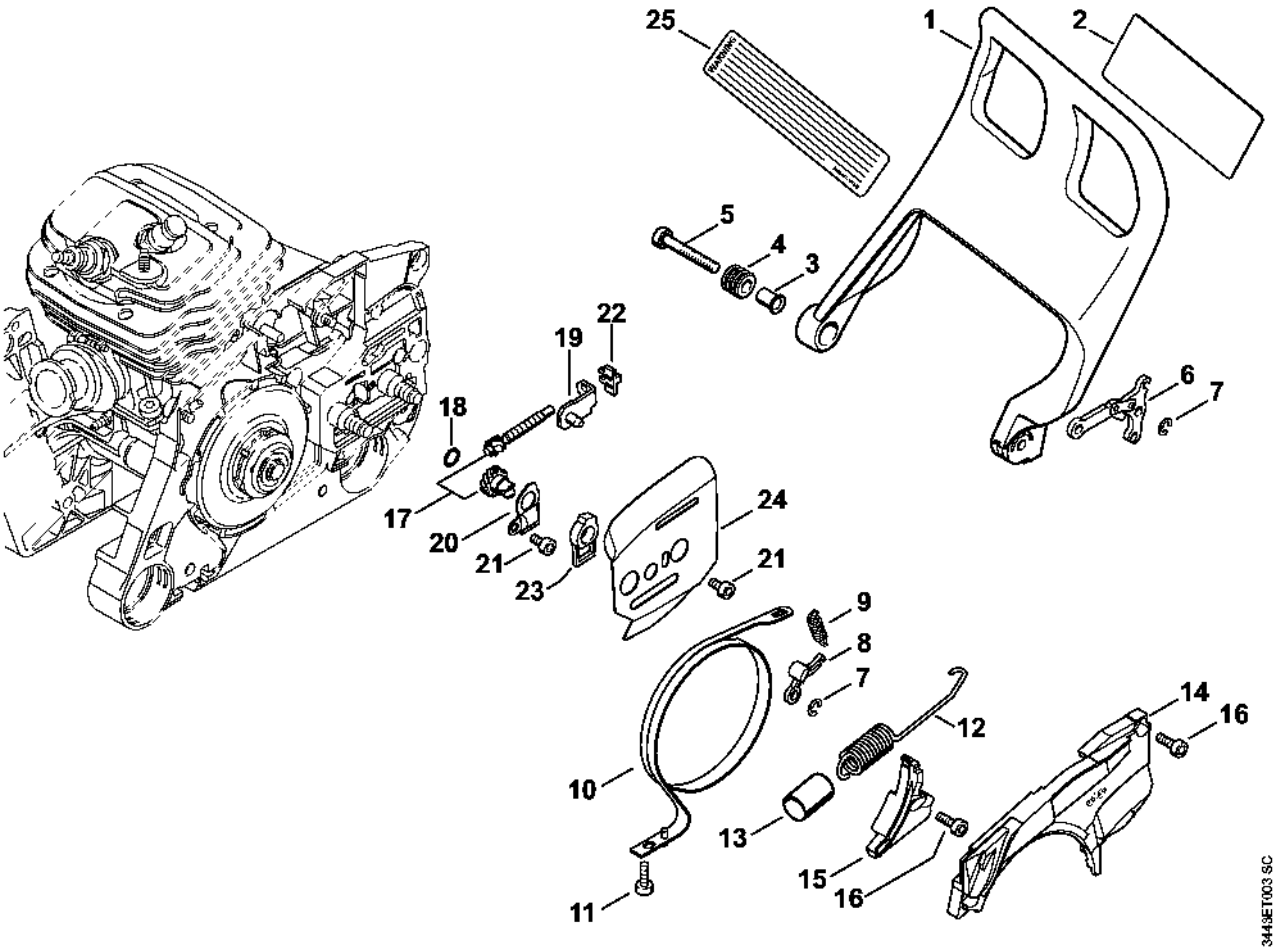

Couvercle de pignon, Guide-chaîne

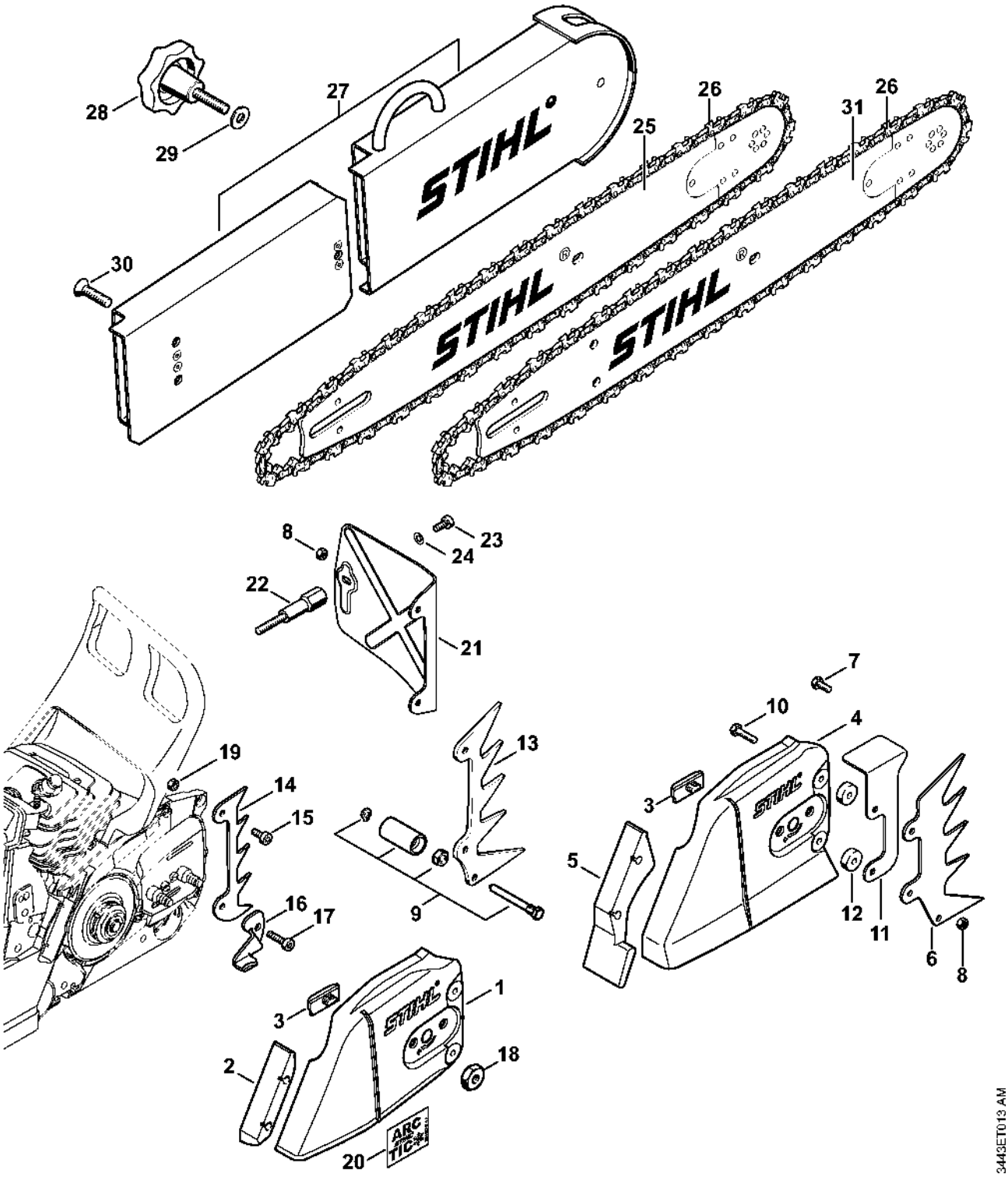

Dispositif d'allumage, Faisceau de câbles

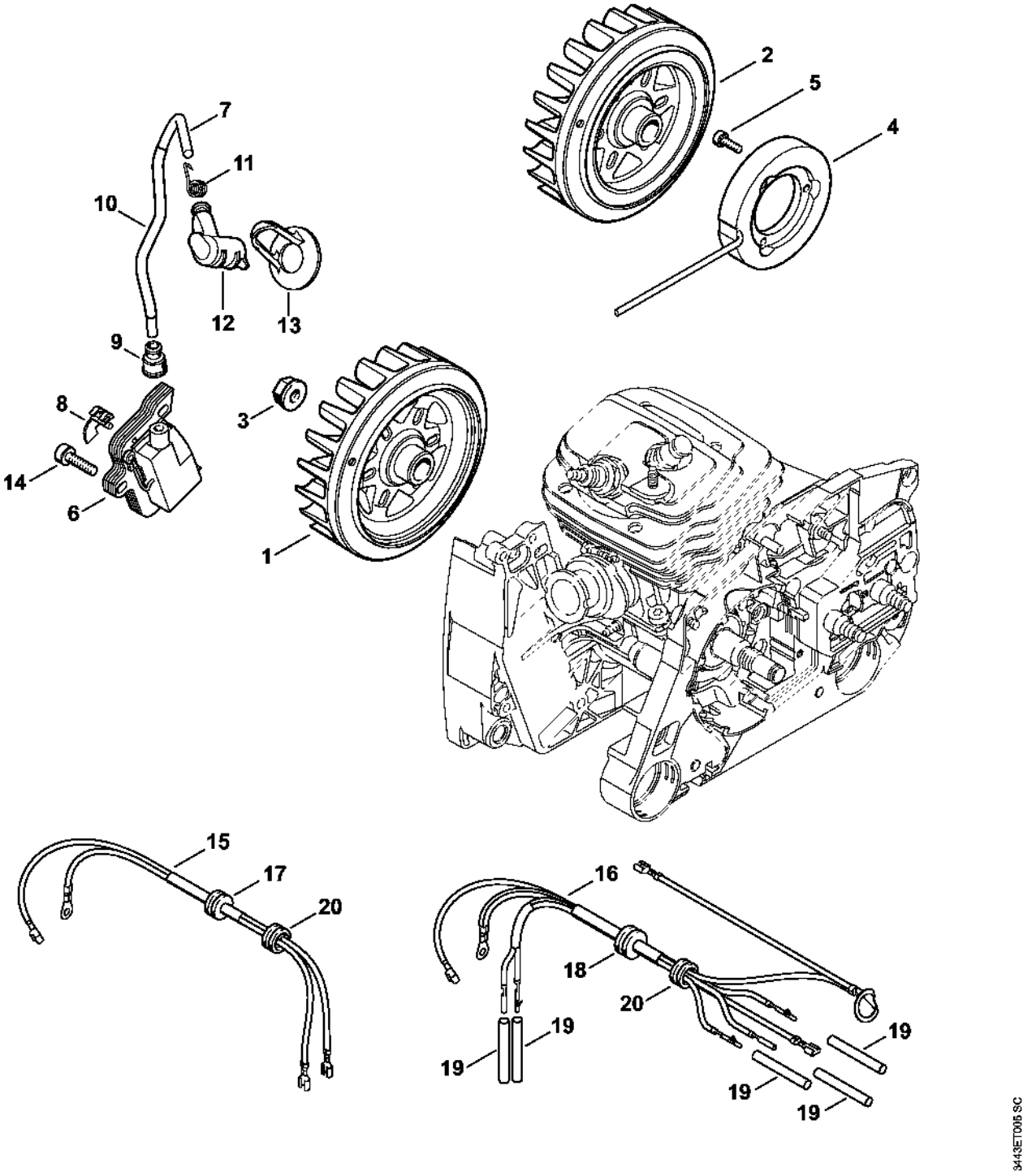

Dispositif de lancement

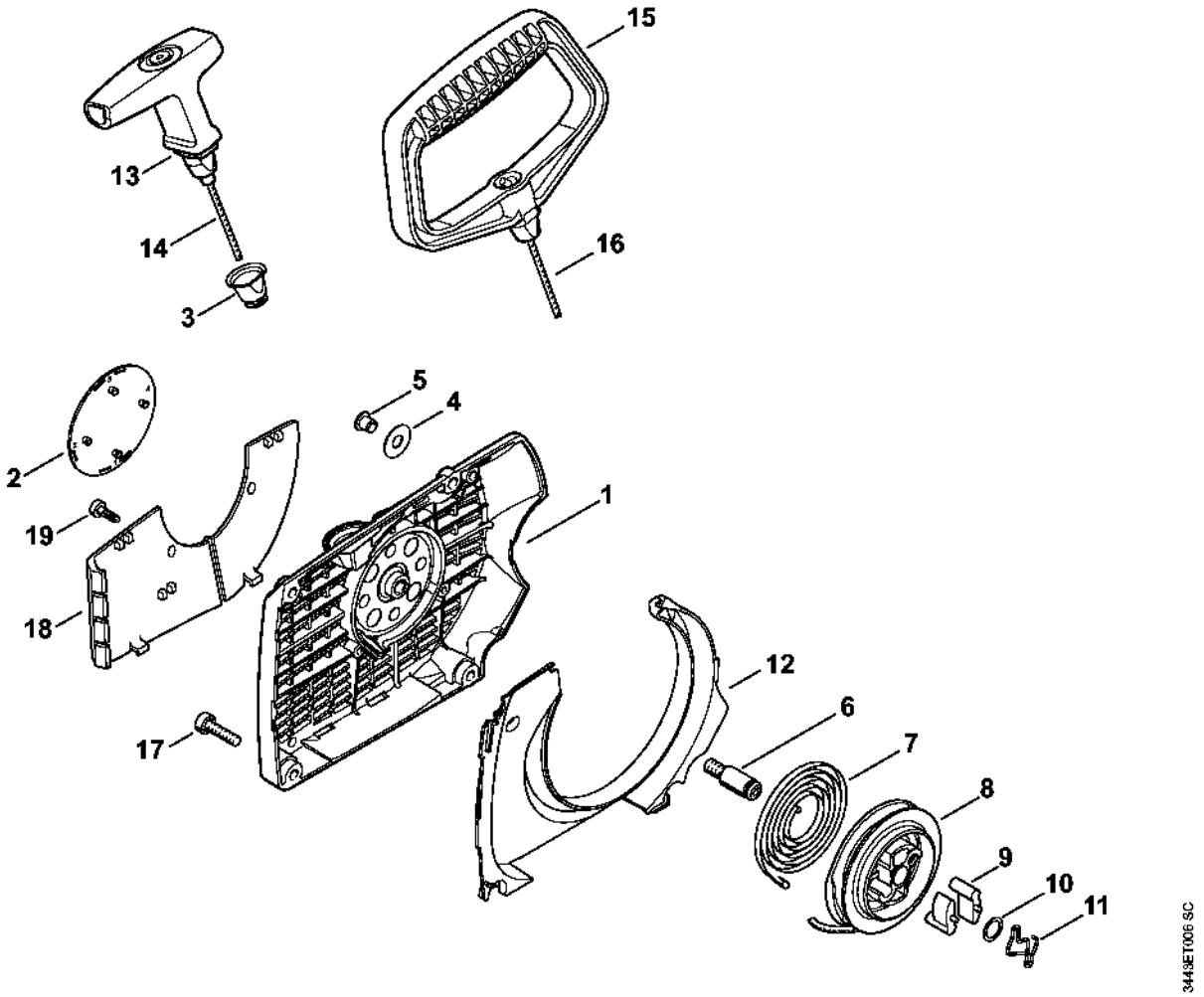

Carter de réservoir

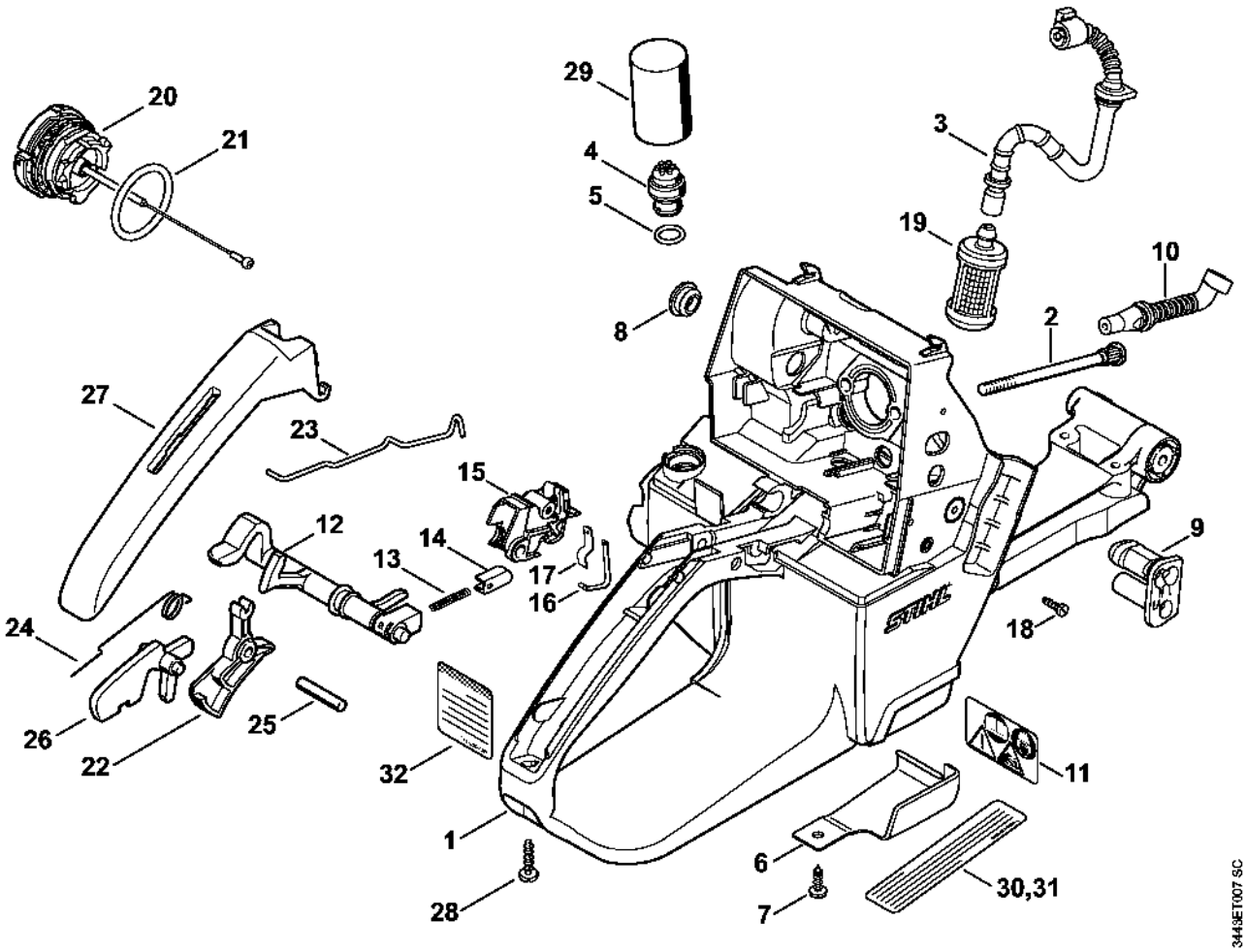

Système AV, Poignée tubulaire

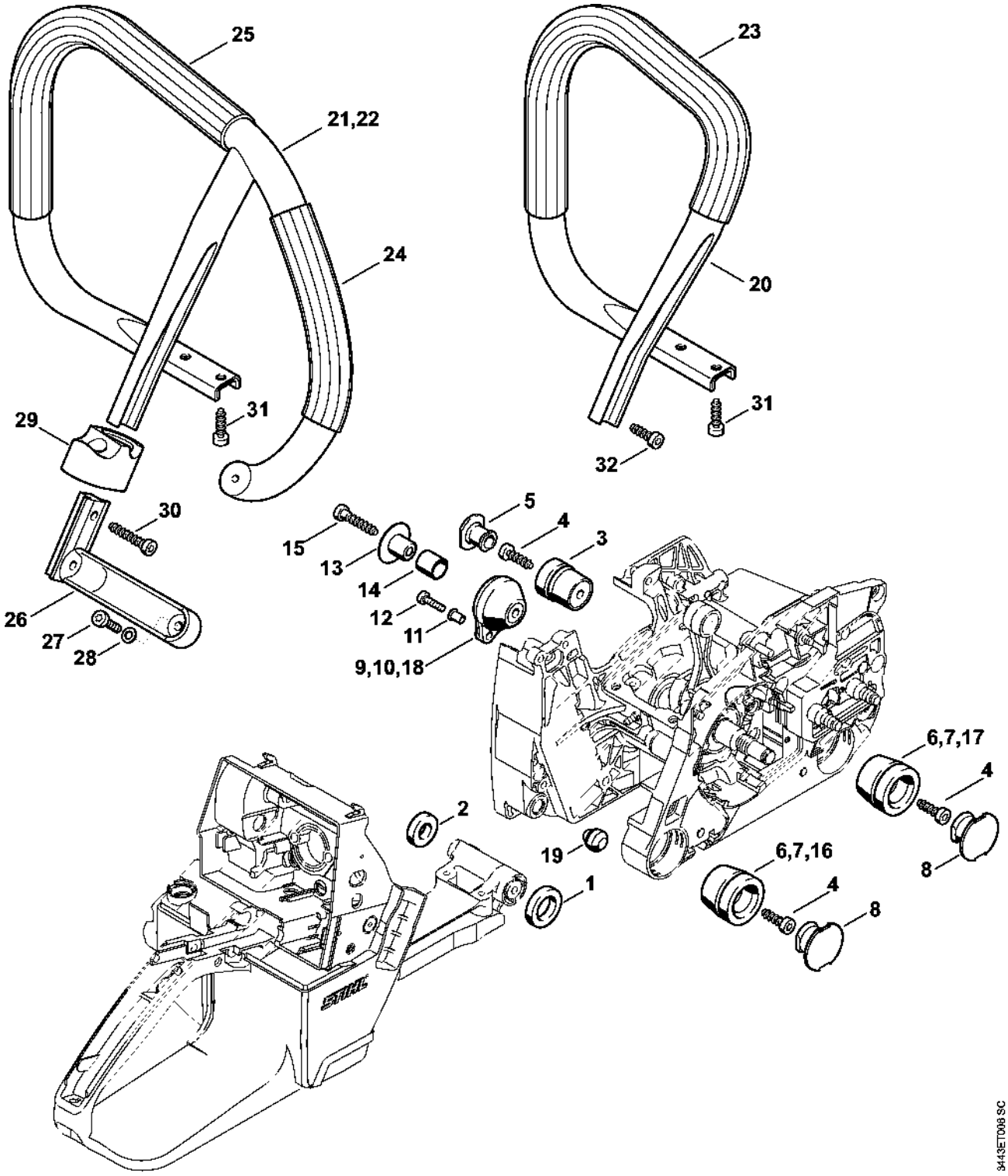

Capot, Filtre à air

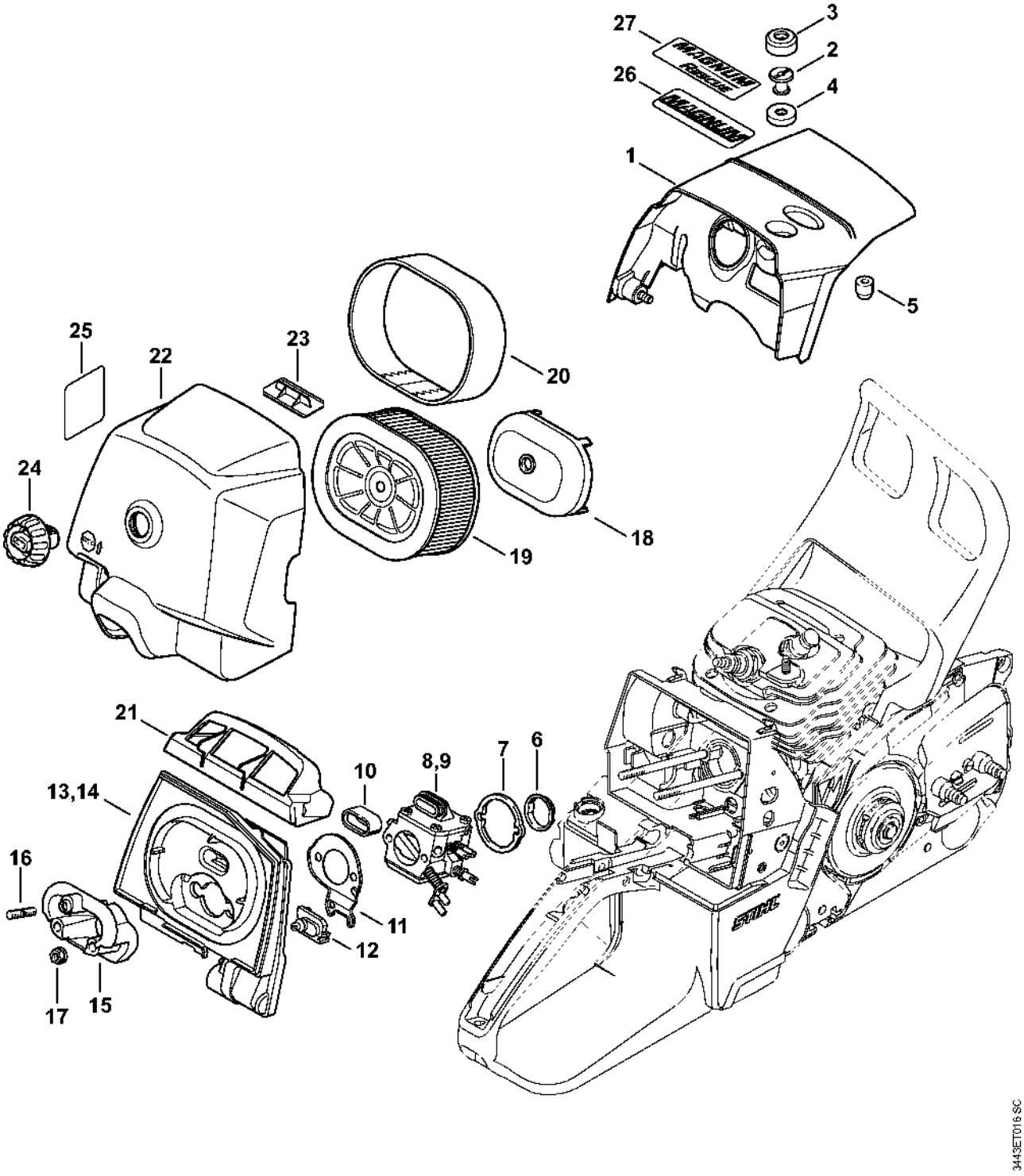

Carburateur HD-50, HD-51

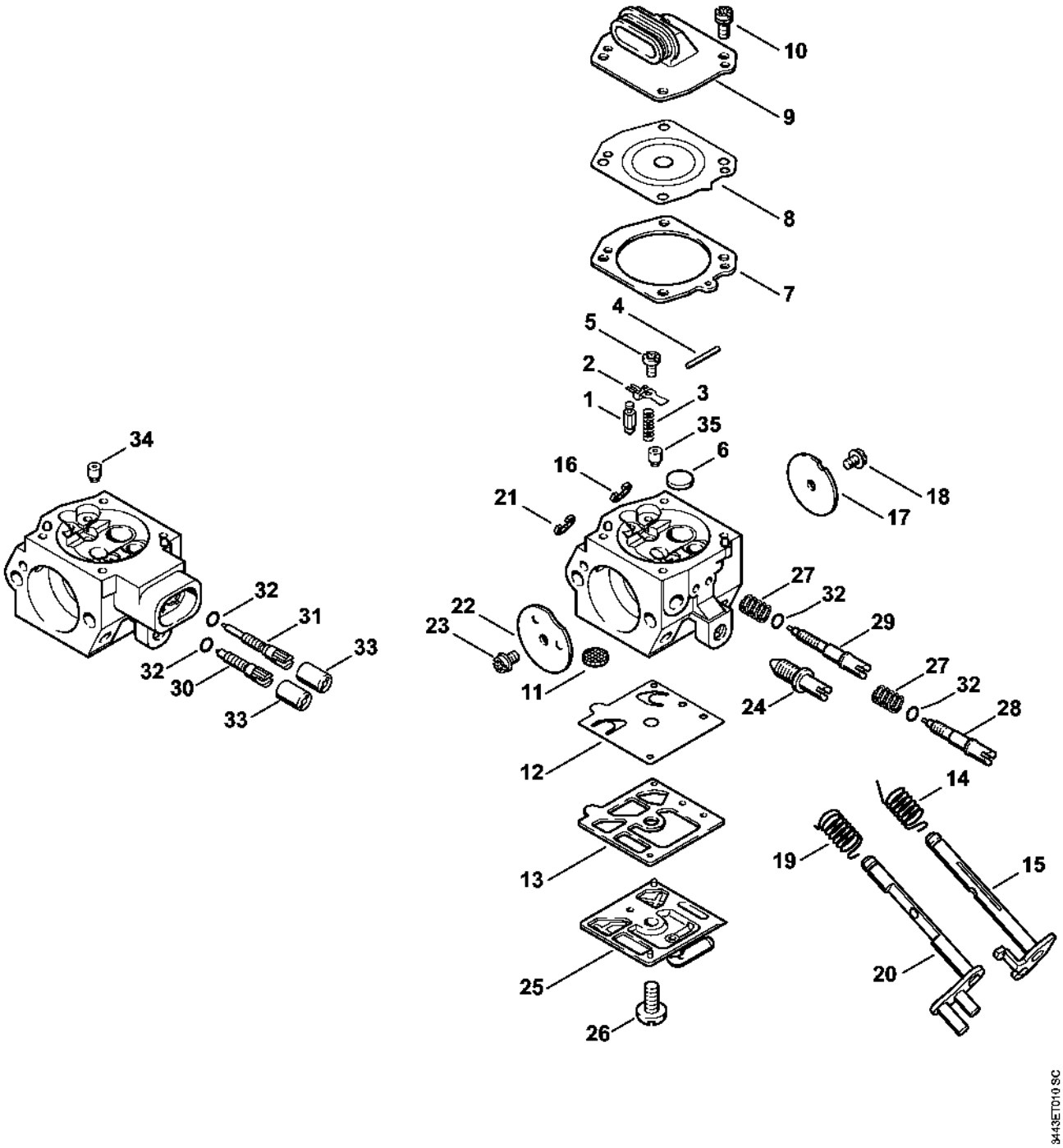

Numéro de machine

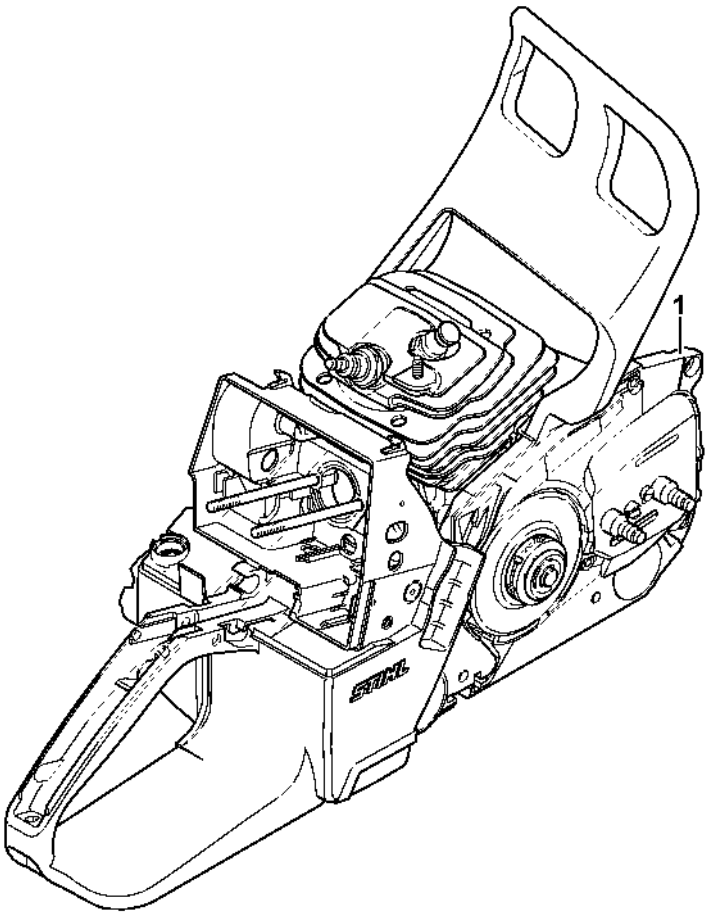

3443ET014 SC