Stihl

MS 460-R

Rozkres je dokumentace výrobce (© příslušný výrobce) a slouží k identifikaci dílů. Pro výběr dílu se vždy řiďte katalogovým číslem.

Carter, Vilebrequin

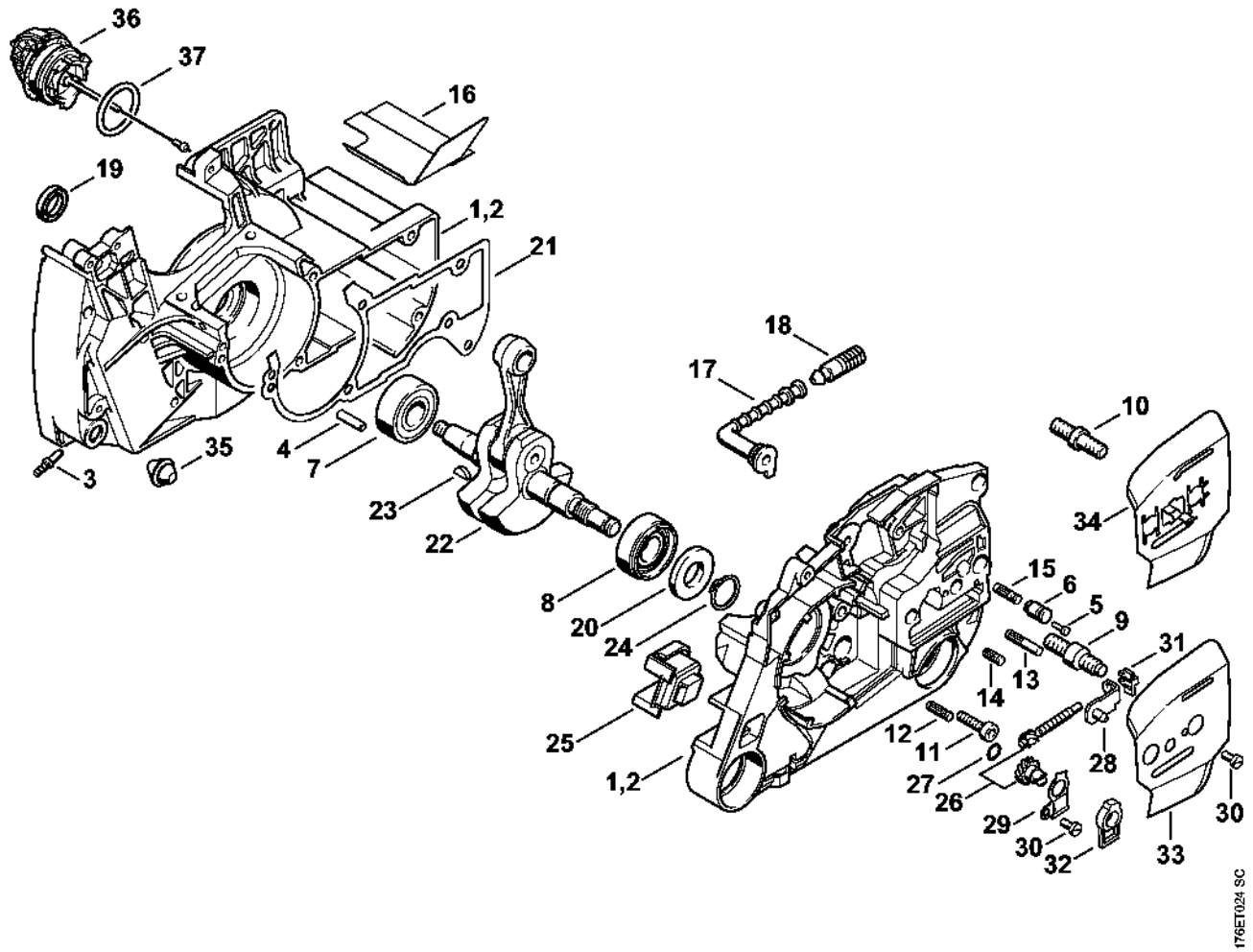

Cylindre

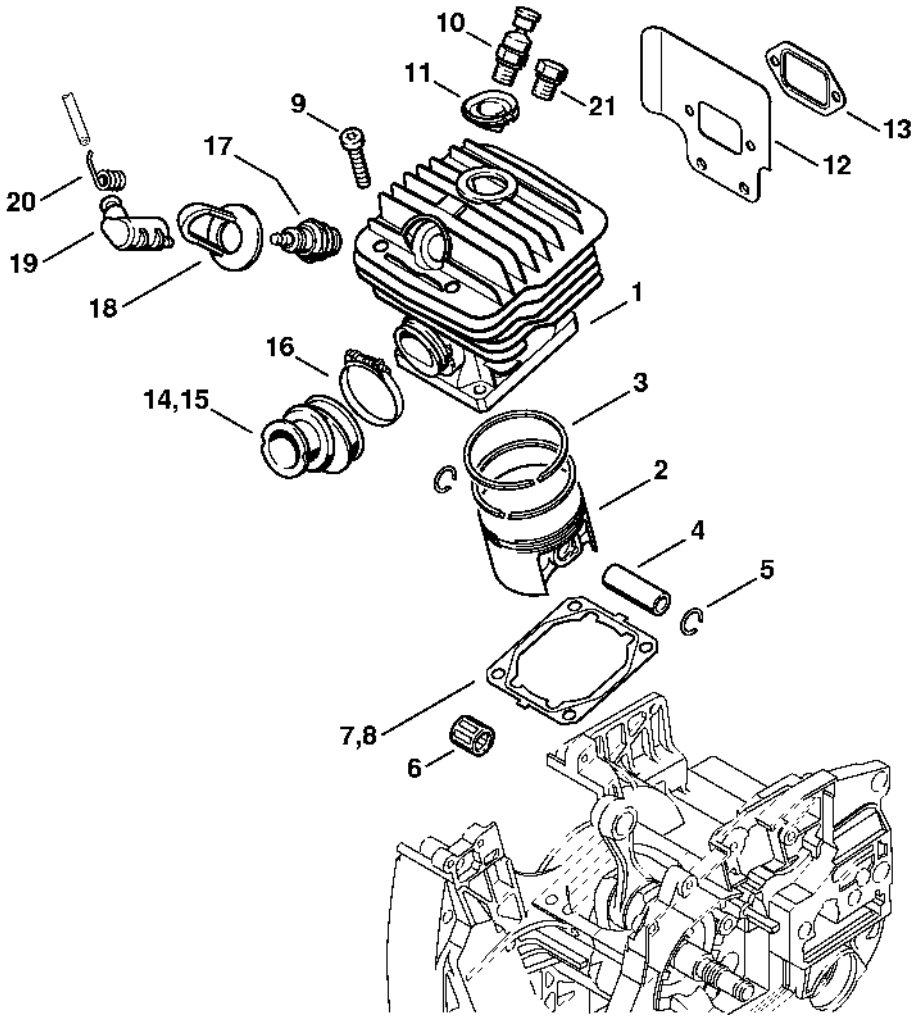

Silencieux

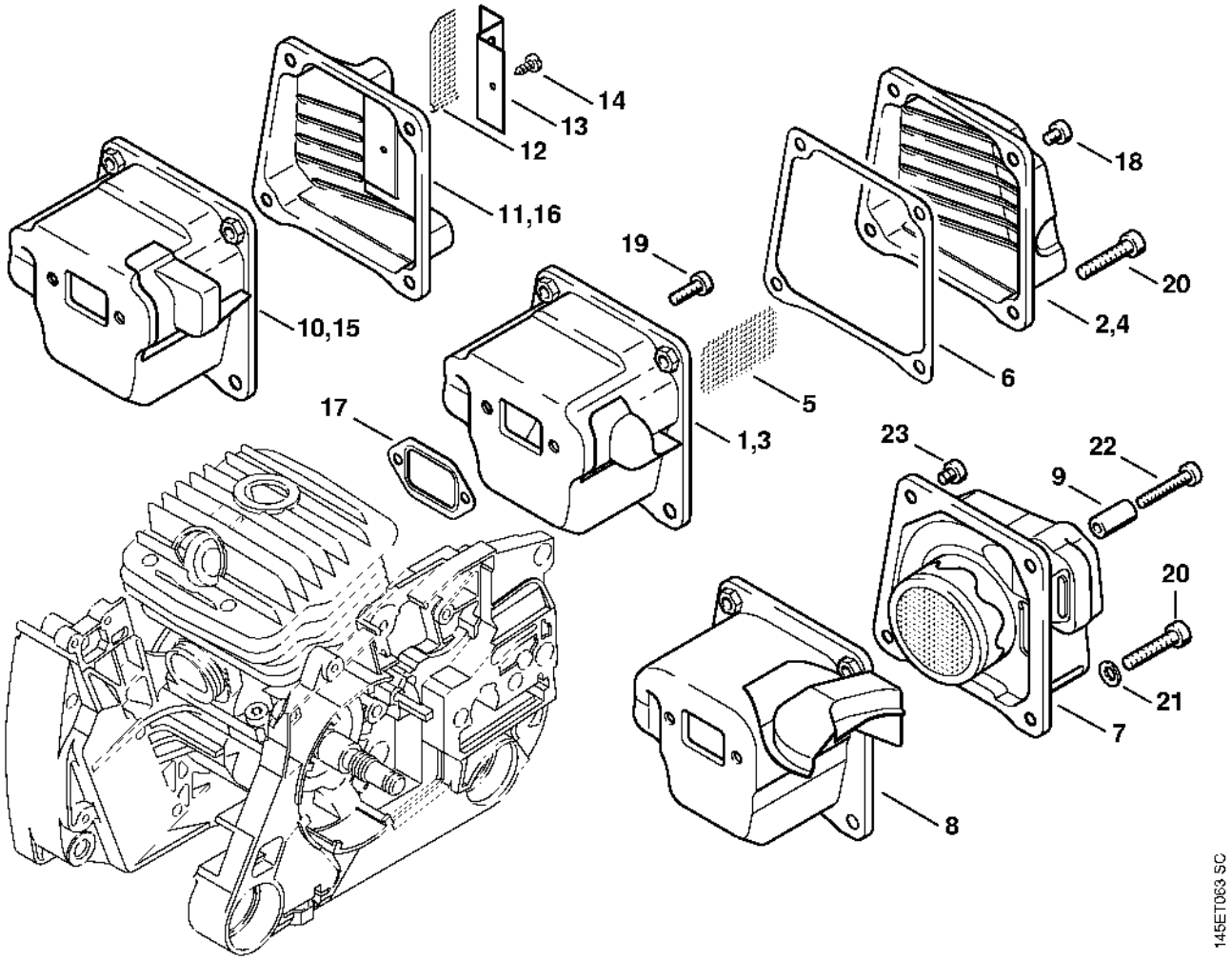

Pompe à huile, Embrayage

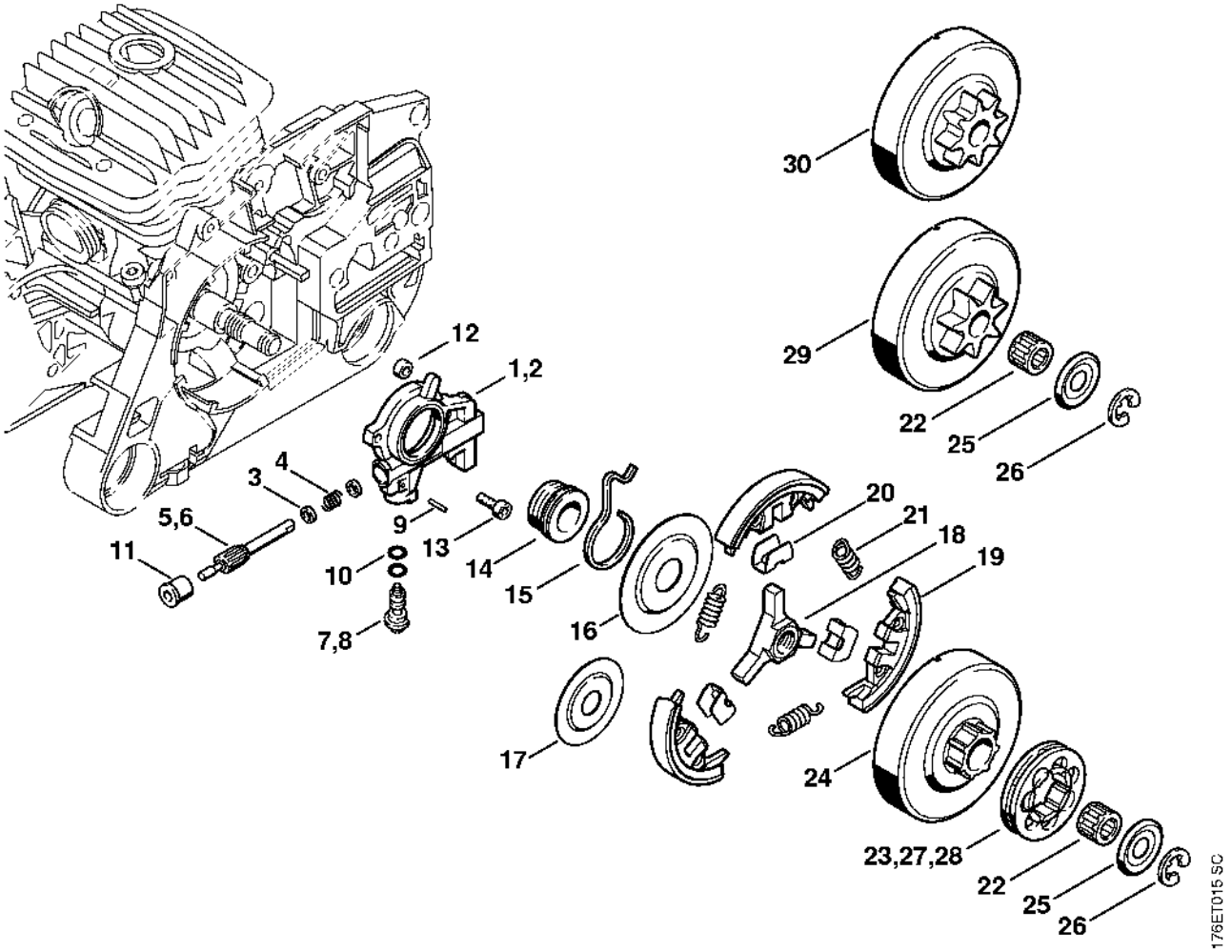

Frein de chaîne, Couvercle de pignon

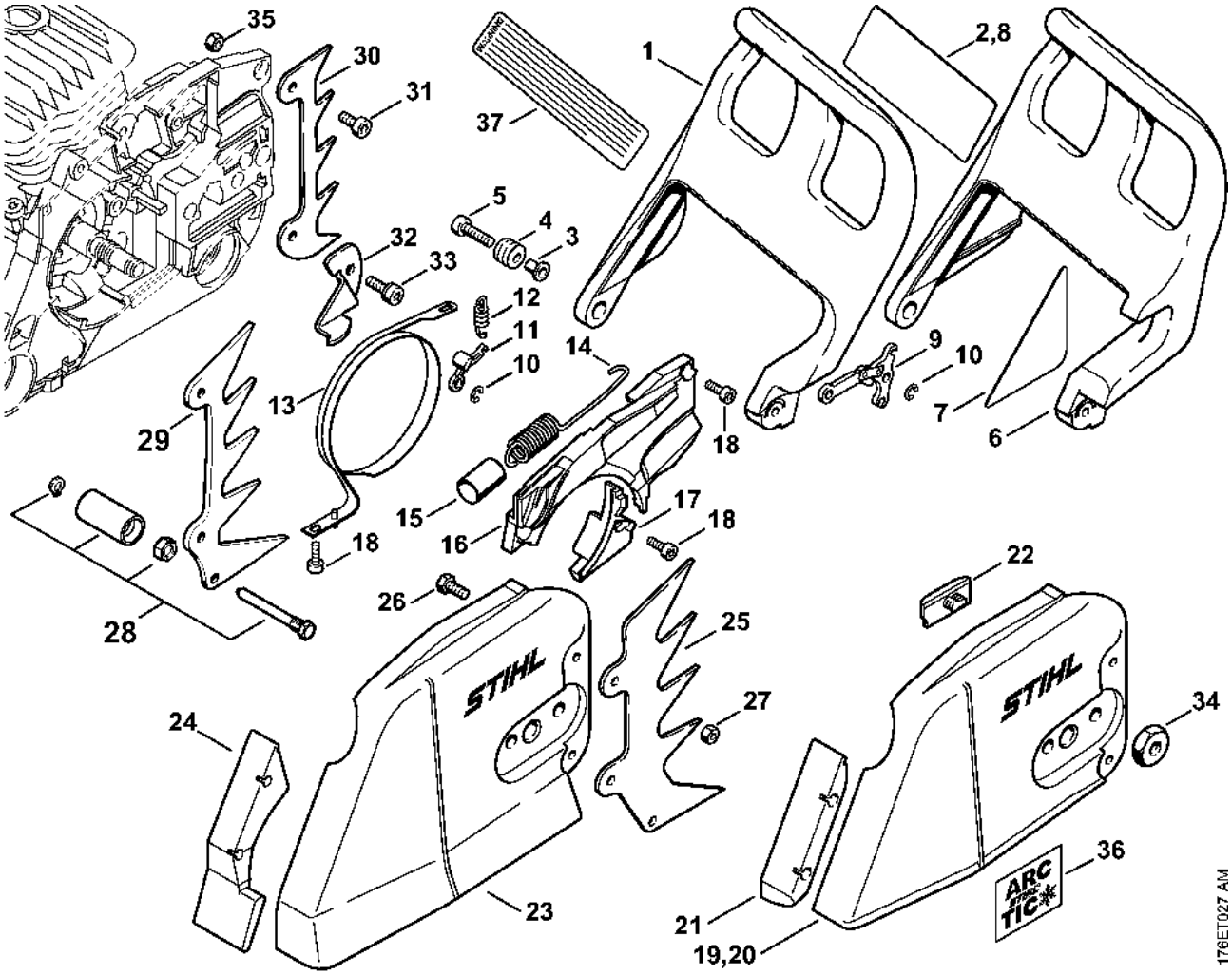

Dispositif d'allumage

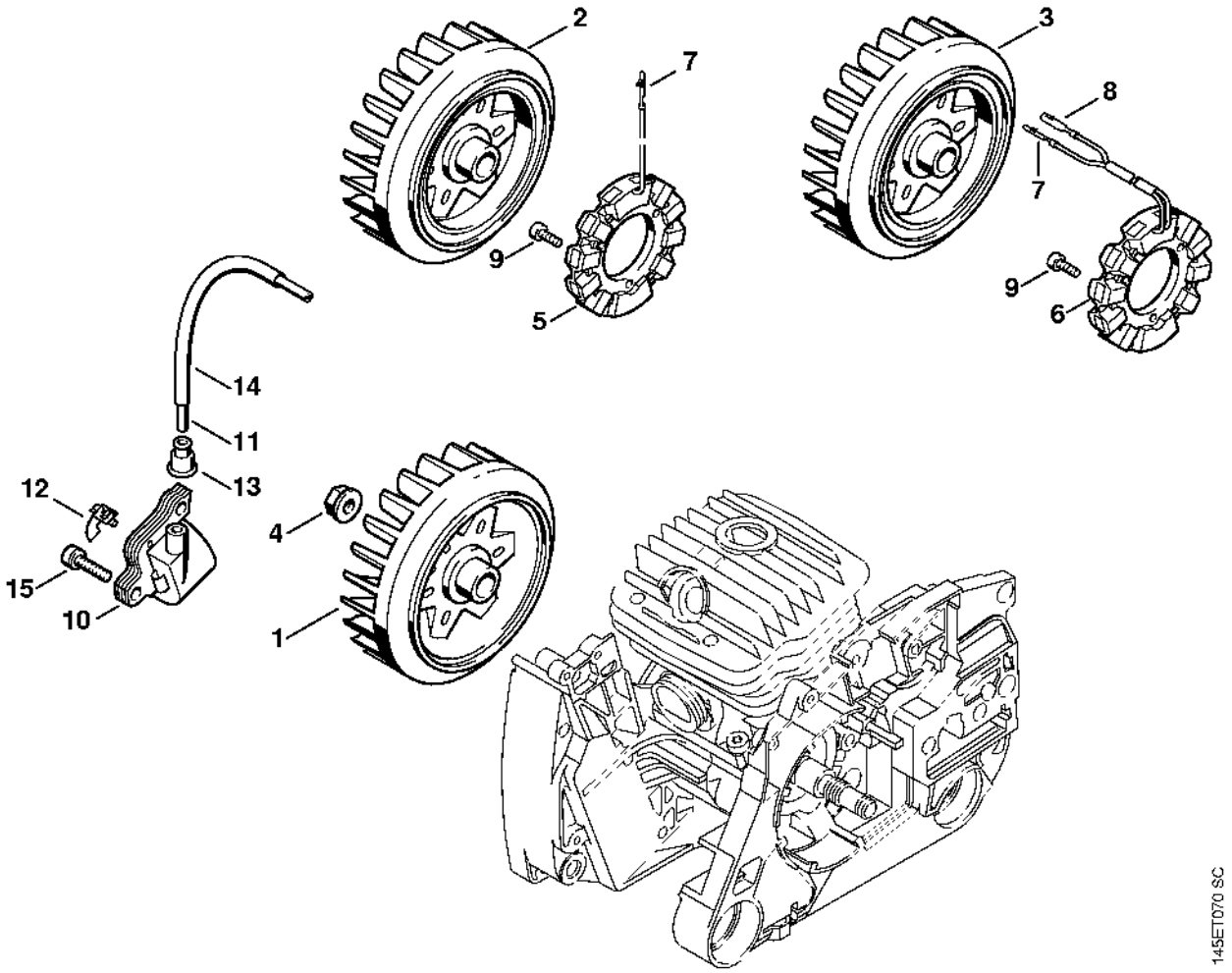

Faisceau de câbles

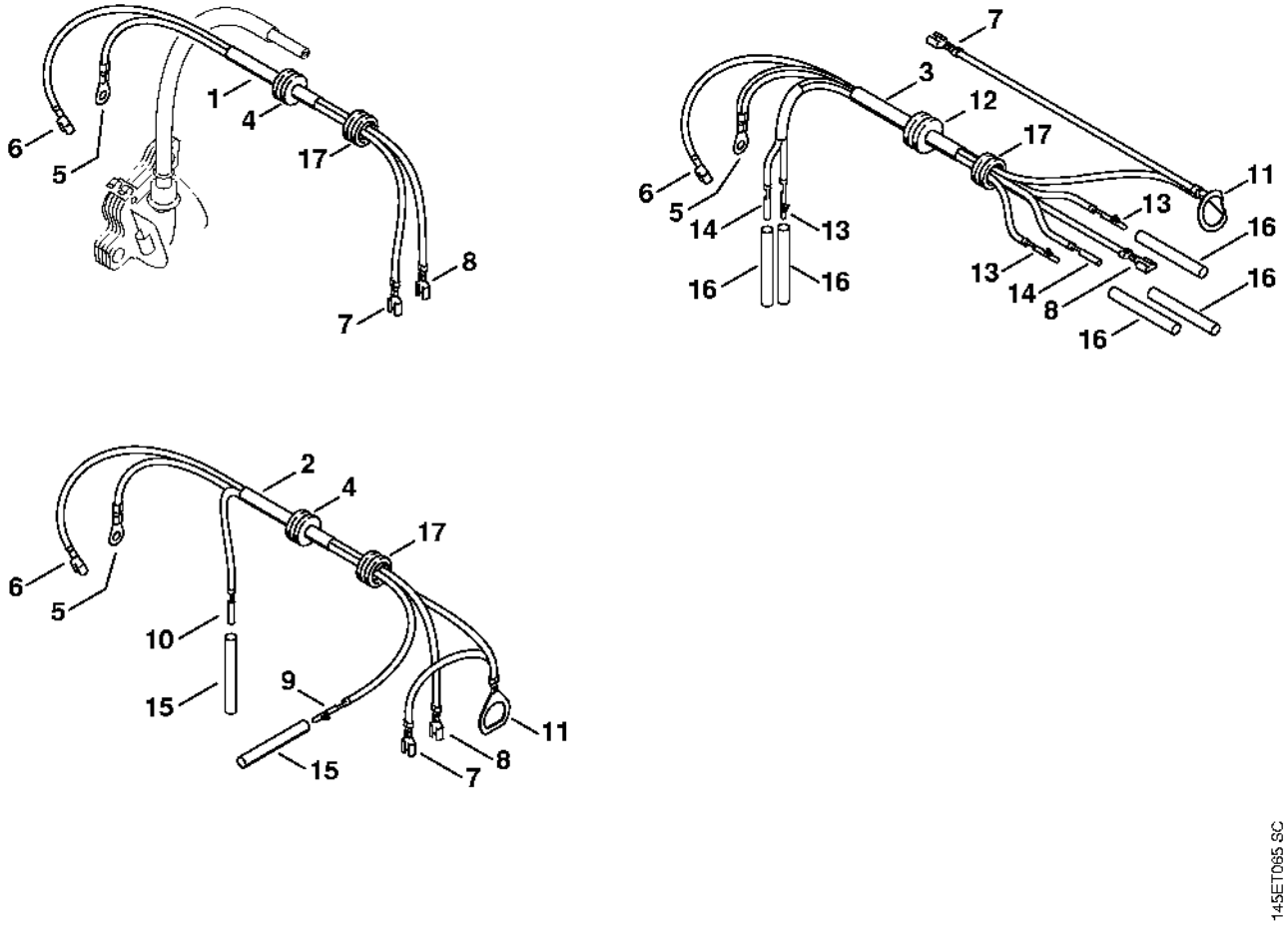

145ET085 SC

Dispositif de lancement

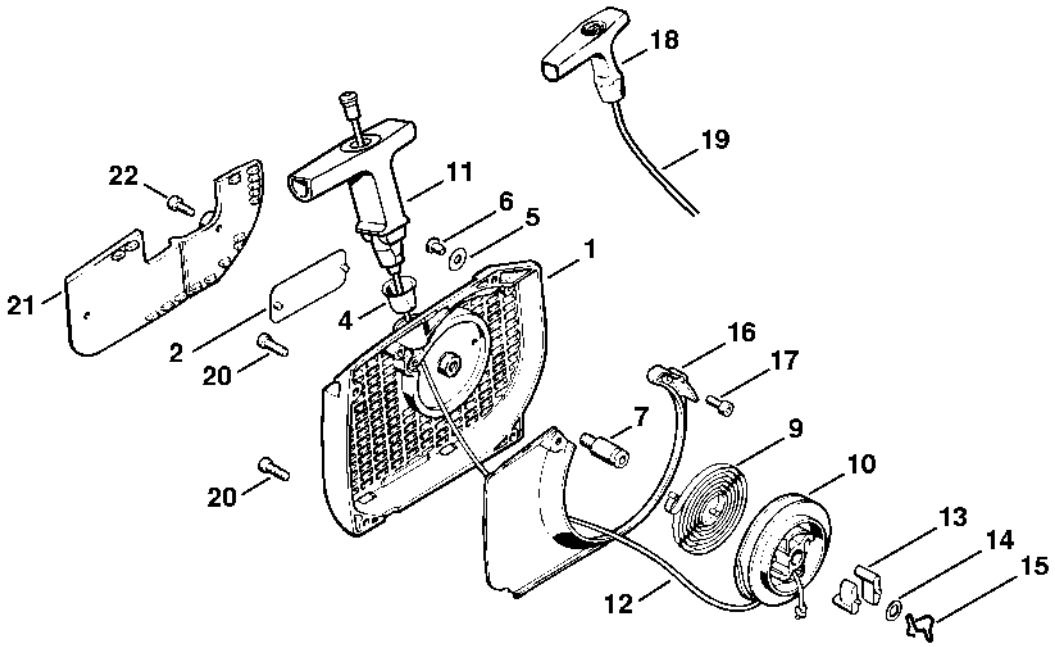

145ET045 SC

Carter de réservoir

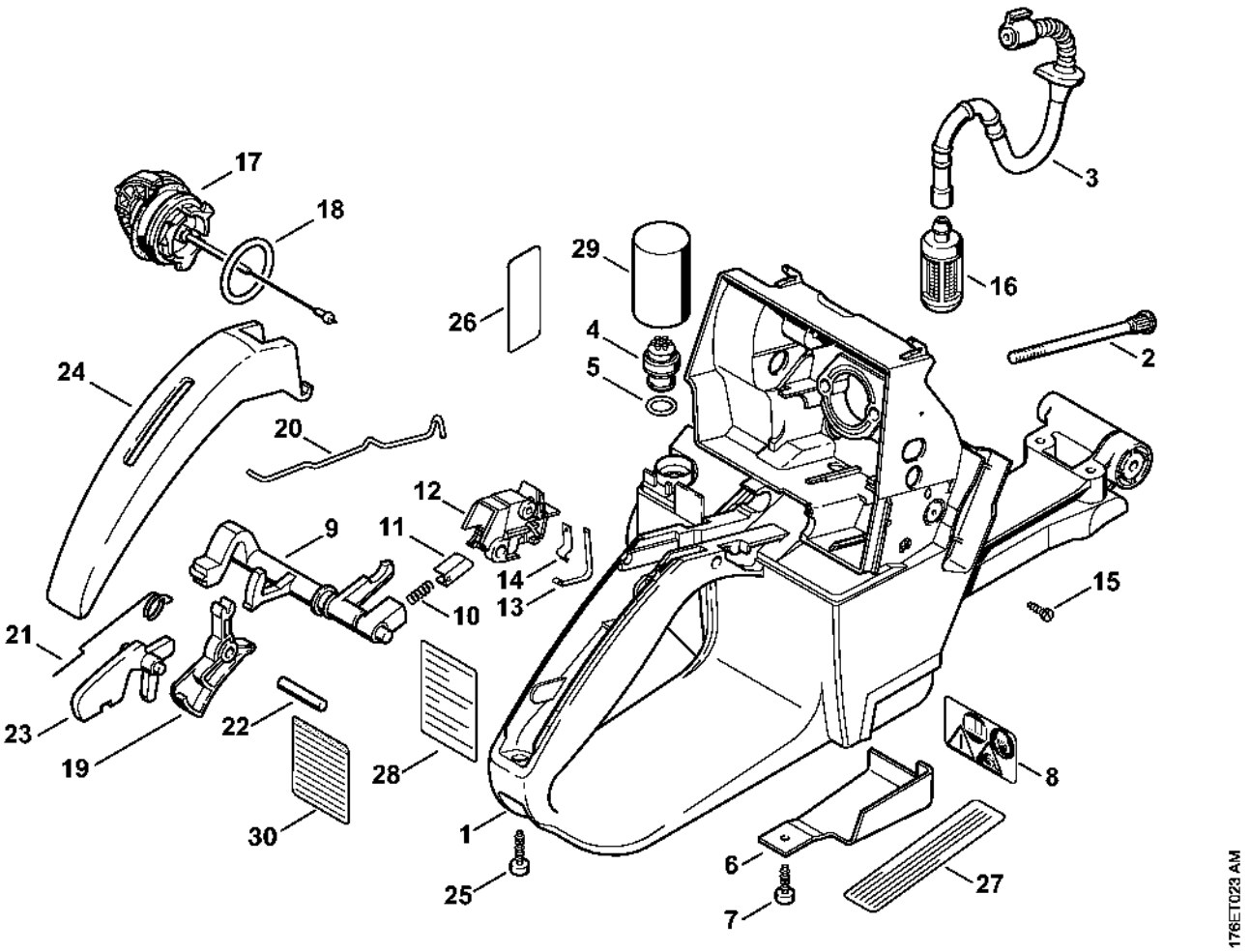

Système AV

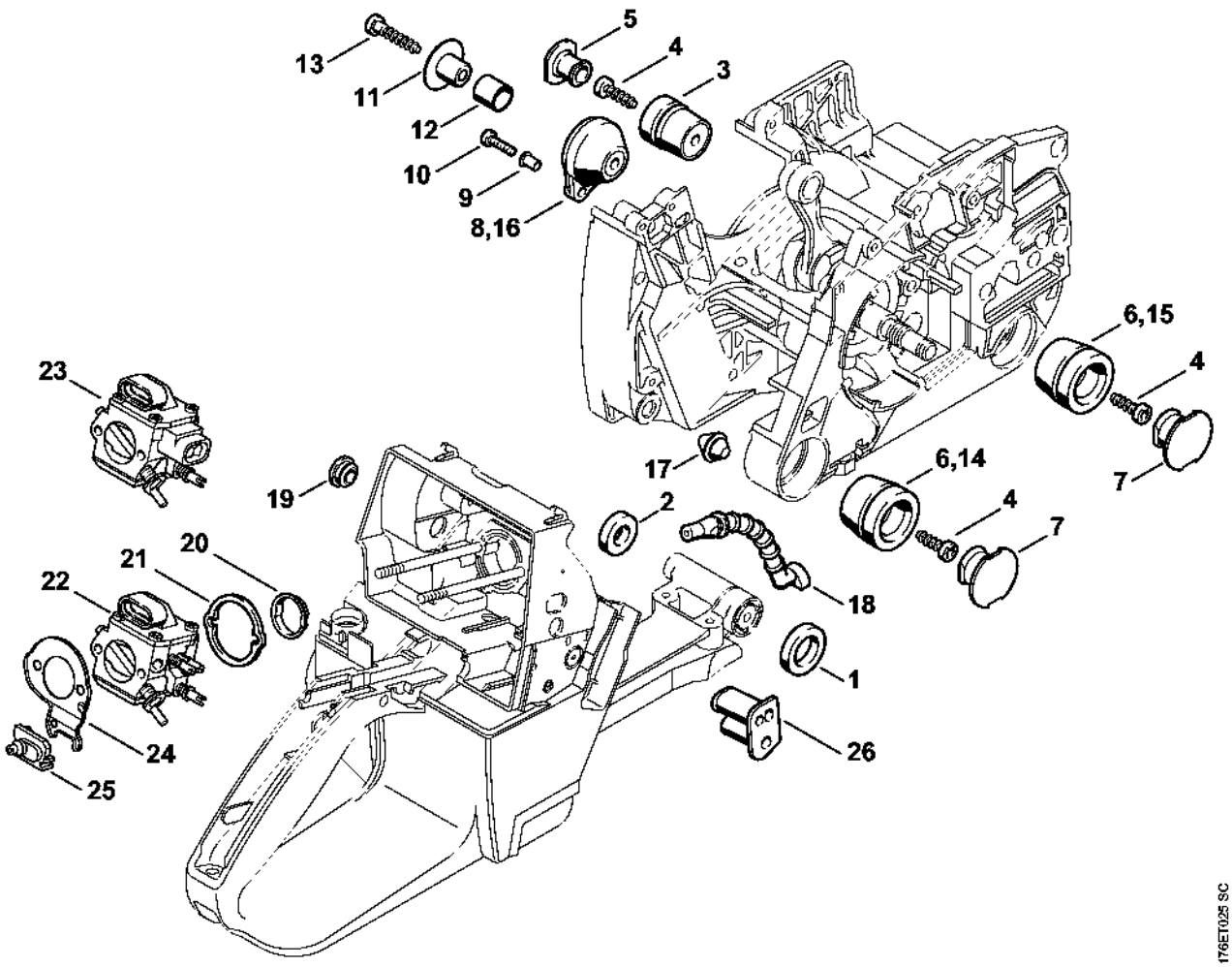
13
11
12
10
9
8,16
5
4
3
6,15
4
7
6,14
4
7
17
19
2
18
1
26
23
20
21
22
24
25
176ET025 SC

CarburateurHD-14, HD-16, HD-24

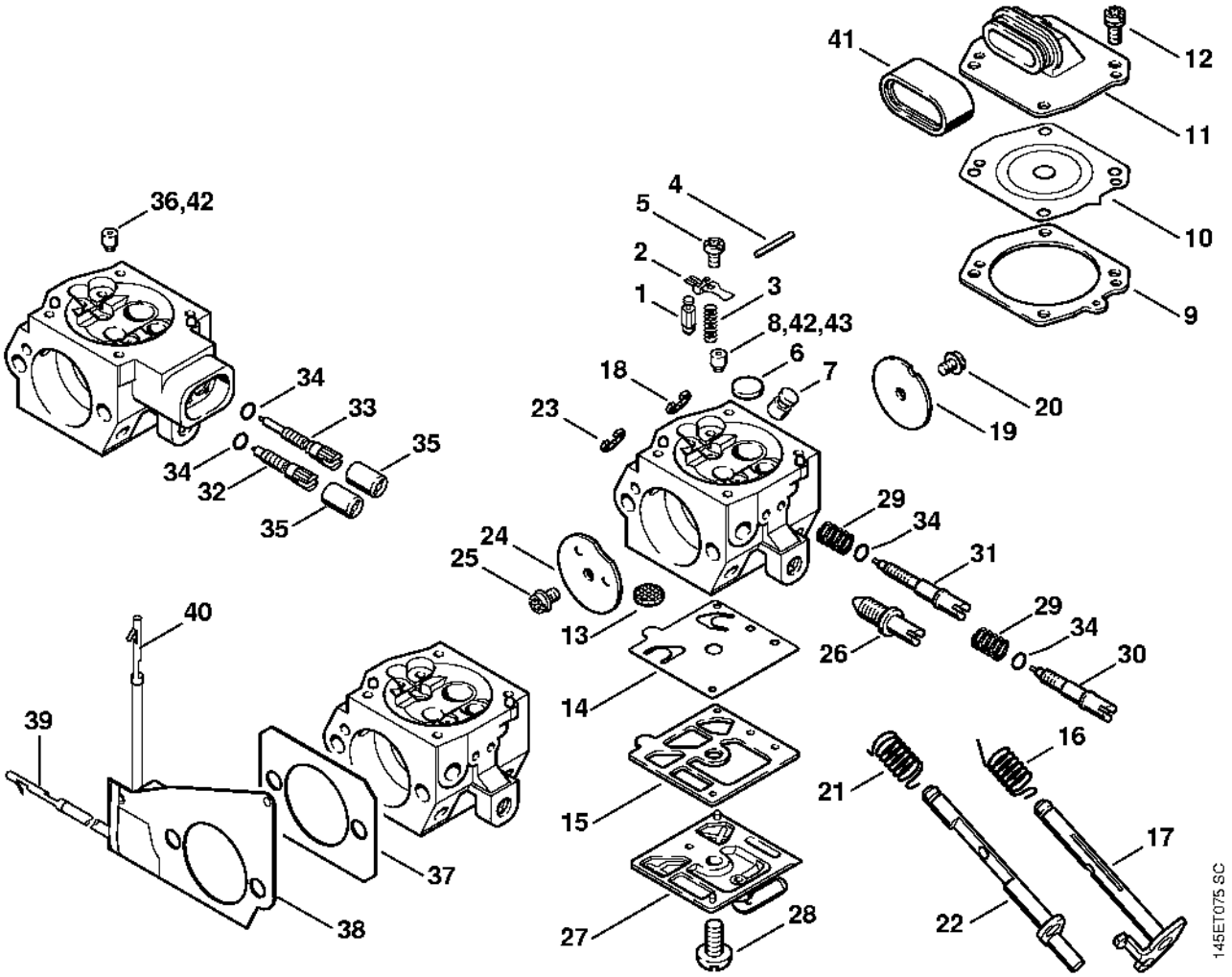

Capot, Filtre à air

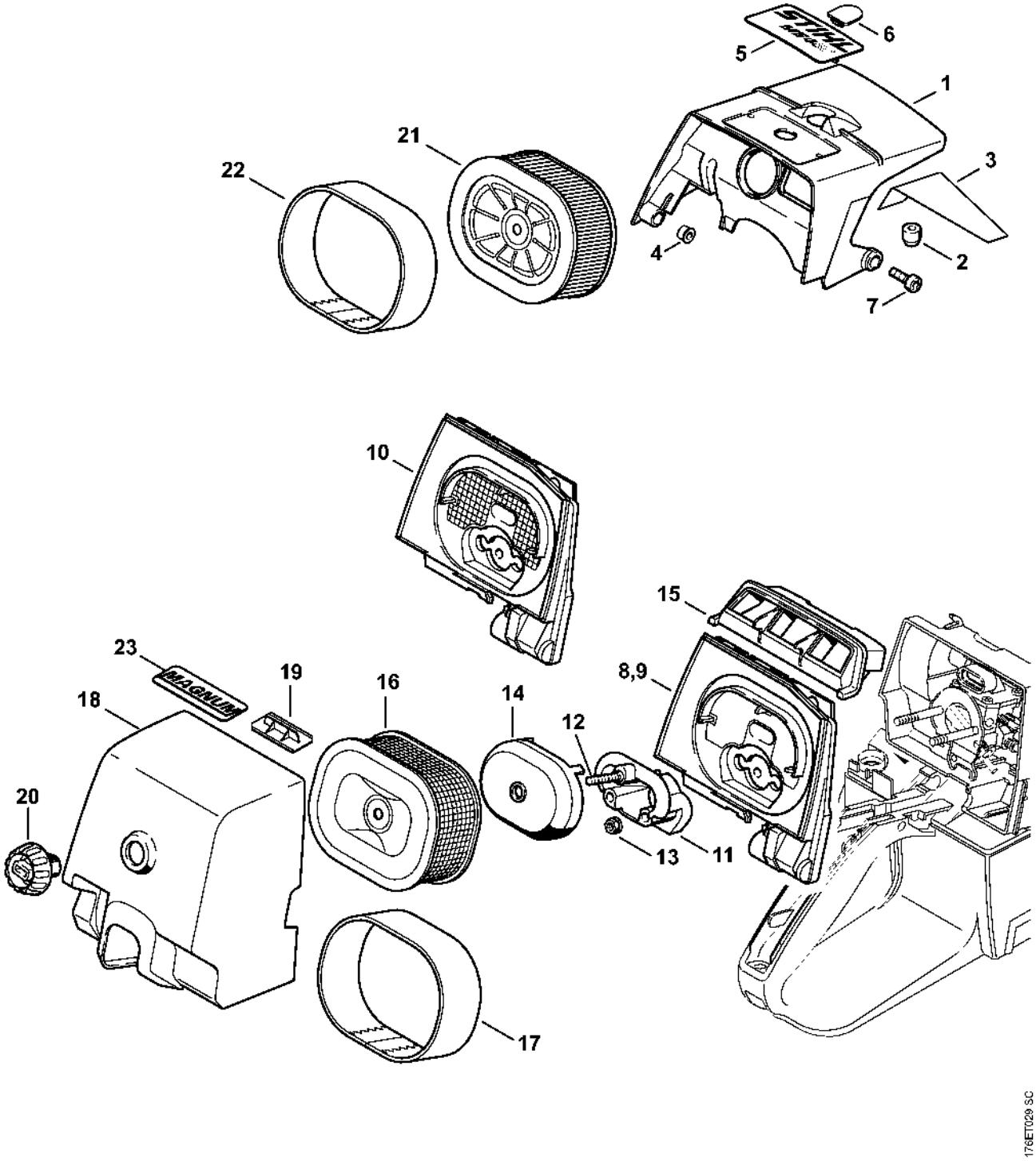

Poignée tubulaire, Lamelle de chauffage

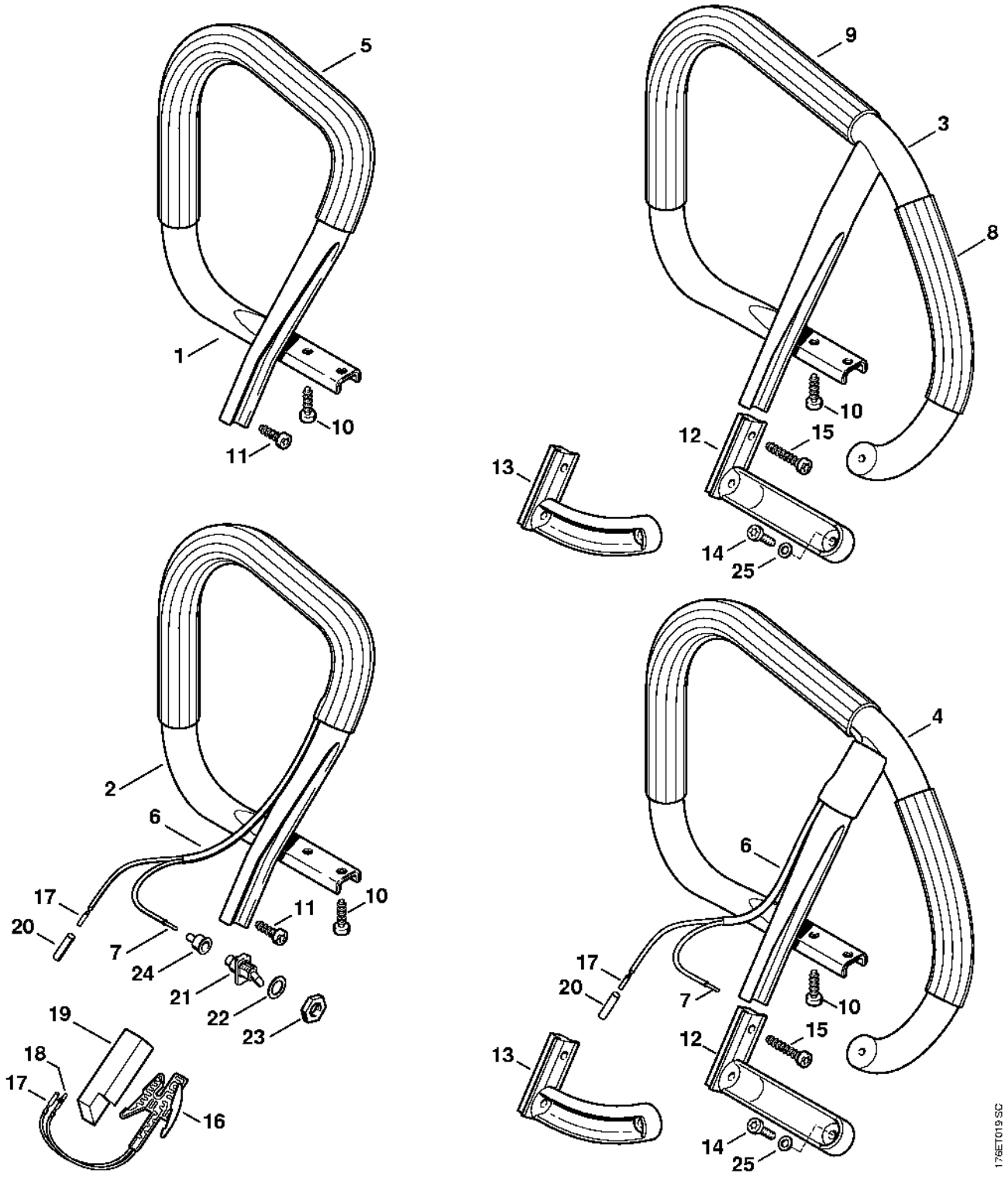

Kit de transformation tronçonneuse d'intervention rapide (27.2000), (31.2005), (15.2007)

