Stihl
MS 441

Rozkres je dokumentace výrobce (© příslušný výrobce) a slouží k identifikaci dílů. Pro výběr dílu se vždy řiďte katalogovým číslem.

Carter de vilebrequin

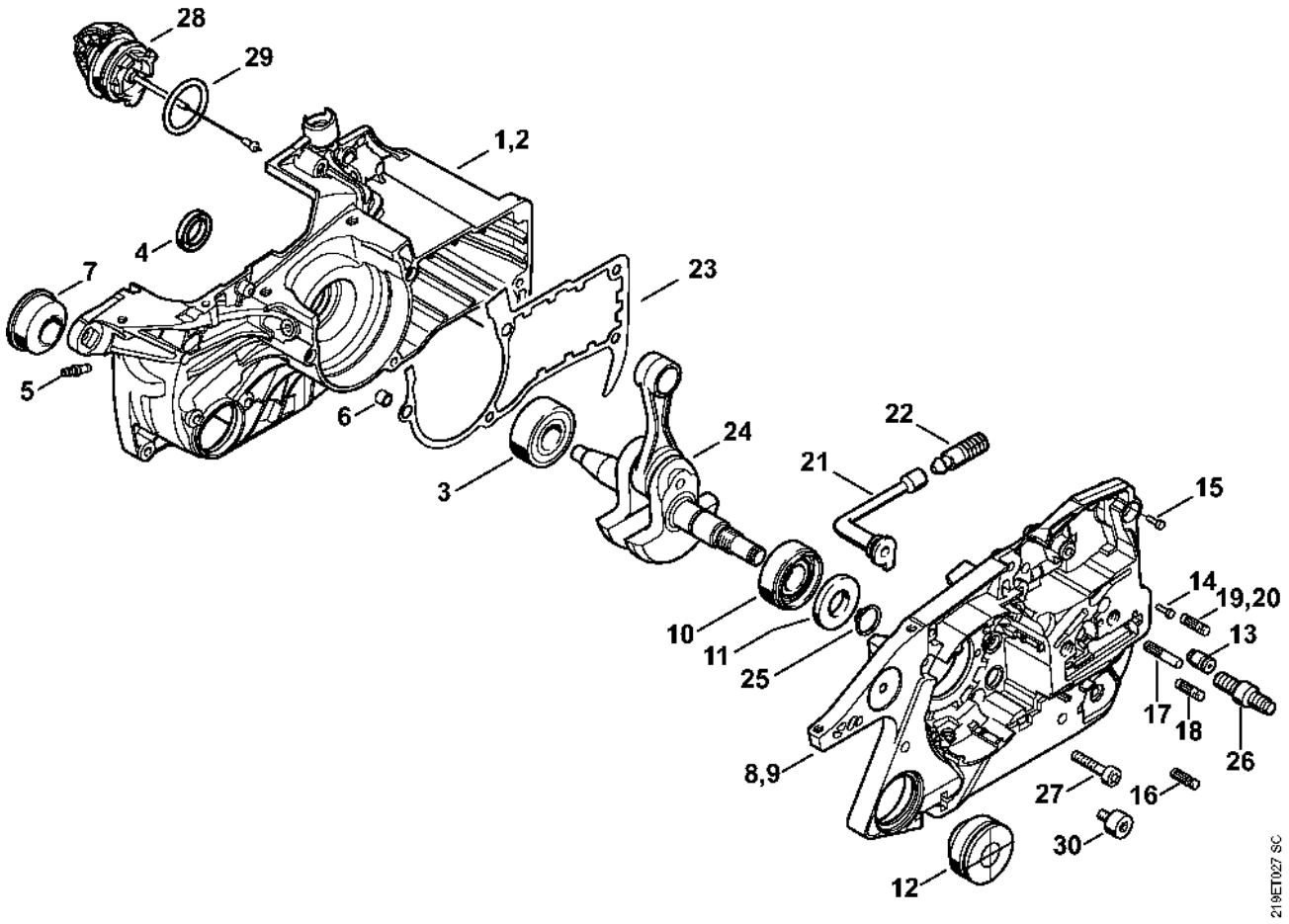

Cylindre, Silencieux

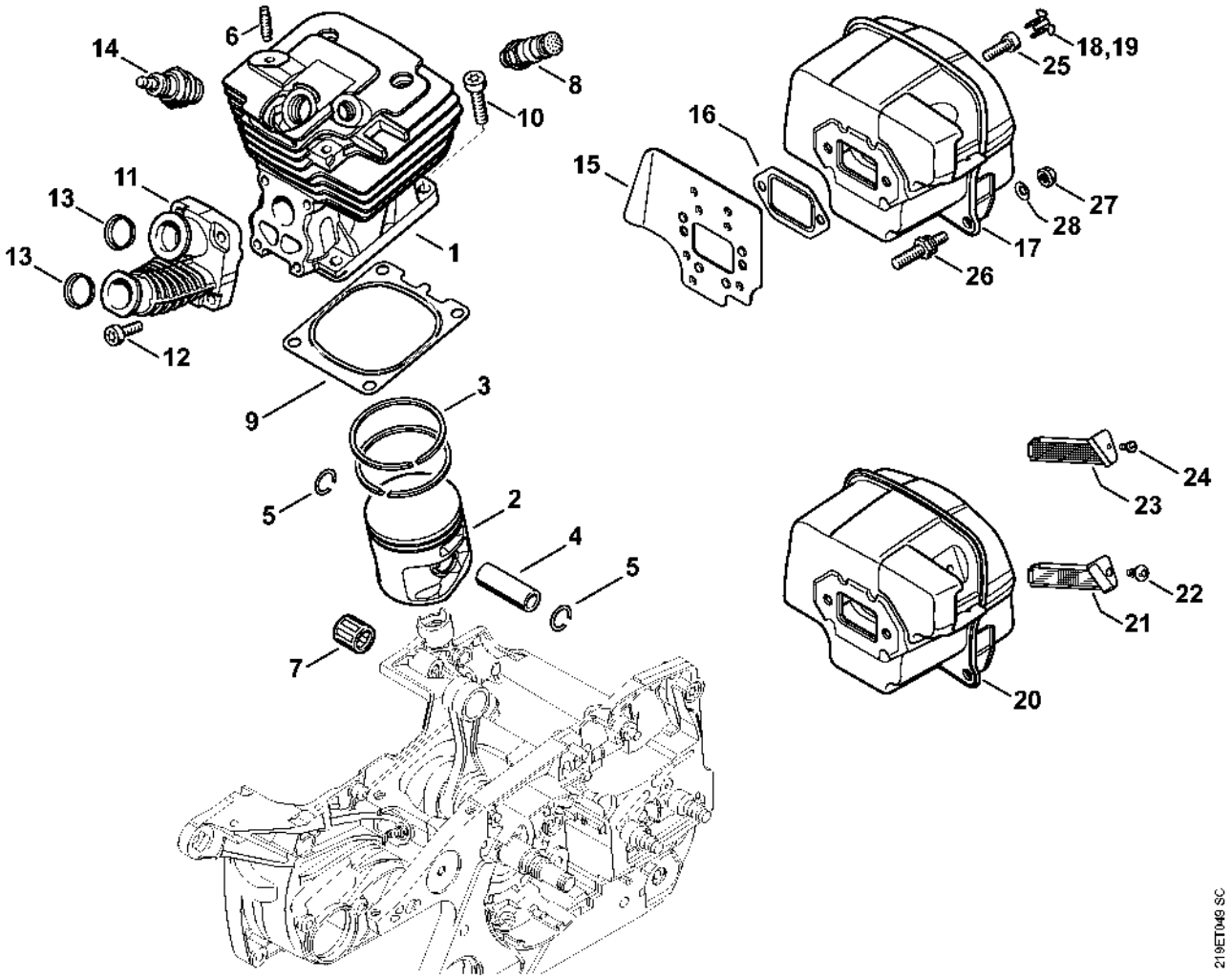

Pompe à huile, Embrayage

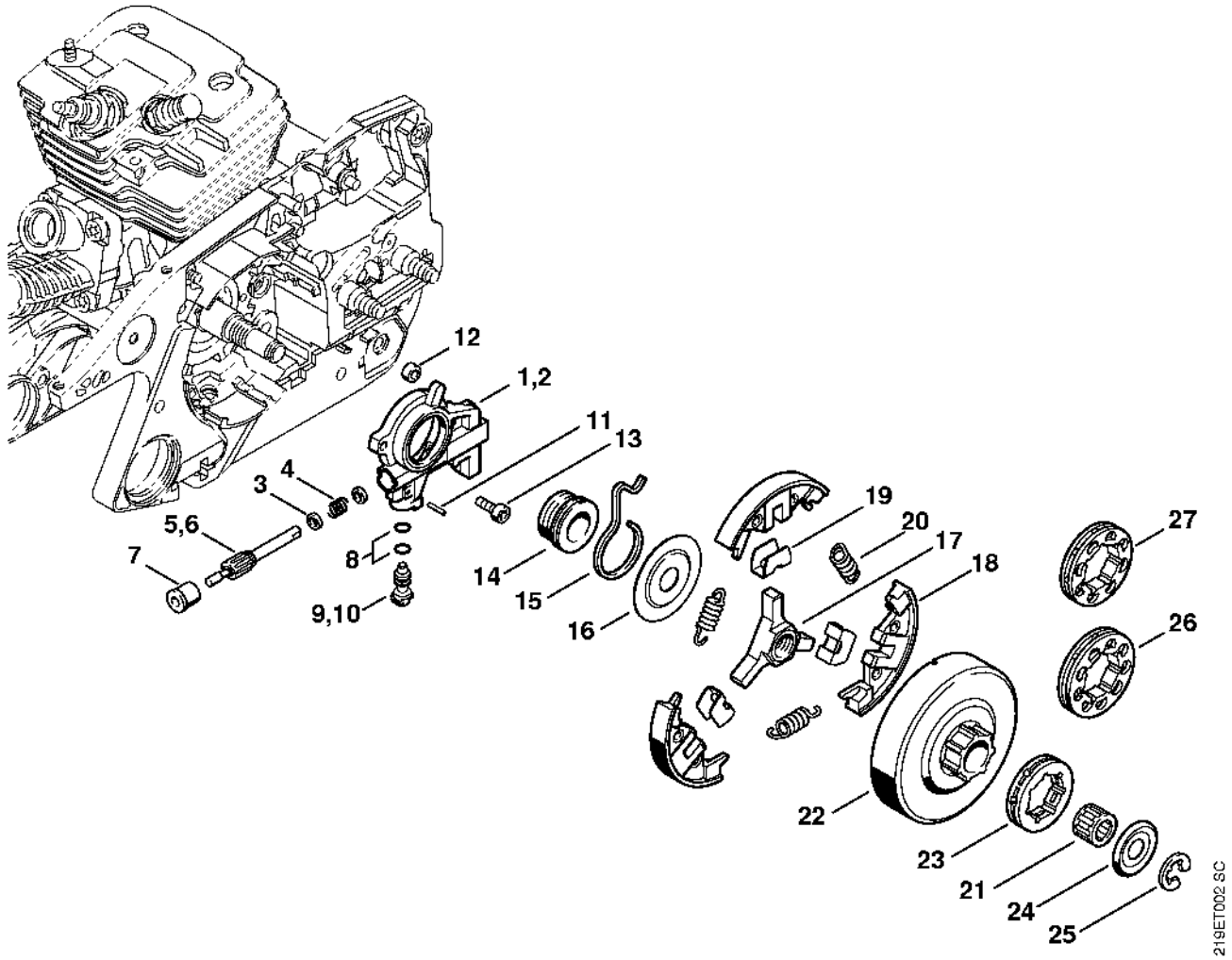

Frein de chaîne

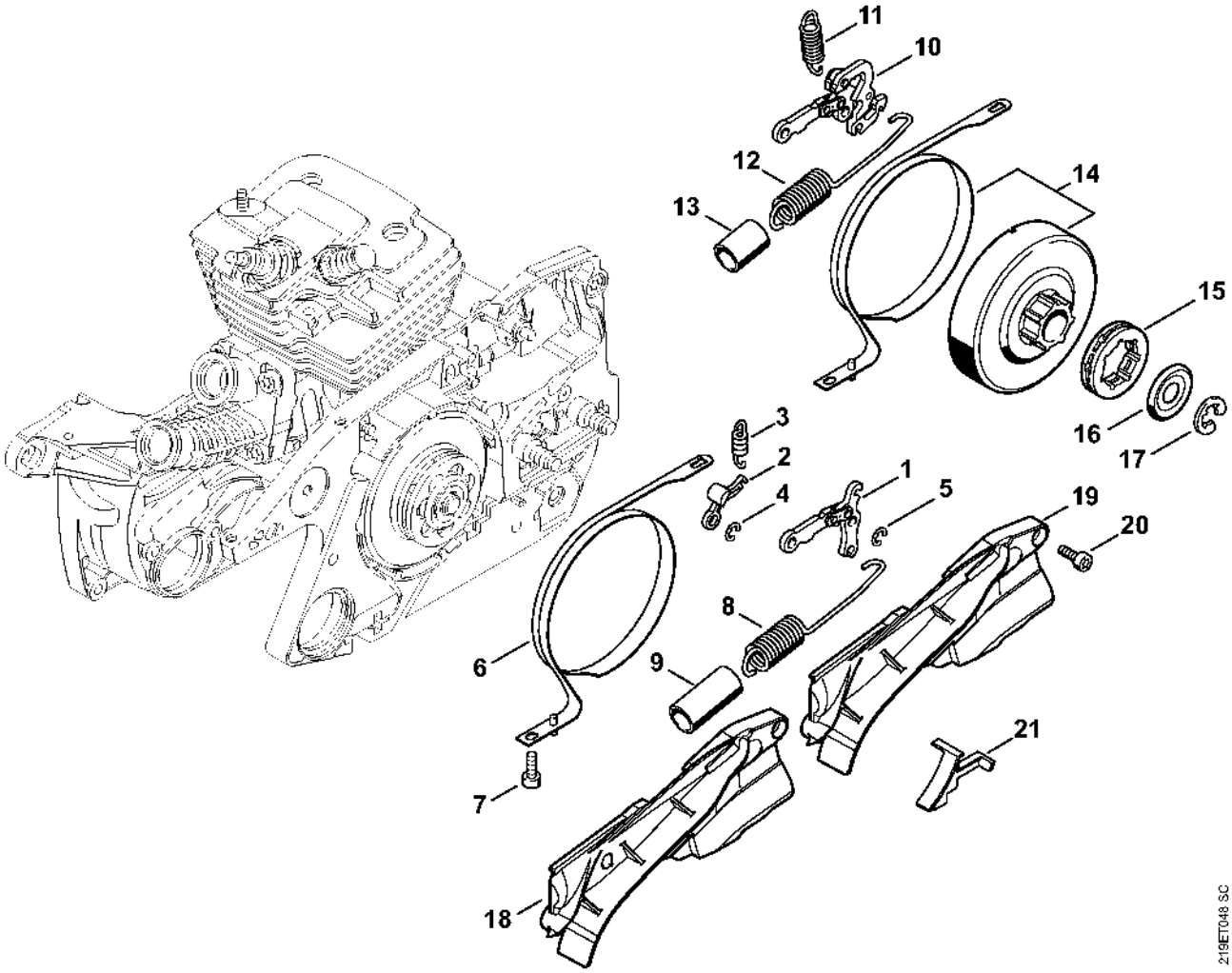

Dispositif d'allumage, Faisceau de câbles

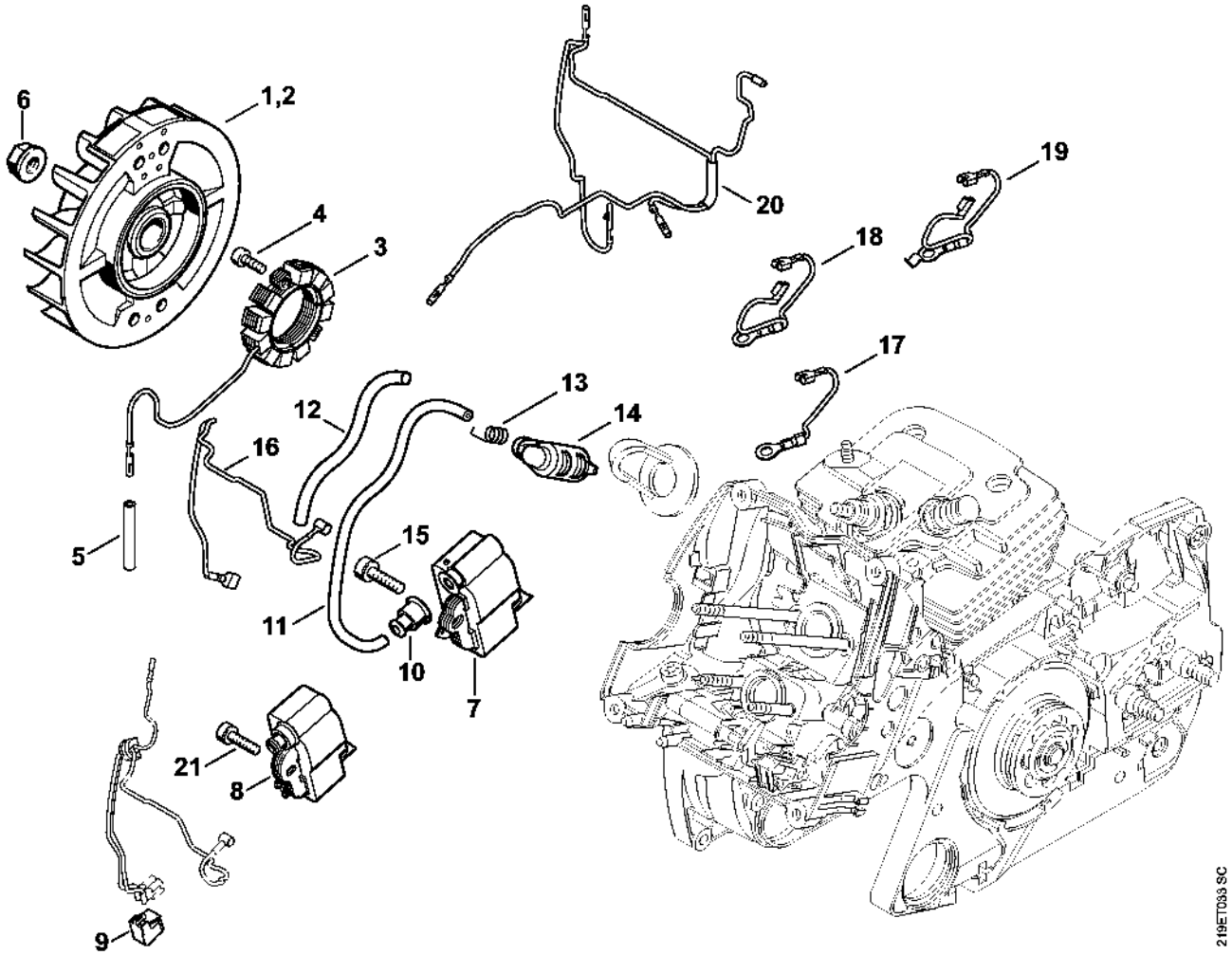

Dispositif de lancement

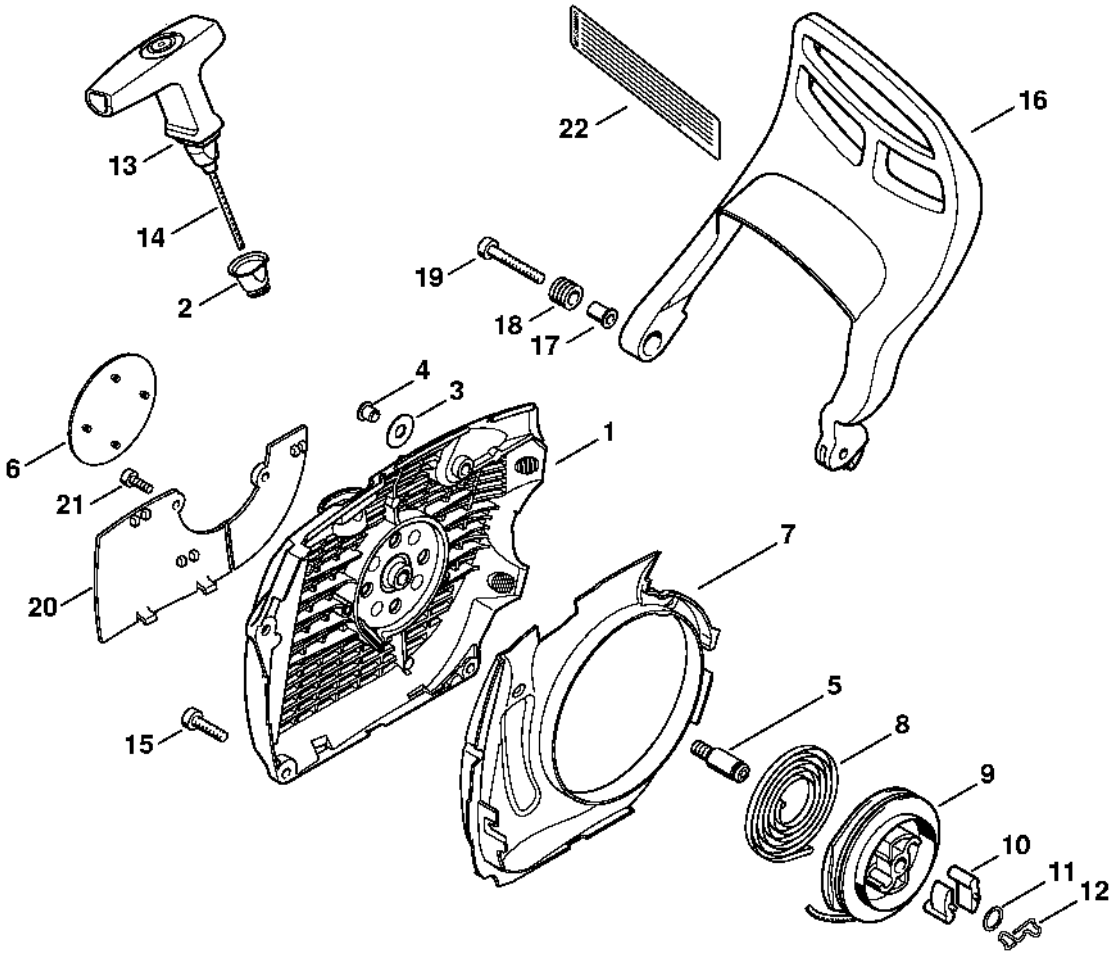

Carter de réservoir

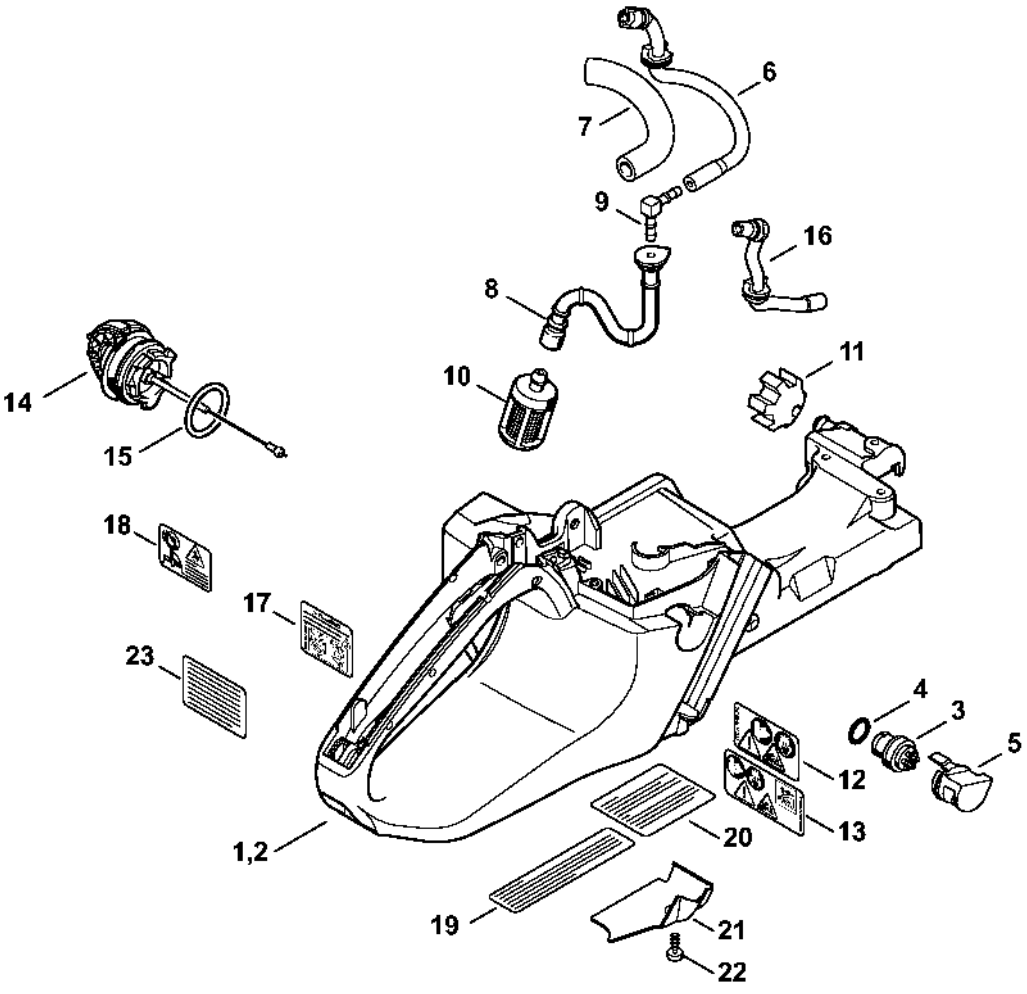

Système AV, Poignée tubulaire

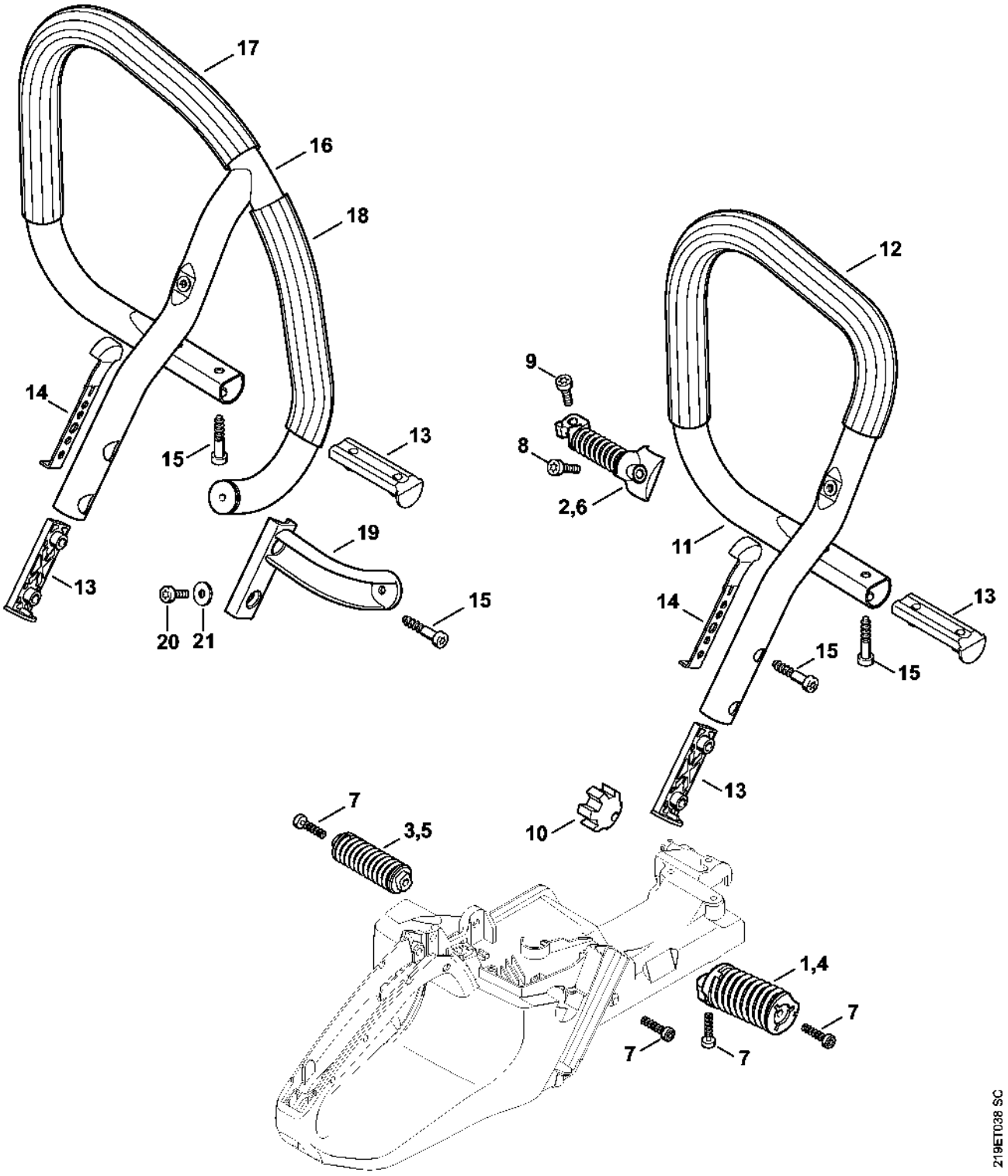

Capot, Carter

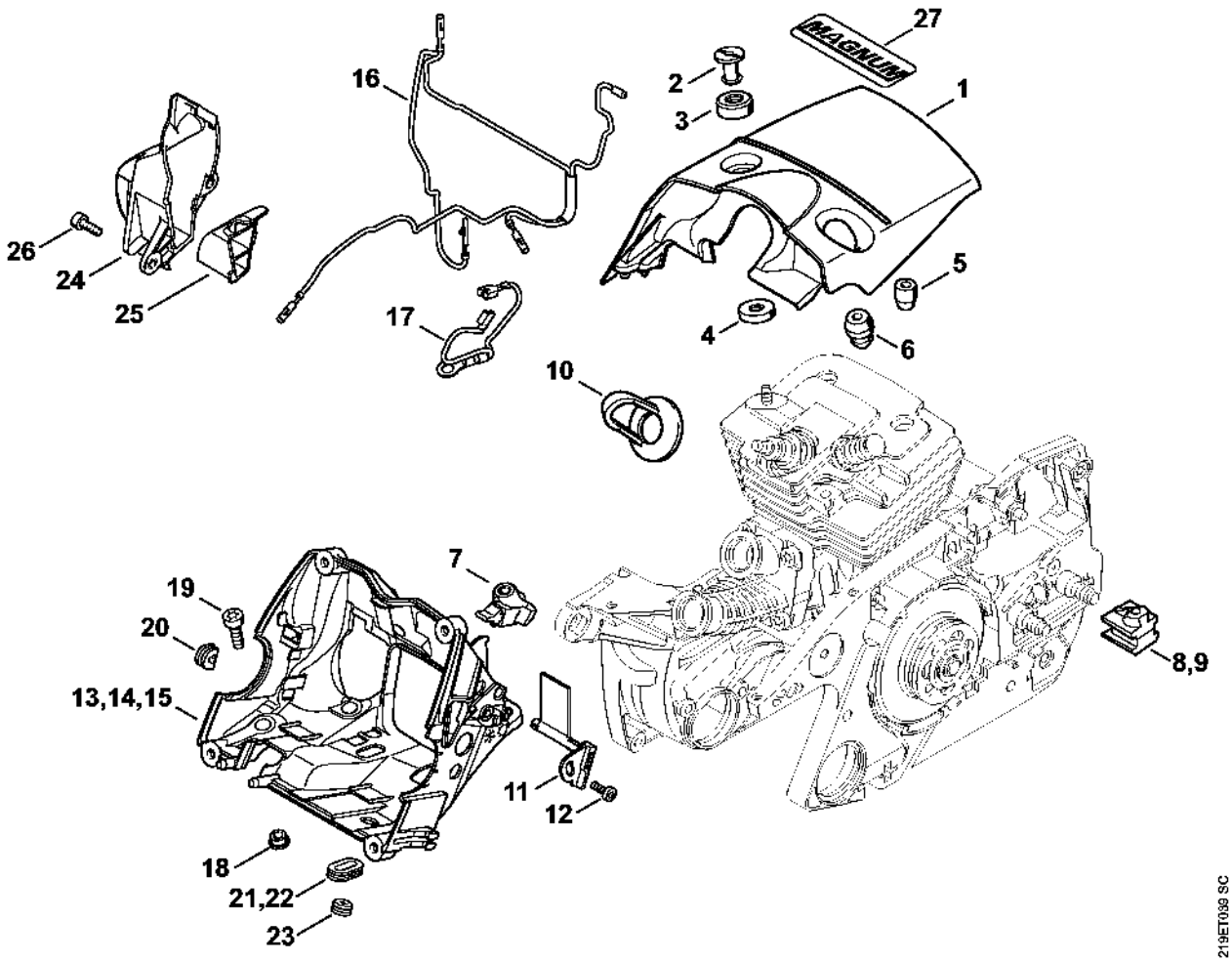

Support de carburateur, Filtre à air

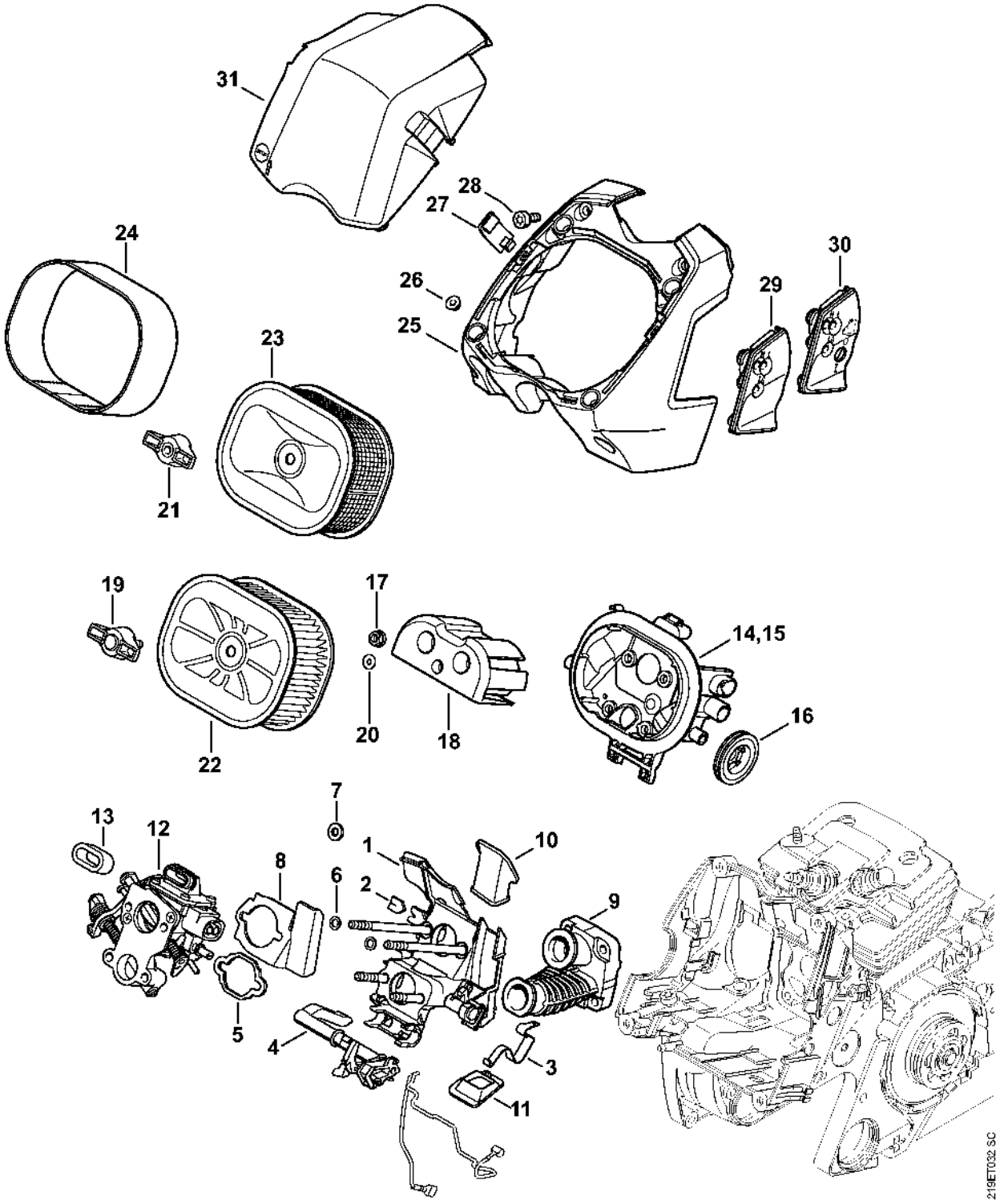

Commande des gaz

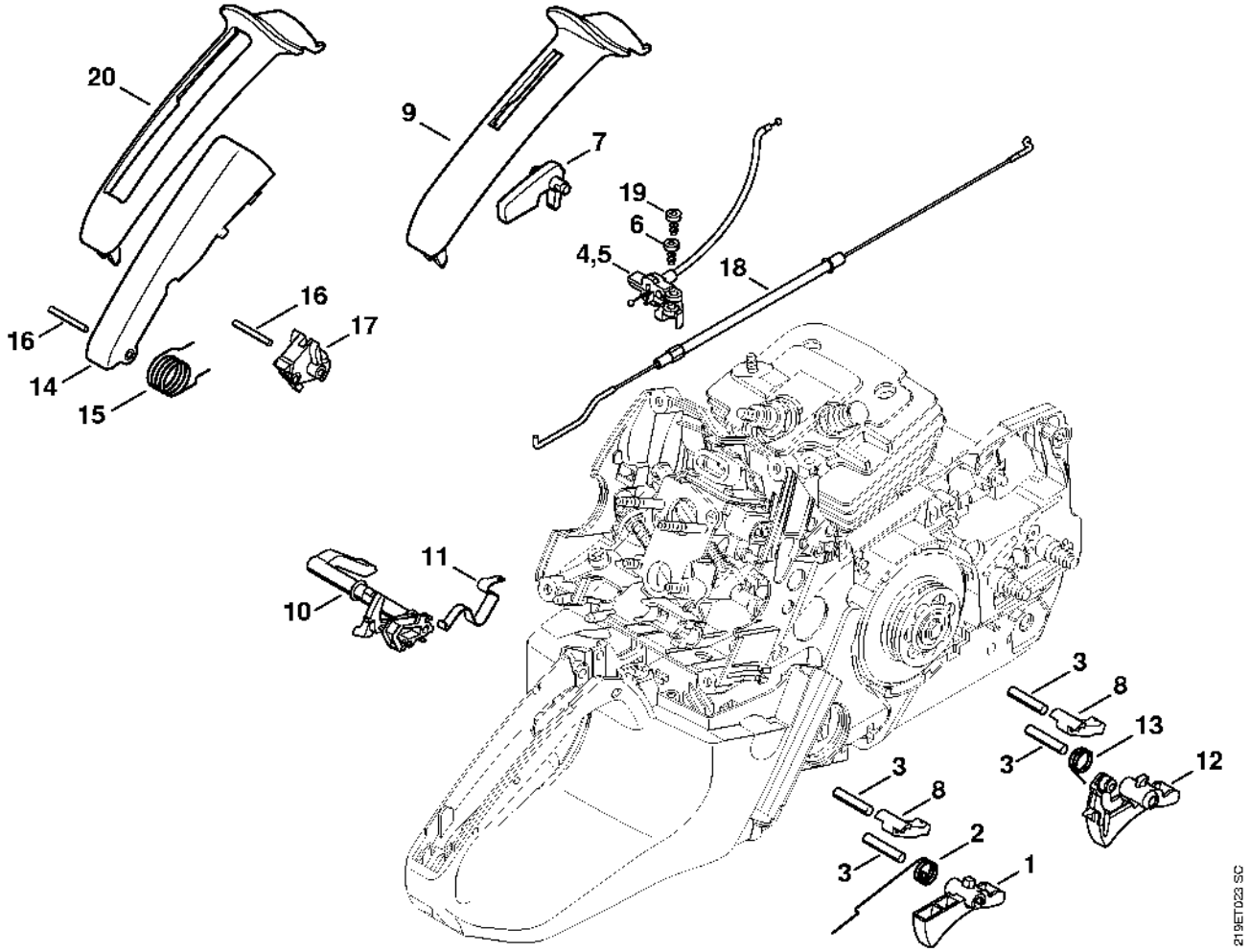

Carburateur HD-41

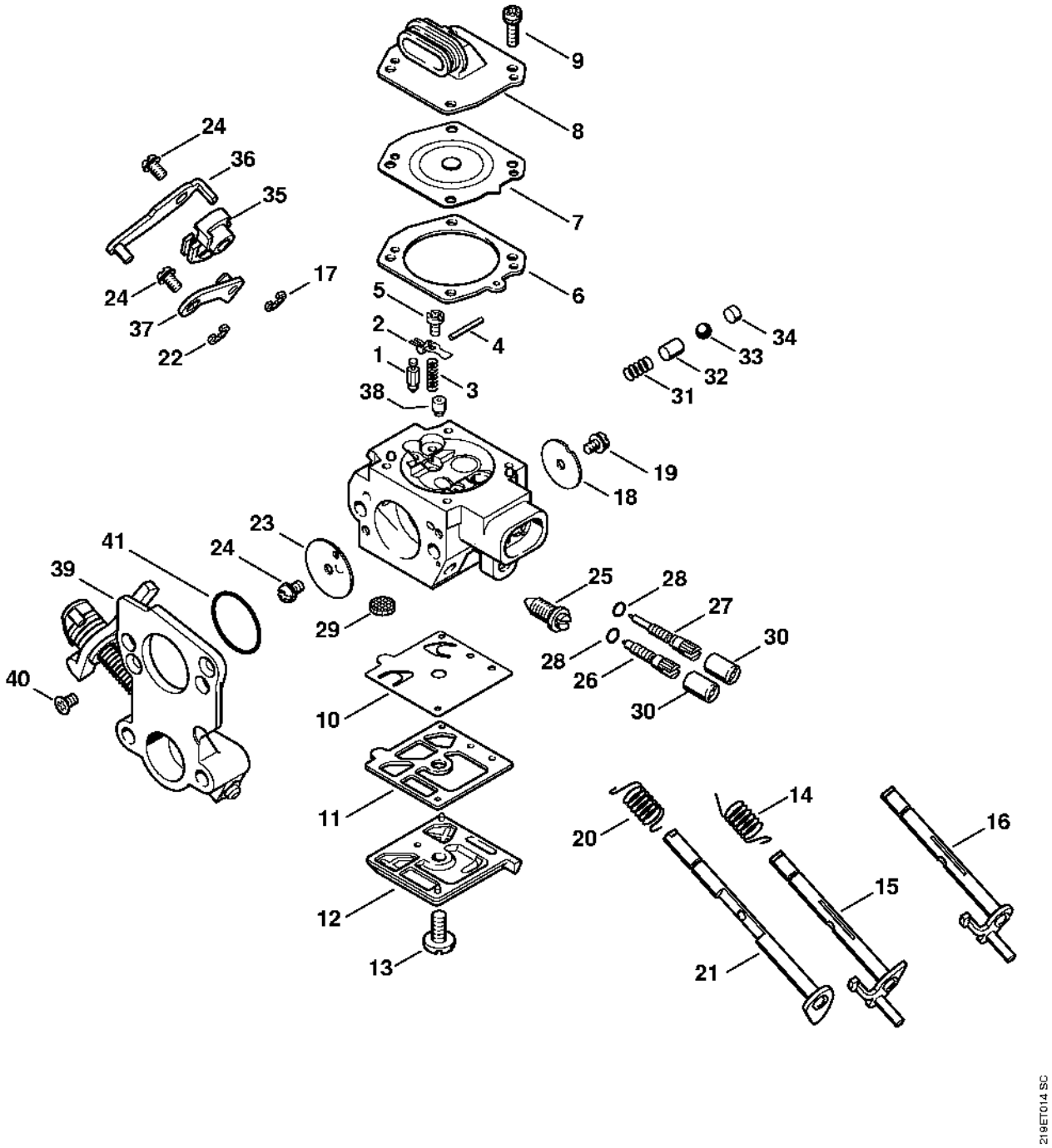

Tendeur de chaîne

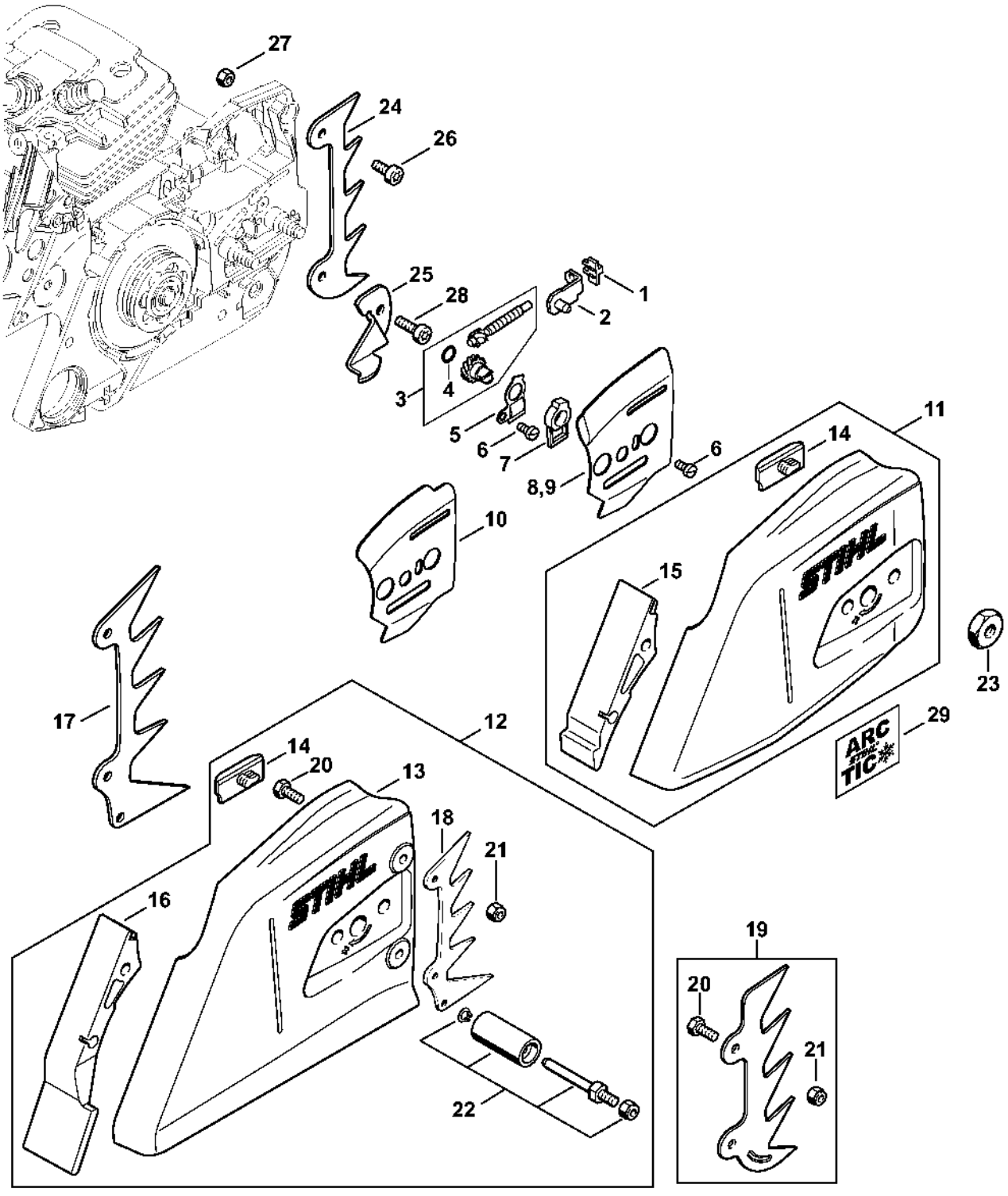

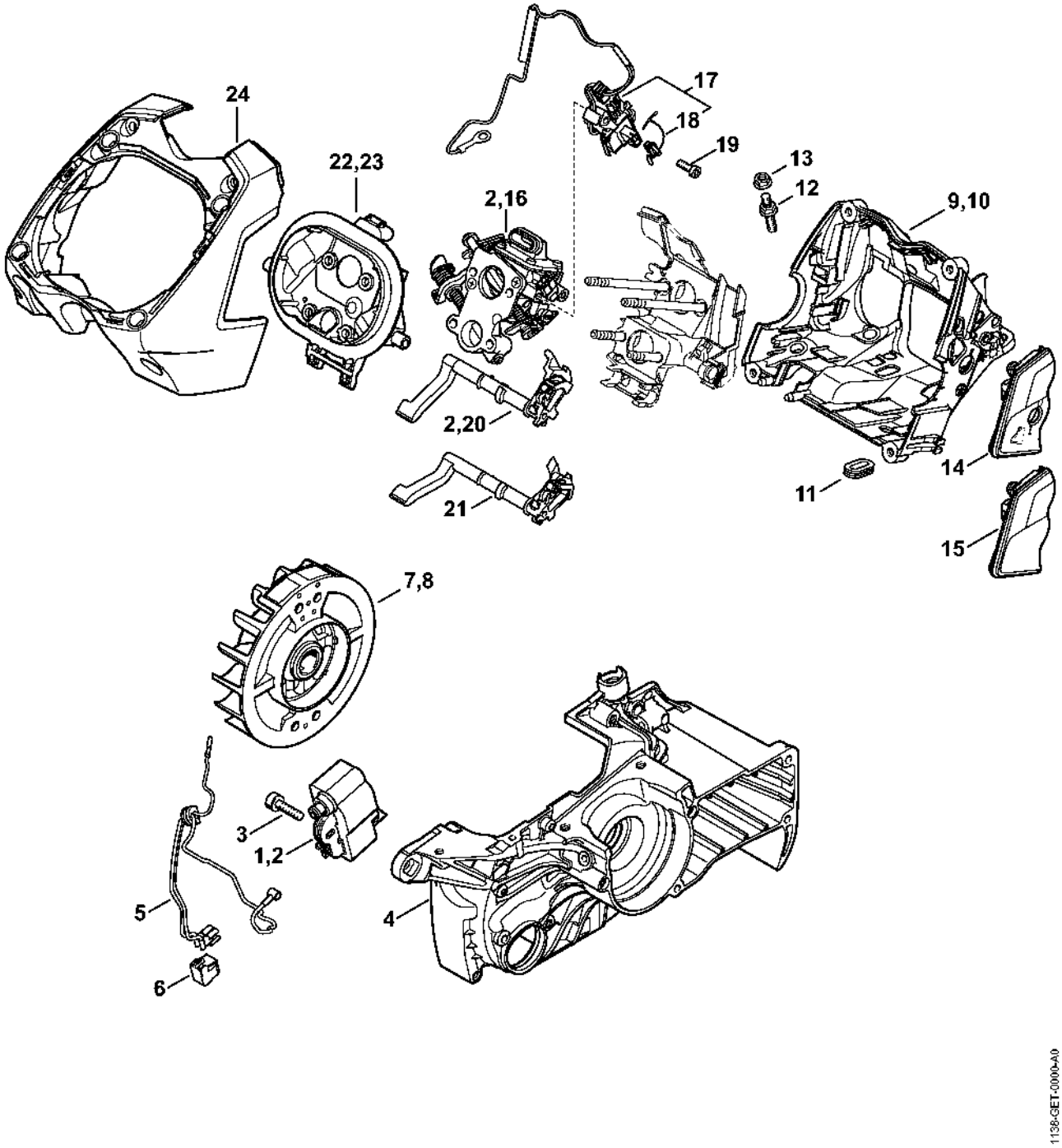
24
22,23
2,16
17
18
19
13
12
9,10
2,20
21
11
14
15
7,8
3
1,2
5
6
4
1138-GET-0000-A0

Numéro de machine

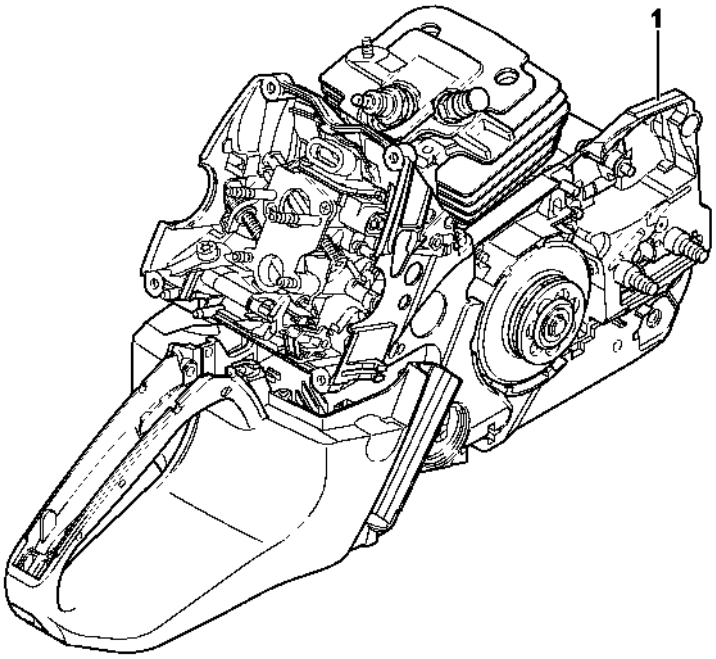

219ET043 SC