Stihl
MS 440

Rozkres je dokumentace výrobce (© příslušný výrobce) a slouží k identifikaci dílů. Pro výběr dílu se vždy řiďte katalogovým číslem.

Carter, Vilebrequin

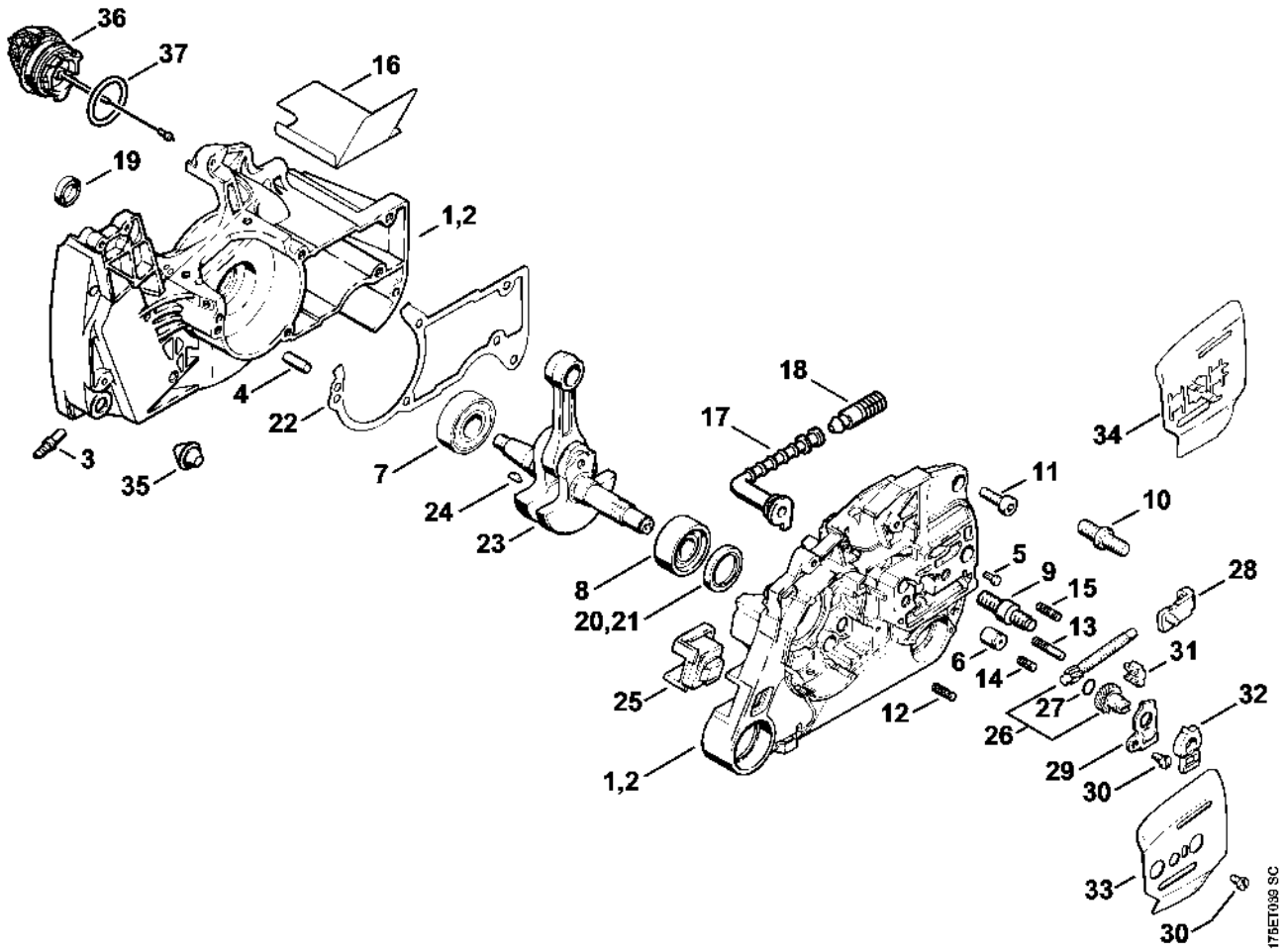

Cylindre

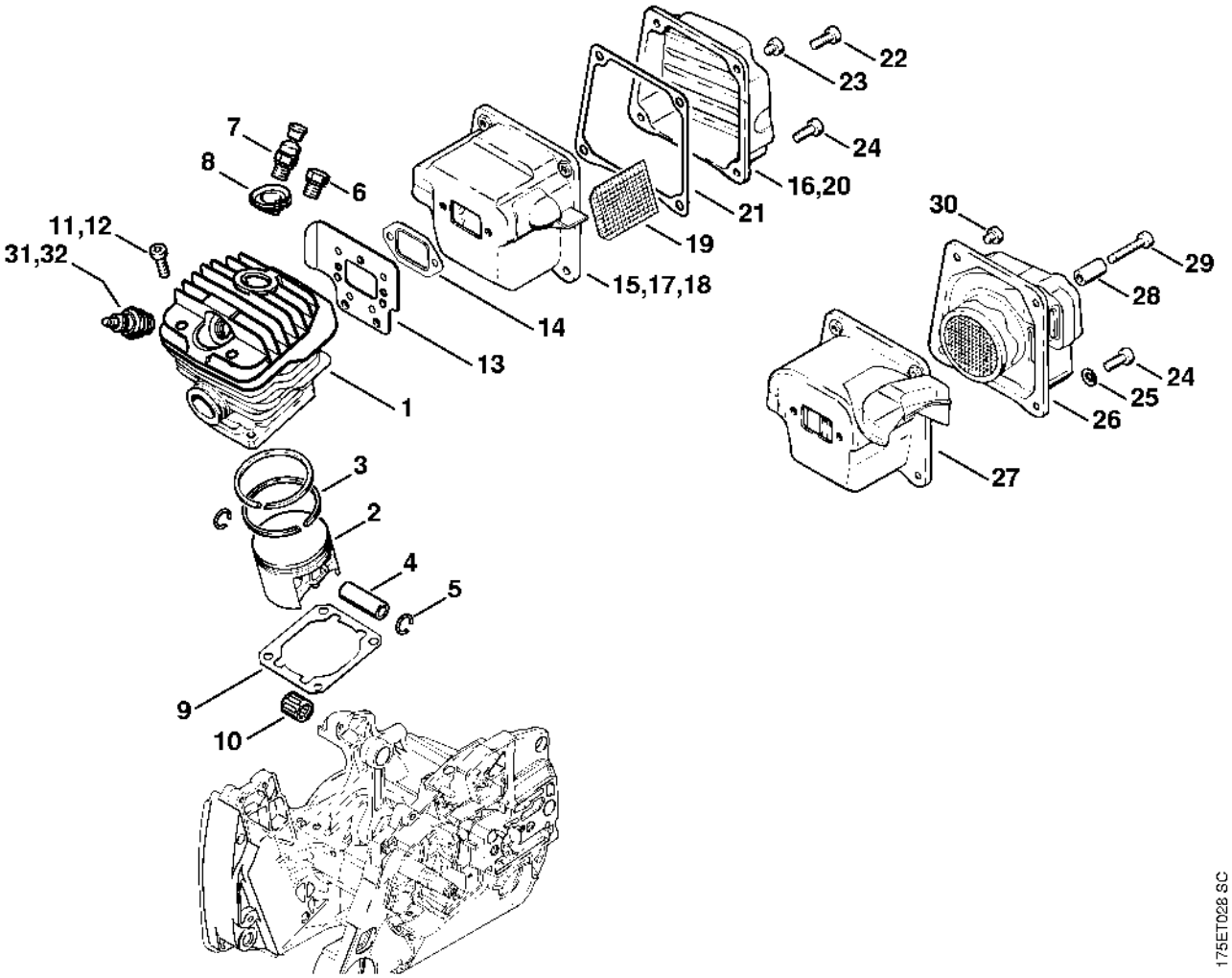
7
8
6
11,12
31,32
22
23
24
16,20
21
19
15,17,18
14
13
1
3
2
4
5
9
10
30
29
28
24
25
26
27
175ET028 SC

Pompe à huile, Embrayage

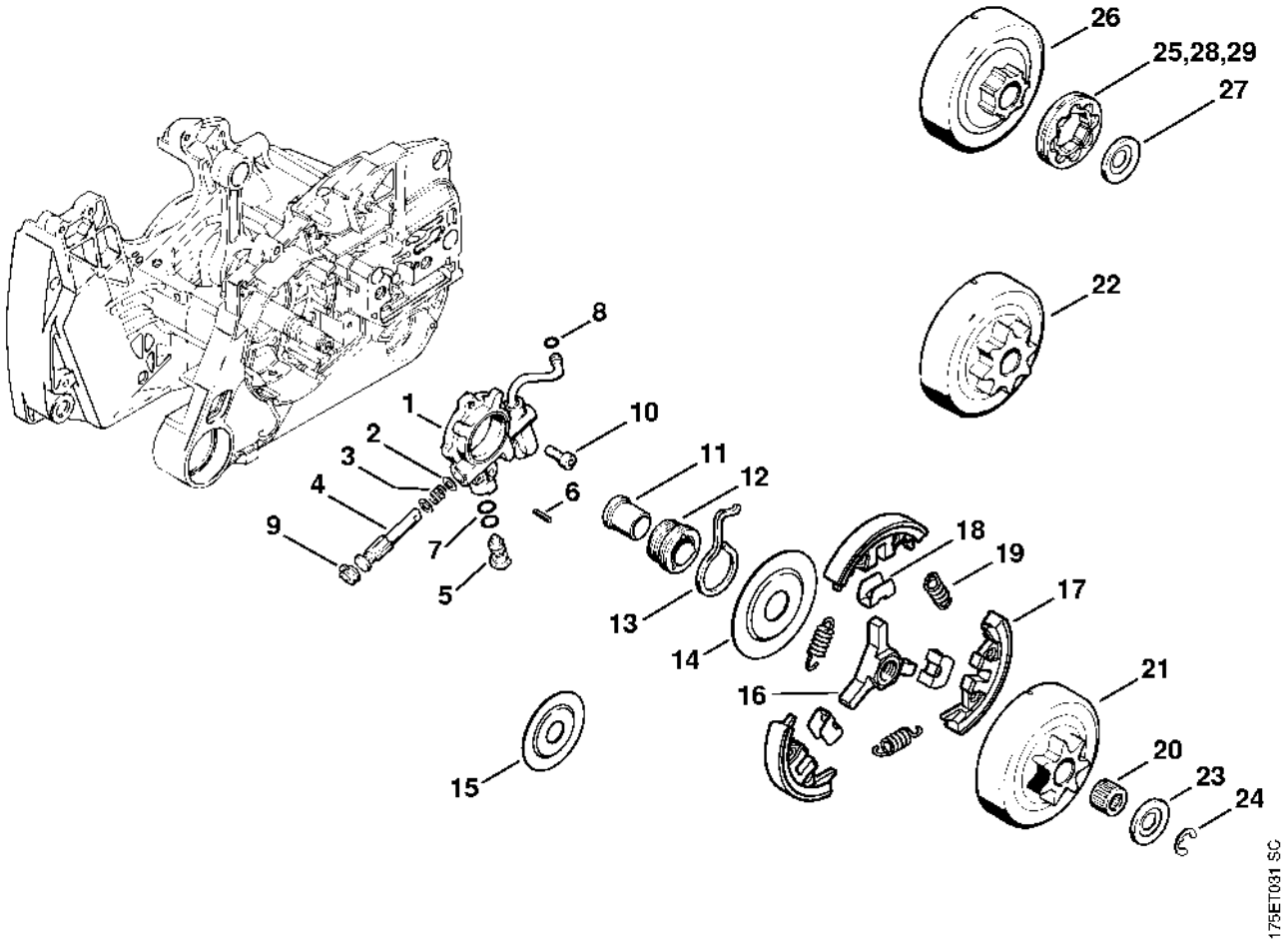

Frein de chaîne, Couvercle de pignon

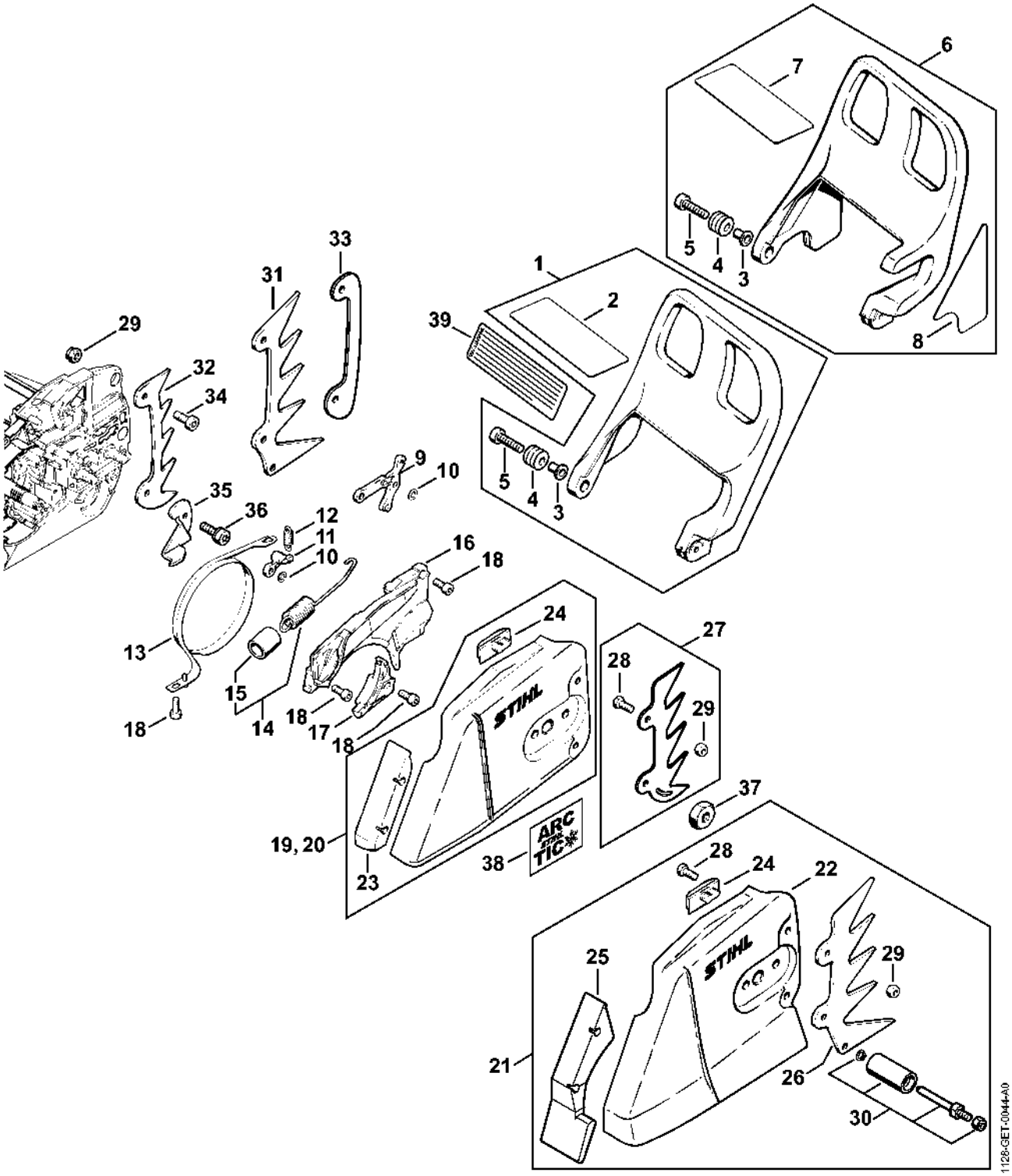

Dispositif d'allumage

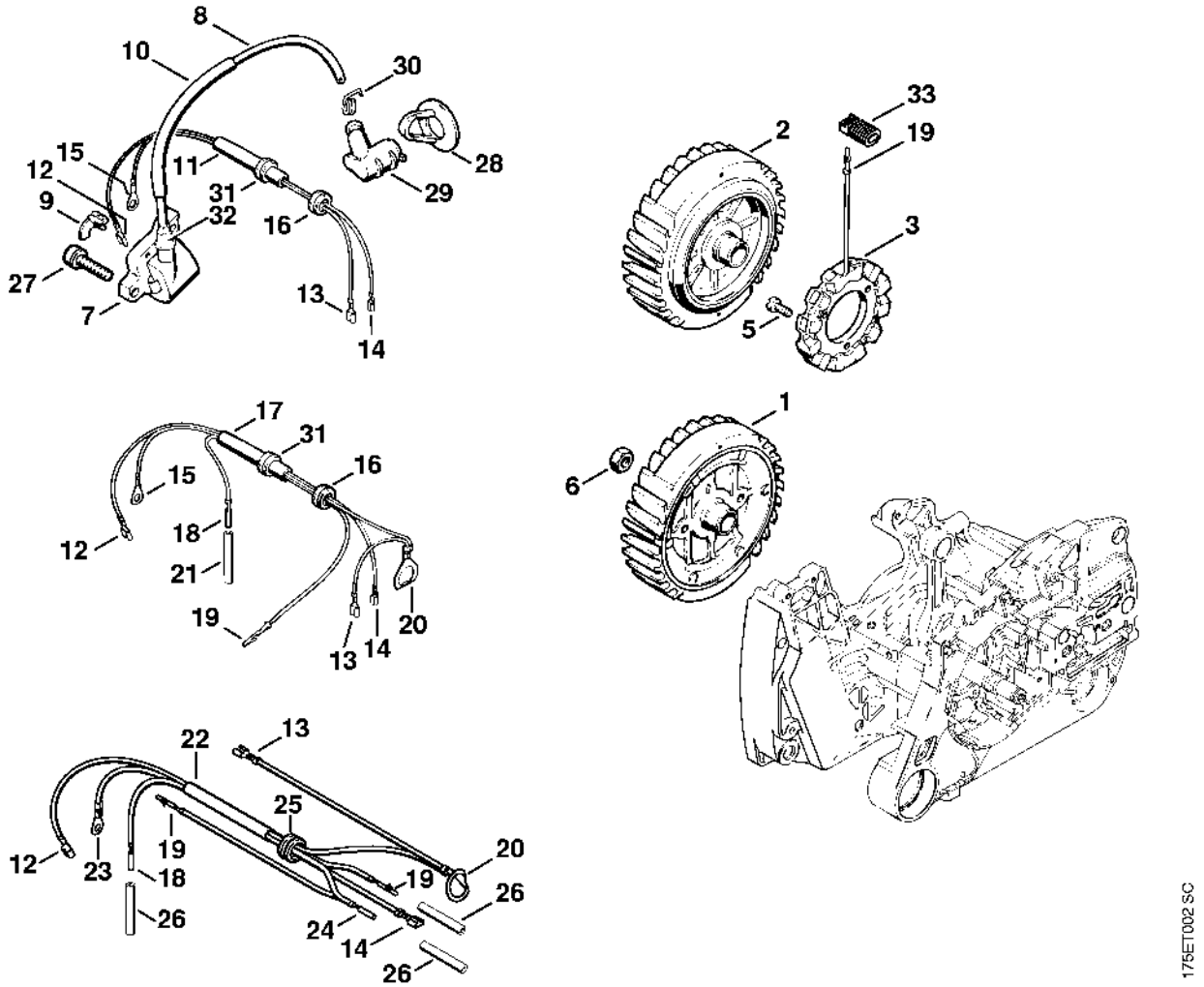

Dispositif de lancement

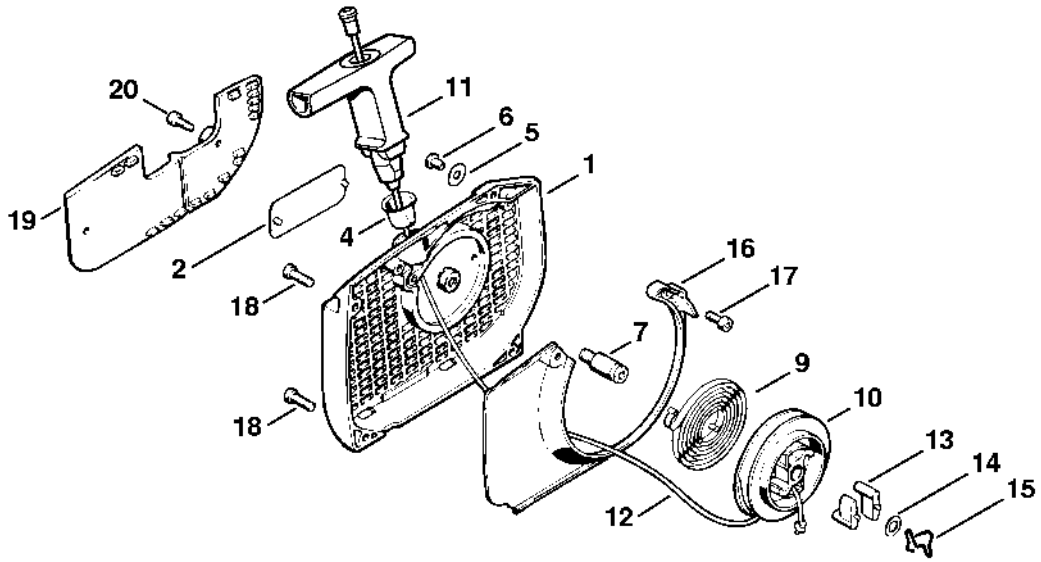

175ET003 SC

Carter de réservoir

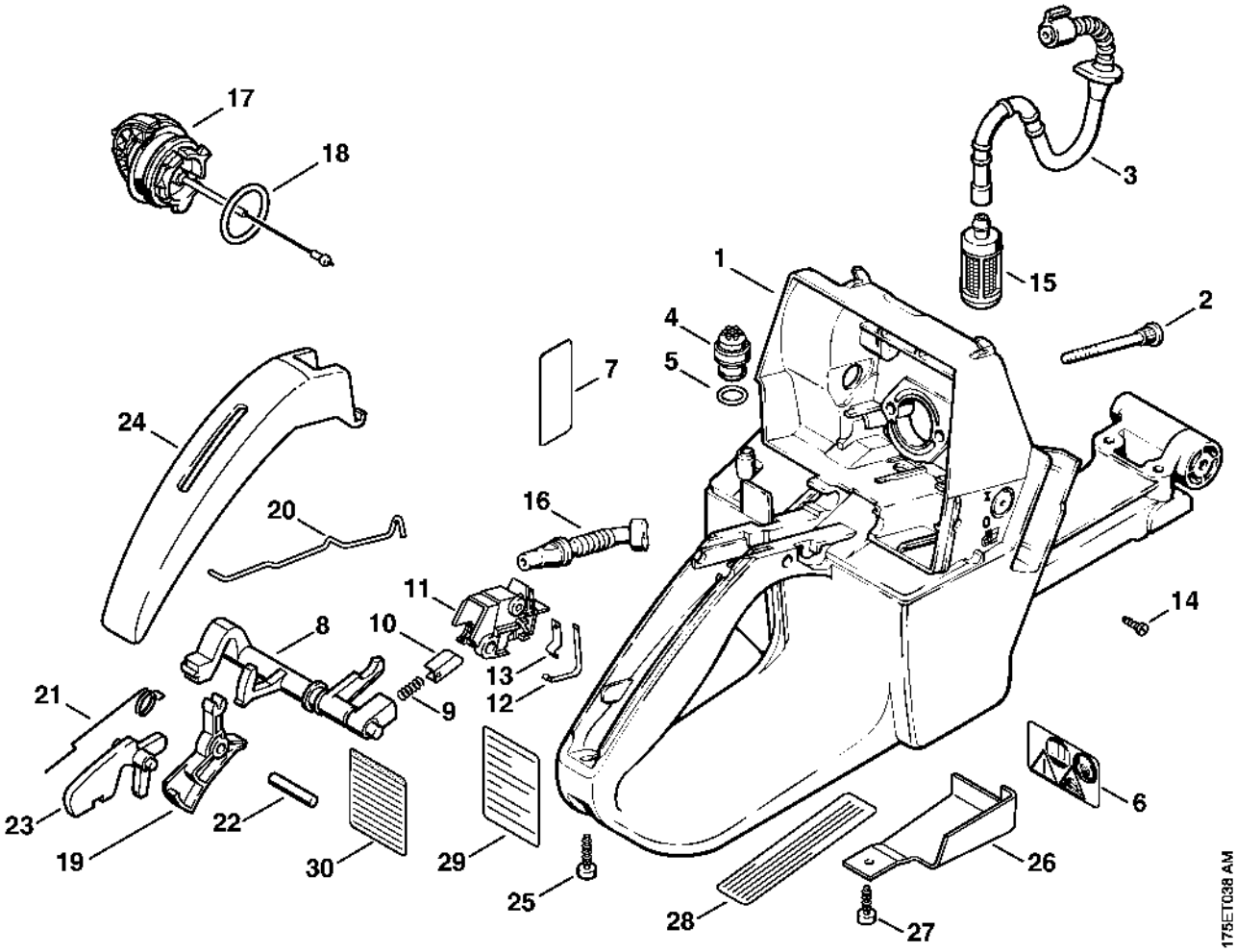

Système AV

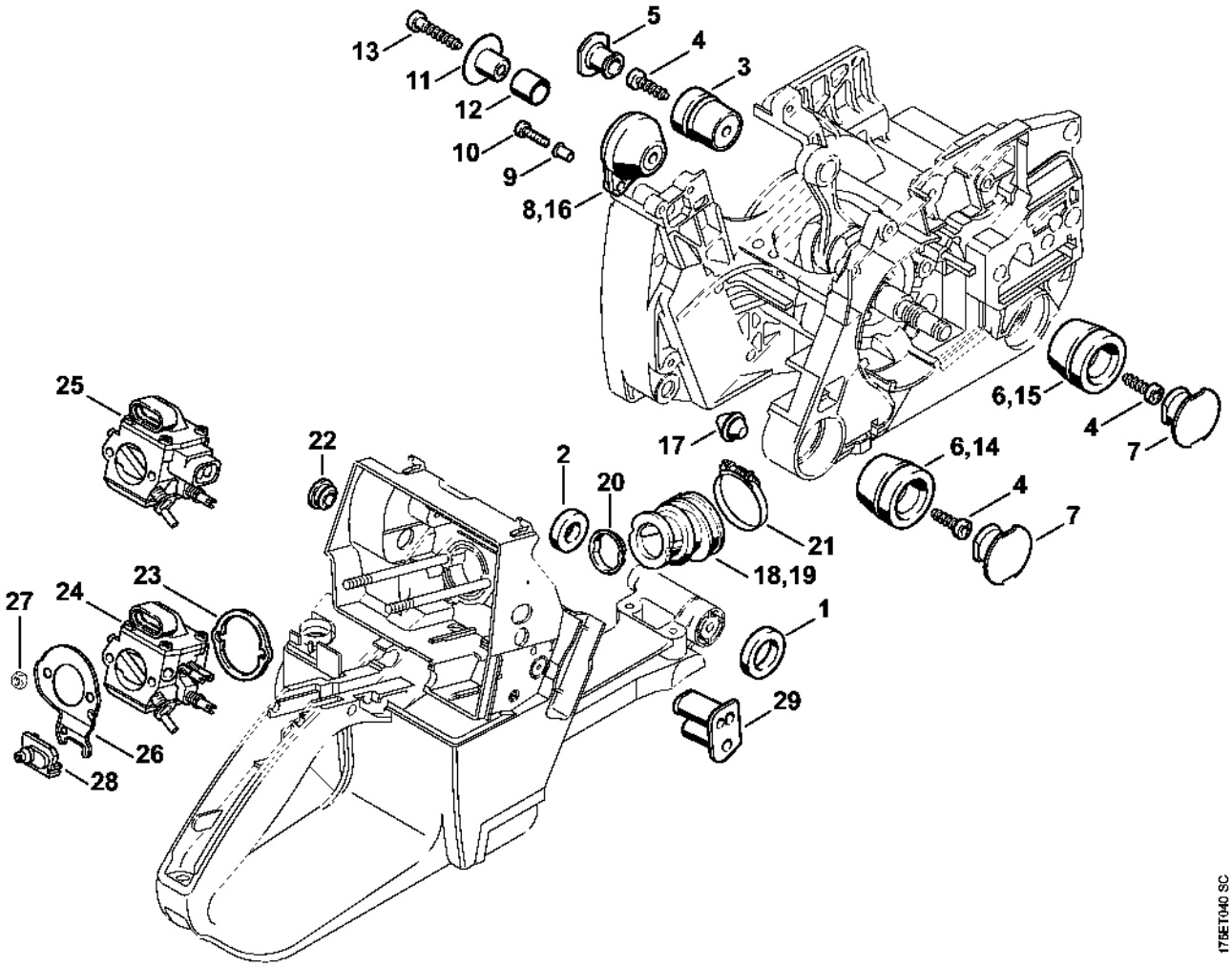
13
11
12
10
9
8,16
5
4
3
17
2
20
22
25
23
24
27
26
28
21
18,19
1
29
6,15
4
7
6,14
4
7
176ET040 SC

Carburateur HD-15, HD-17

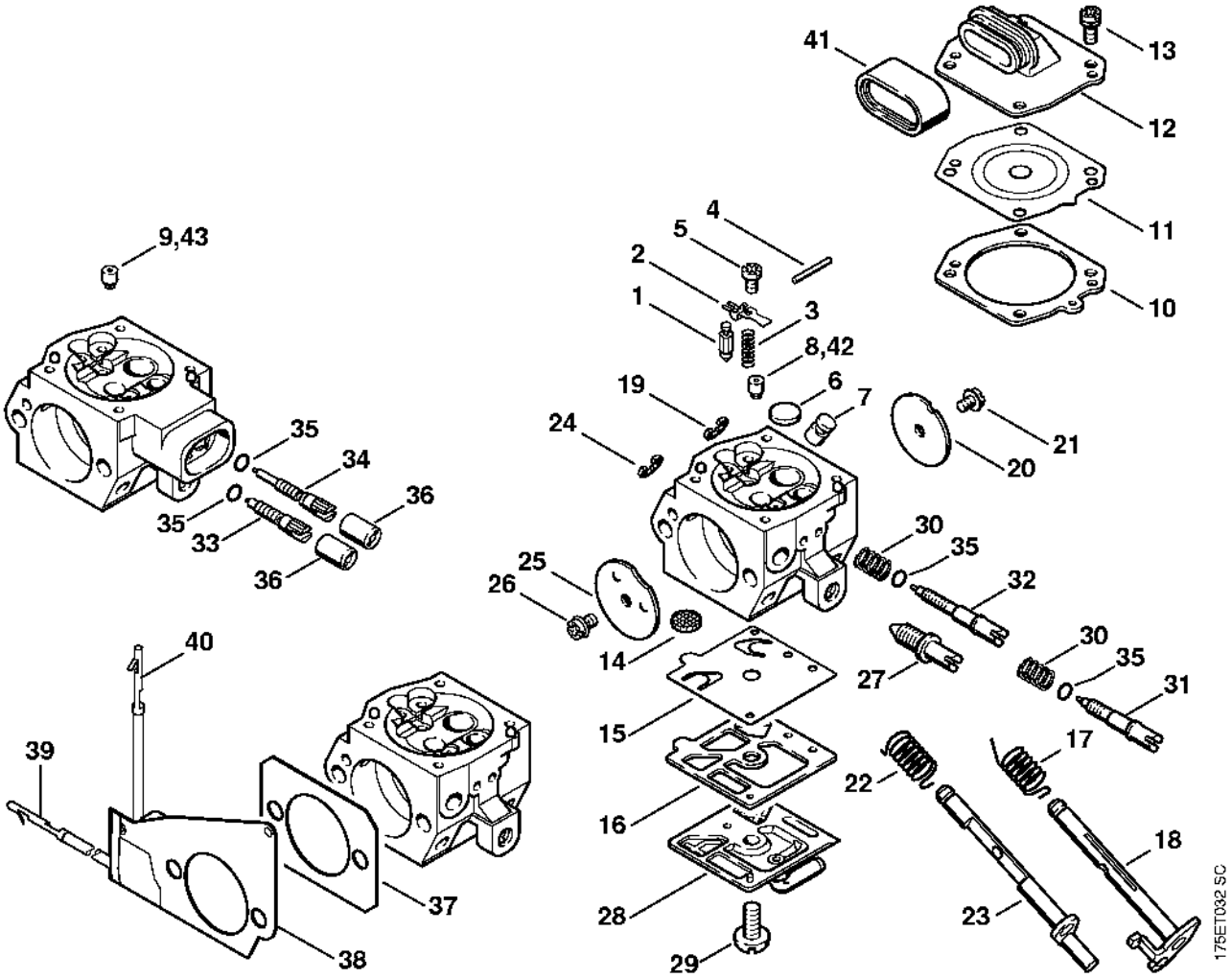

Capot, Filtre à air

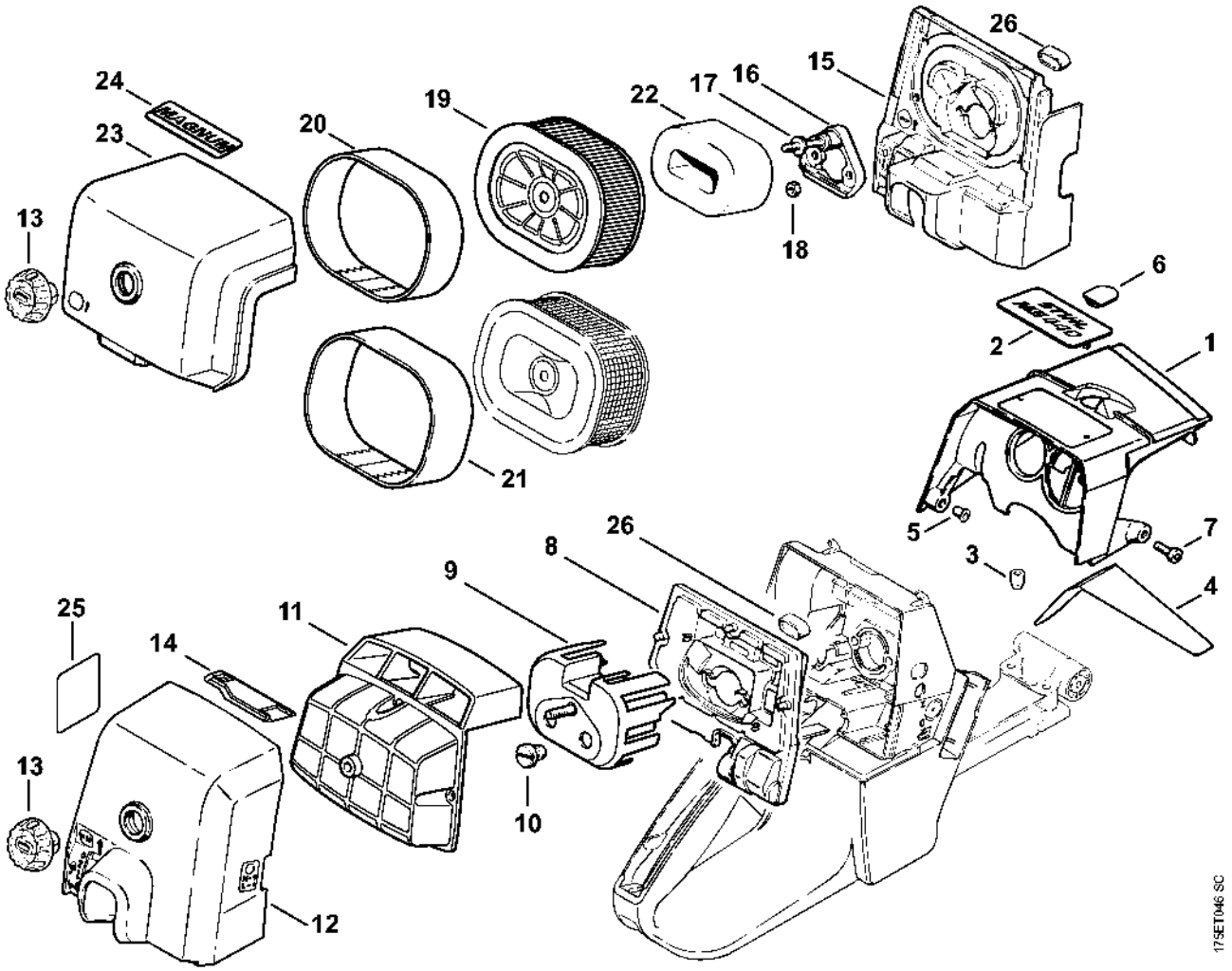

Poignée tubulaire, Lamelle de chauffage

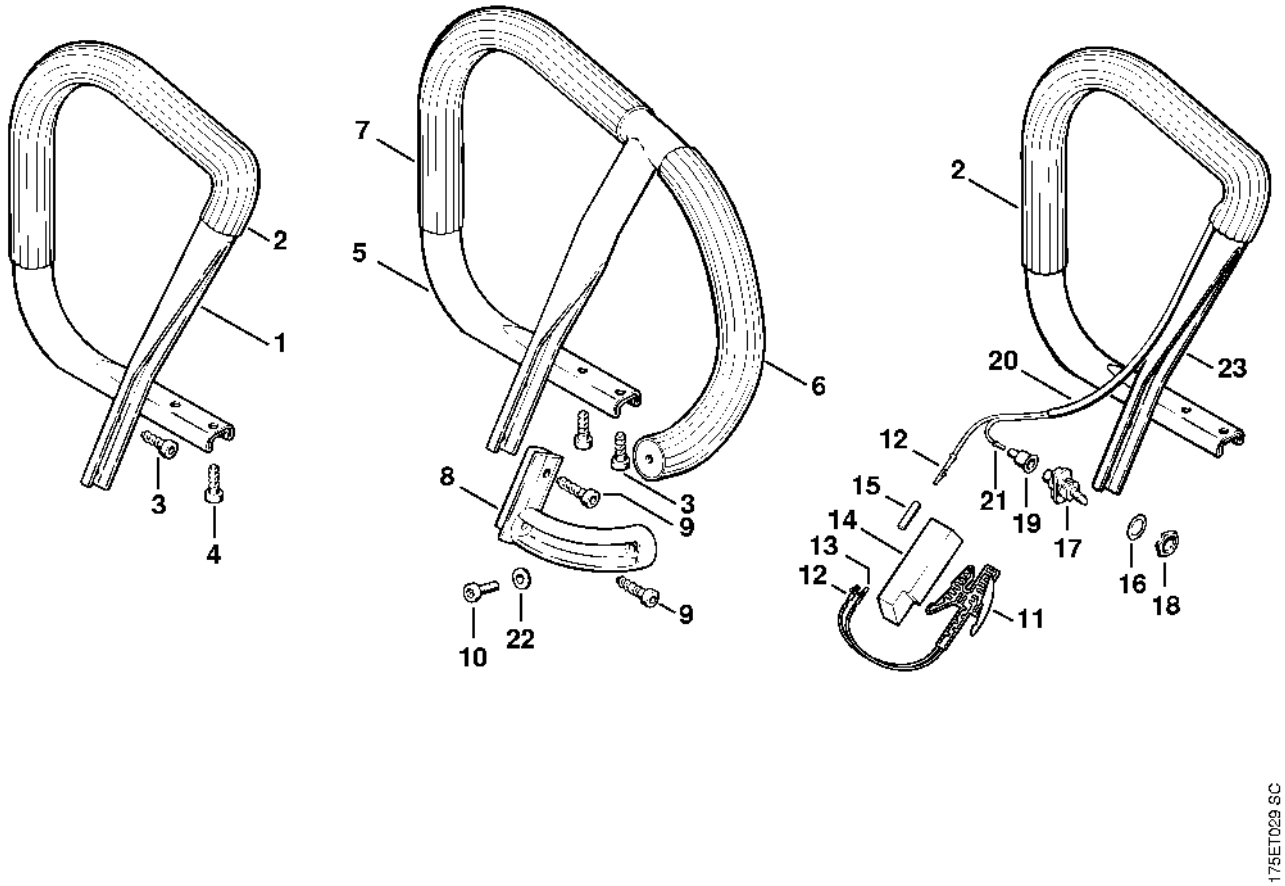

Numéro de machine

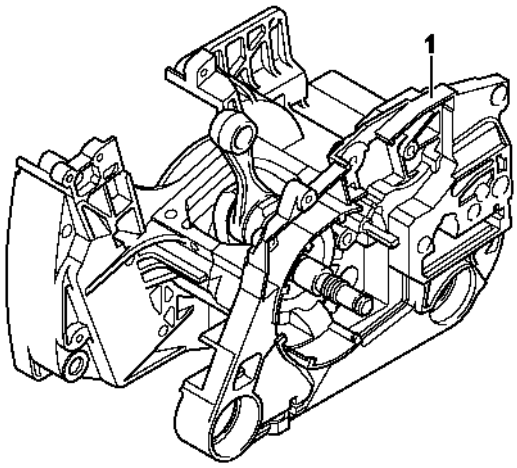

176ET044 SC