Stihl
MS 382

Rozkres je dokumentace výrobce (© příslušný výrobce) a slouží k identifikaci dílů. Pro výběr dílu se vždy řiďte katalogovým číslem.

Carter de vilebrequin

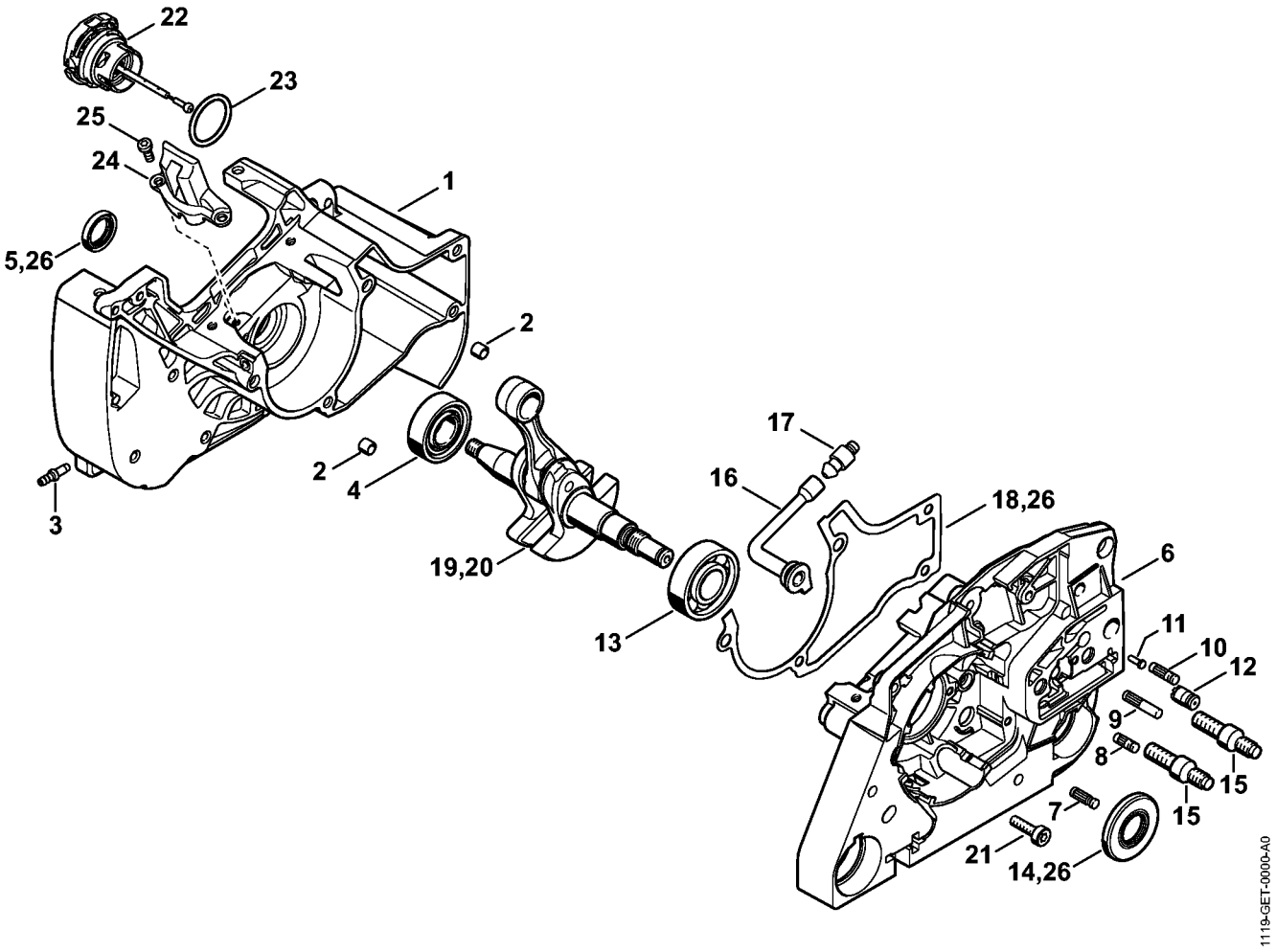

Cylindre, Silencieux

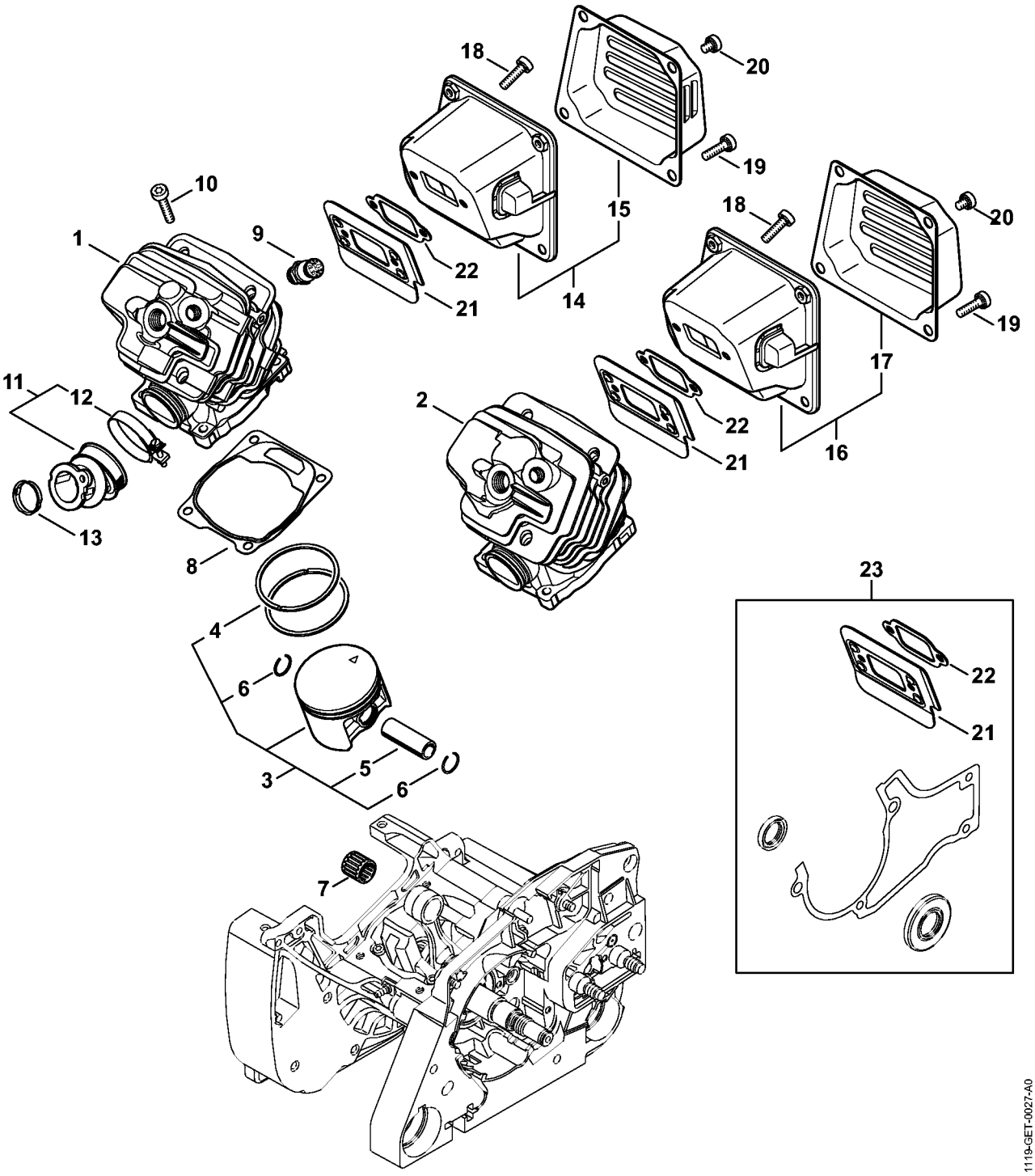

Pompe à huile, Embrayage

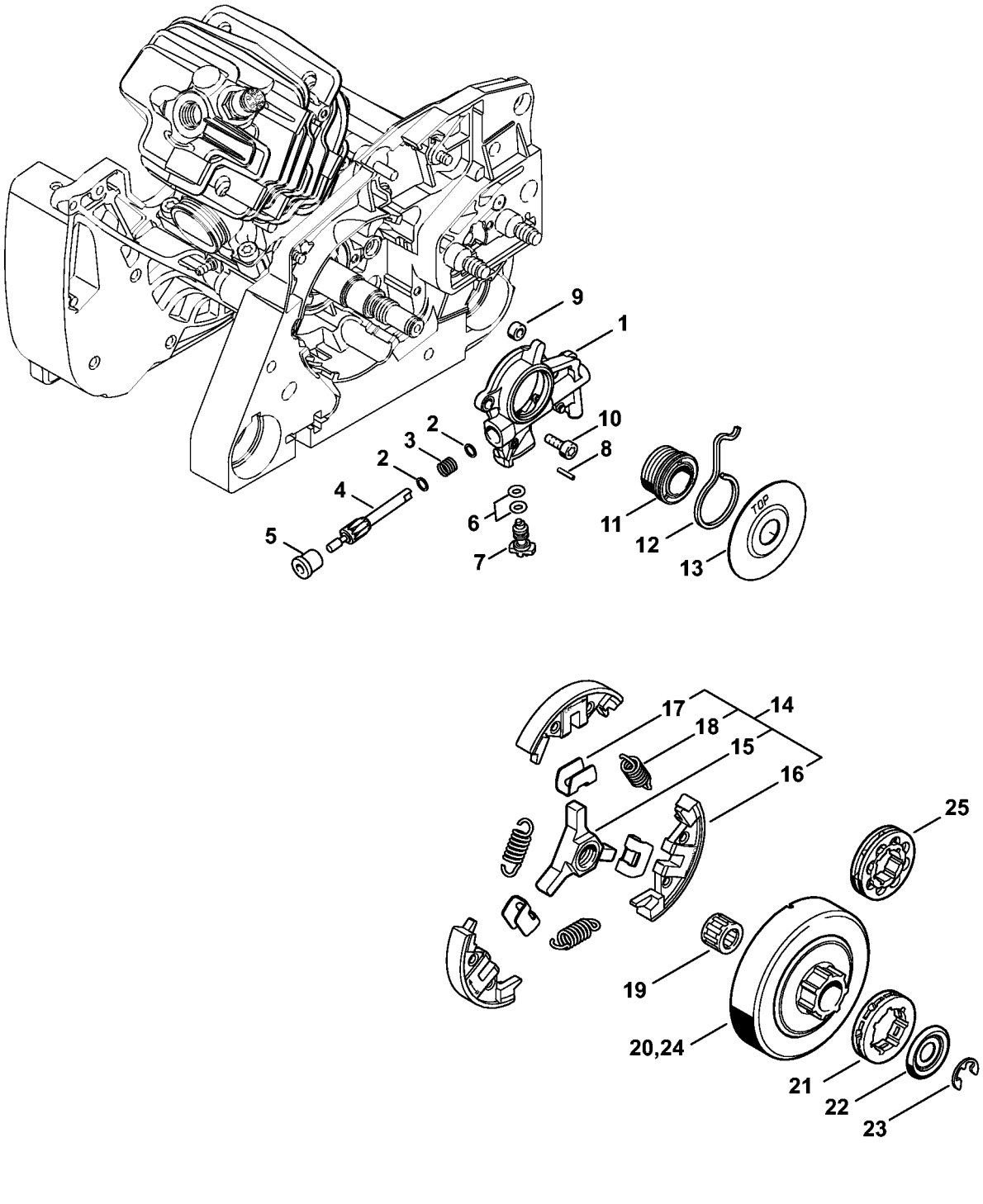

Frein de chaîne

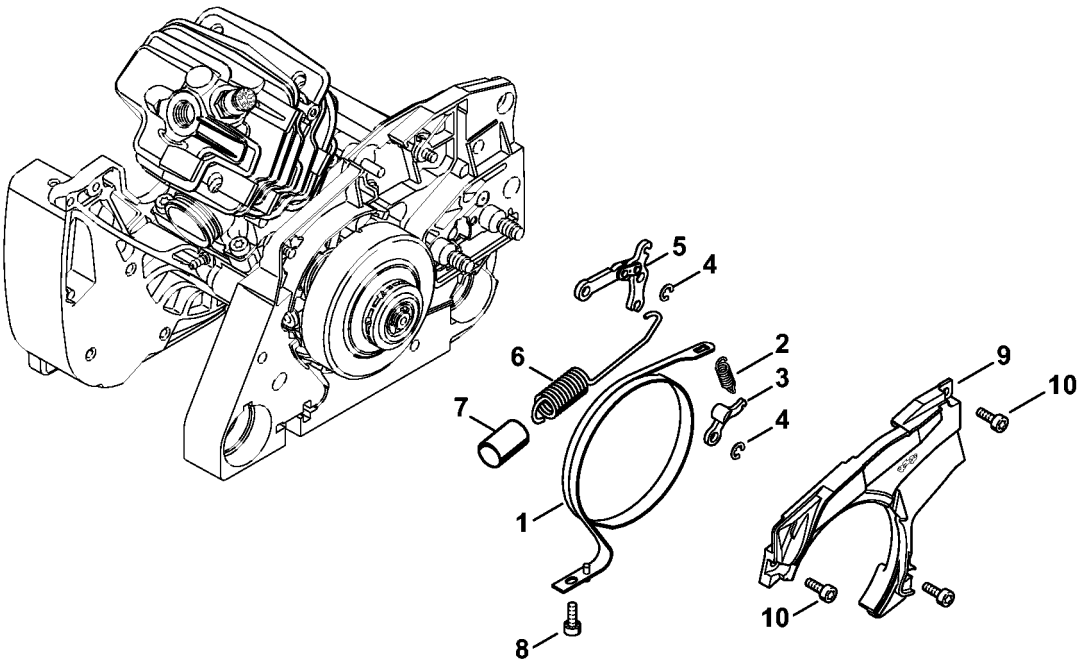

1119-GET-0003-A0

Tendeur de chaîne, Couvercle de pignon

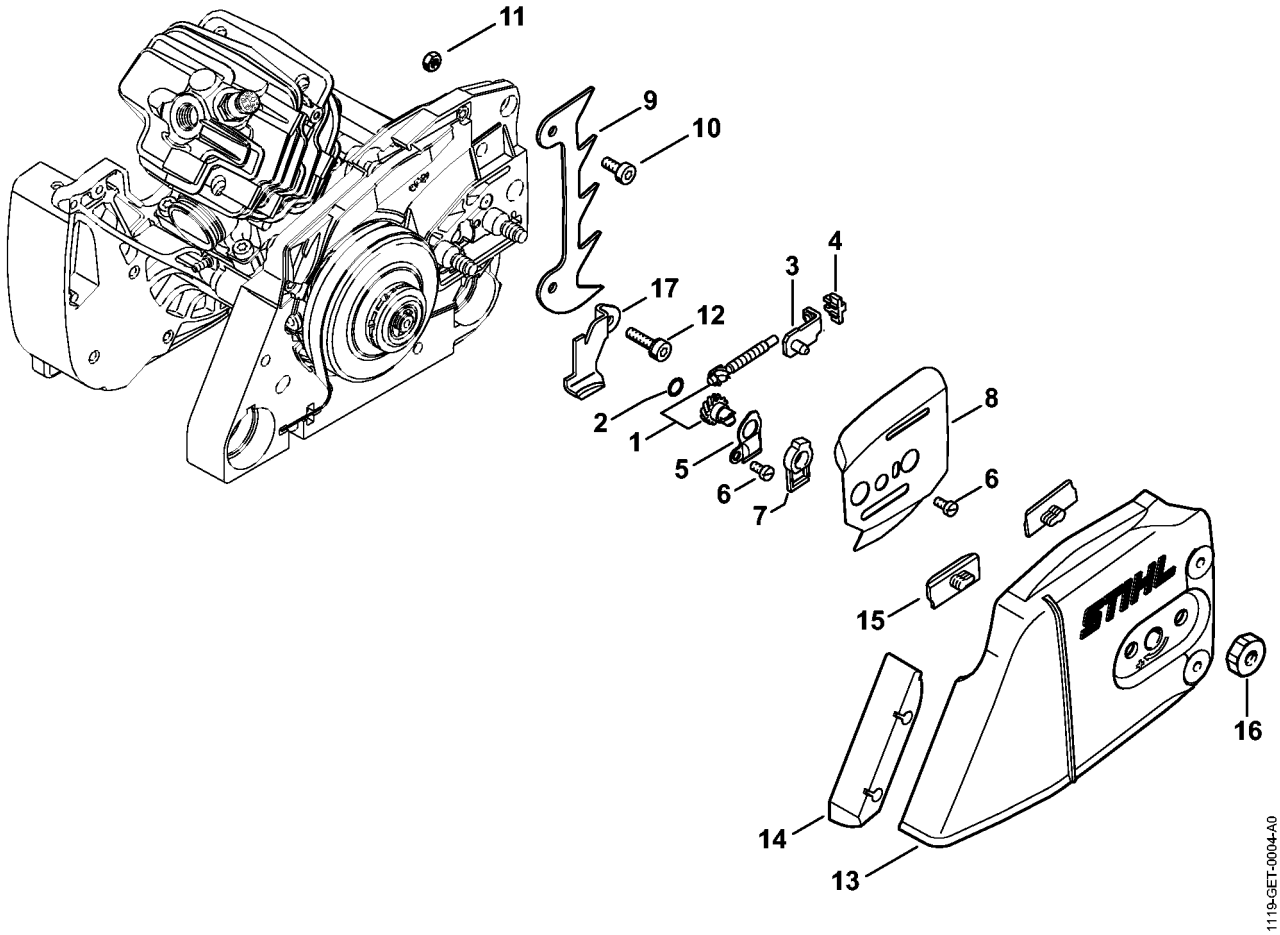

Dispositif d'allumage

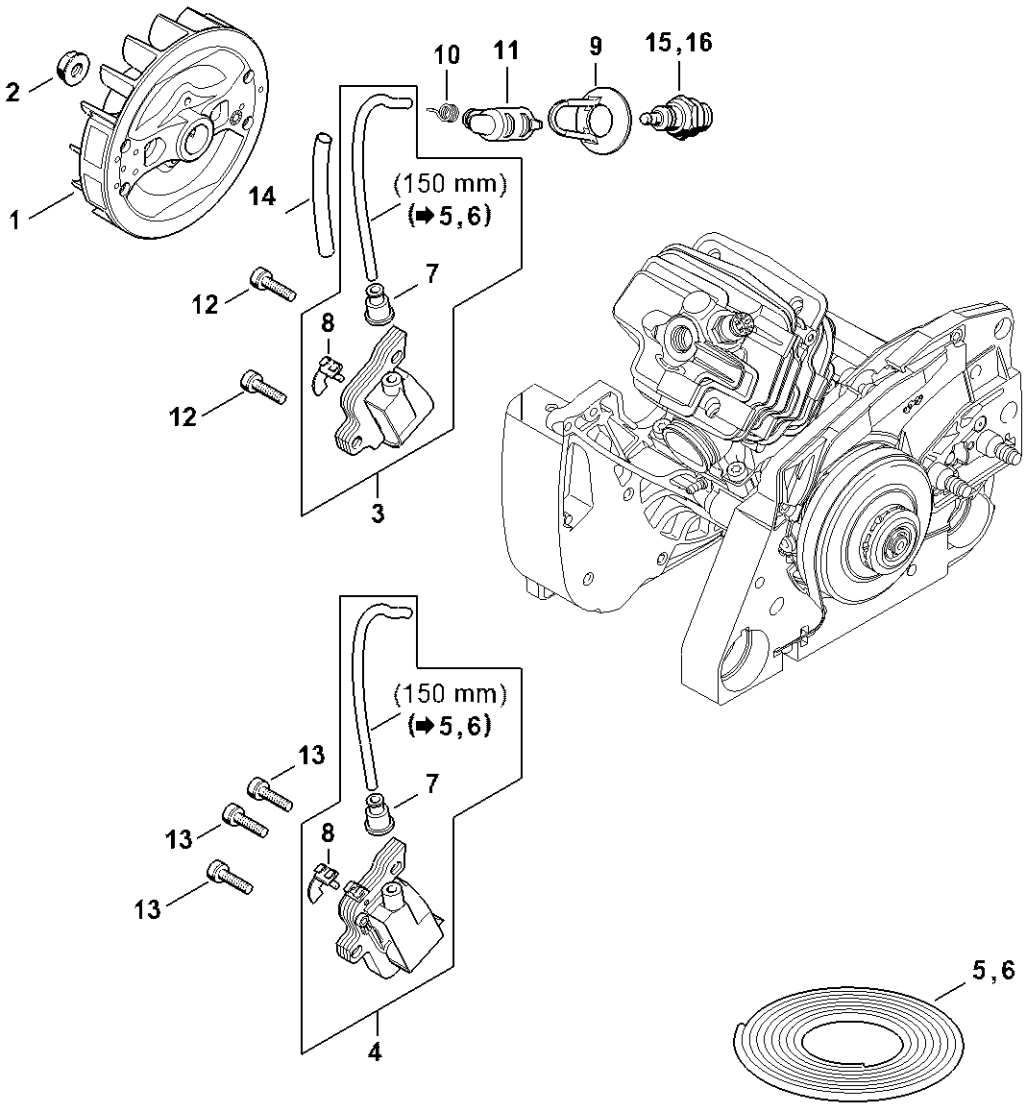

1119-GET-0005-A2

Dispositif de lancement, Protège-main

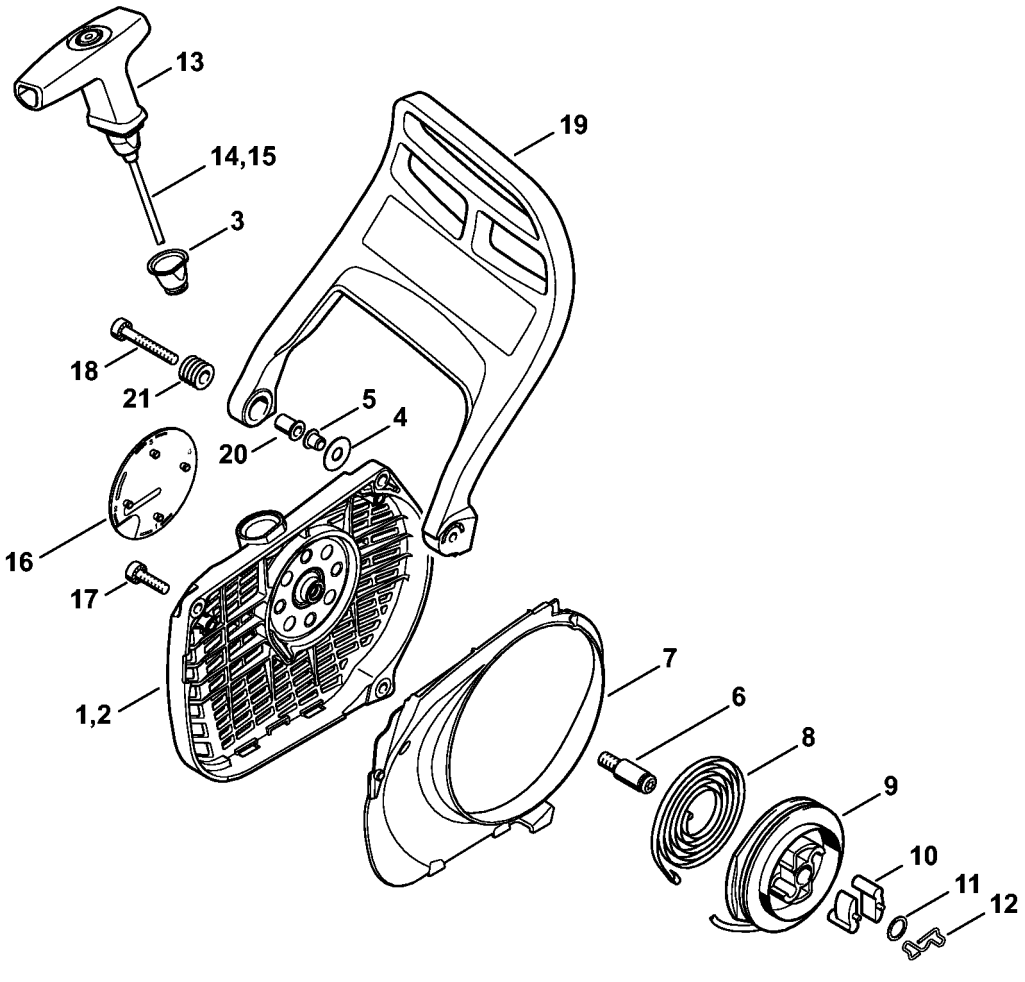

Carter de réservoir, Commande des gaz

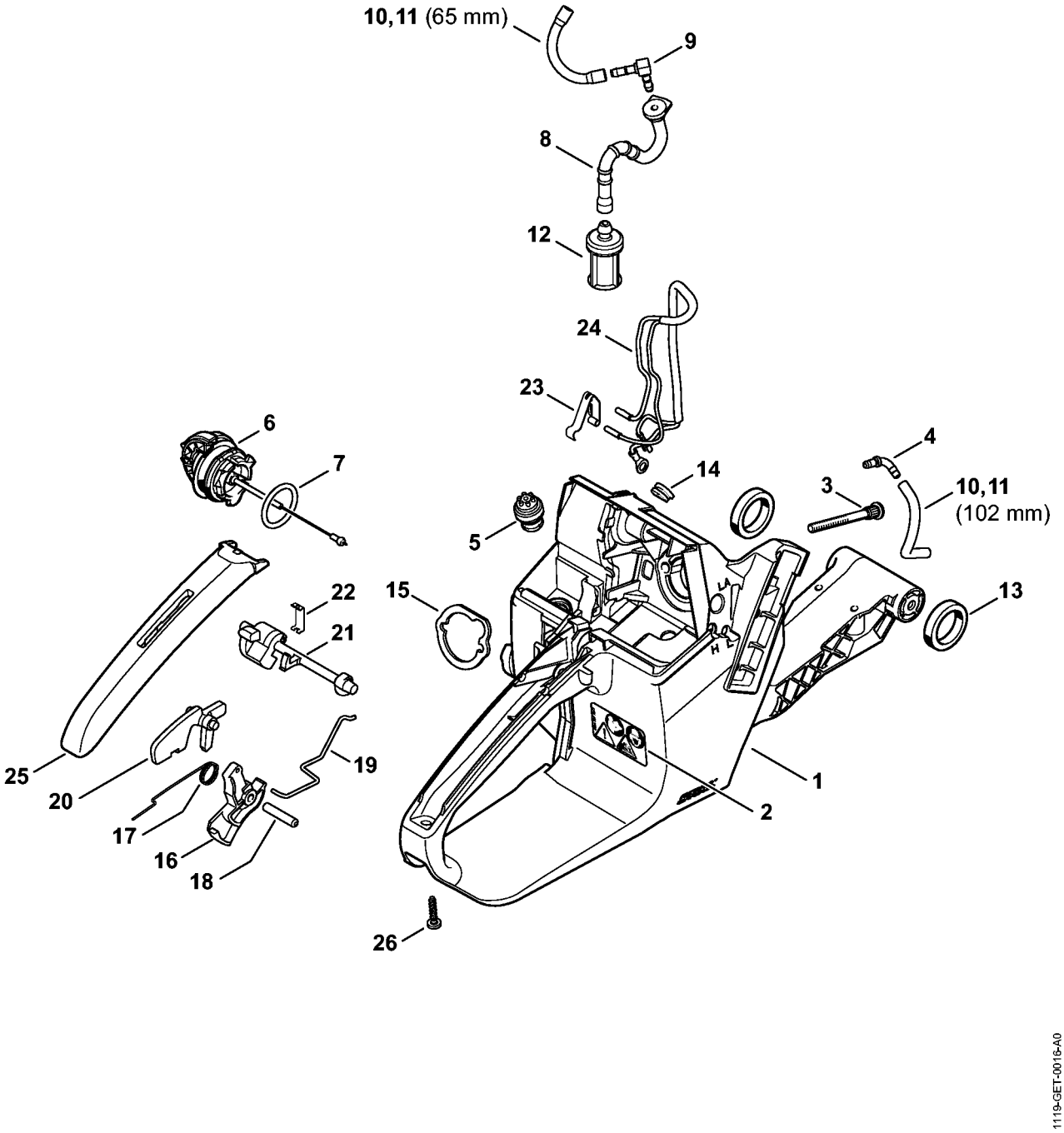

Filtre à air, Couvercle de carter de carburateur

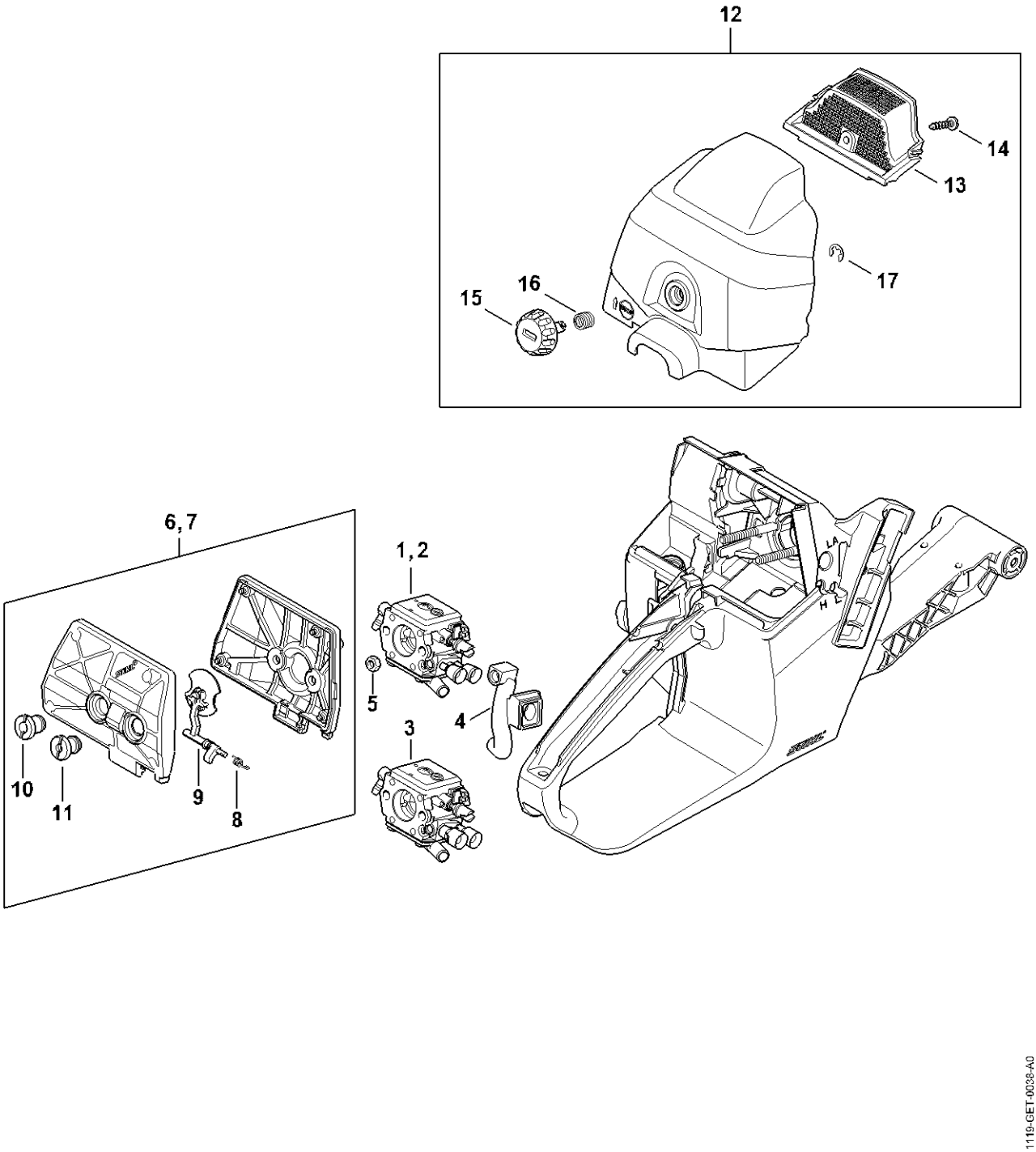

Carburateur 1119/15, 1119/13, 1119/12, 1119/10

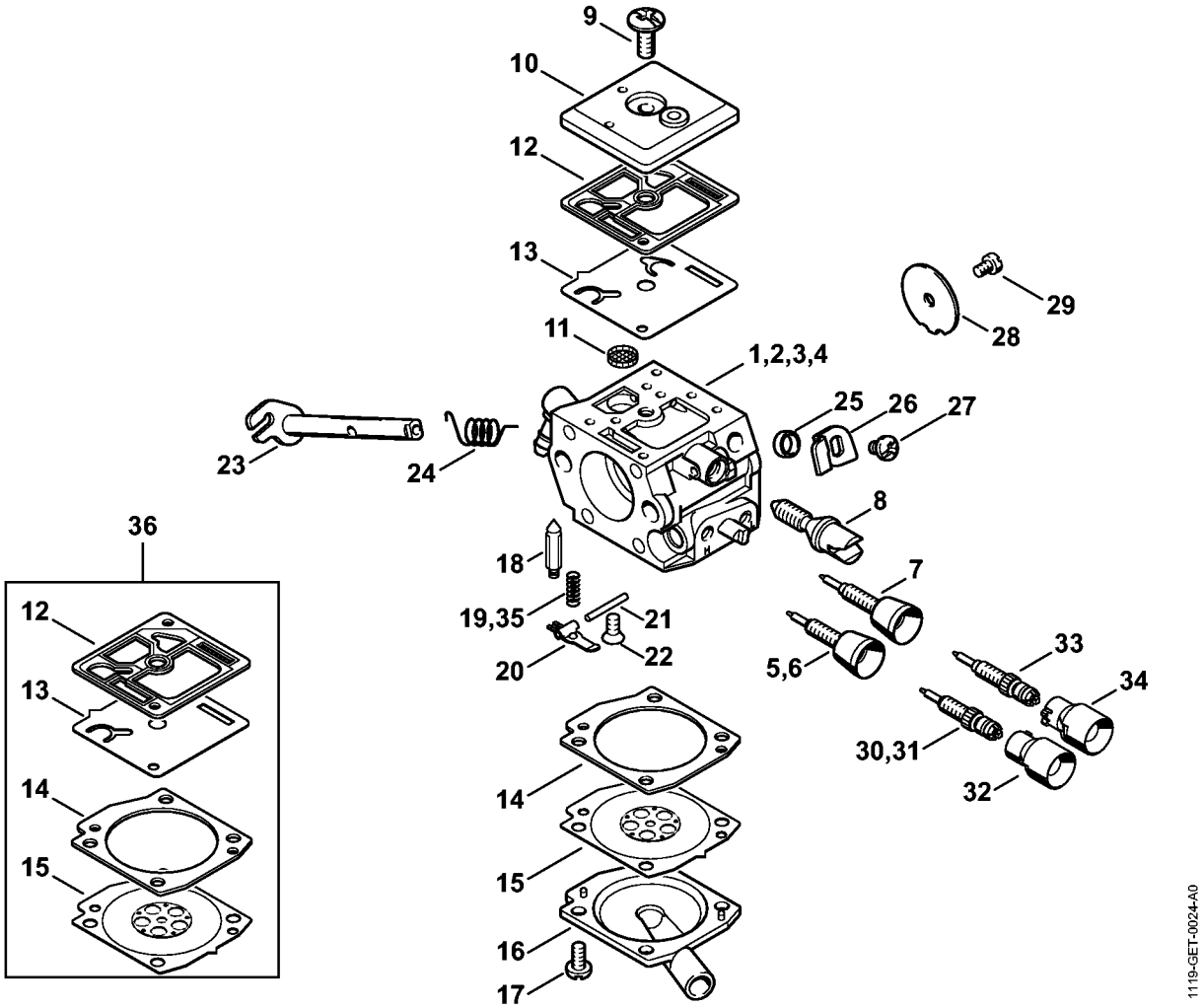

Système AV, Capot

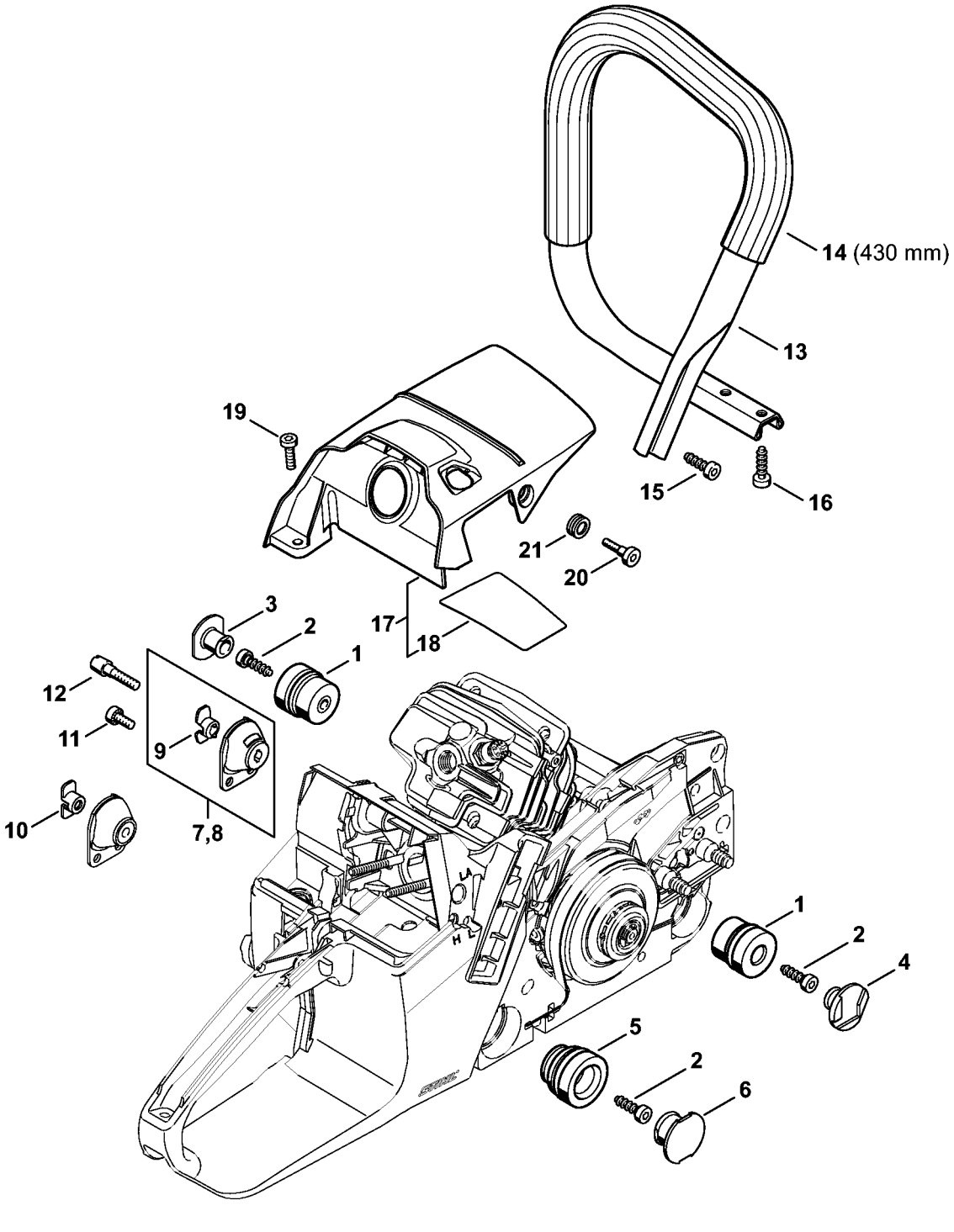

Numéro de machine

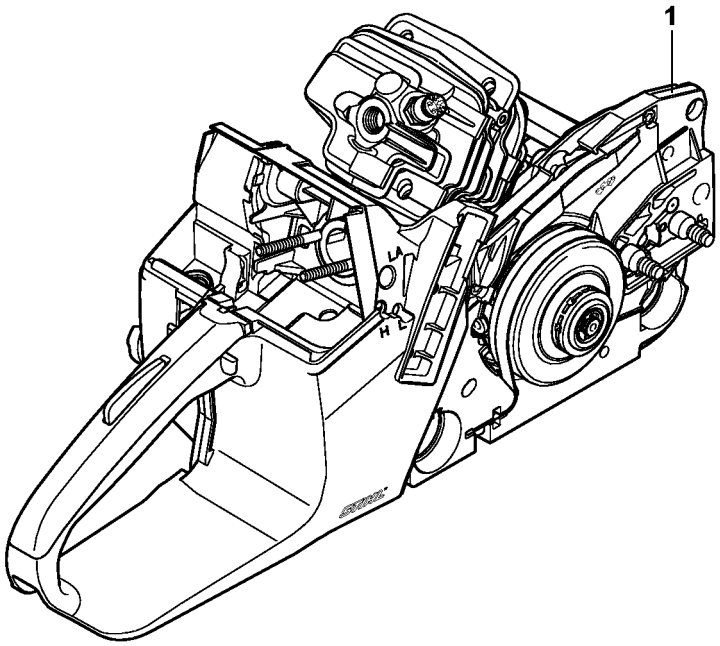

1119-GET-0011-A0