Stihl

MS 362 C-M VW

Rozkres je dokumentace výrobce (© příslušný výrobce) a slouží k identifikaci dílů. Pro výběr dílu se vždy řiďte katalogovým číslem.

Carter de vilebrequin

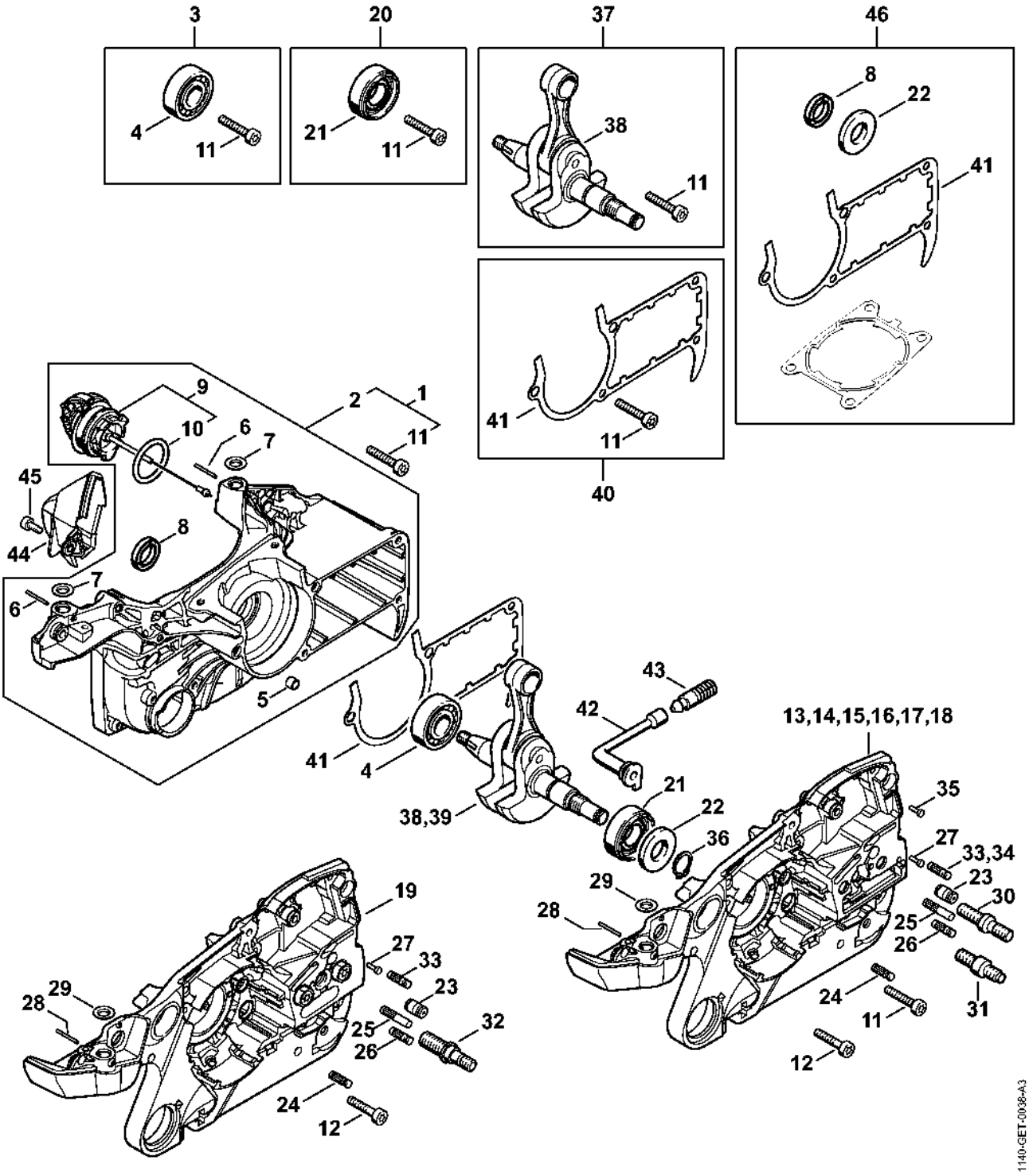

Cylindre, Silencieux

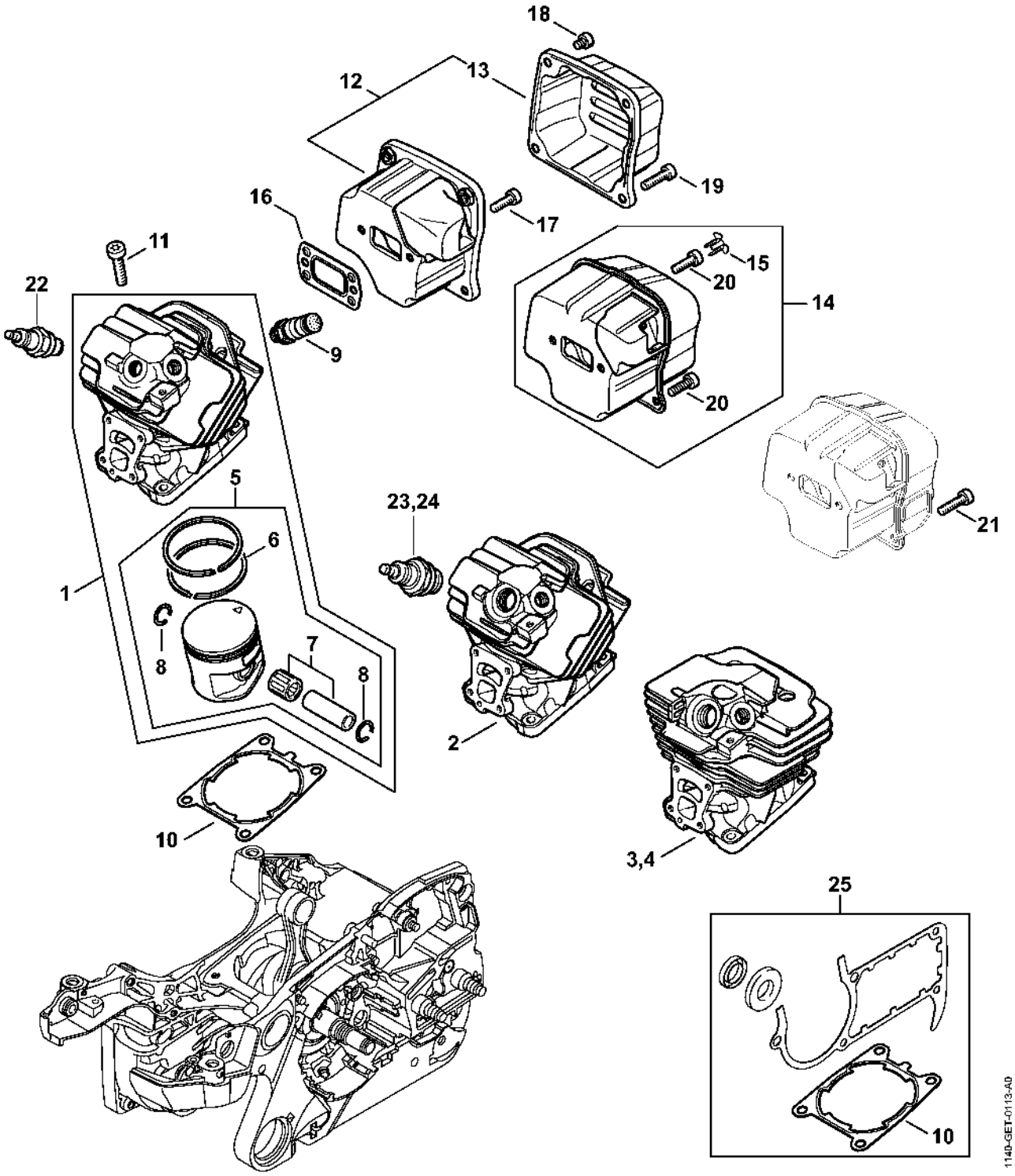

Pompe à huile, Embrayage

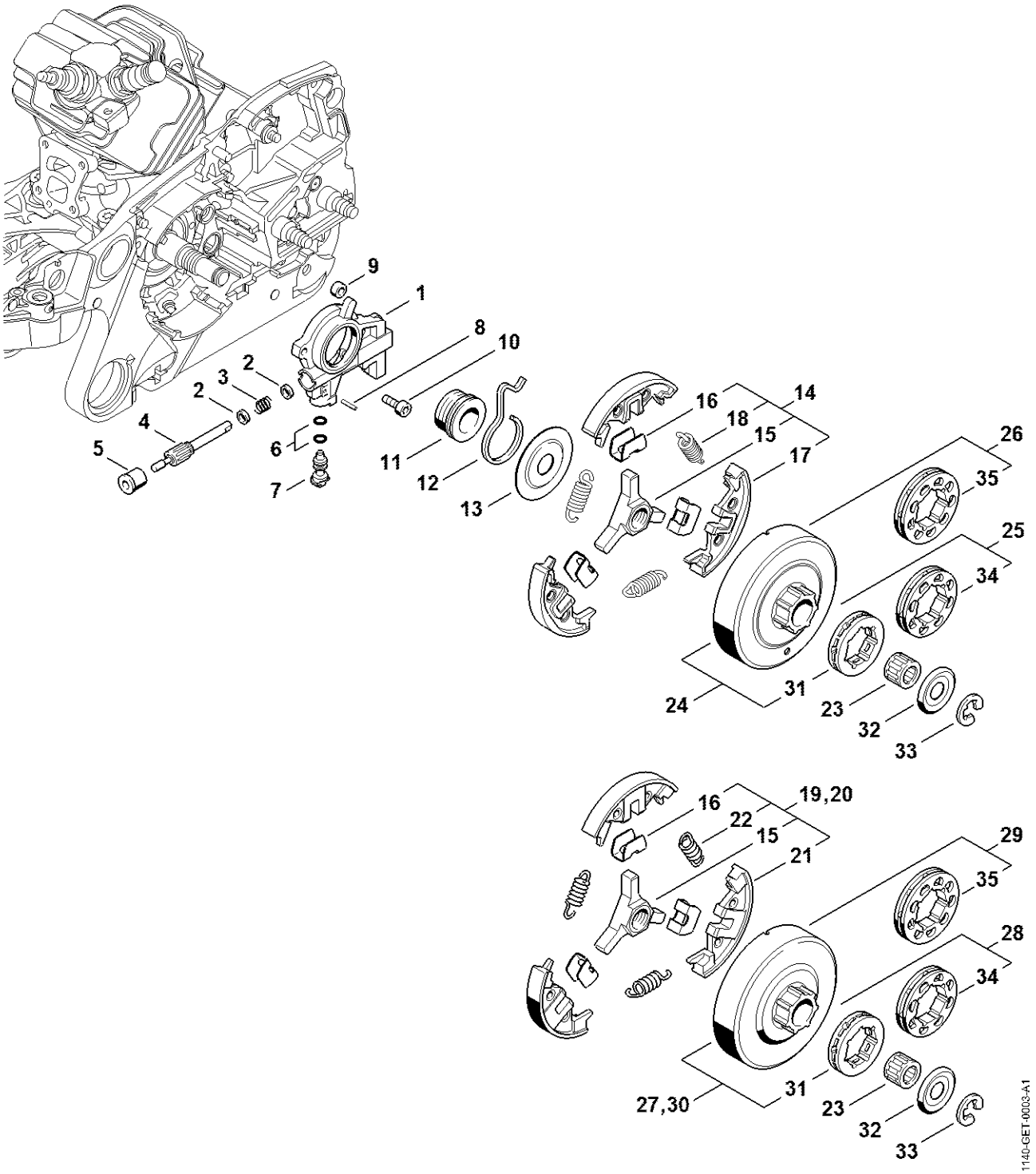

Frein de chaîne

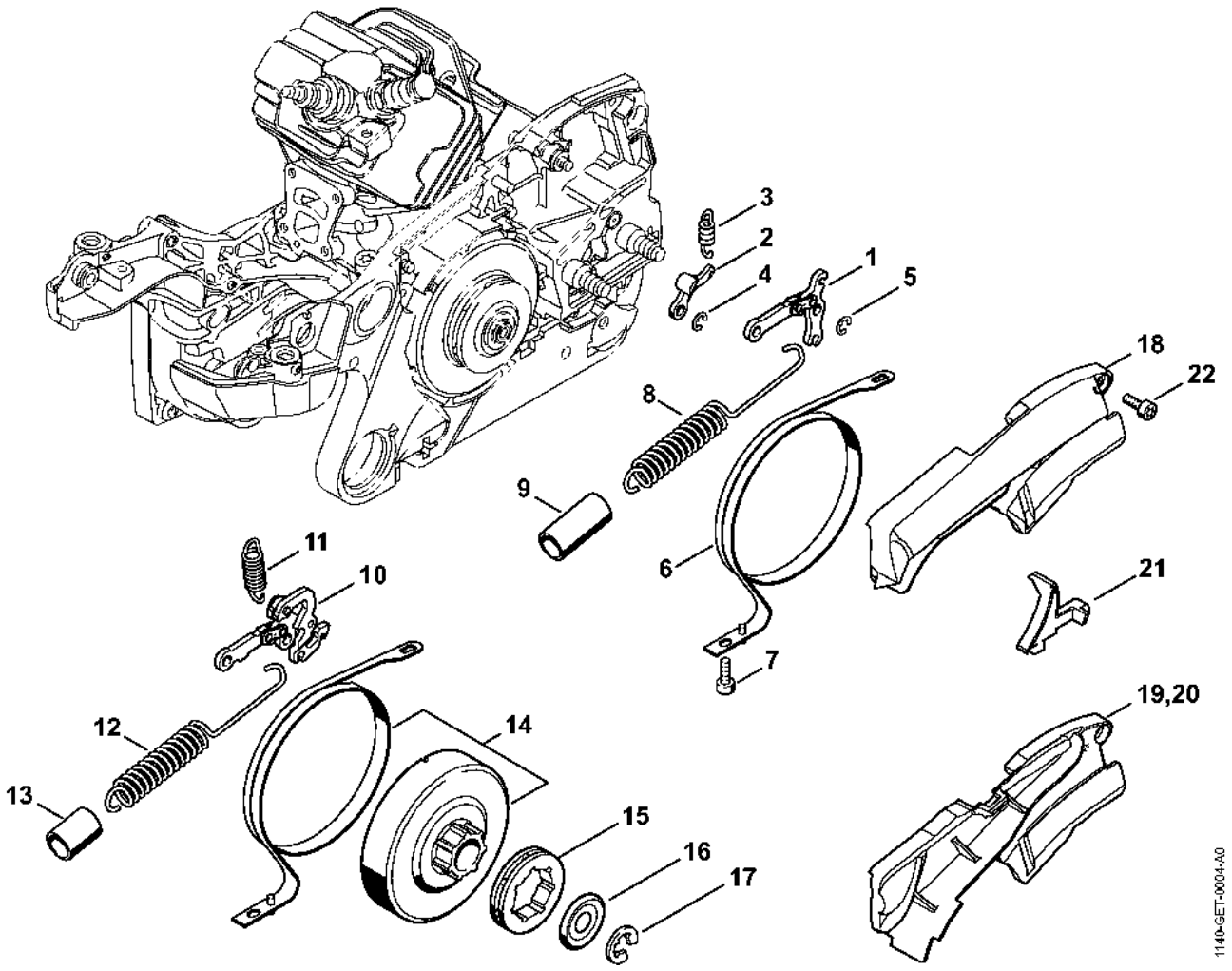

Tendeur de chaîne, Couvercle de pignon

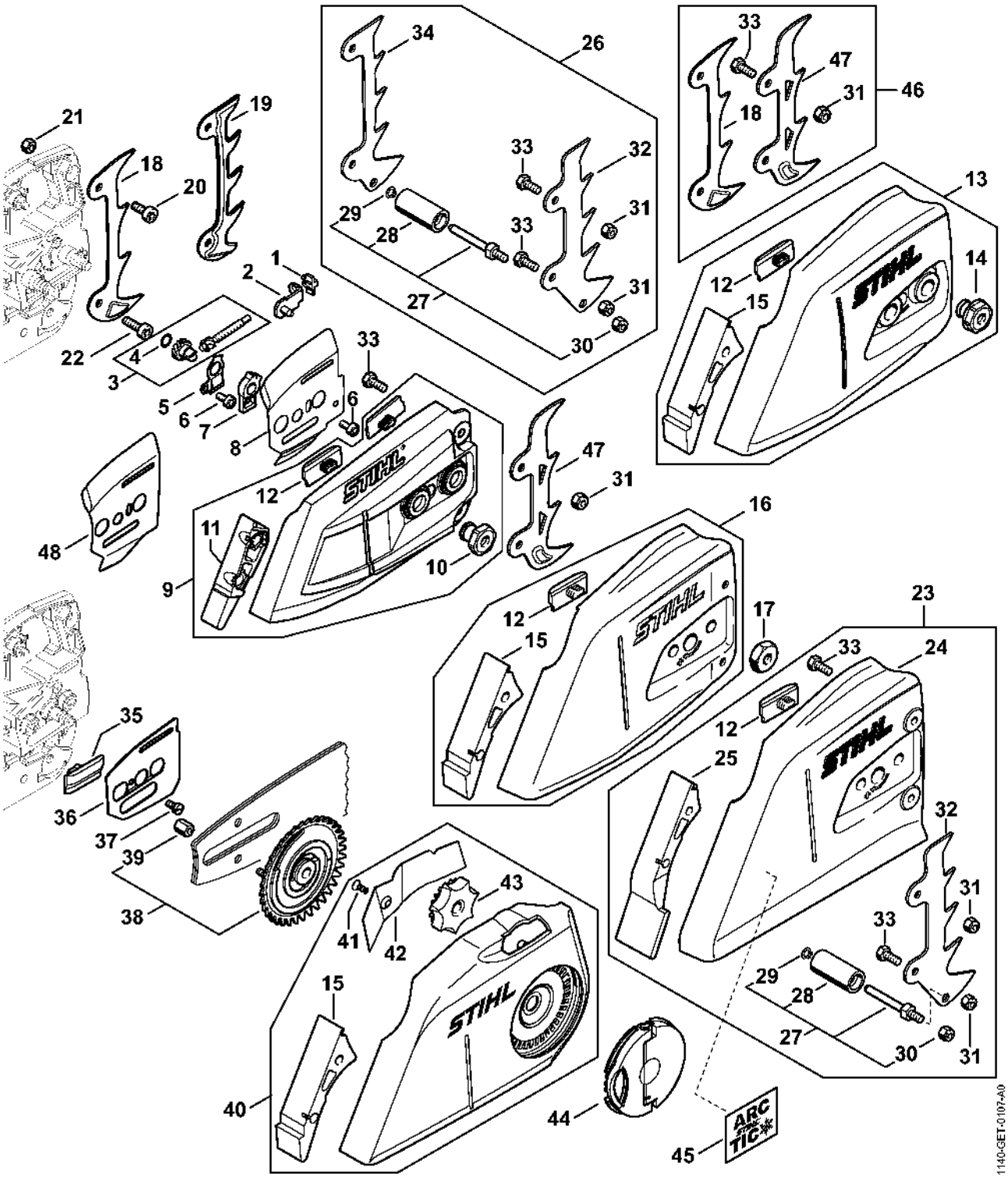

Système d'allumage, volant moteur

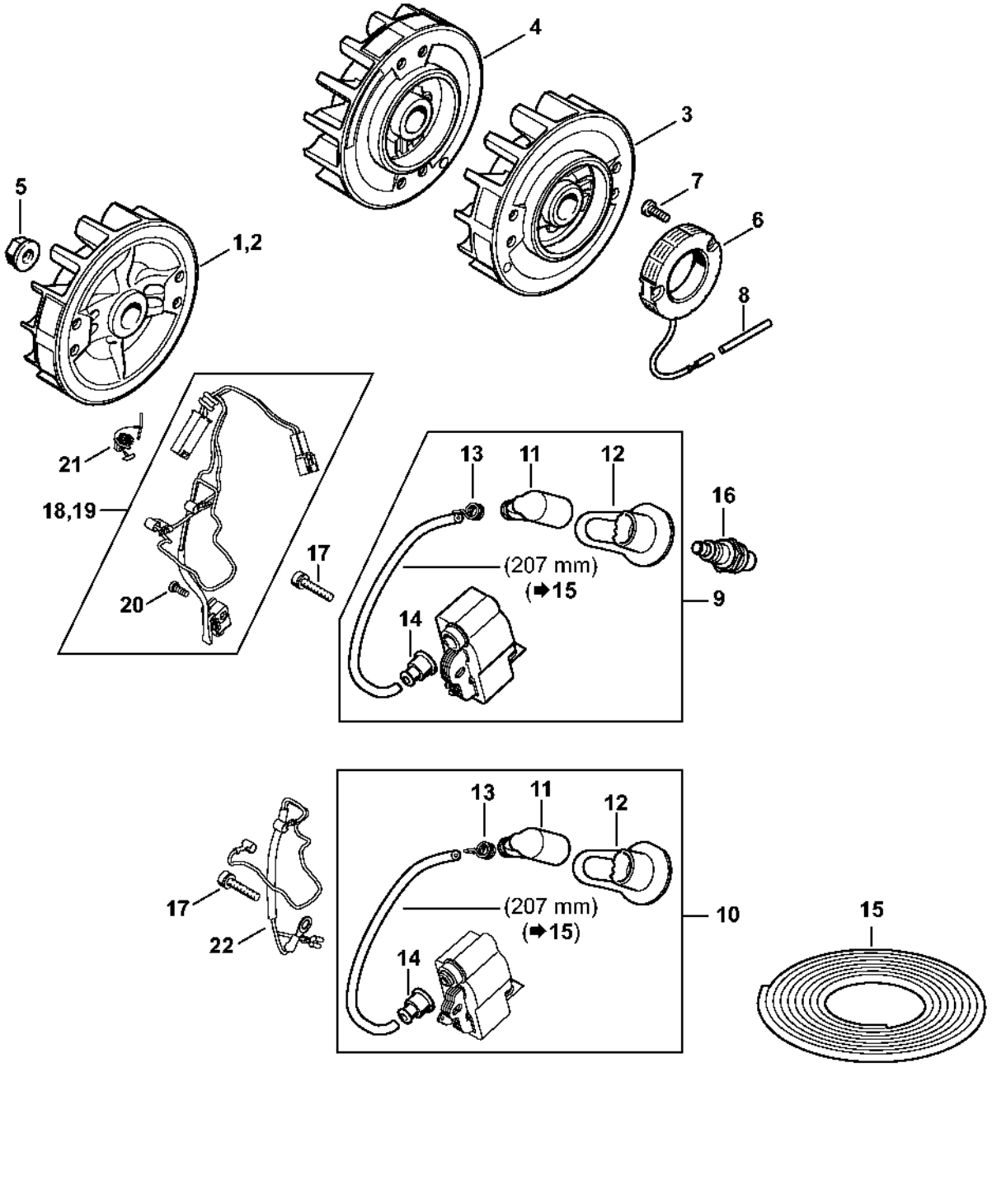

Système d'allumage (14.2017)

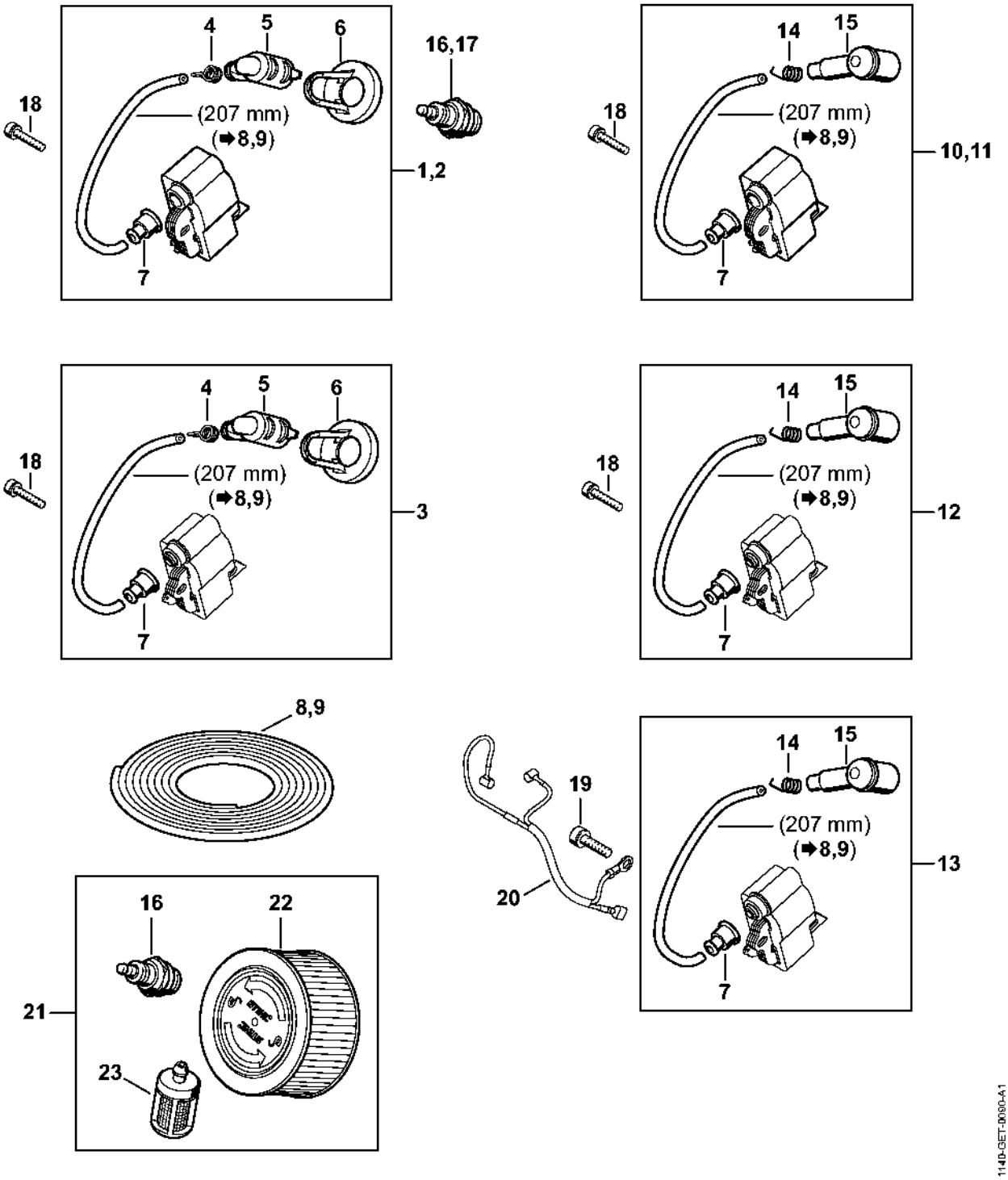

Dispositif de lancement, Protège-main

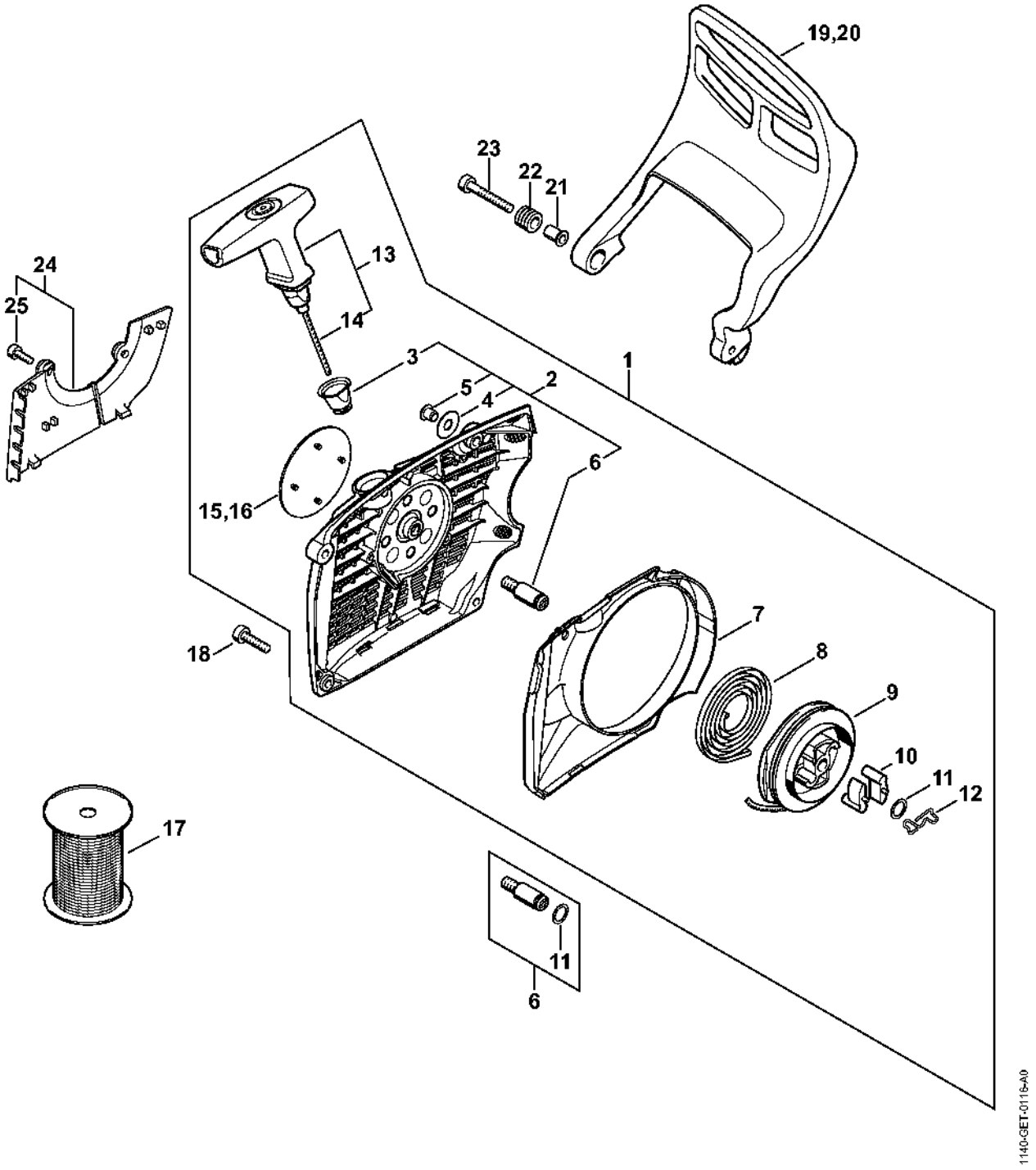

Carter de réservoir

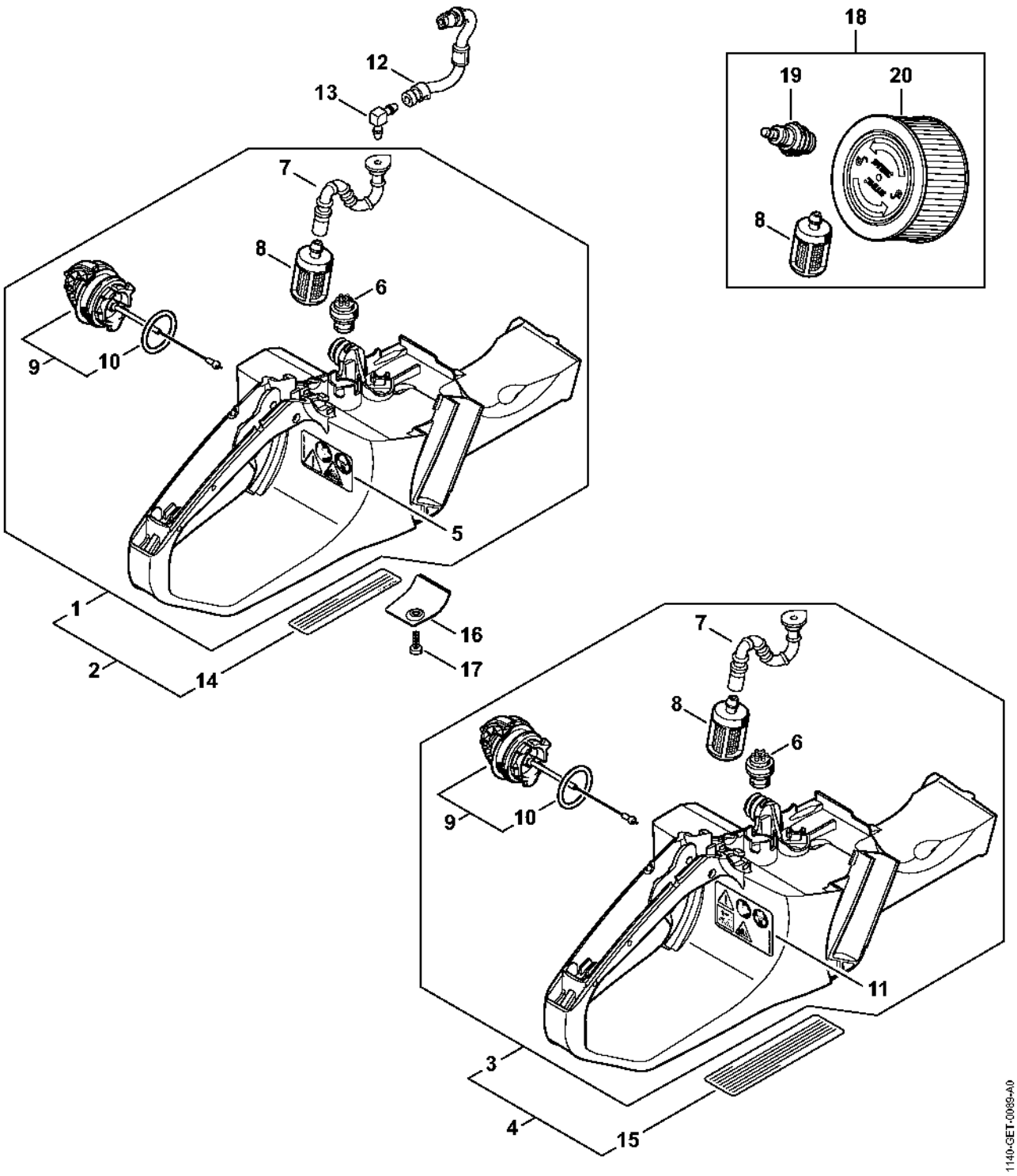

Système AV, Poignée tubulaire

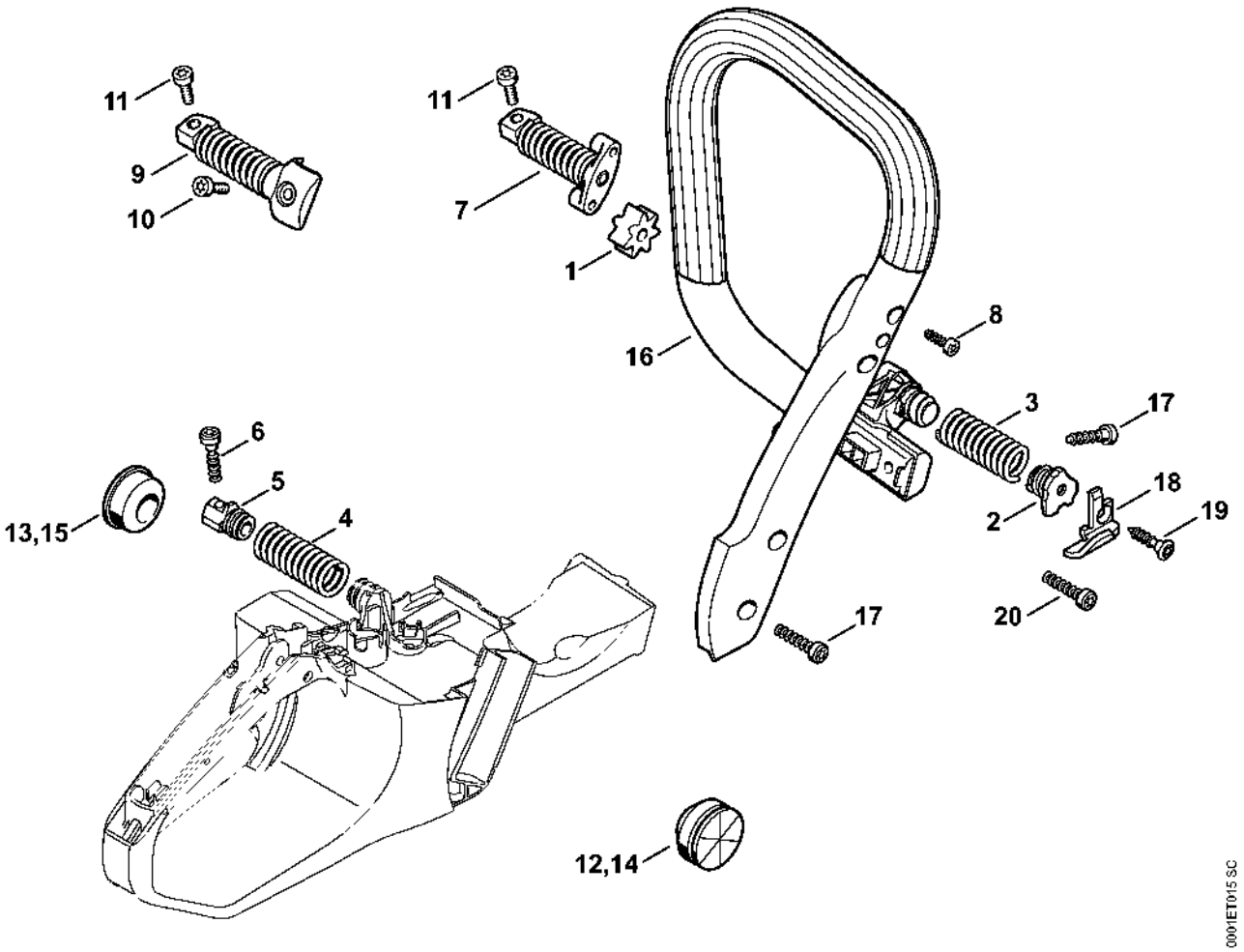

Support de carburateur

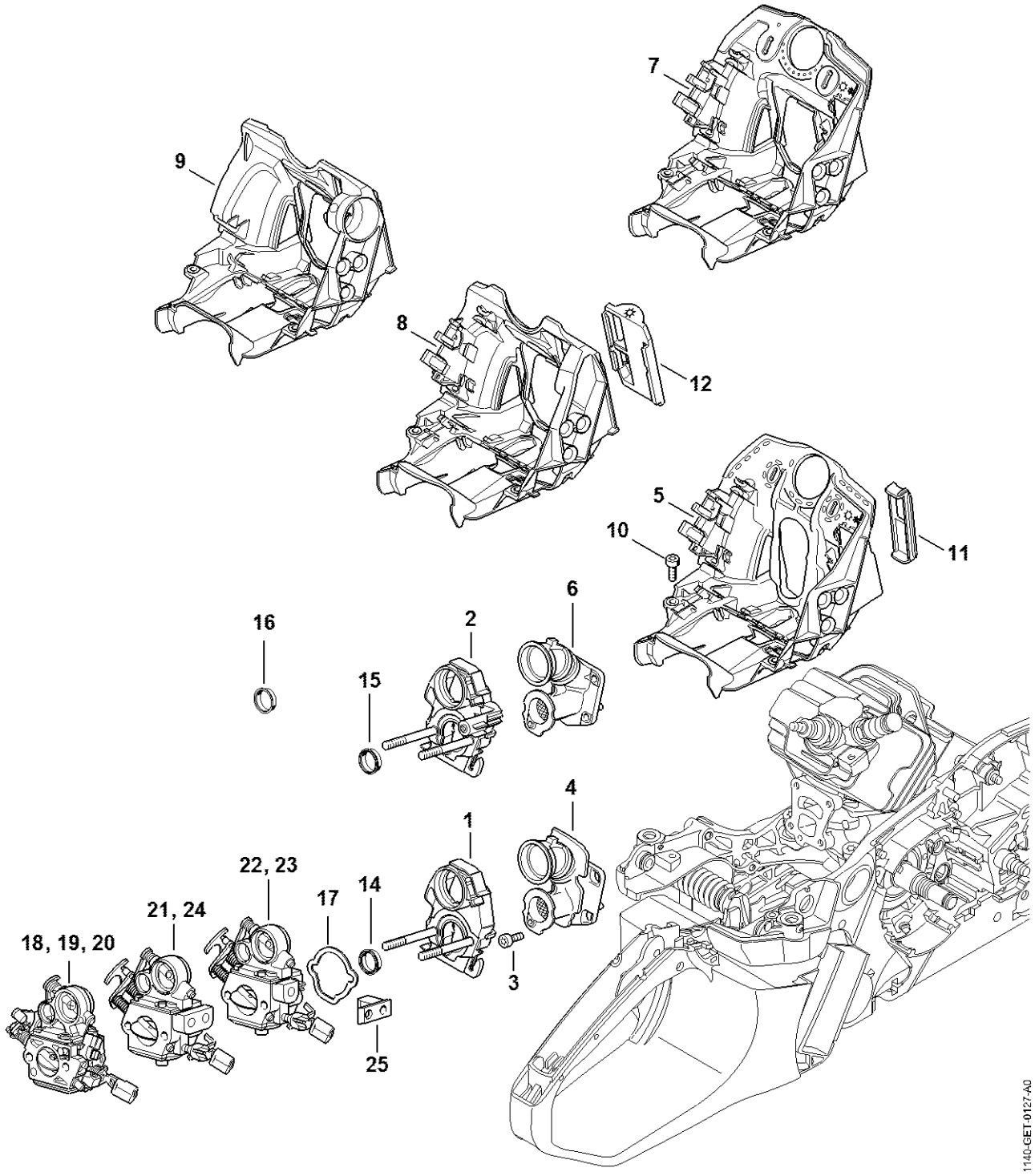

Filtre à air, Capot

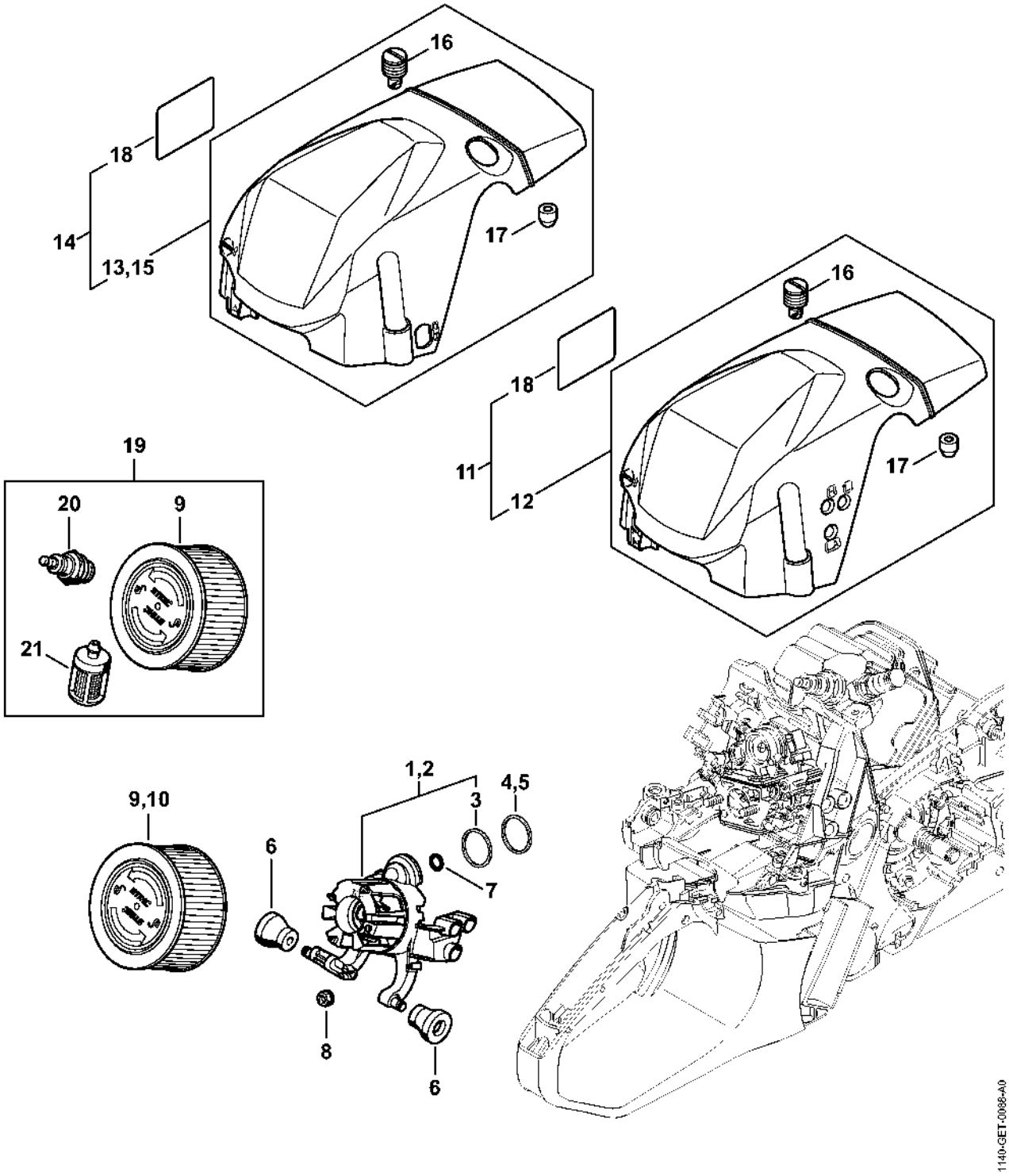

Filtre à air, Capot (27.2015),(26.2015),(18.2013),(28.2012)

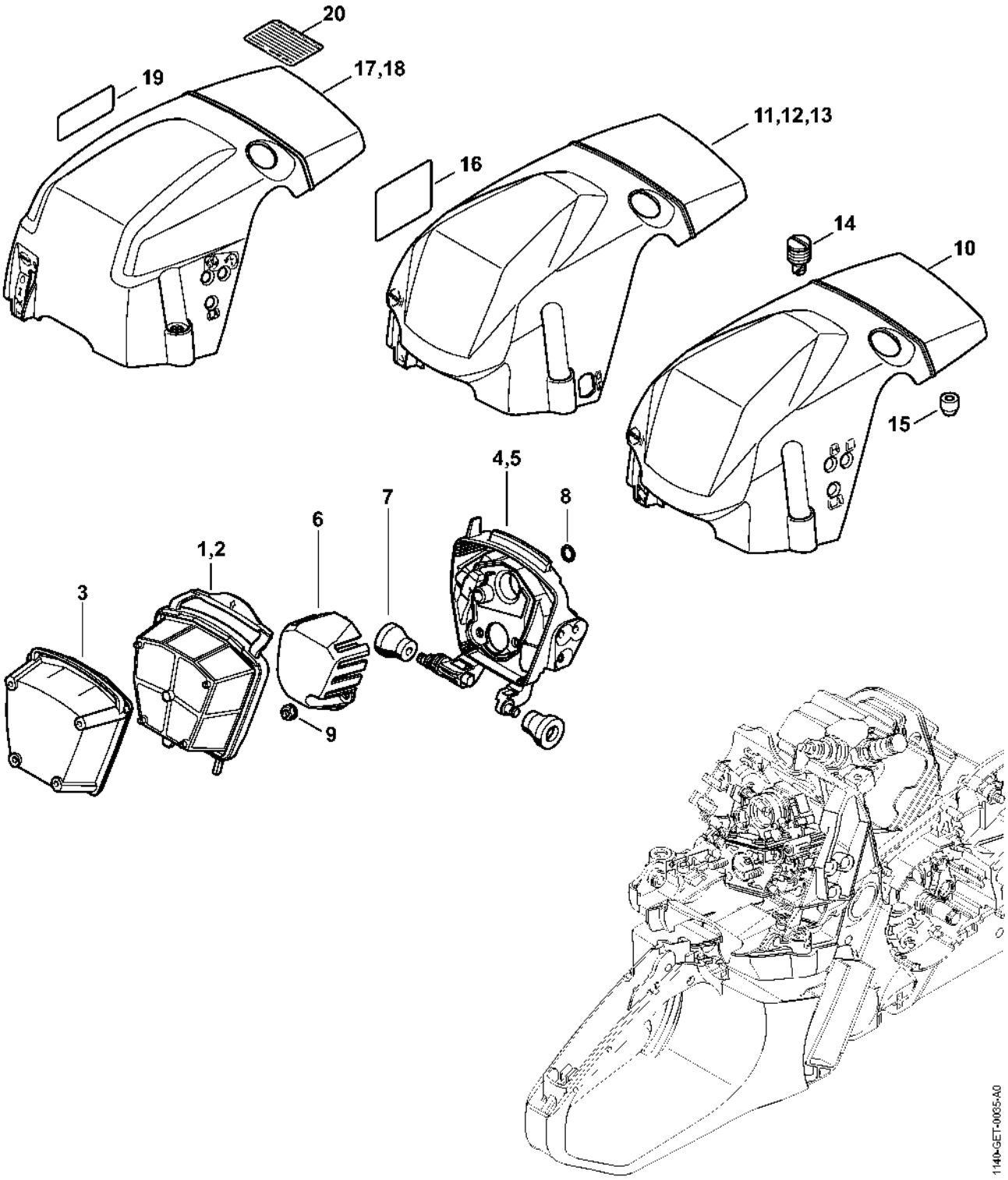

Carburateur 1140/16, 1140/15

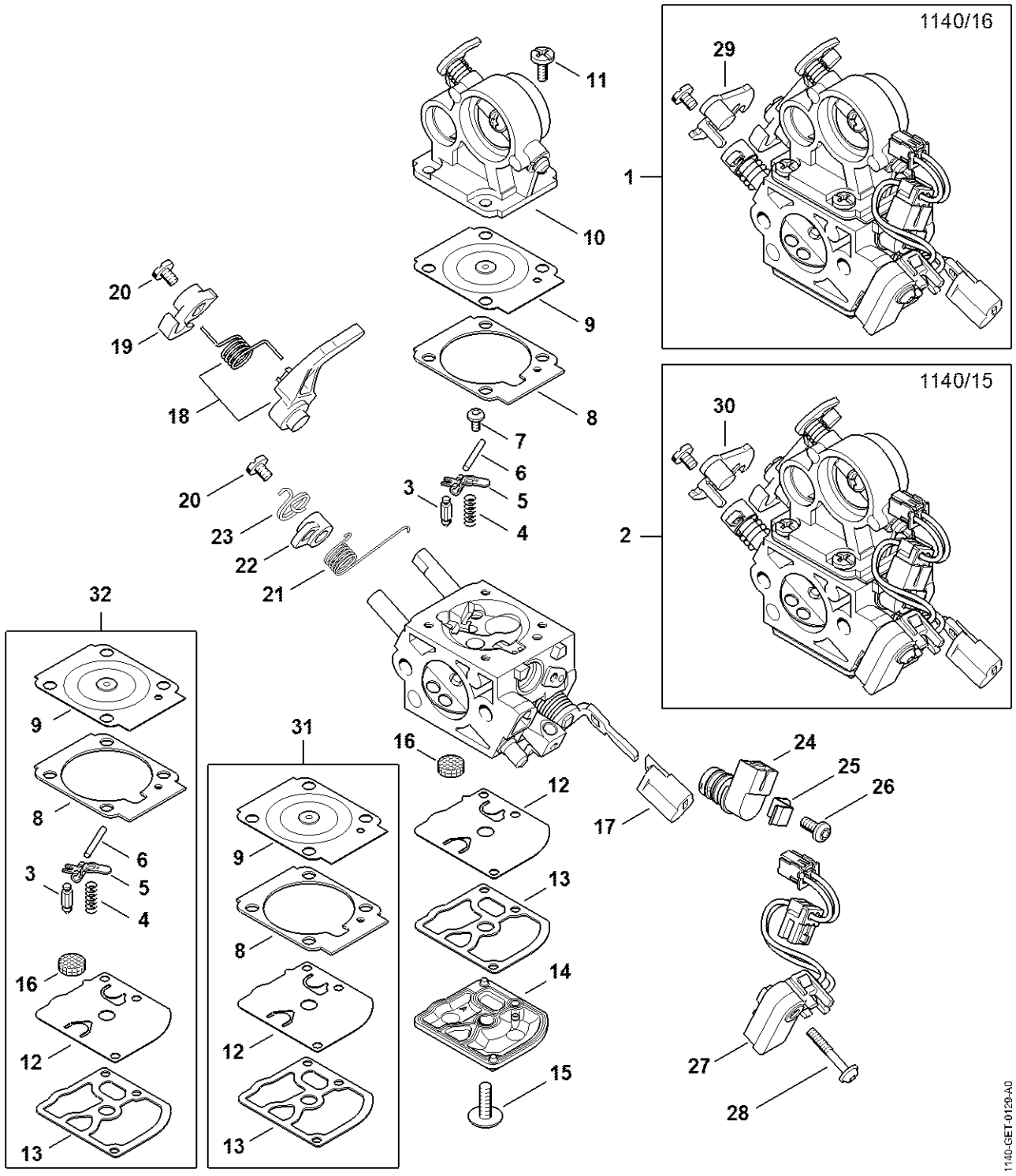

Carburateur C1Q-S235, C1Q-100357 (14.2017)

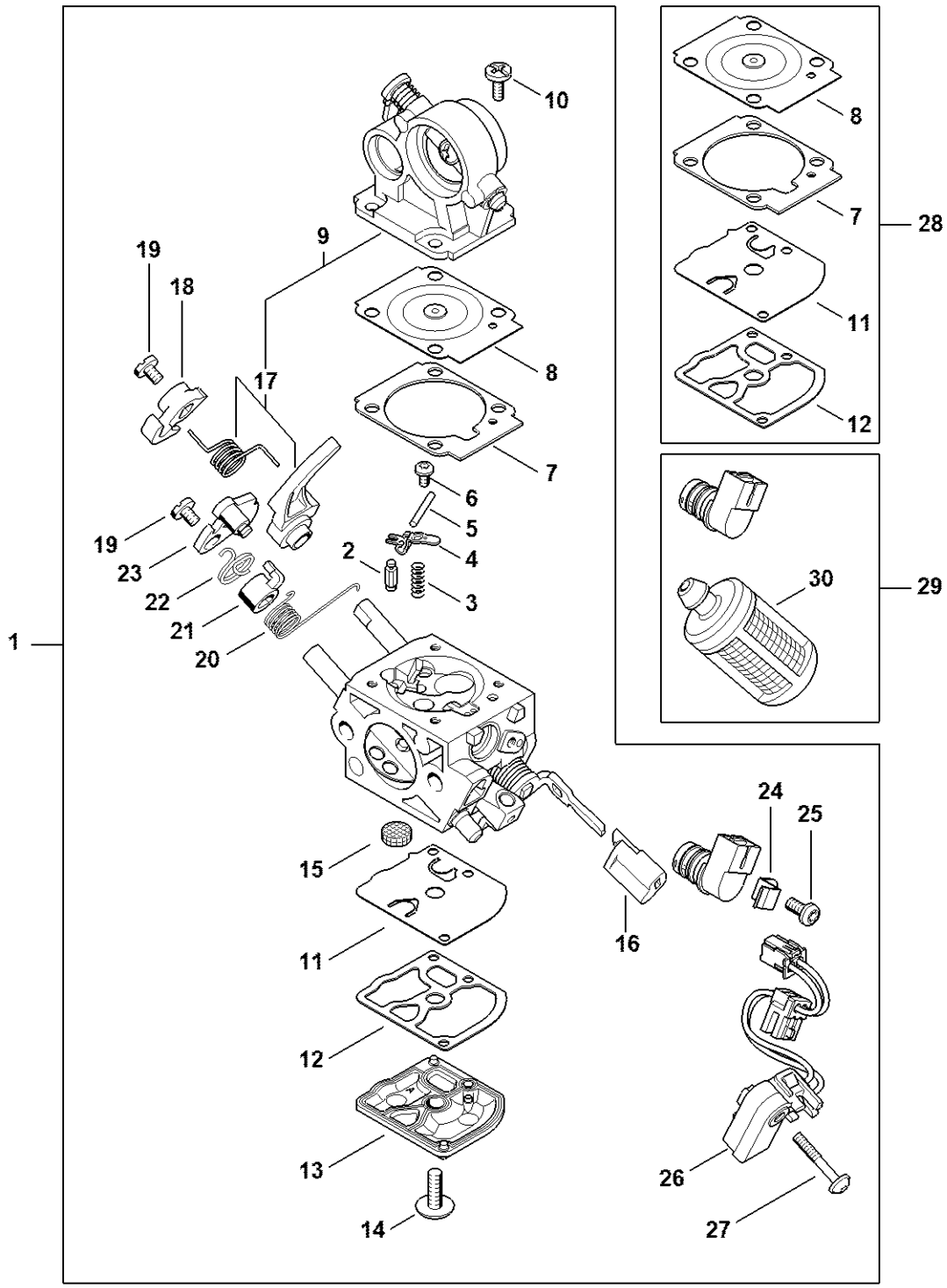

Commande des gaz

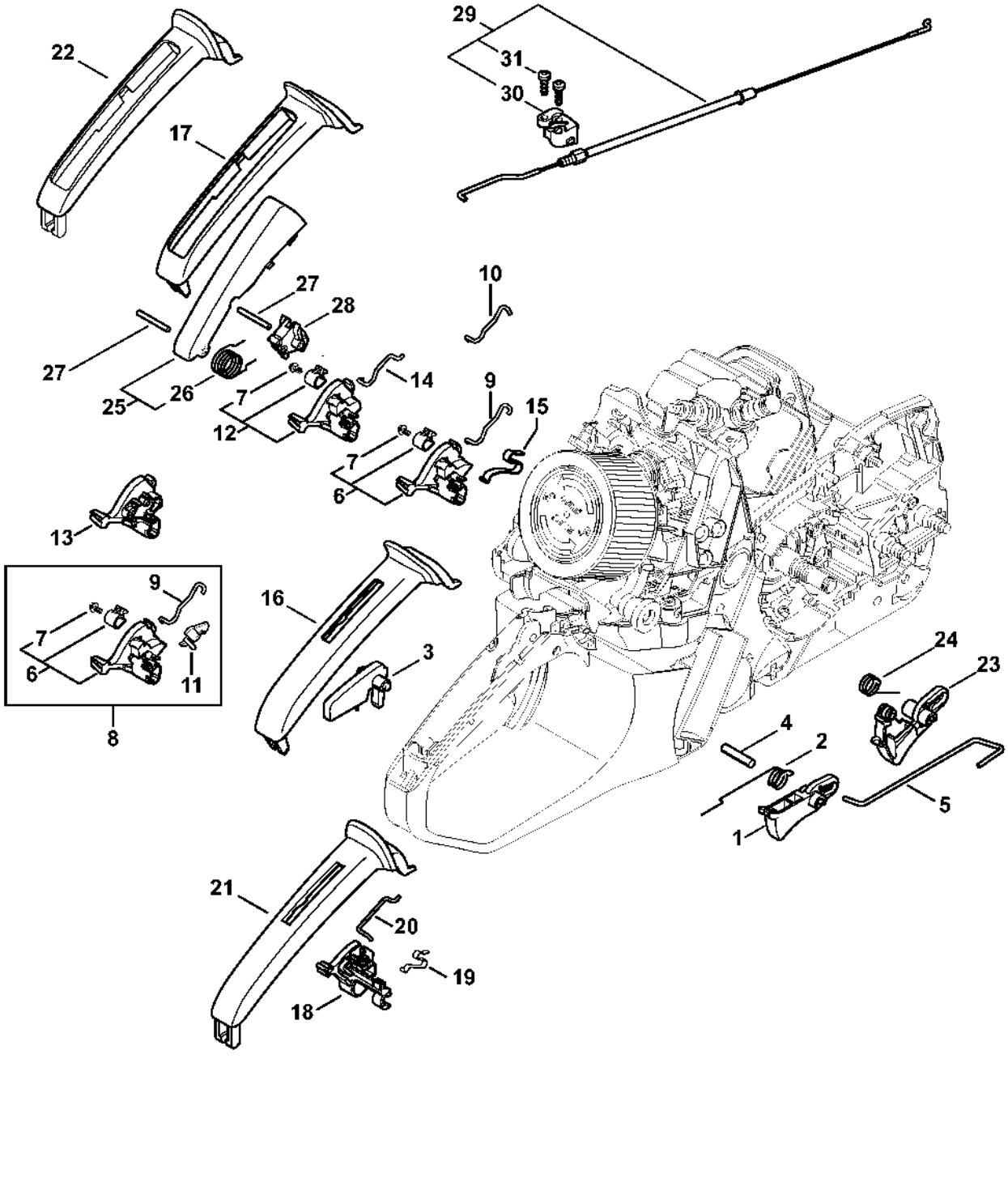

Chauffage

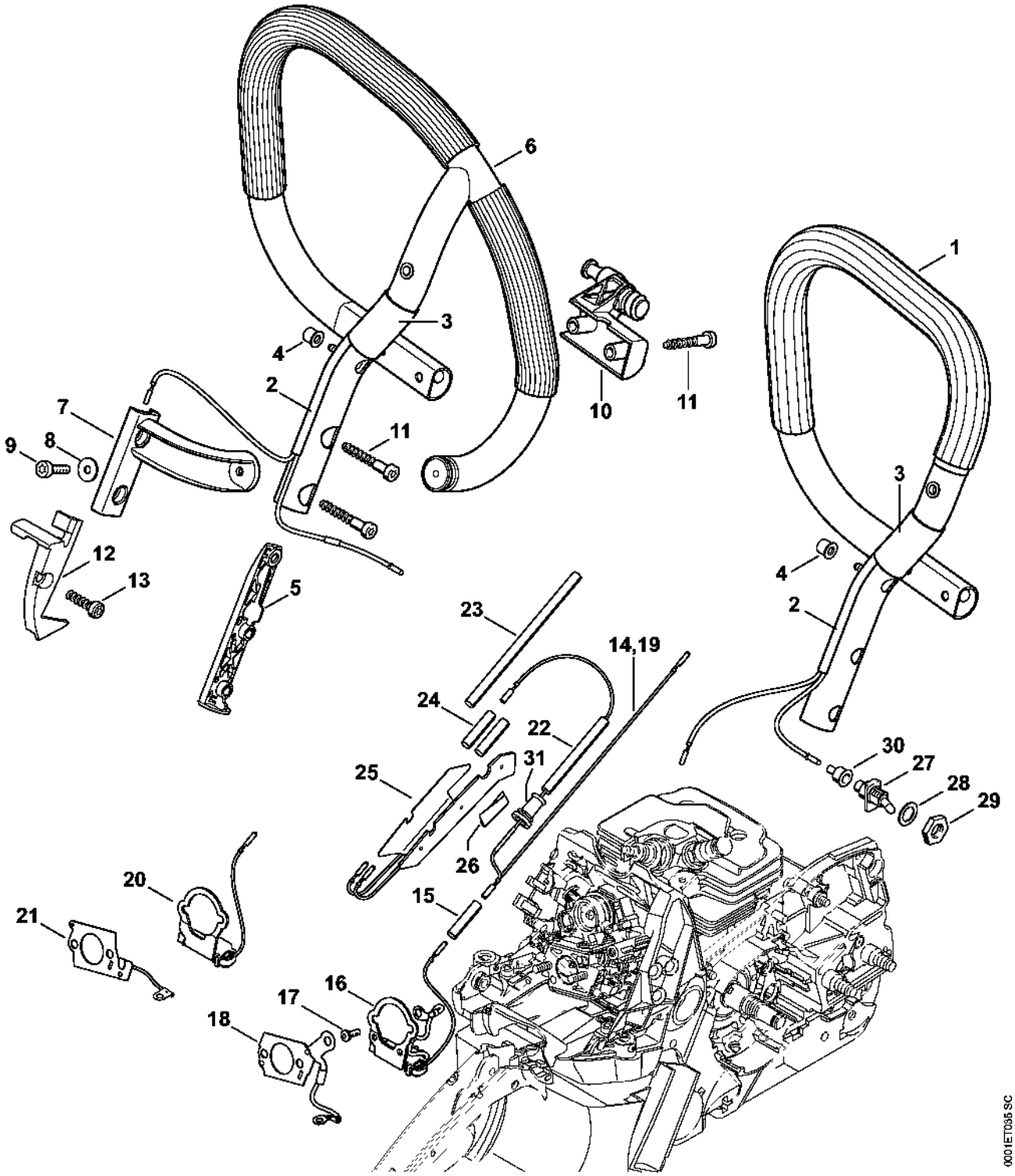
1
2
3
4
5
6
7
8
9
10
11
12
13
14,19
15
16
17
18
20
21
22
23
24
25
26
27
28
29
30
31
0001ET036 SC

Numéro de machine

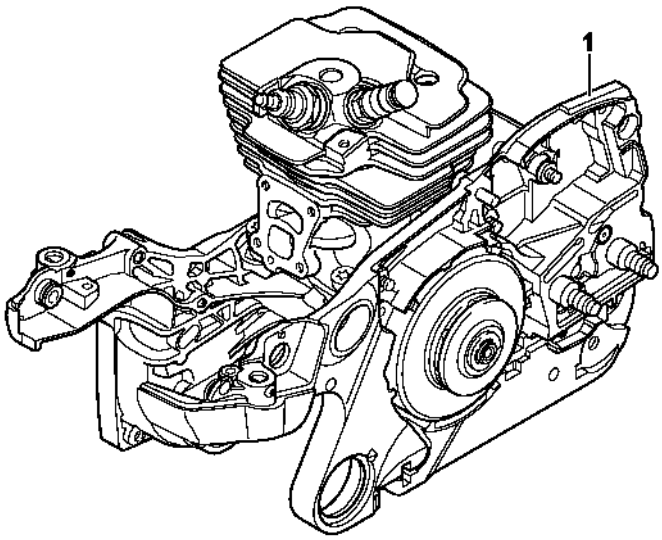

0001ET025 SC

Smart Connector

