Stihl
MS 361

Rozkres je dokumentace výrobce (© příslušný výrobce) a slouží k identifikaci dílů. Pro výběr dílu se vždy řiďte katalogovým číslem.

Carter de vilebrequin

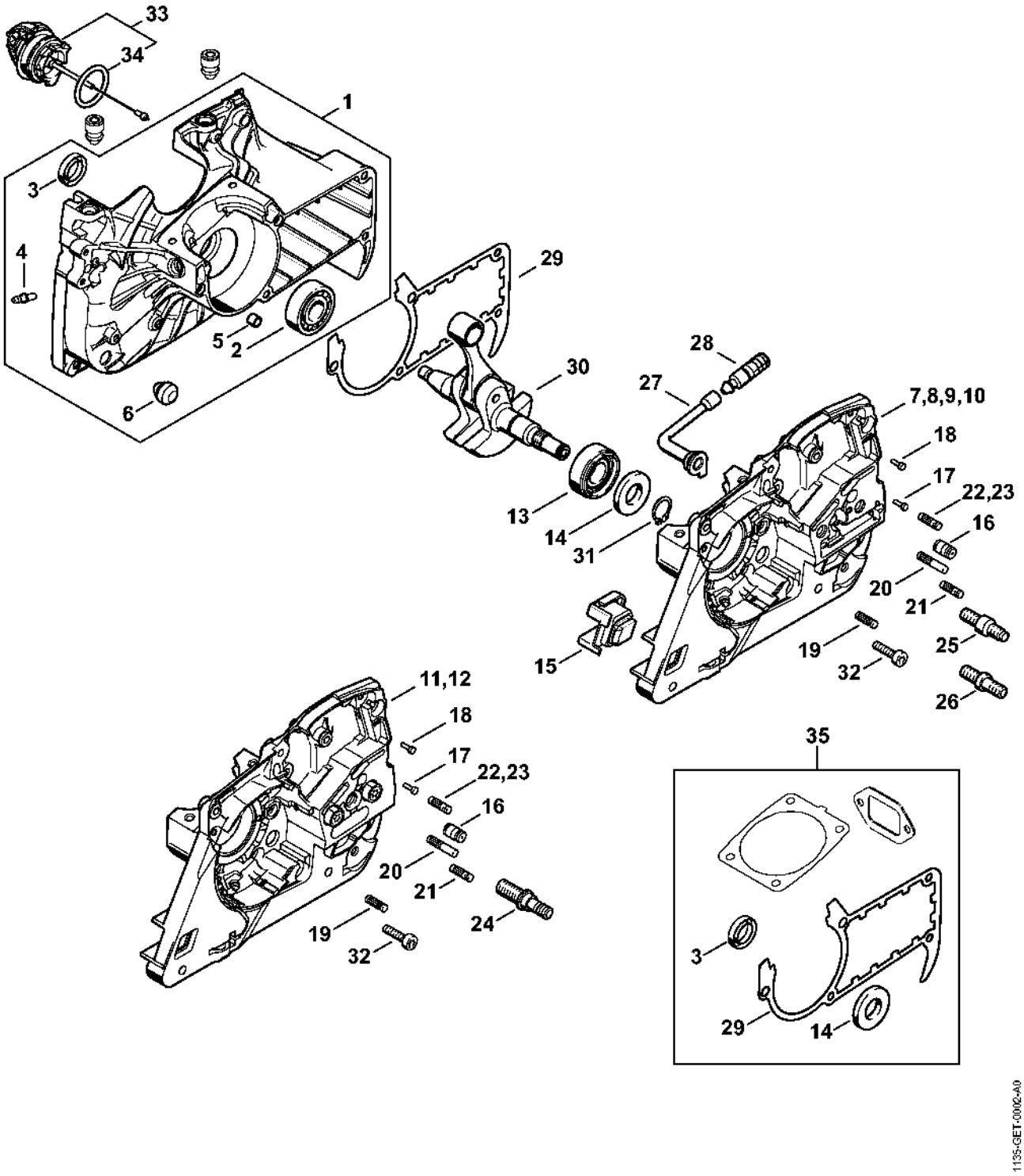

Cylindre, Silencieux

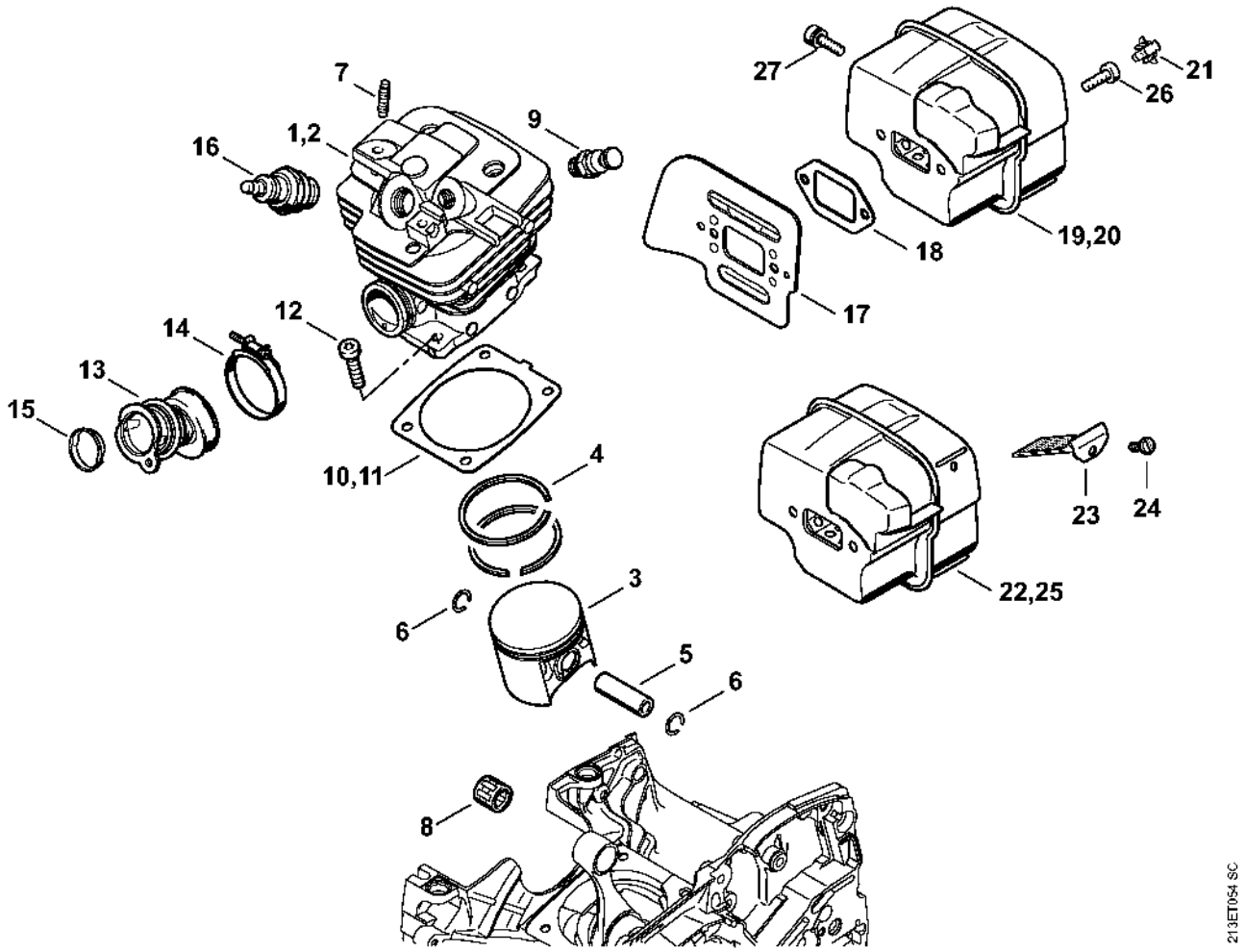

Pompe à huile, Embrayage

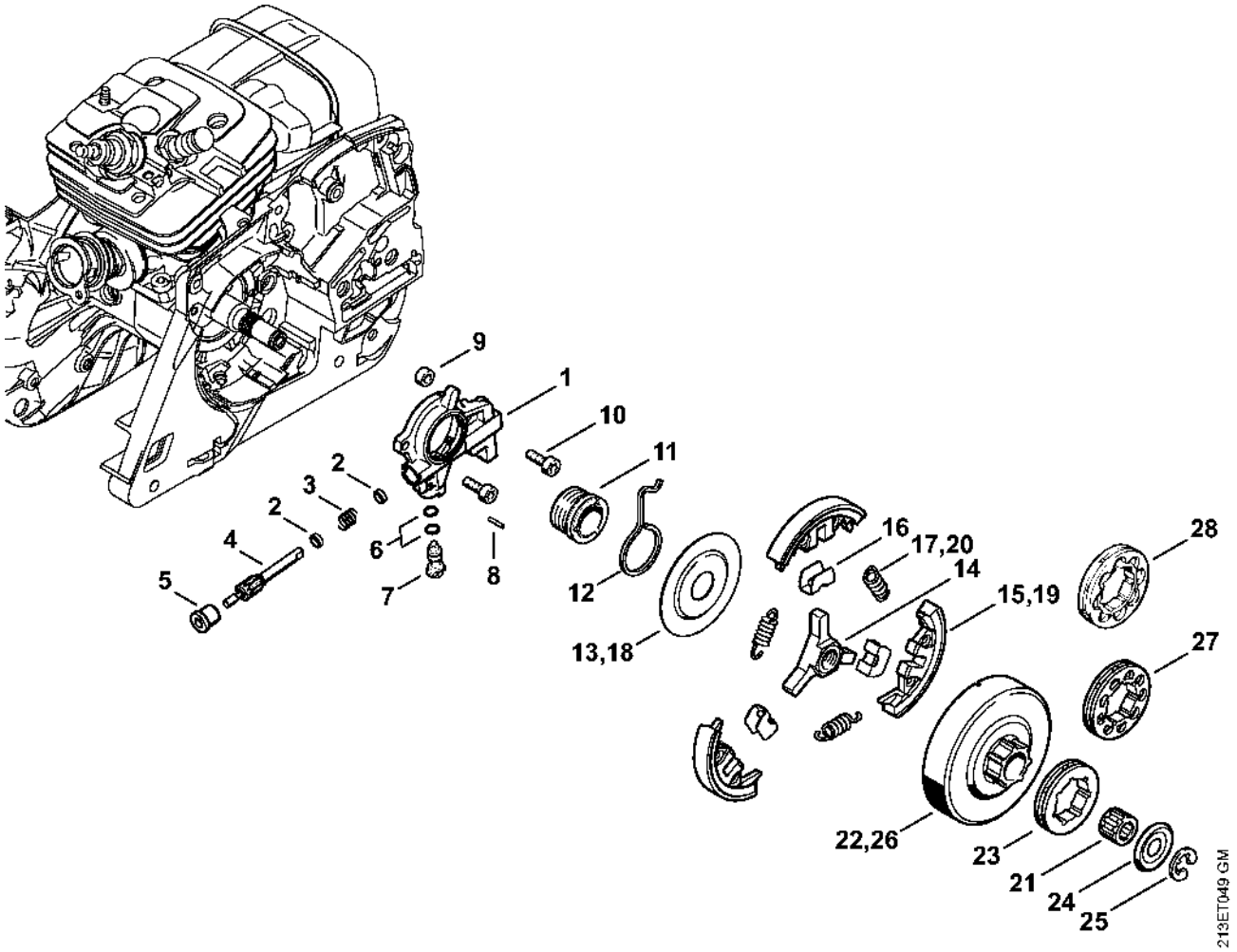

Frein de chaîne

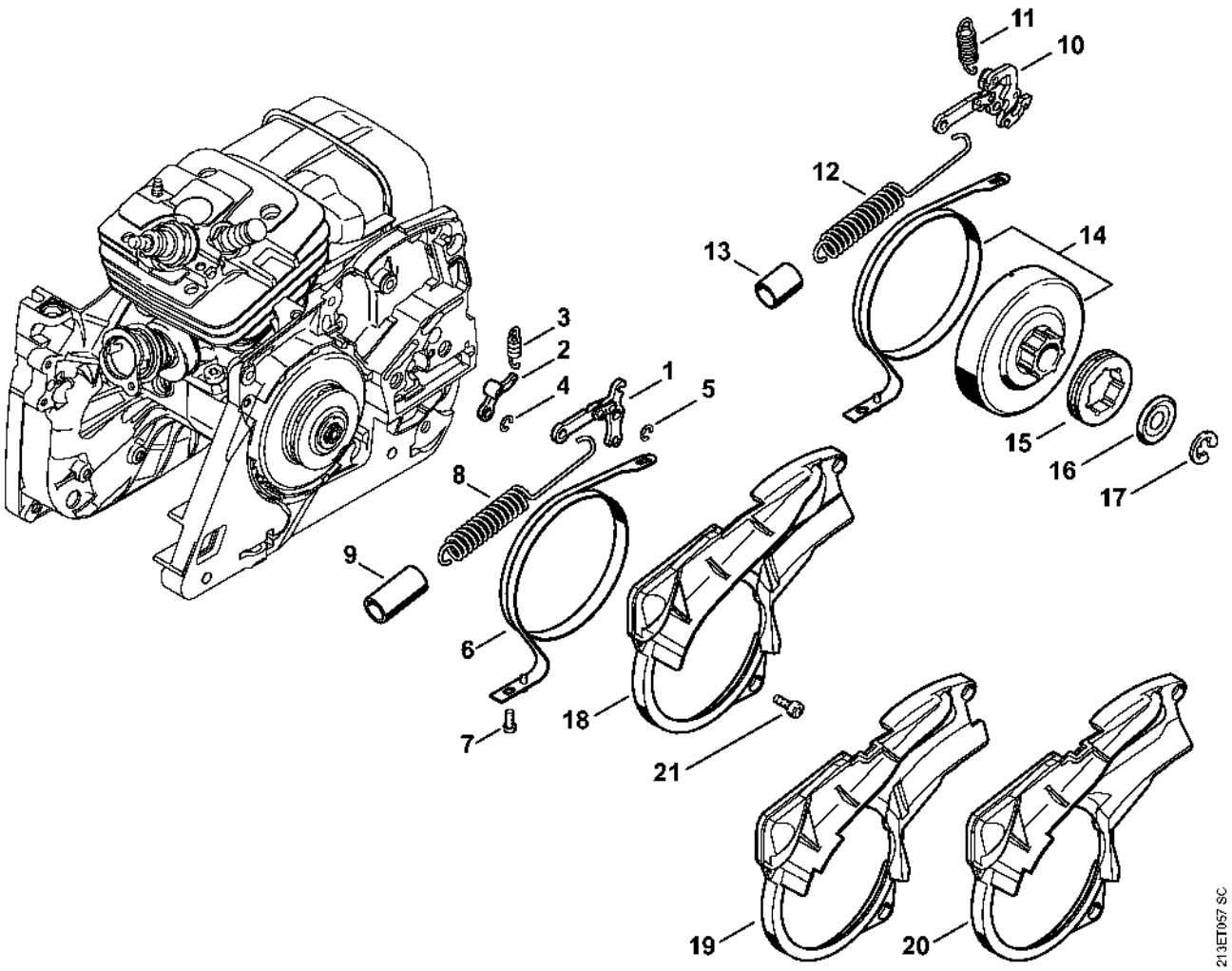

Dispositif d'allumage, Faisceau de câbles

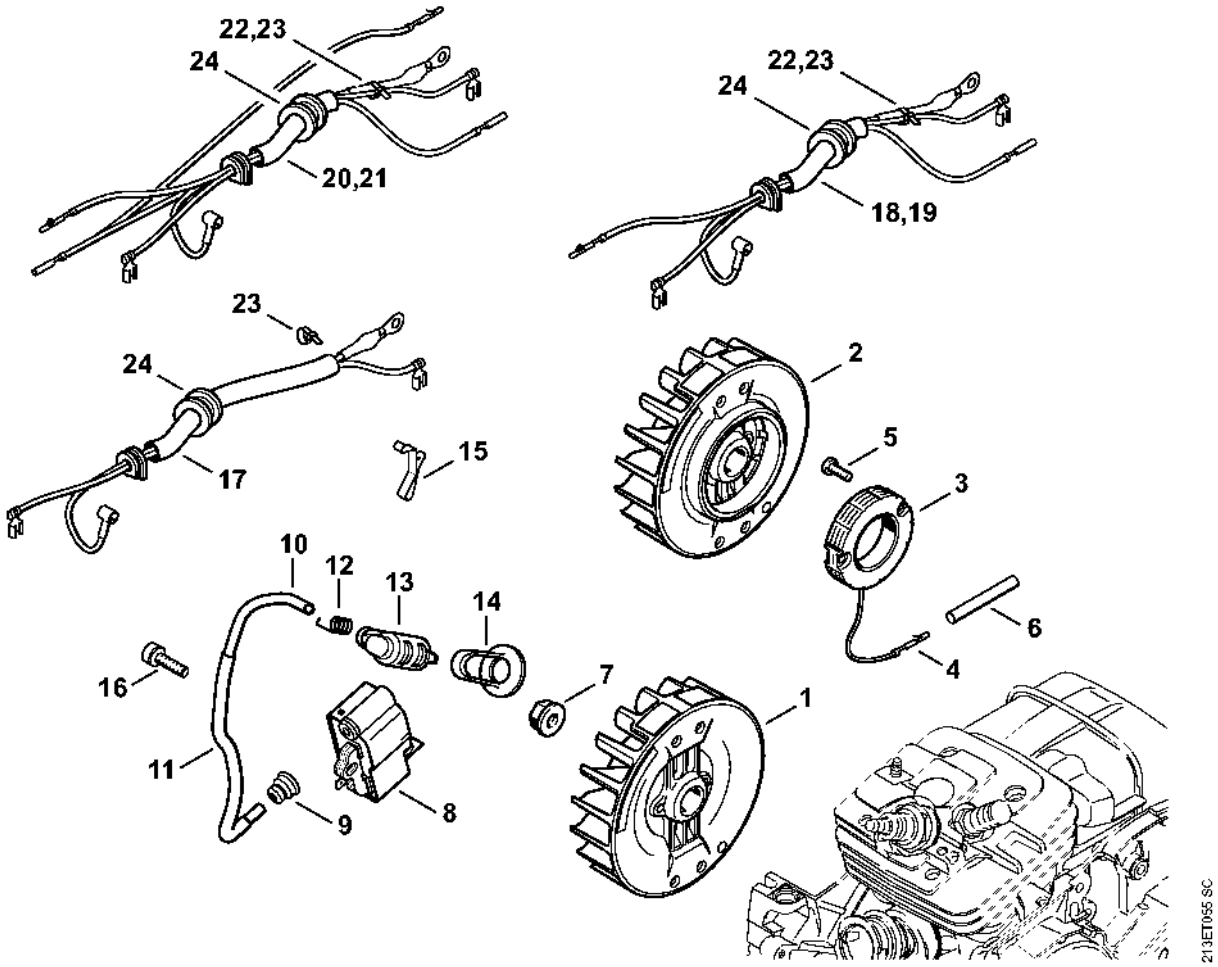

Dispositif de lancement

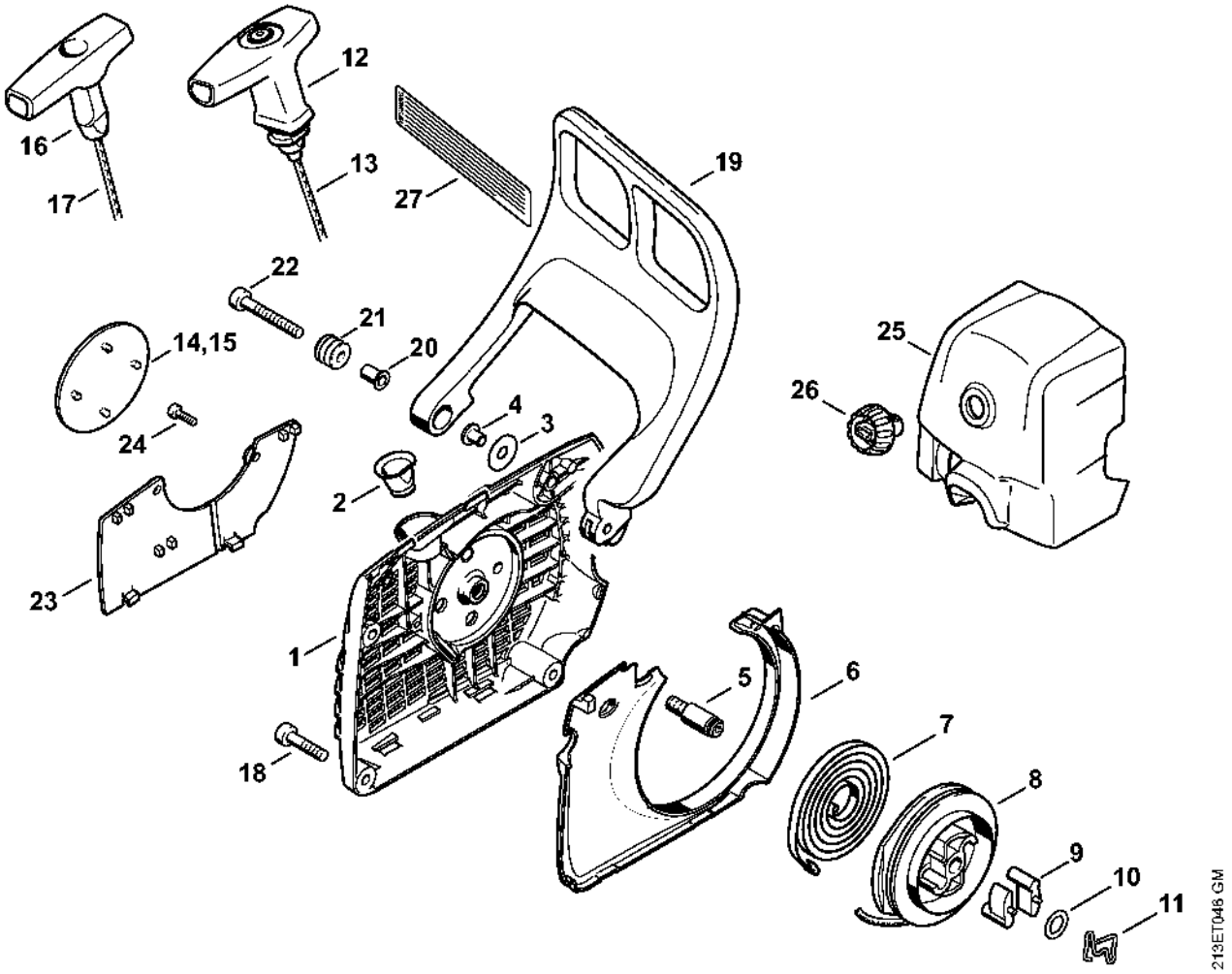

Carter de réservoir

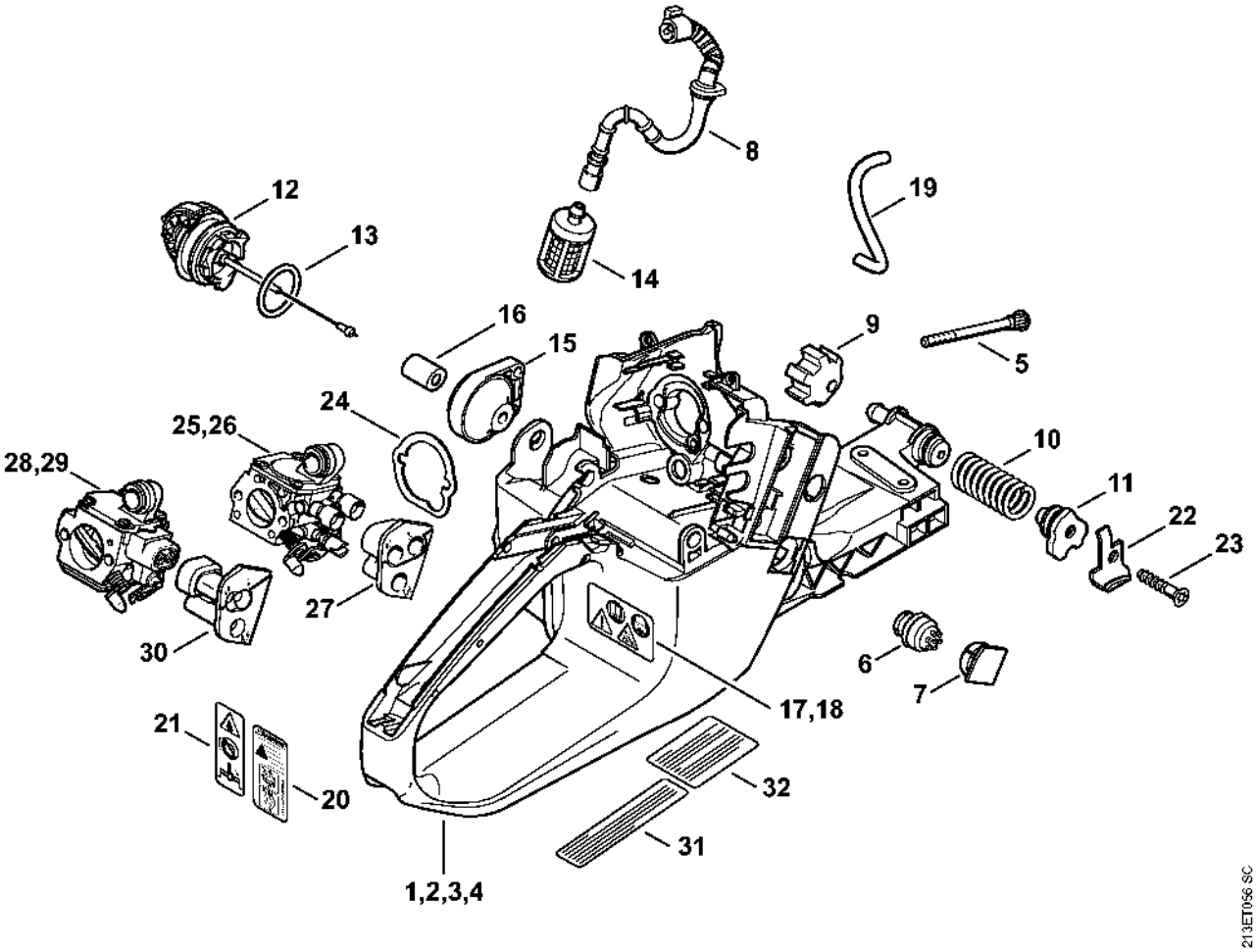

Système AV, Poignée tubulaire

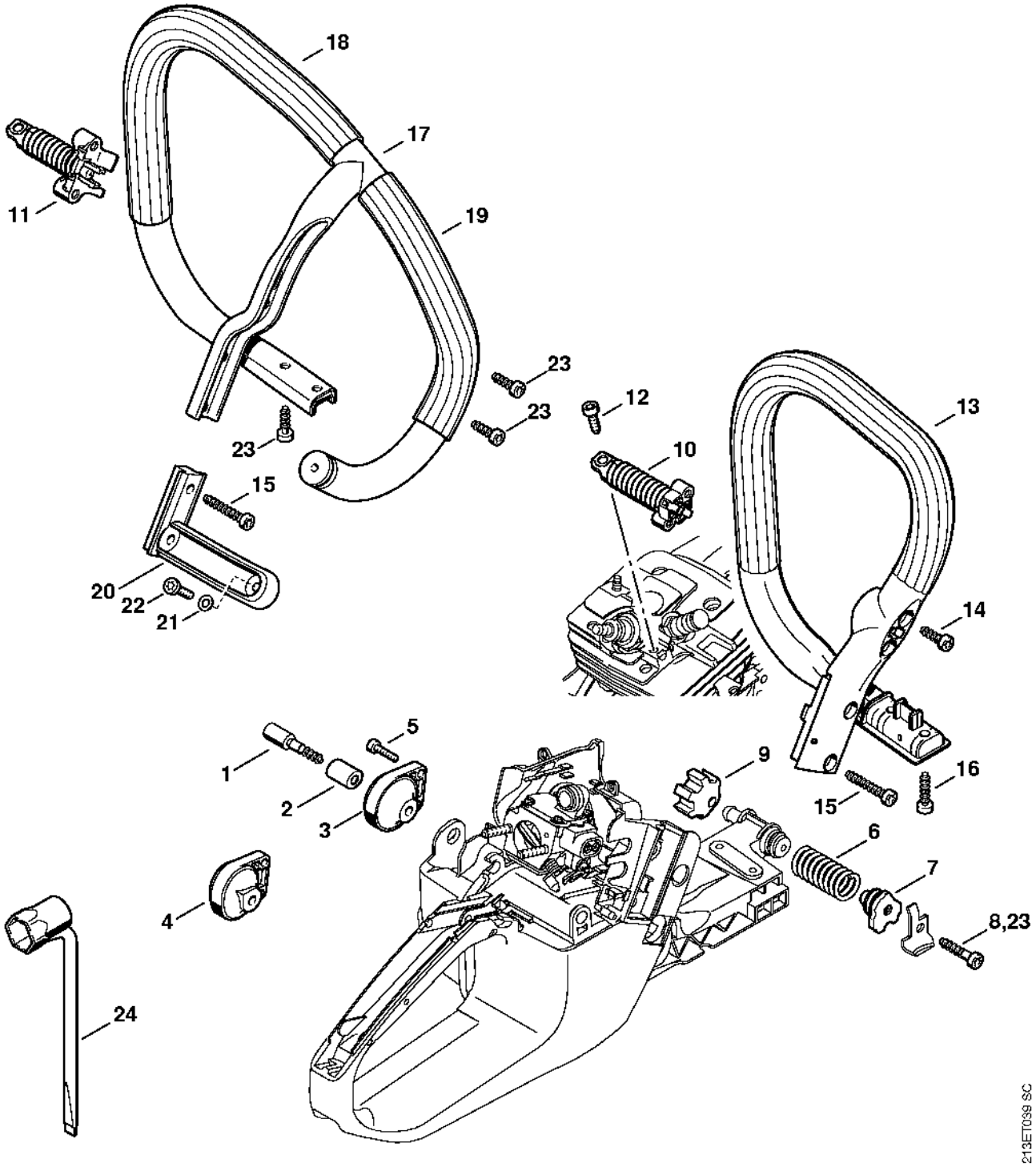

Capot, Filtre à air

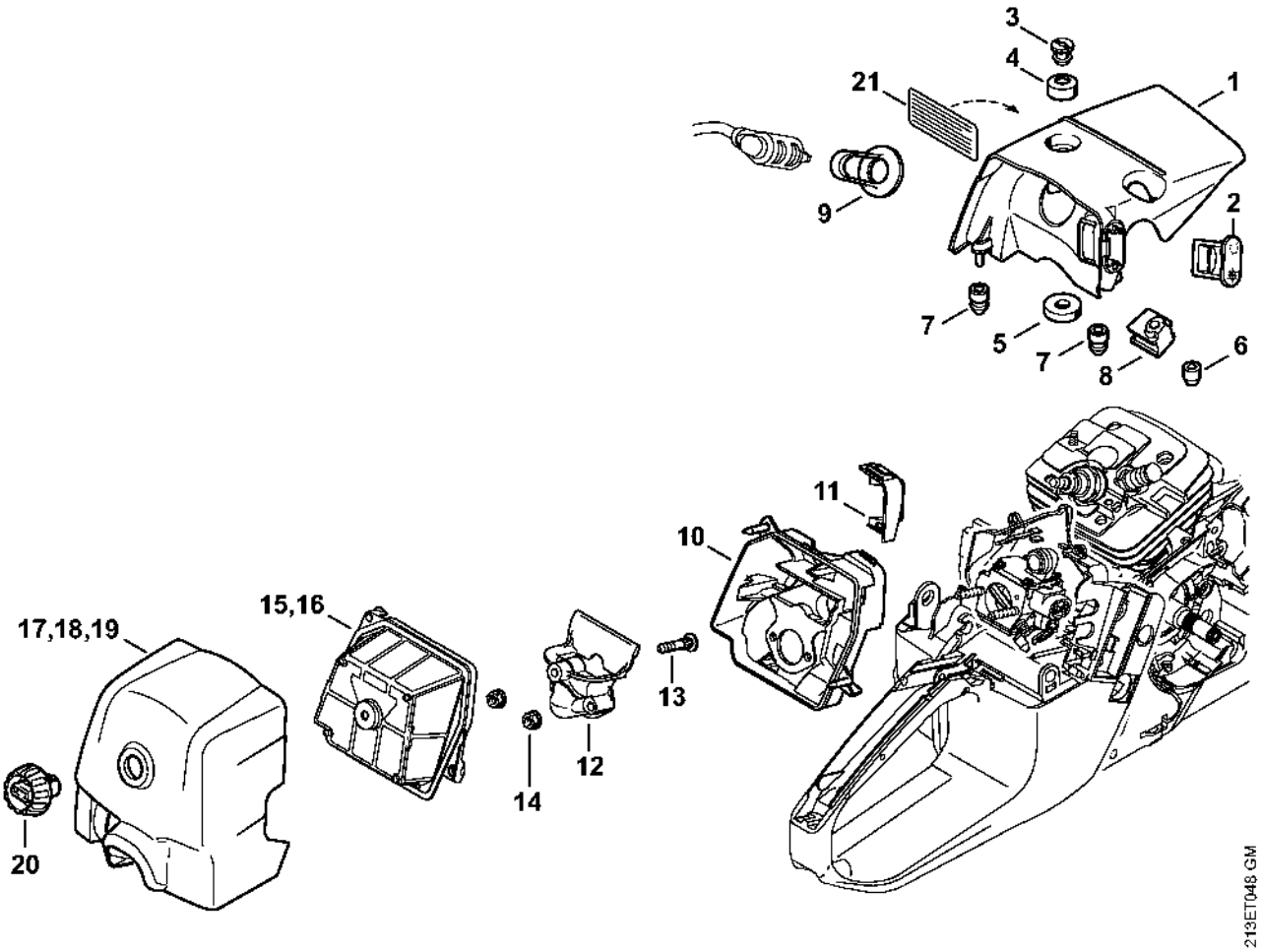

Commande des gaz

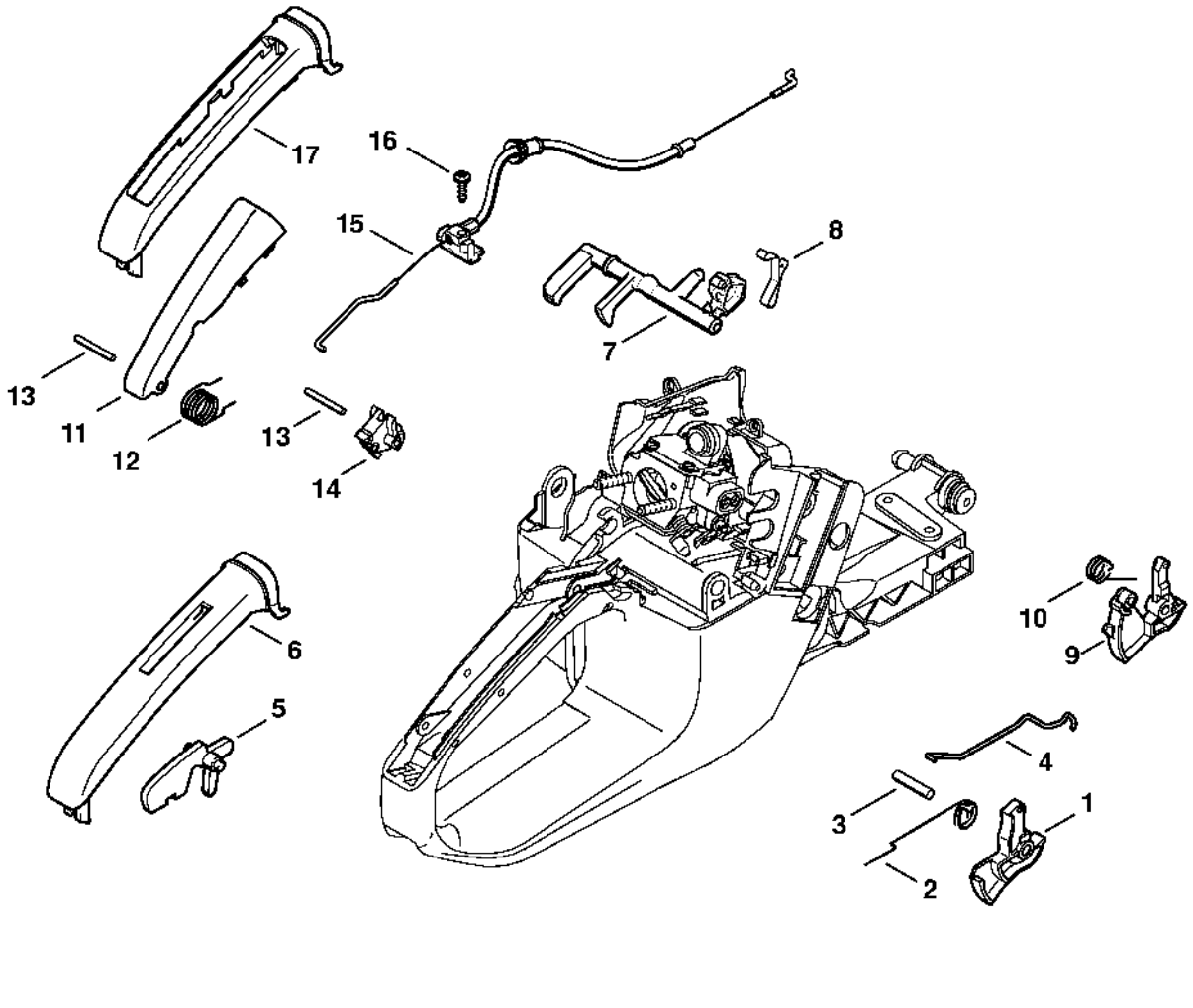

Carburateur HD-34, HD-46

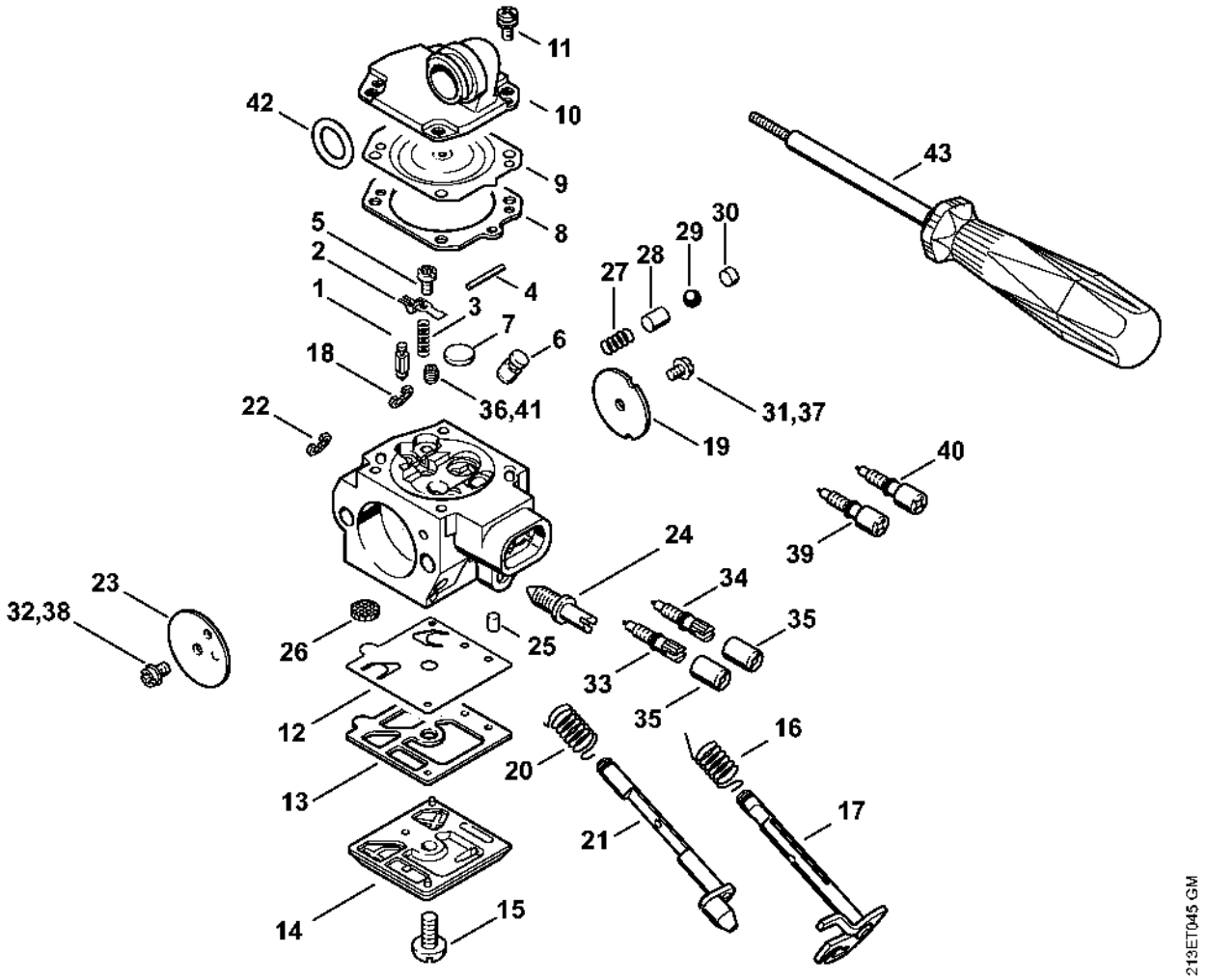

Tendeur de chaîne

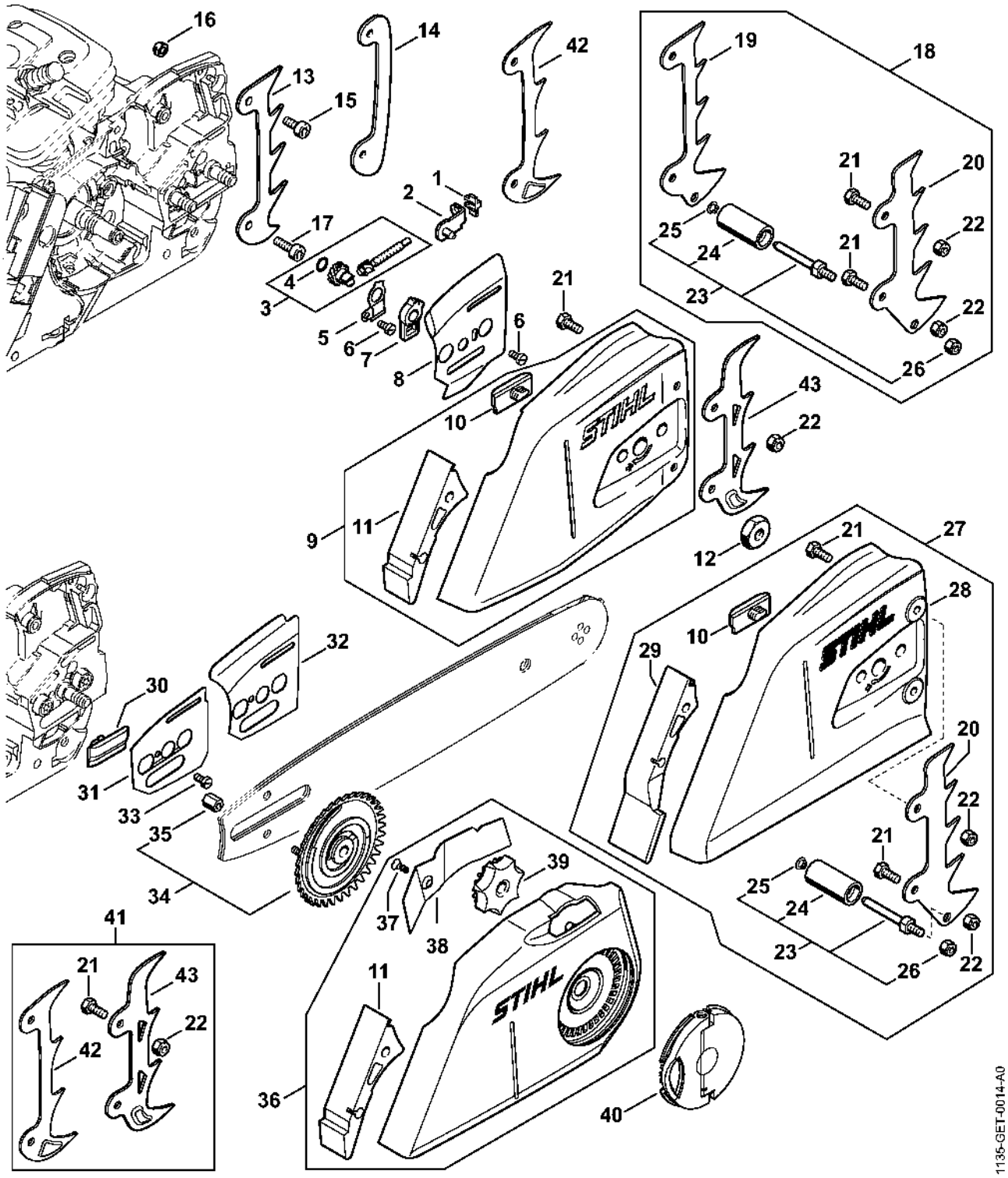

Jeu de poignée circulaire

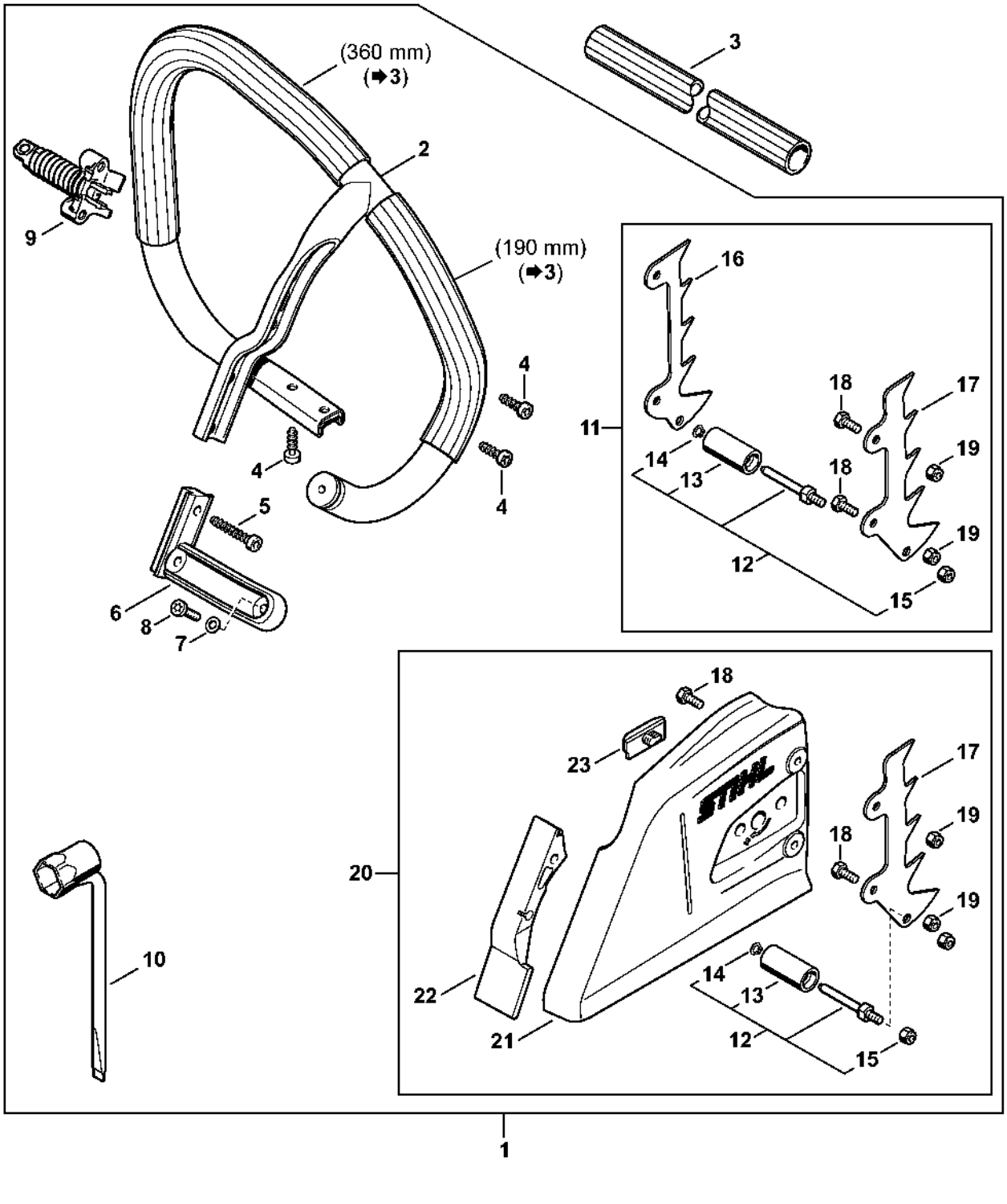

Numéro de machine

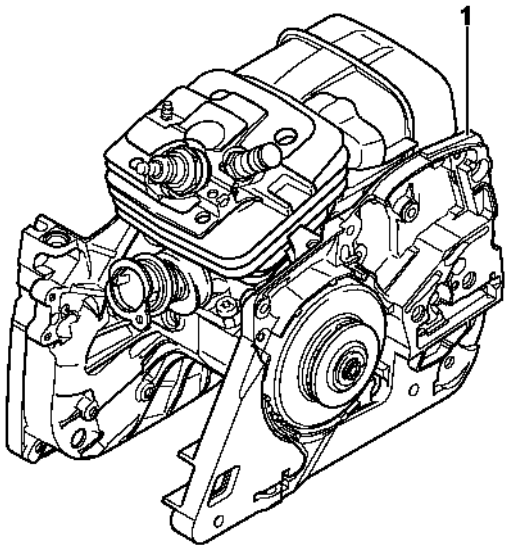

2136T051 SC