Stihl
MS 360

Rozkres je dokumentace výrobce (© příslušný výrobce) a slouží k identifikaci dílů. Pro výběr dílu se vždy řiďte katalogovým číslem.

Carter de vilebrequin

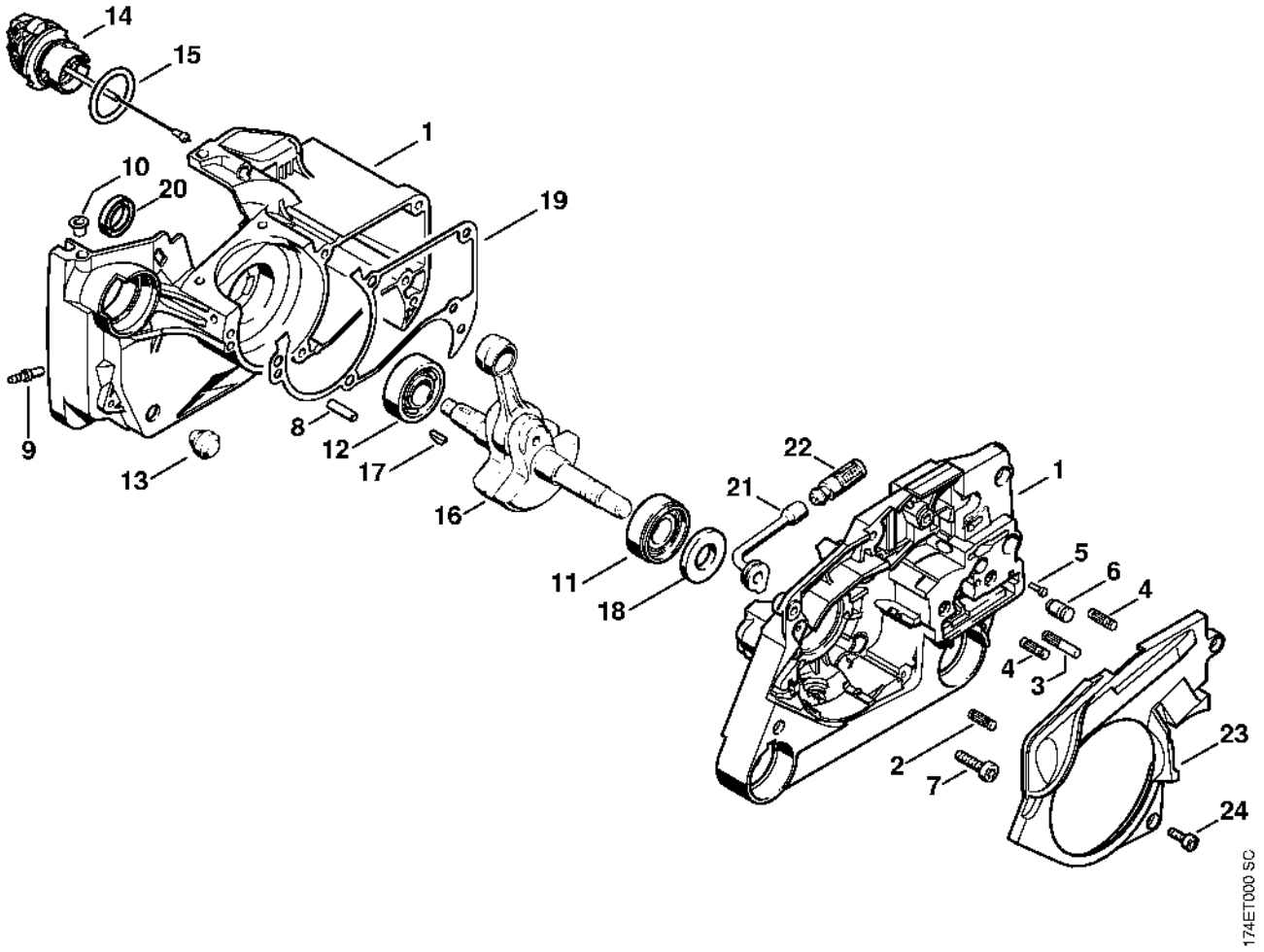

Cylindre

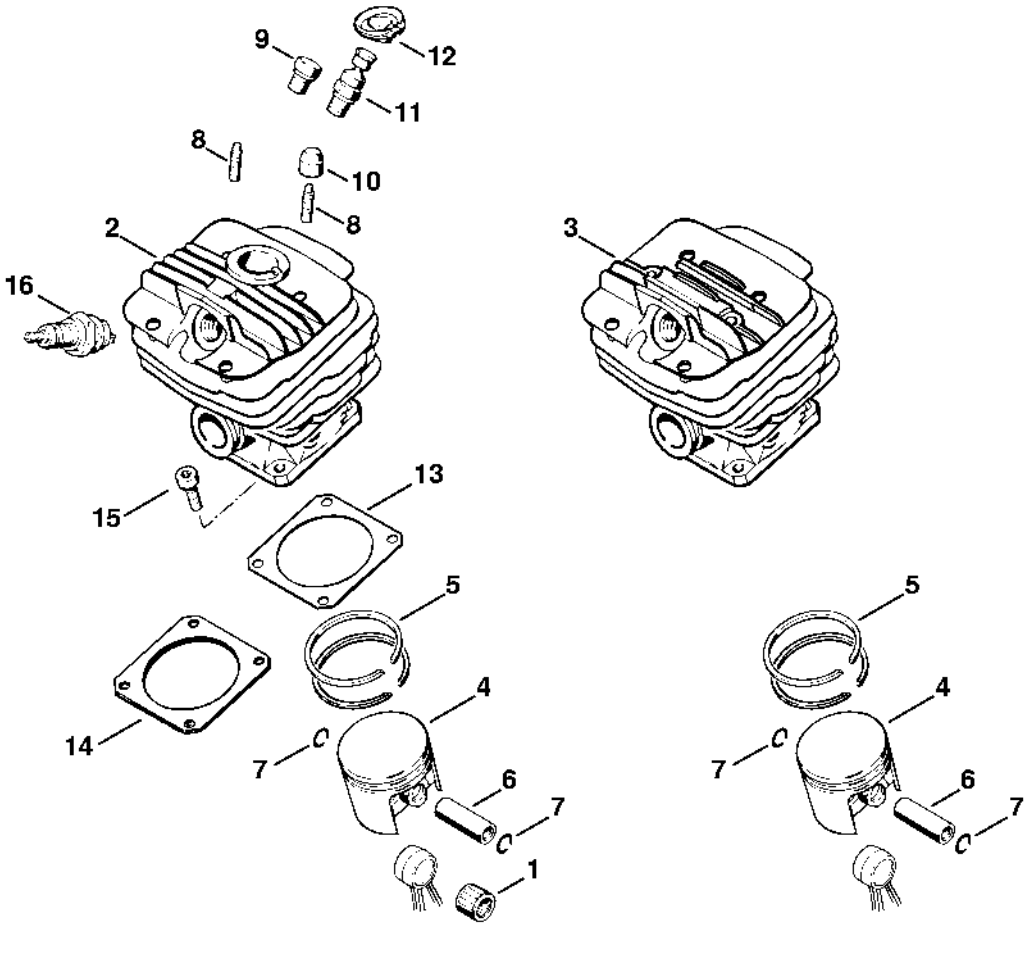

Silencieux

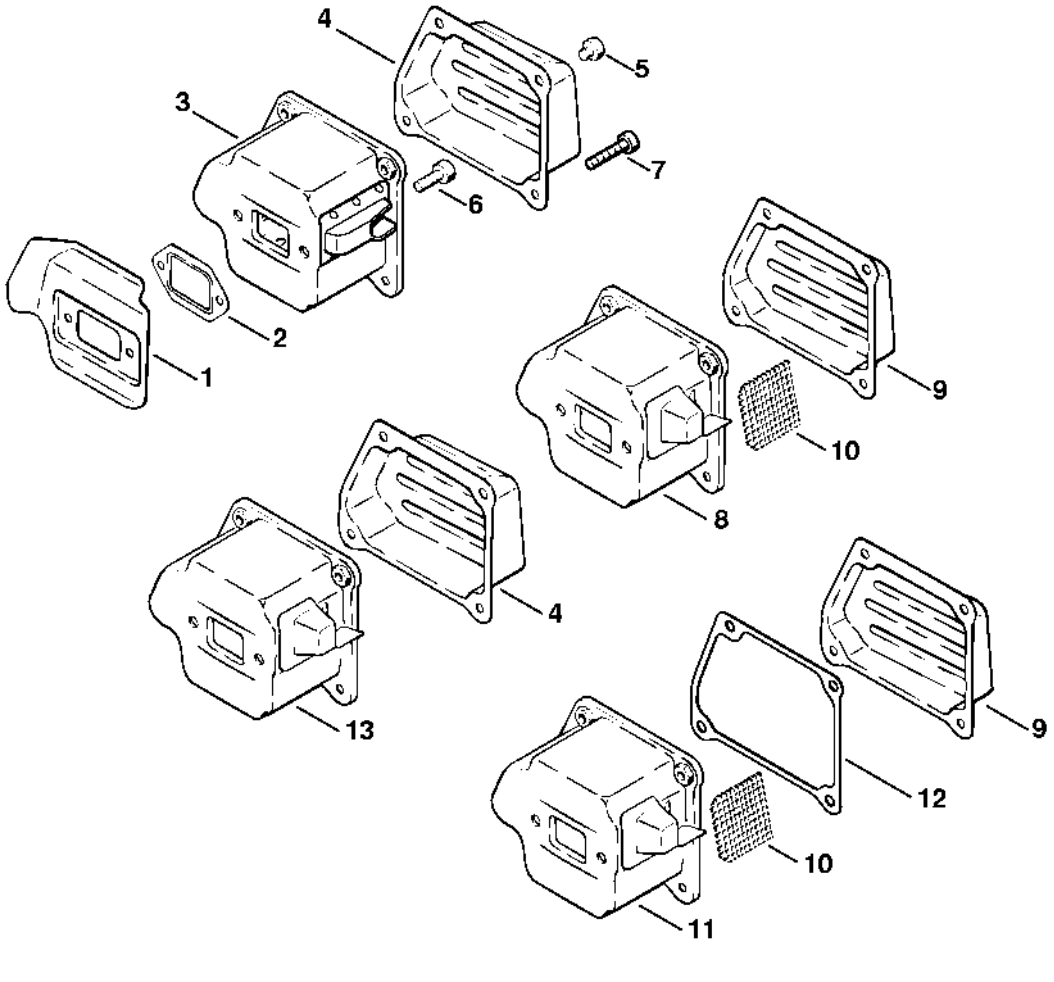

Pompe à huile, Tendeur de chaîne

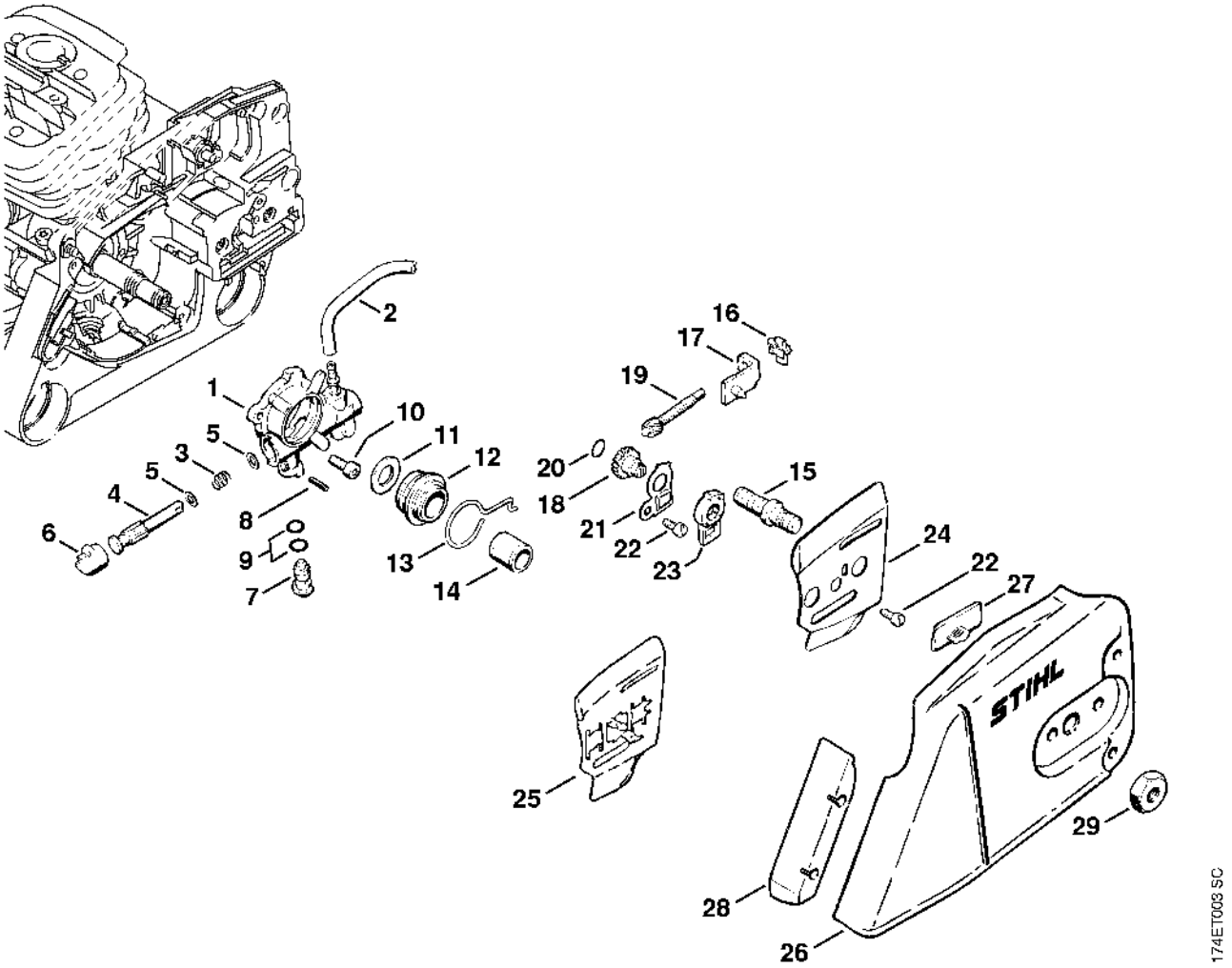

Frein de chaîne, Embrayage

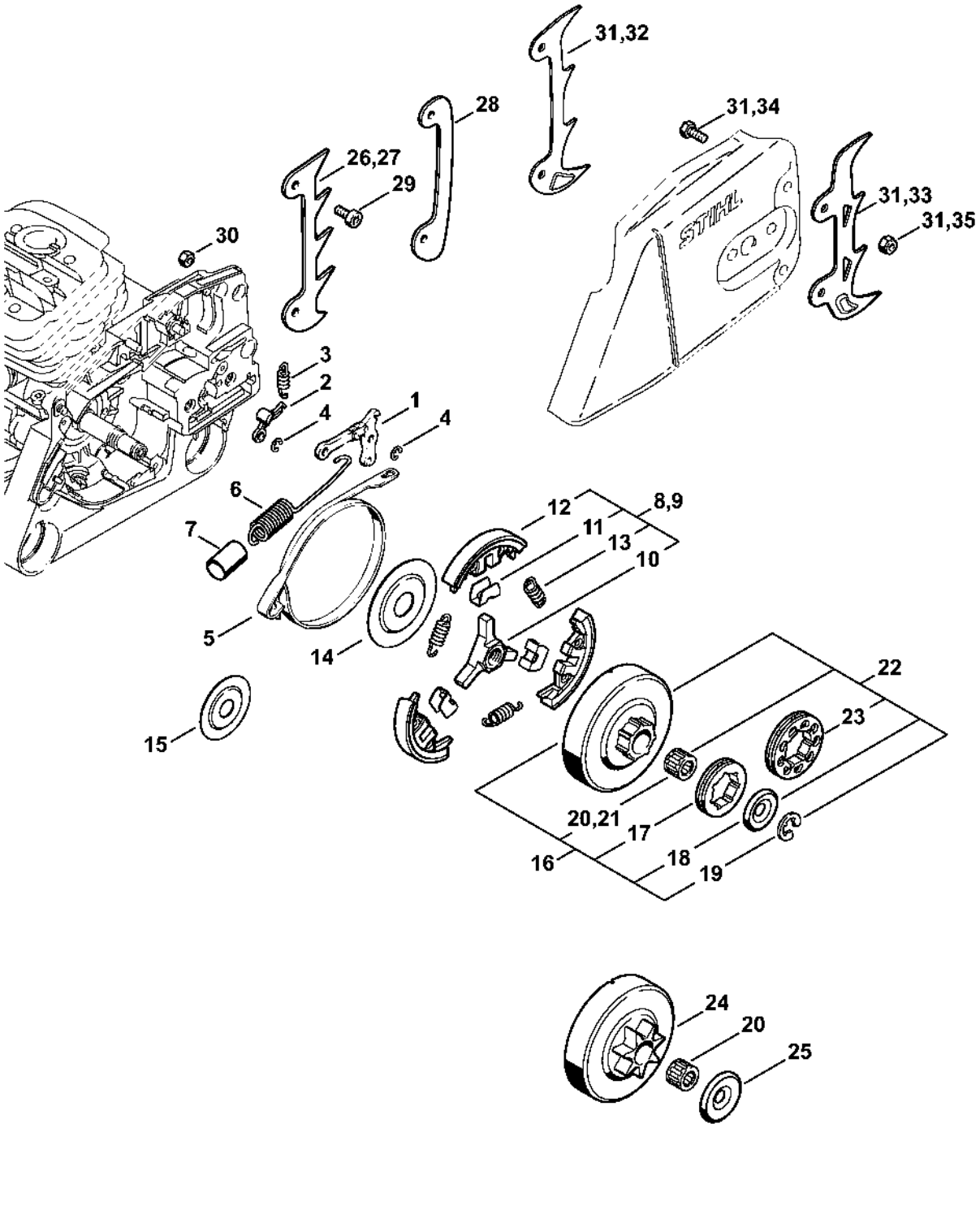

Dispositif d'allumage

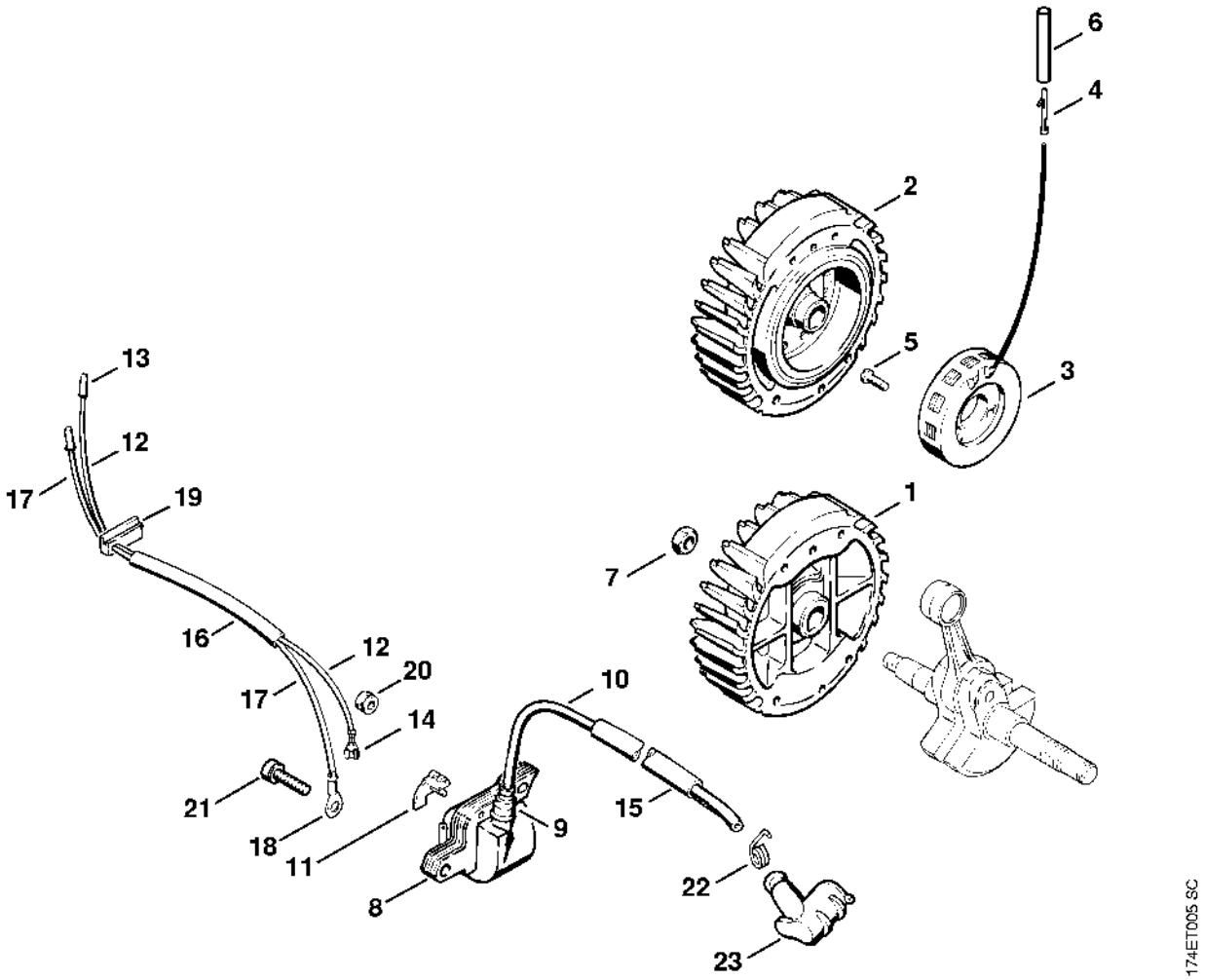

Dispositif de lancement

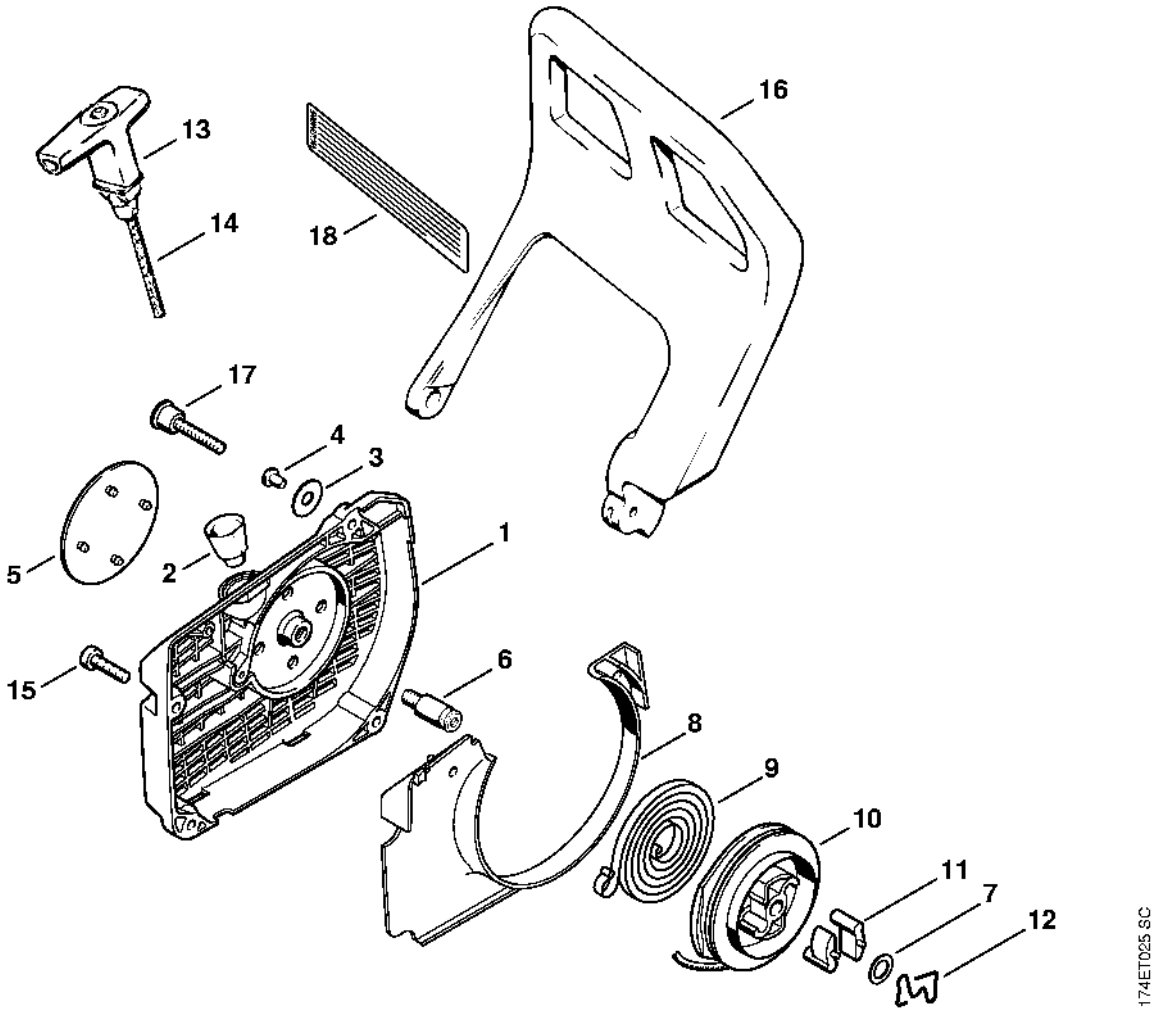

Carter de réservoir, Système AV

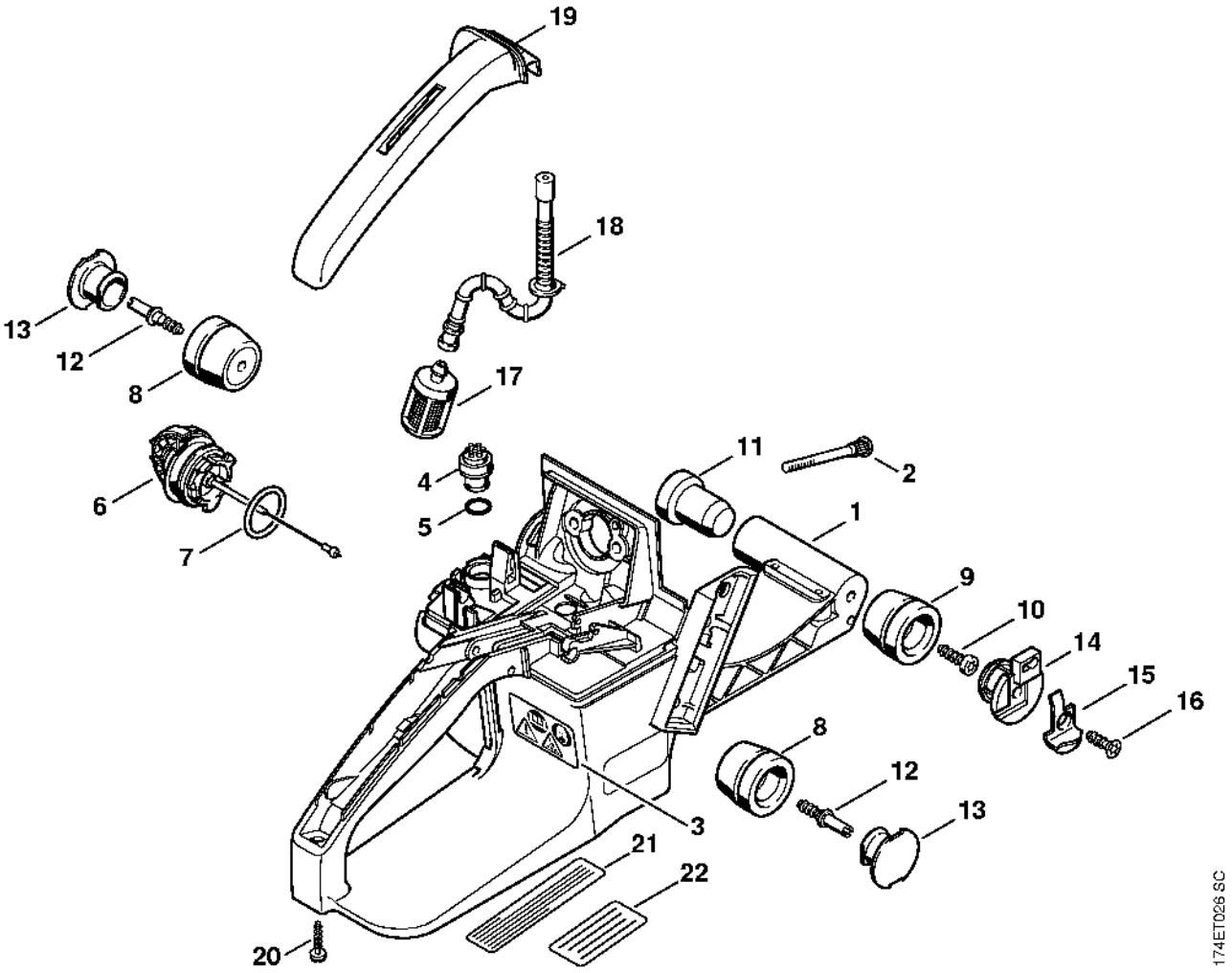

Filtre à air, Commande des gaz

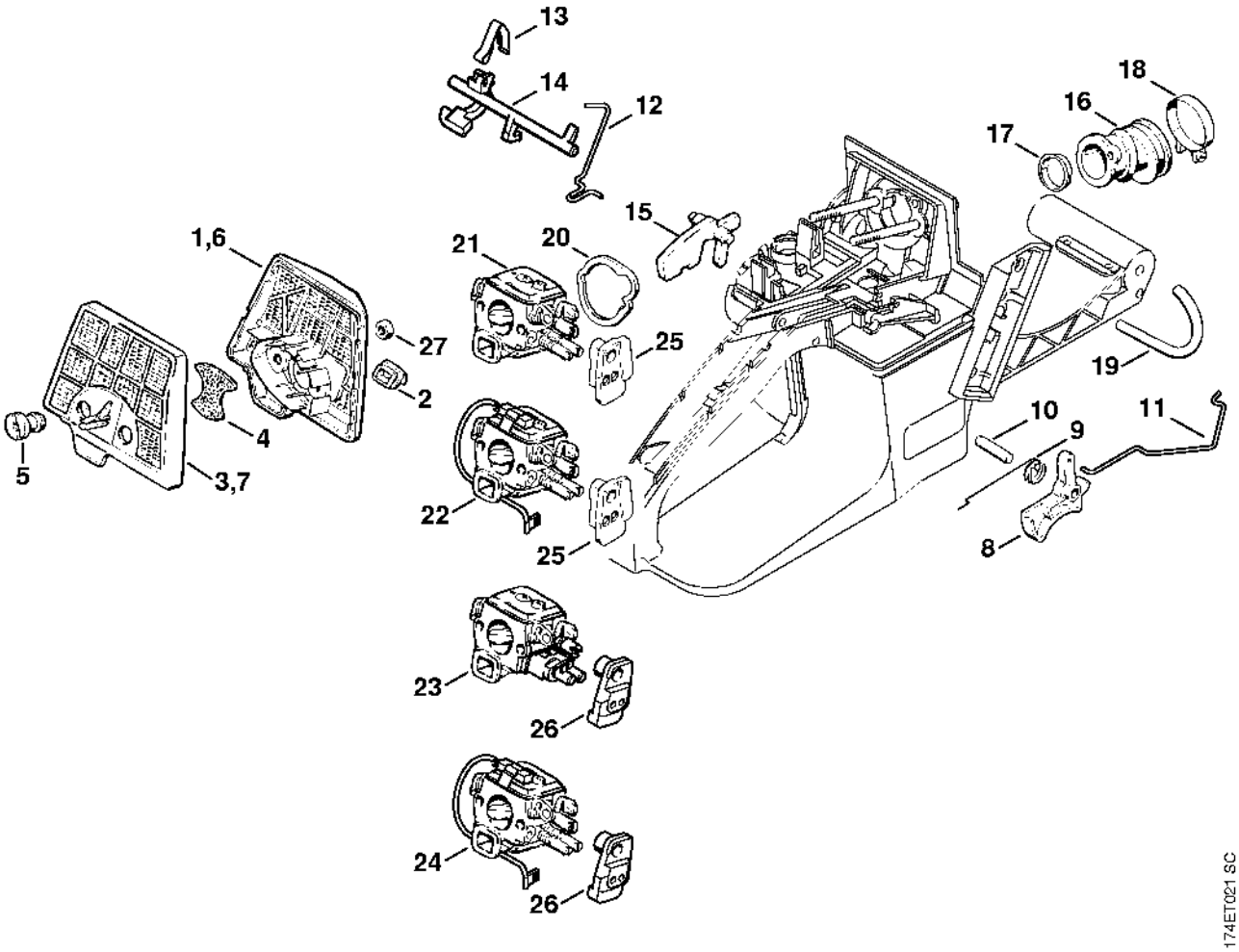

Carburateur C3A-S31, C3A-S65

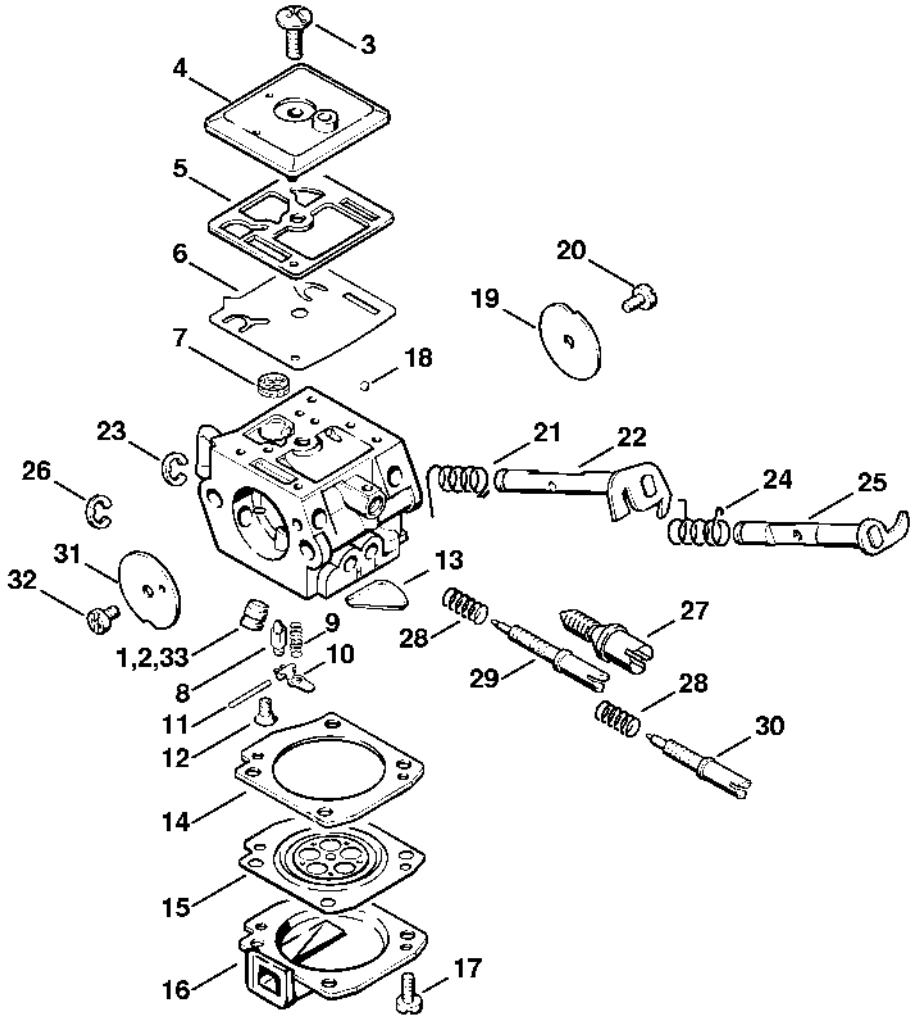

Capot, Couvercle de carter de carburateur

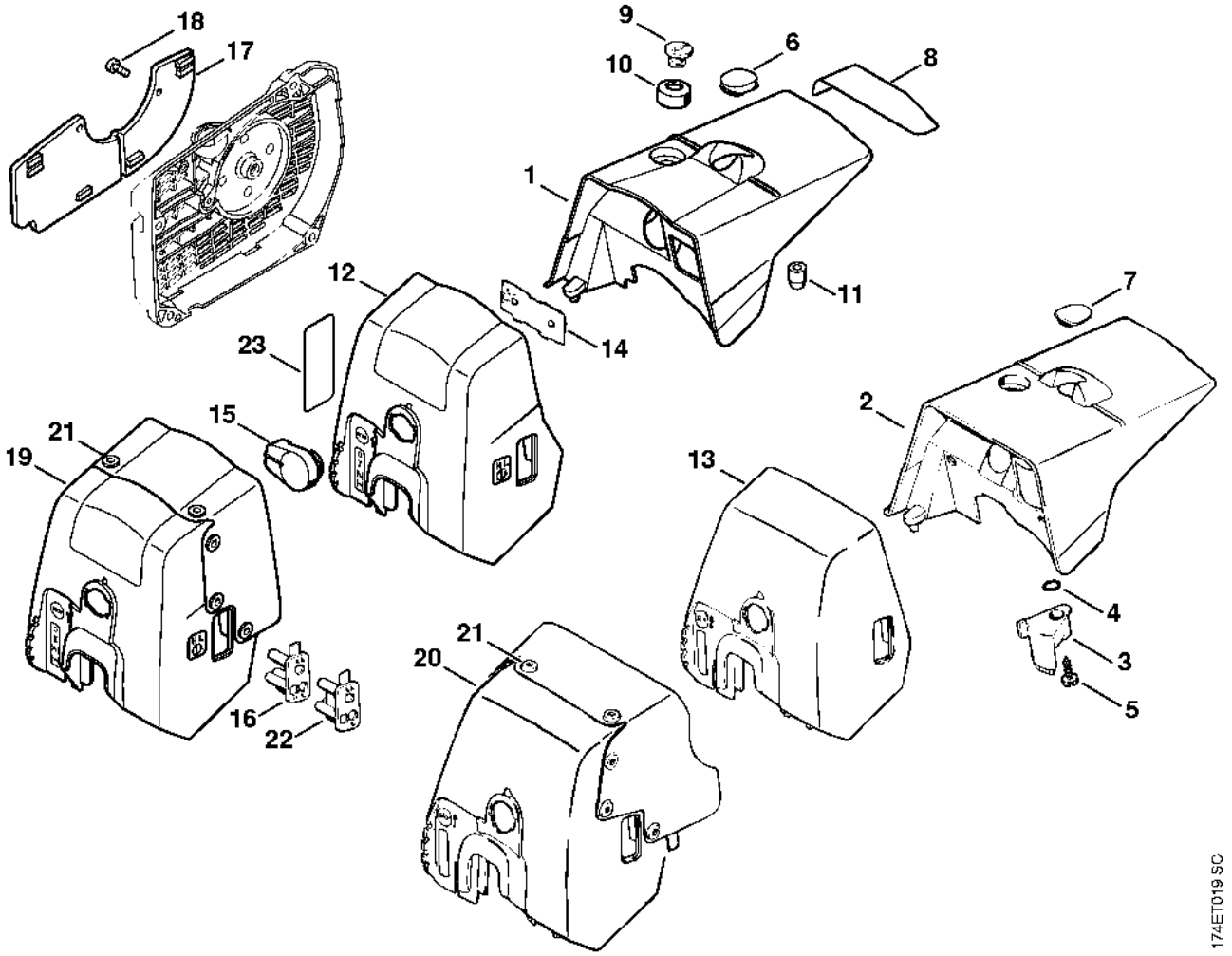

Chauffage, Poignée tubulaire

