Stihl

MS 341

Rozkres je dokumentace výrobce (© příslušný výrobce) a slouží k identifikaci dílů. Pro výběr dílu se vždy řiďte katalogovým číslem.

Carter de vilebrequin

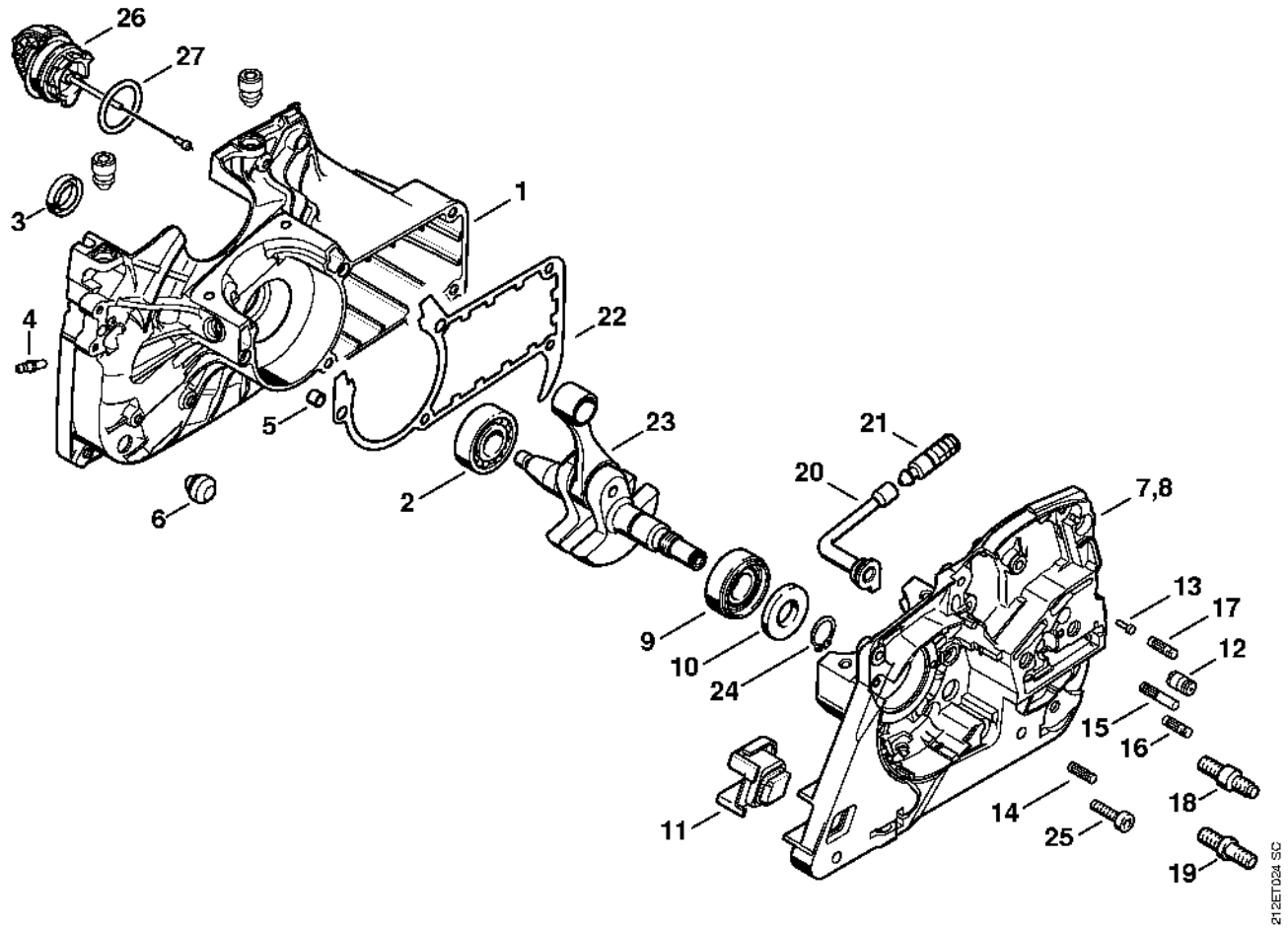

Cylindre, Silencieux

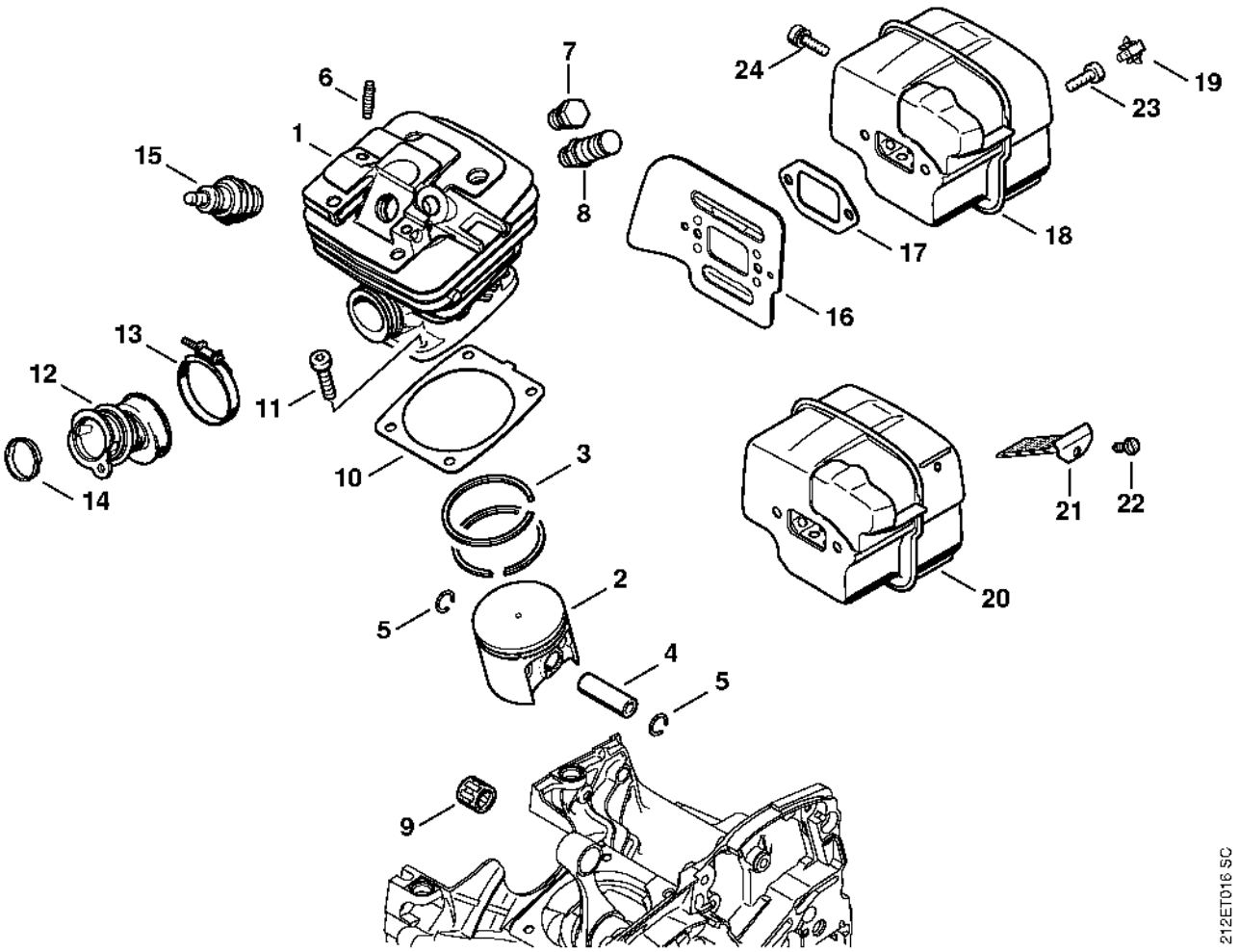

Pompe à huile, Embrayage

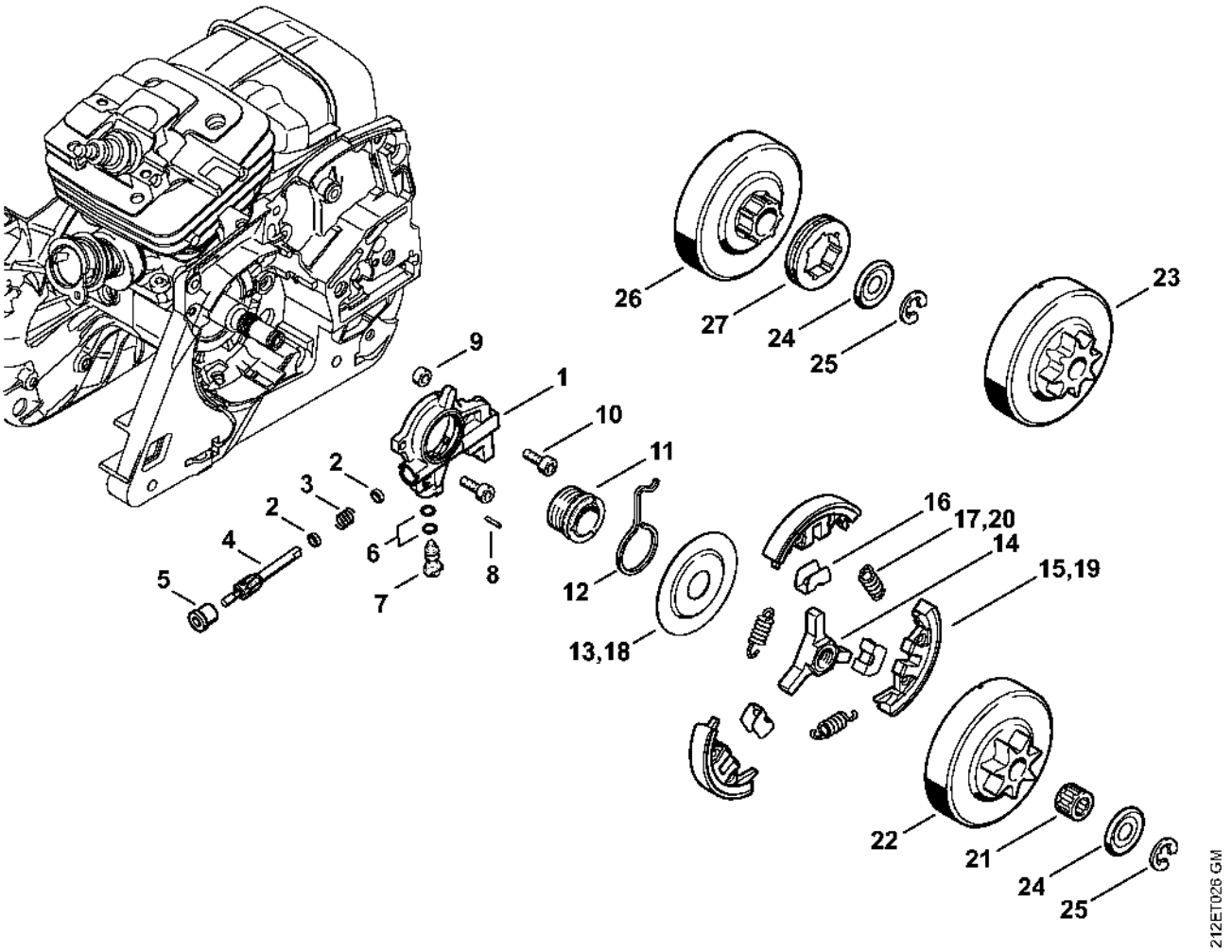

Frein de chaîne, Dispositif d'allumage

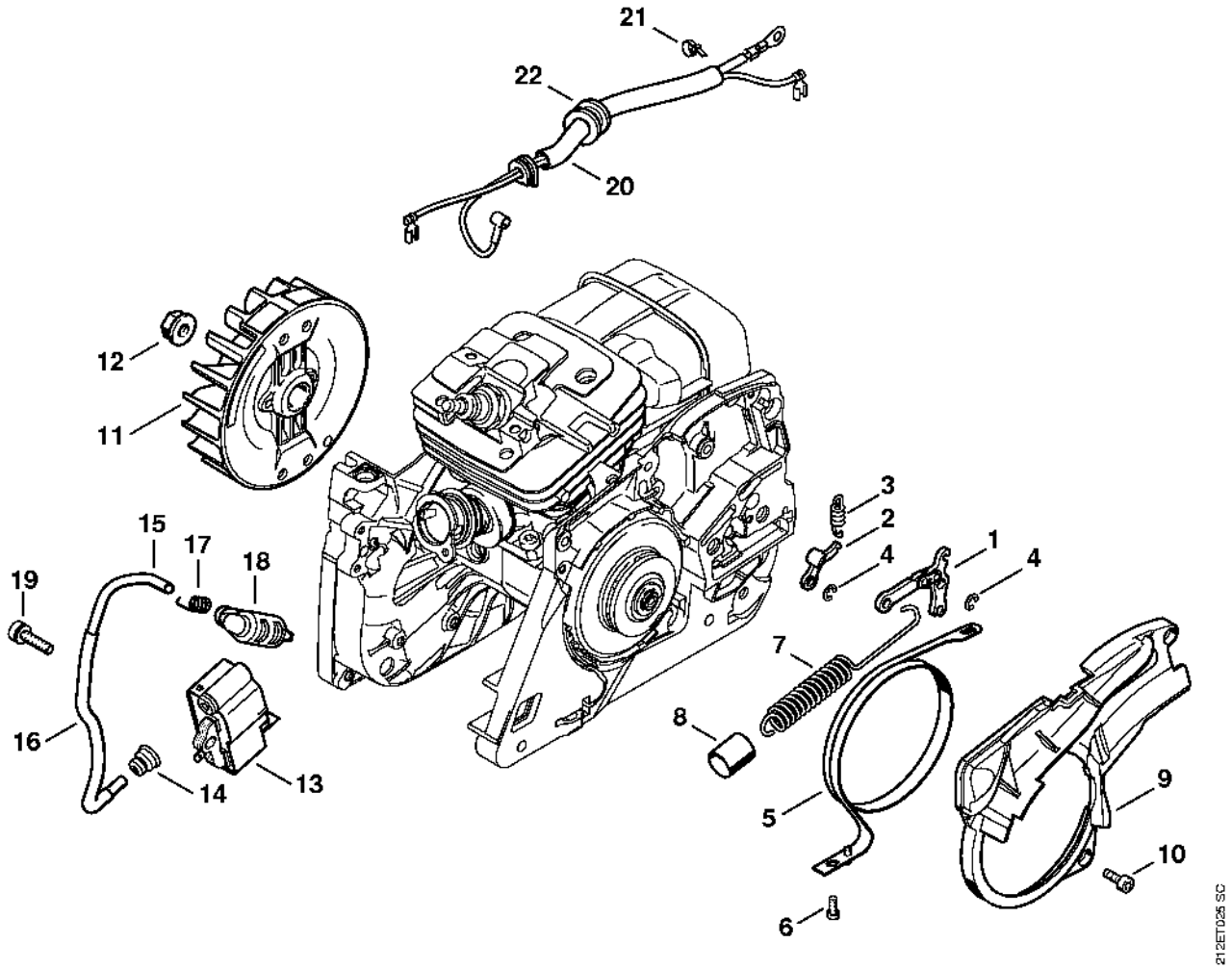

Dispositif de lancement

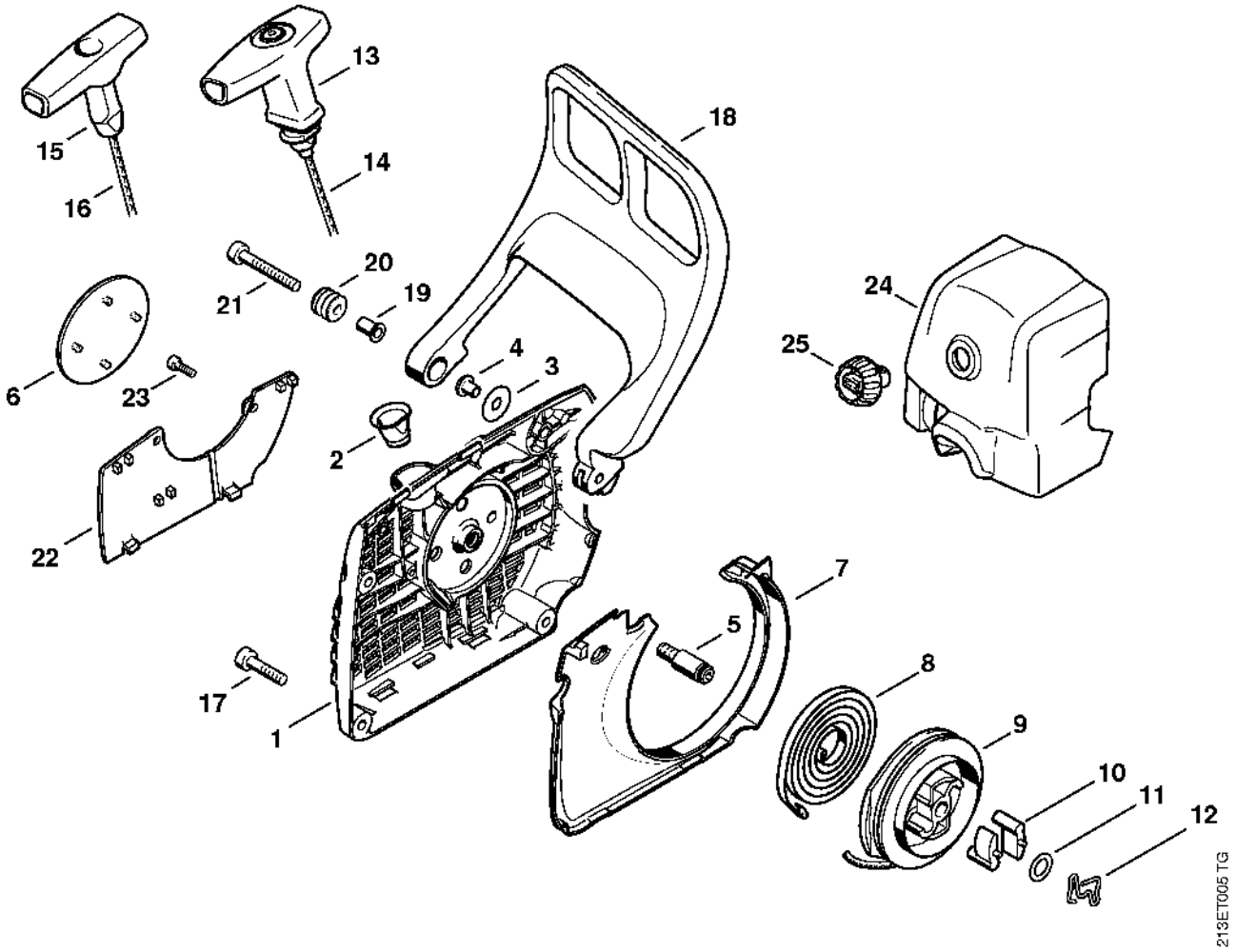

Carter de réservoir

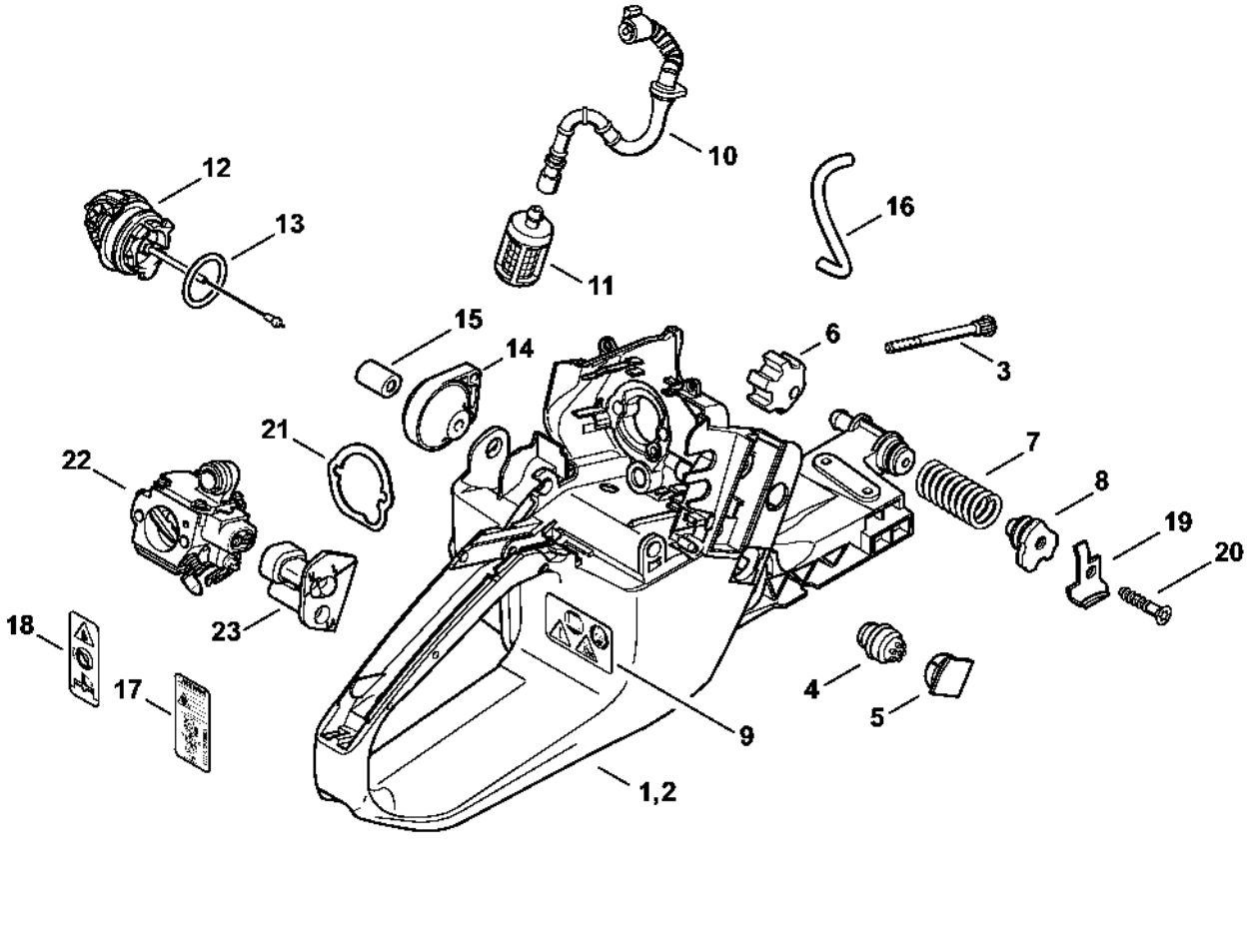

Système AV, Commande des gaz

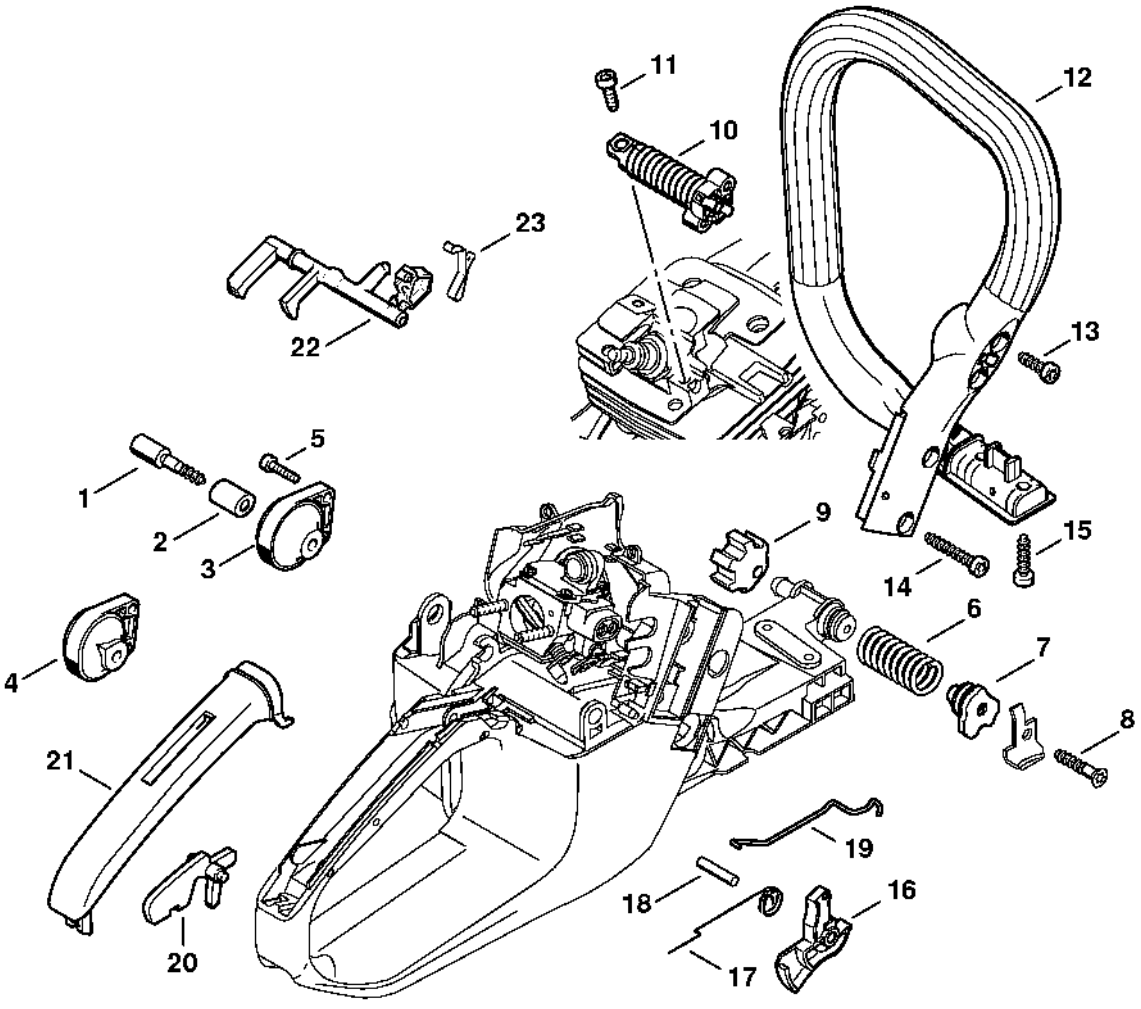

Capot, Filtre à air

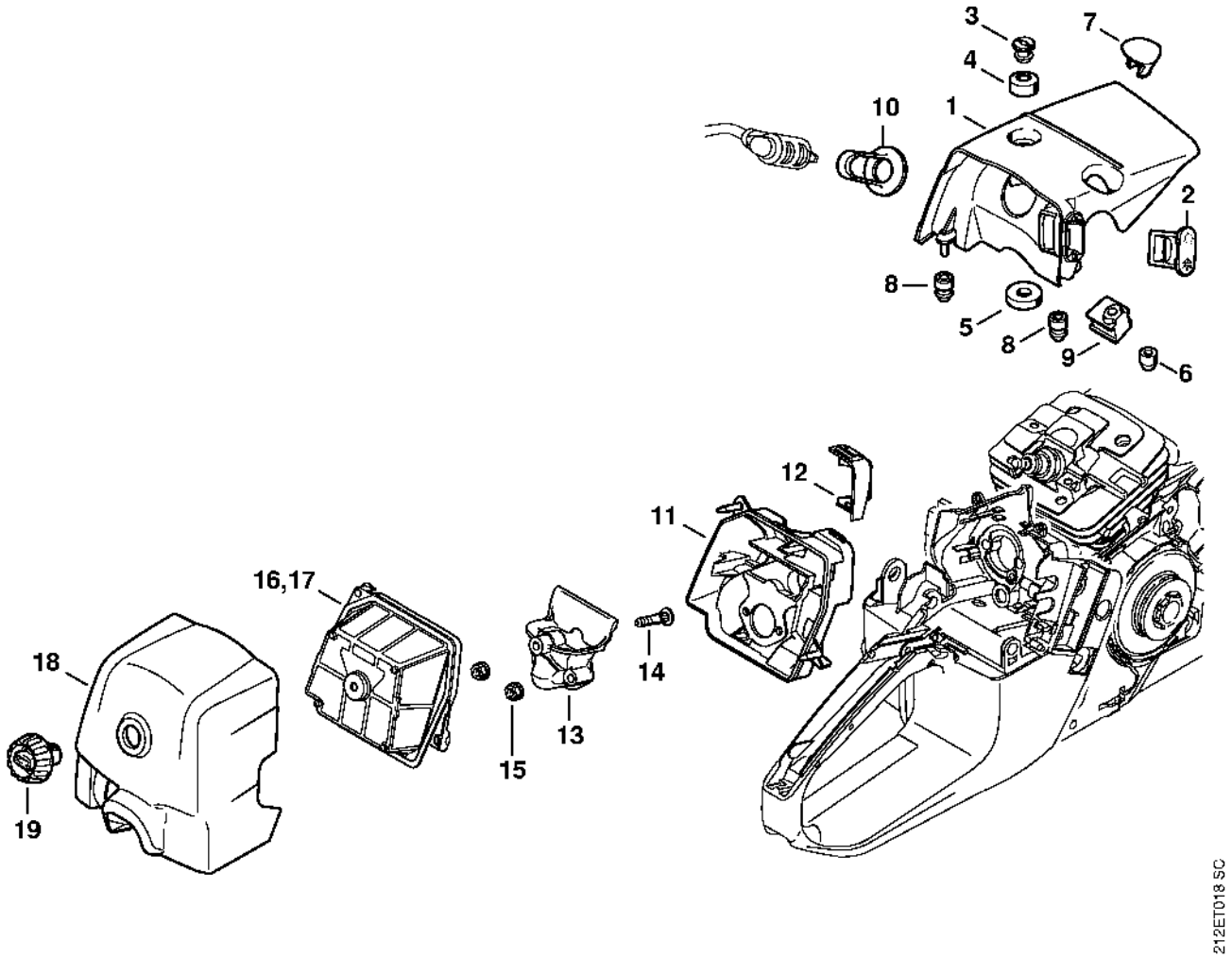

Carburateur HD-35

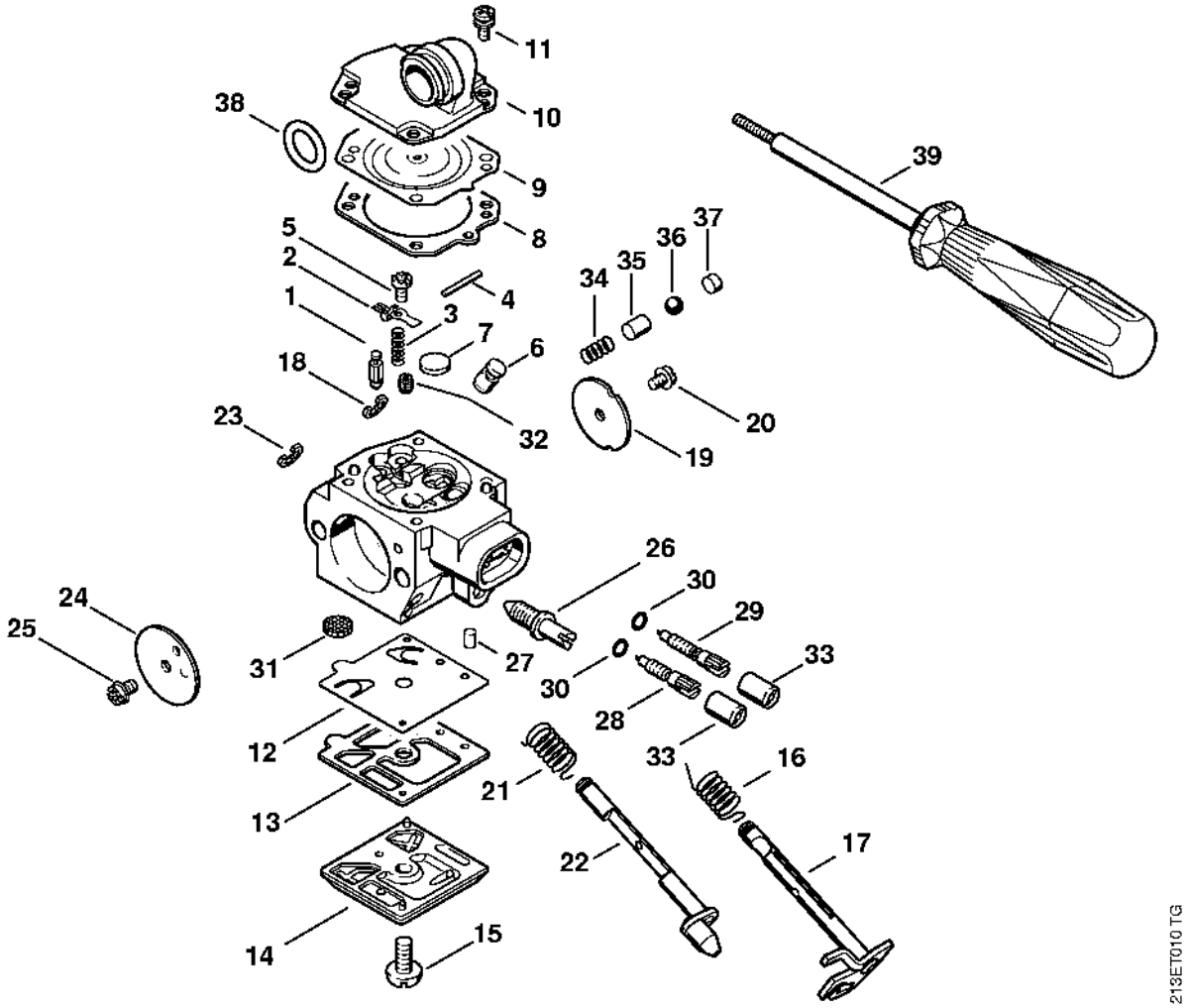

Tendeur de chaîne

