Stihl
MS 290

Rozkres je dokumentace výrobce (© příslušný výrobce) a slouží k identifikaci dílů. Pro výběr dílu se vždy řiďte katalogovým číslem.

Cylindre

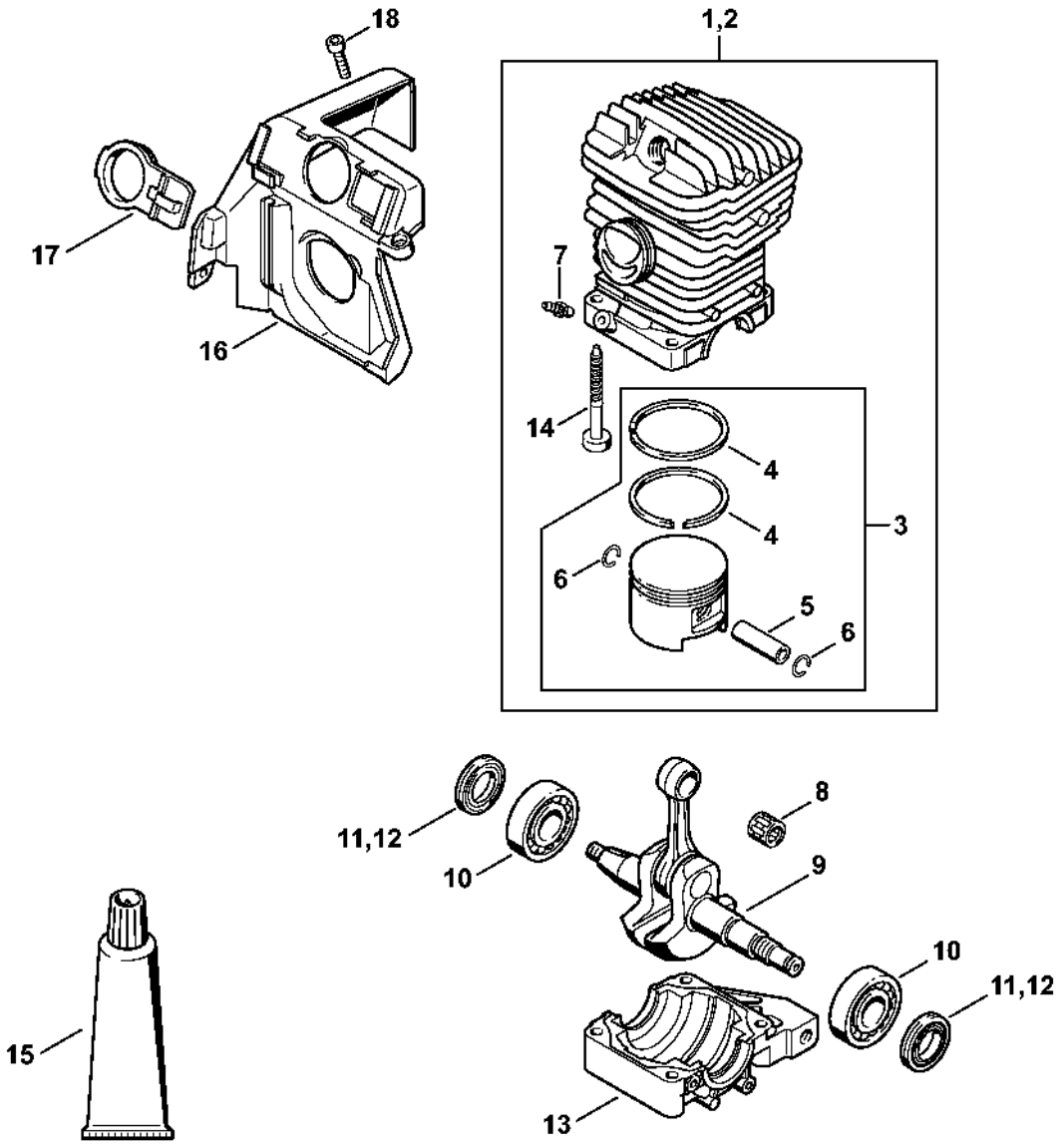

Carter moteur

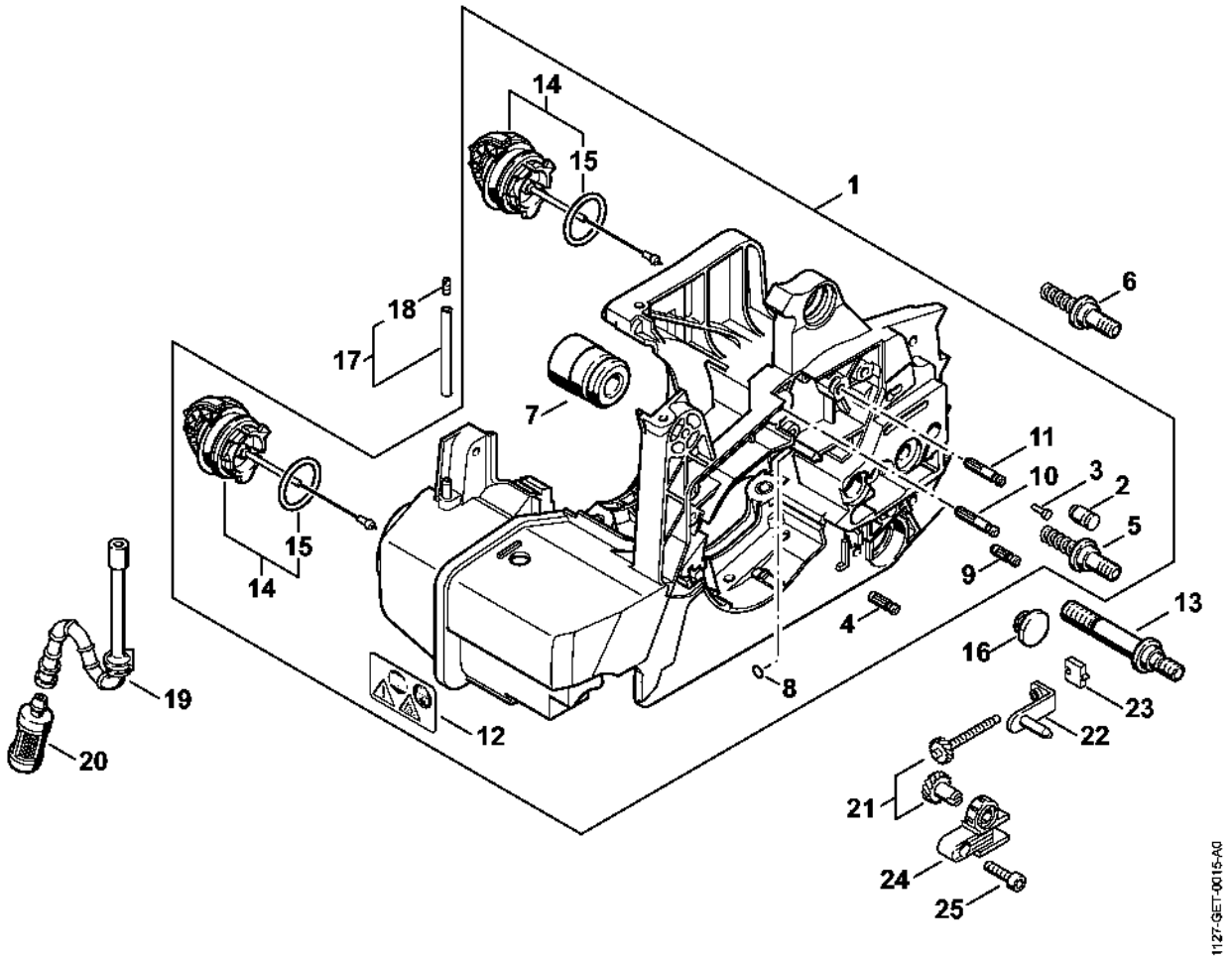

Pompe à huile, Embrayage

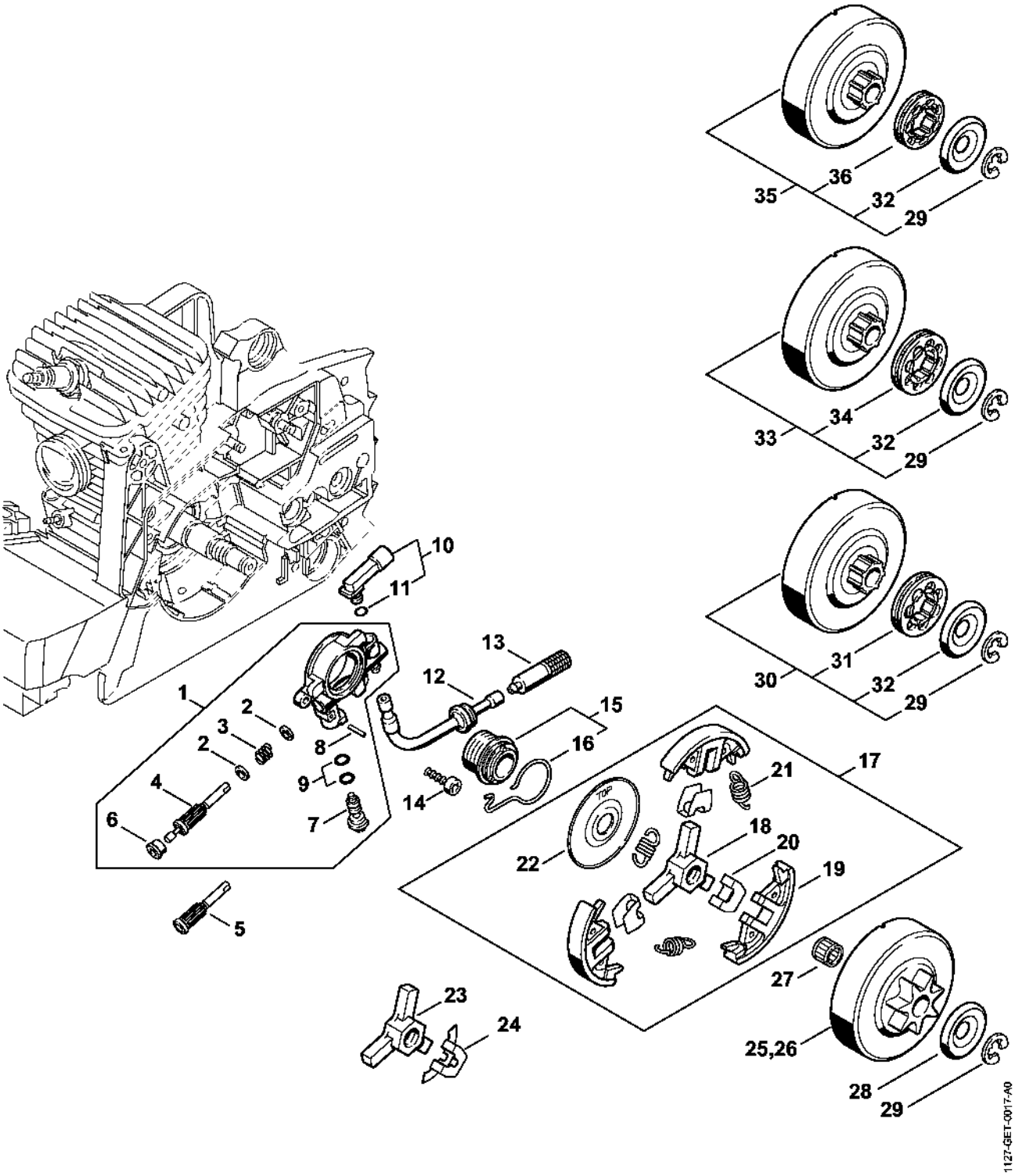

Frein de chaîne, Silencieux

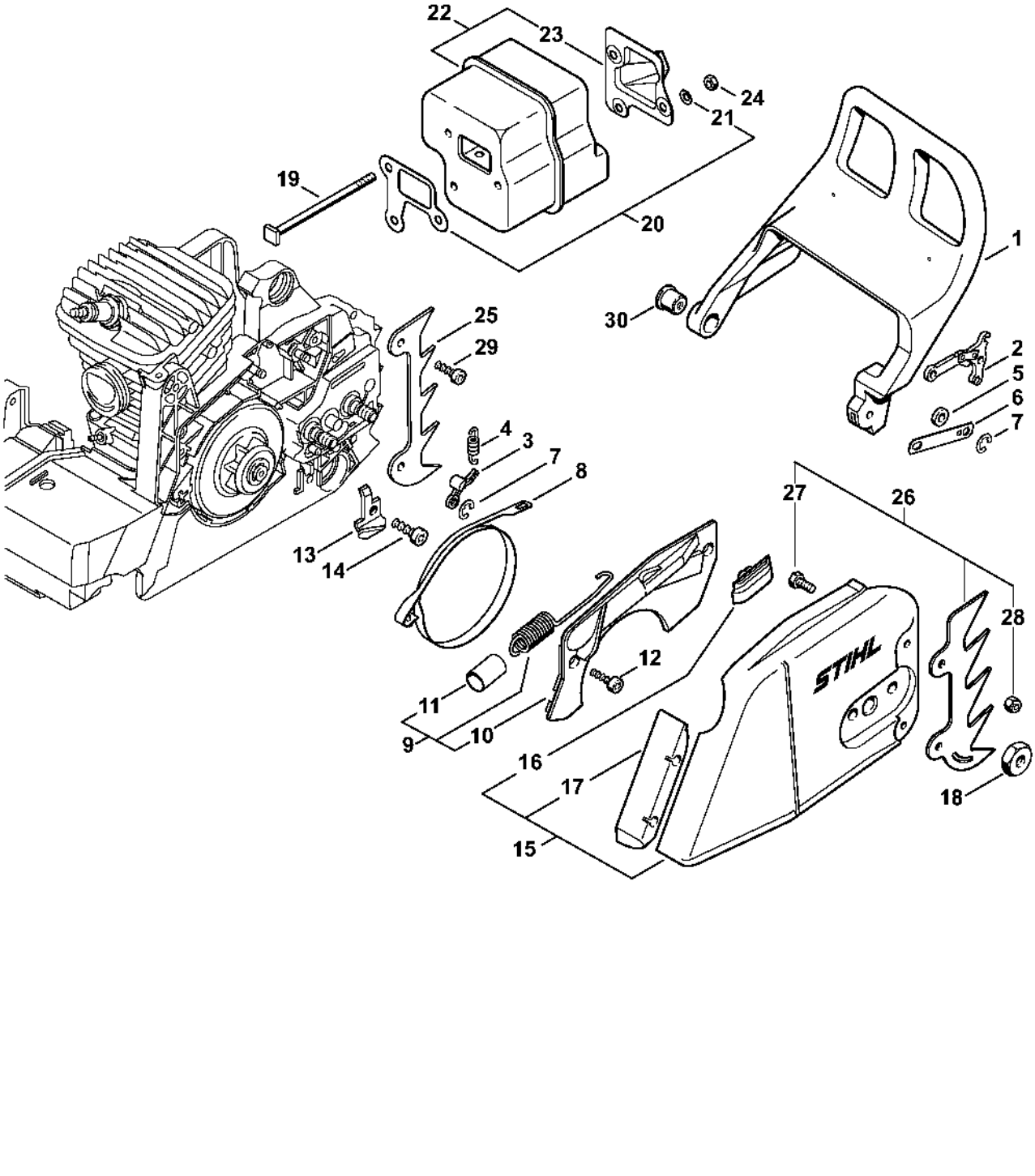

Dispositif d'allumage

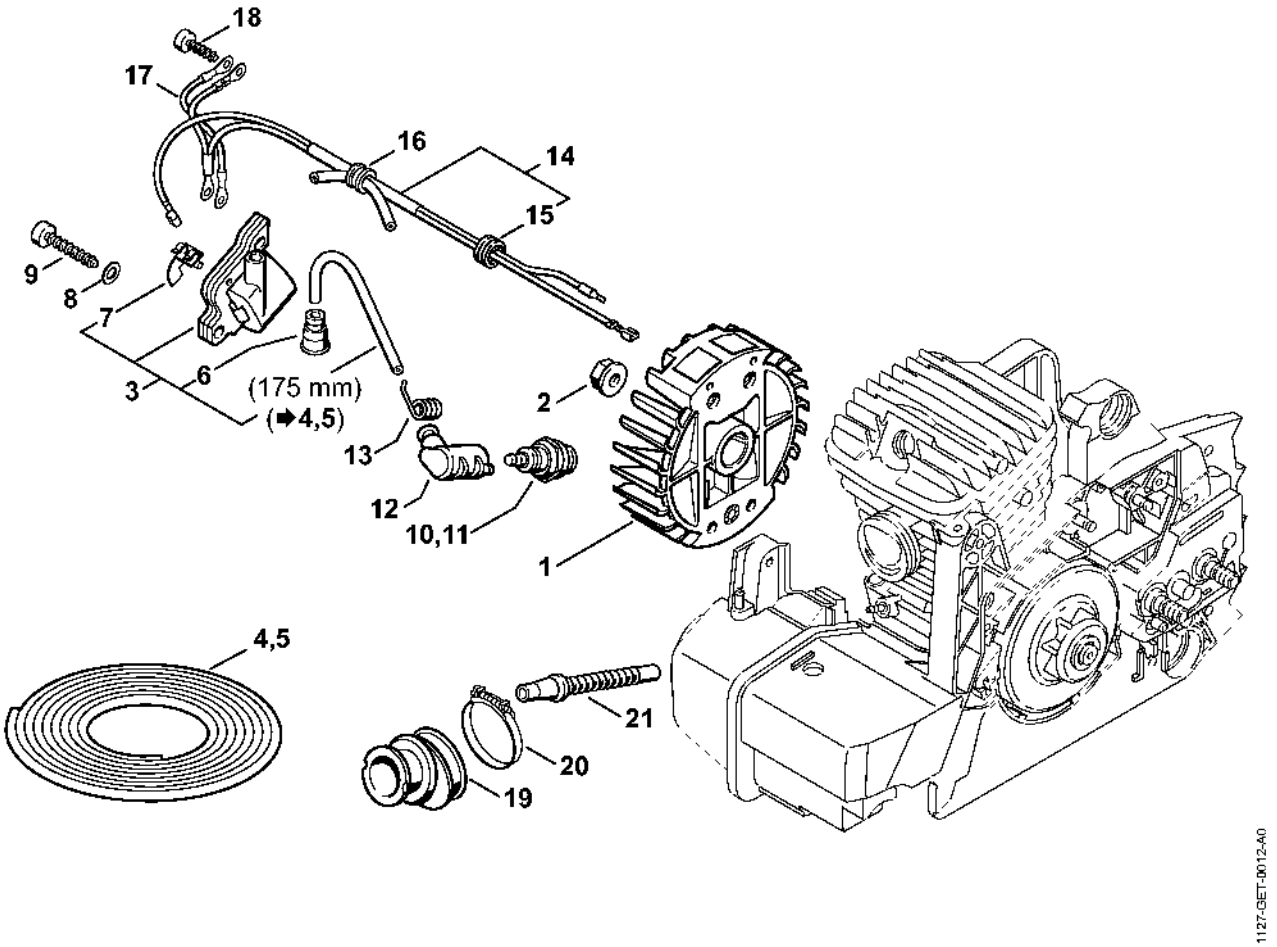

Carter de ventilateur avec lanceur

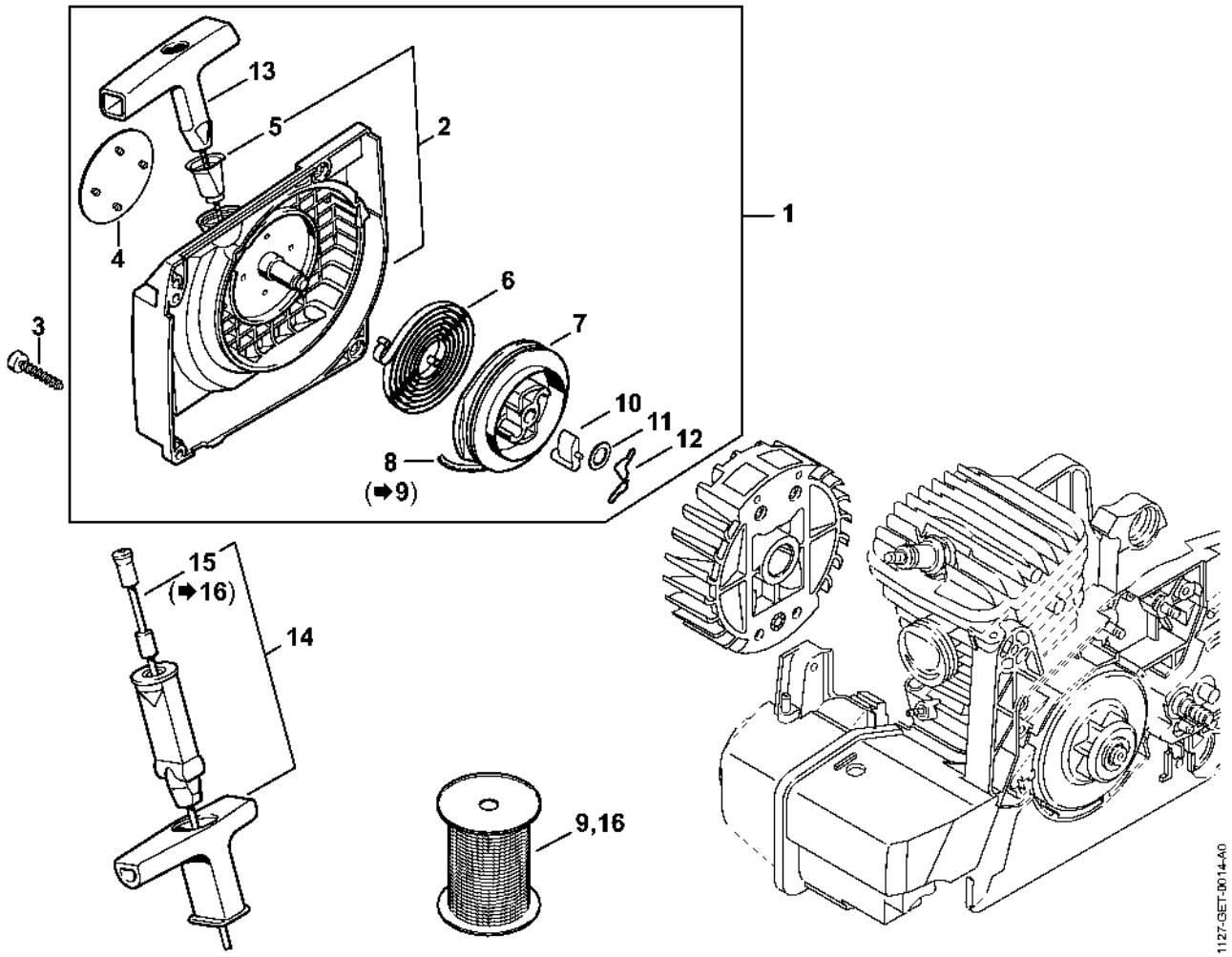

Carter de poignée

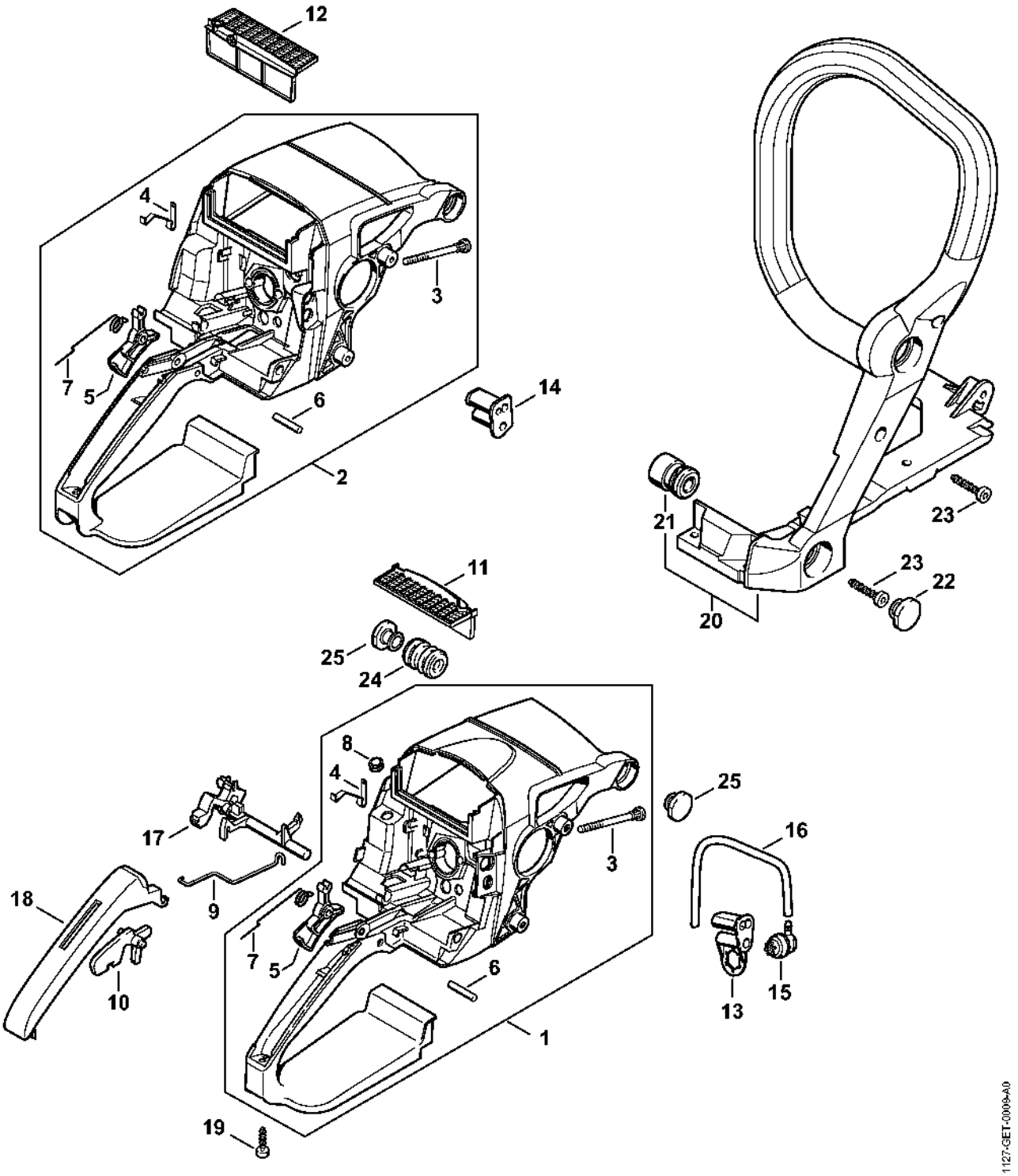

Couvercle de carter de carburateur, Filtre à air

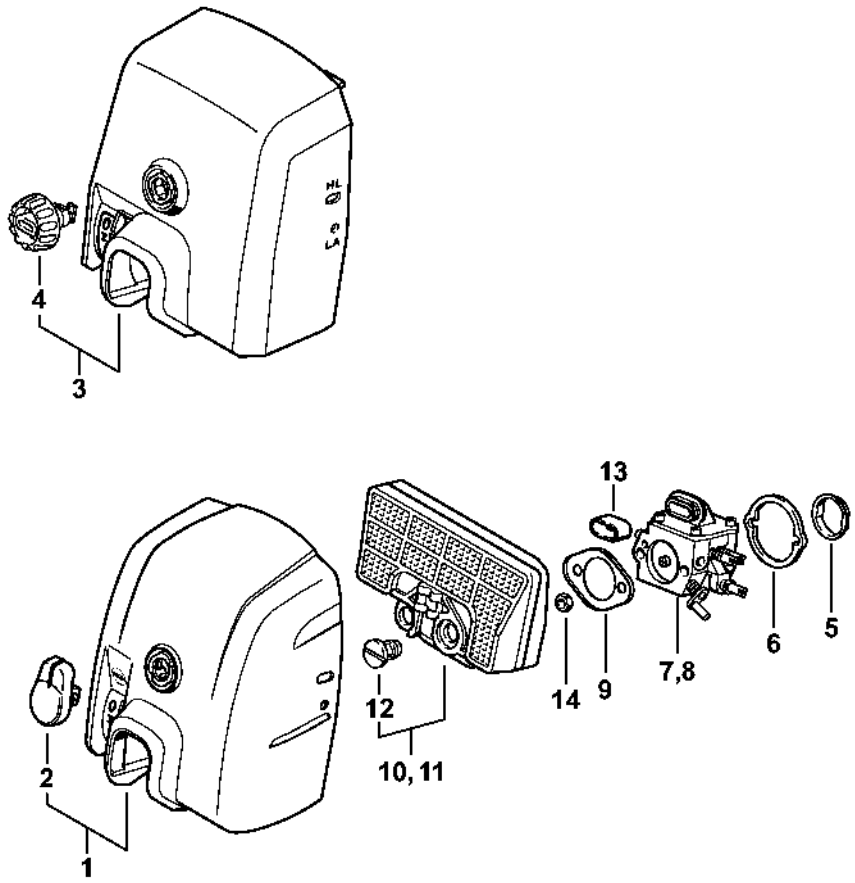

Carburateur HD-19

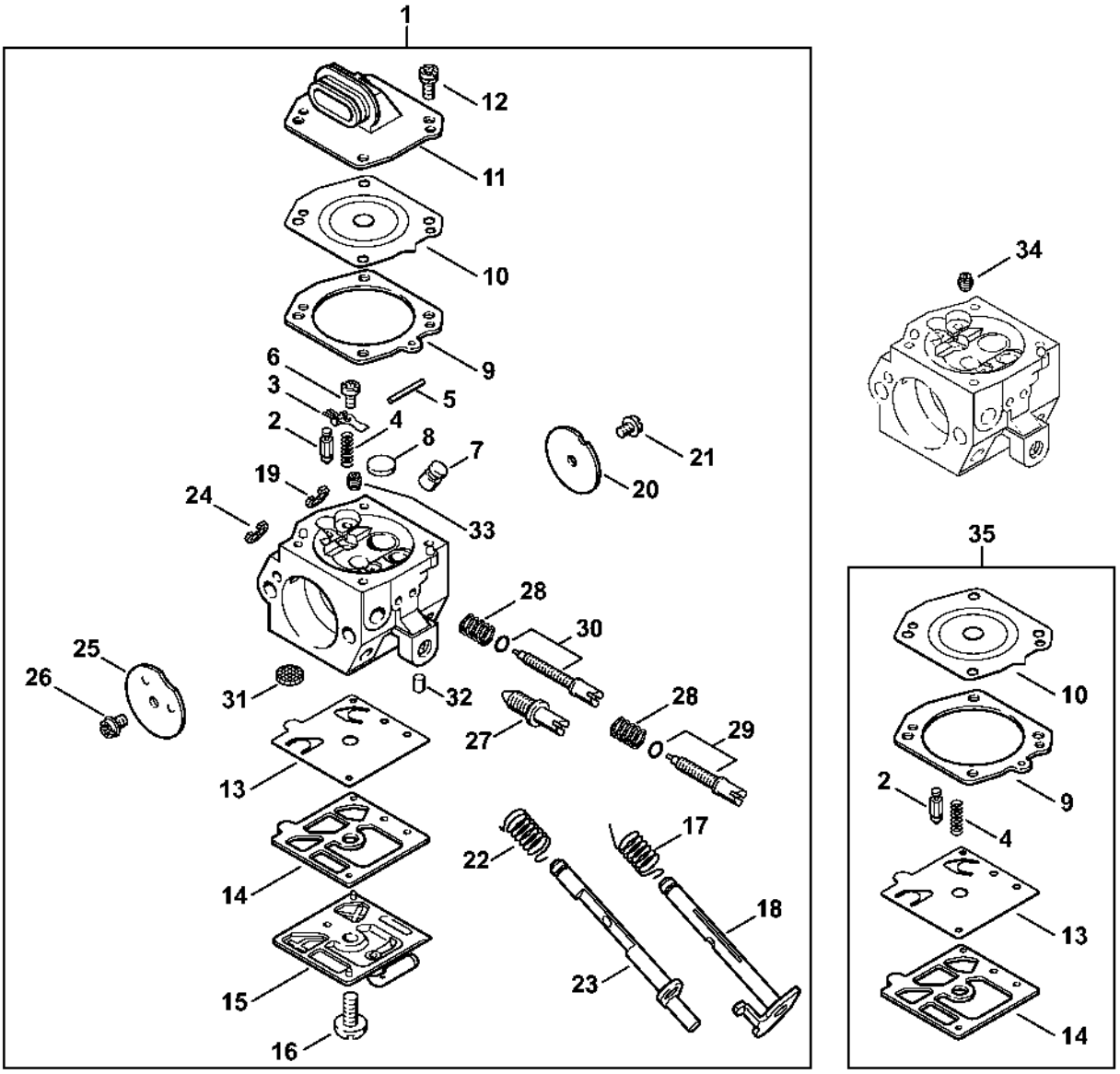

Carburateur HD-18

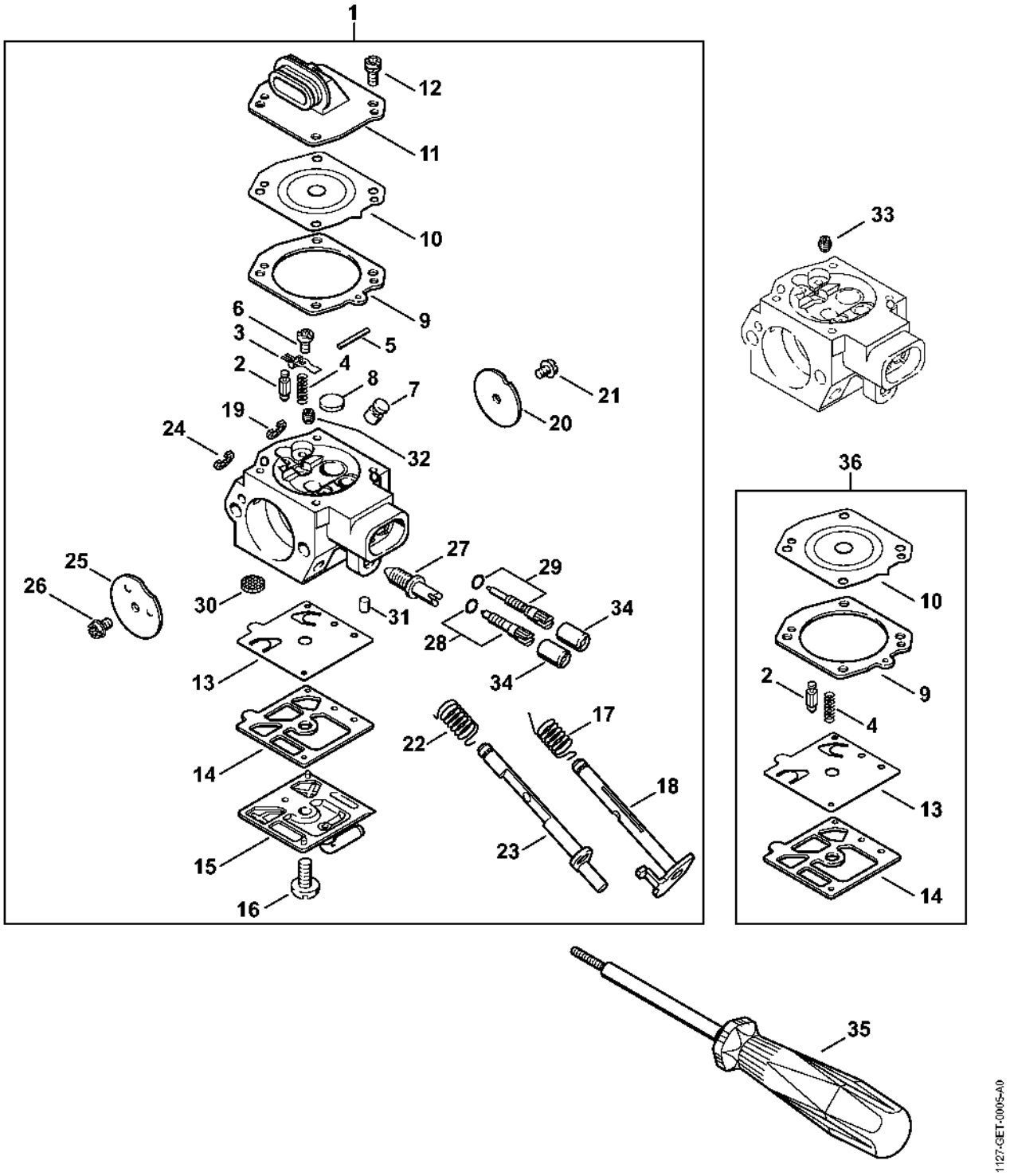

Numéro de machine

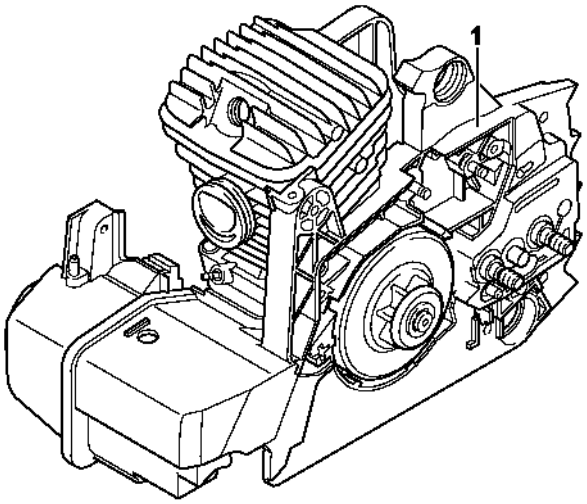

209ET090 SC

Laser 2-in-1

