Stihl
MS 280

Rozkres je dokumentace výrobce (© příslušný výrobce) a slouží k identifikaci dílů. Pro výběr dílu se vždy řiďte katalogovým číslem.

Carter de vilebrequin

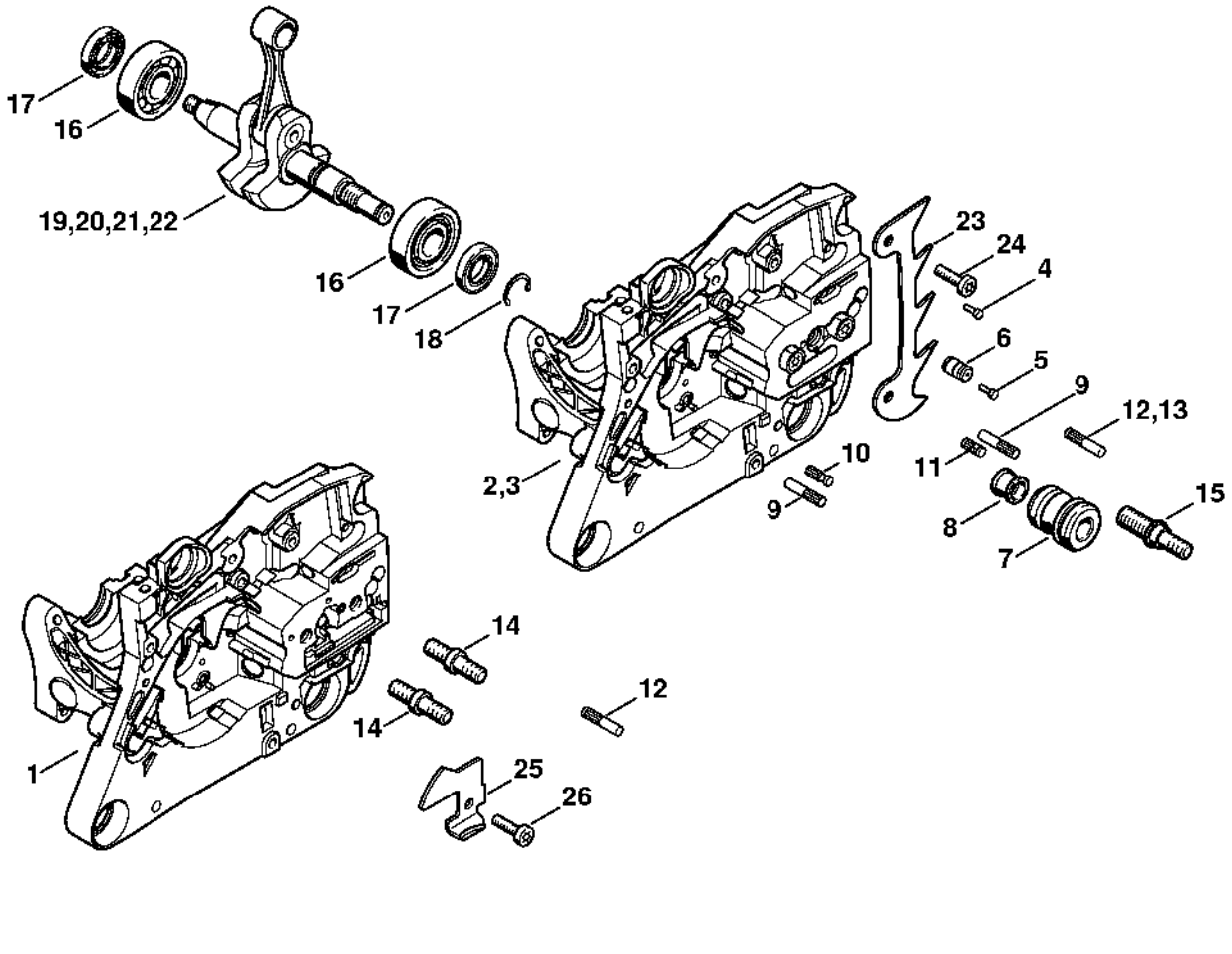

Cylindre MS 280

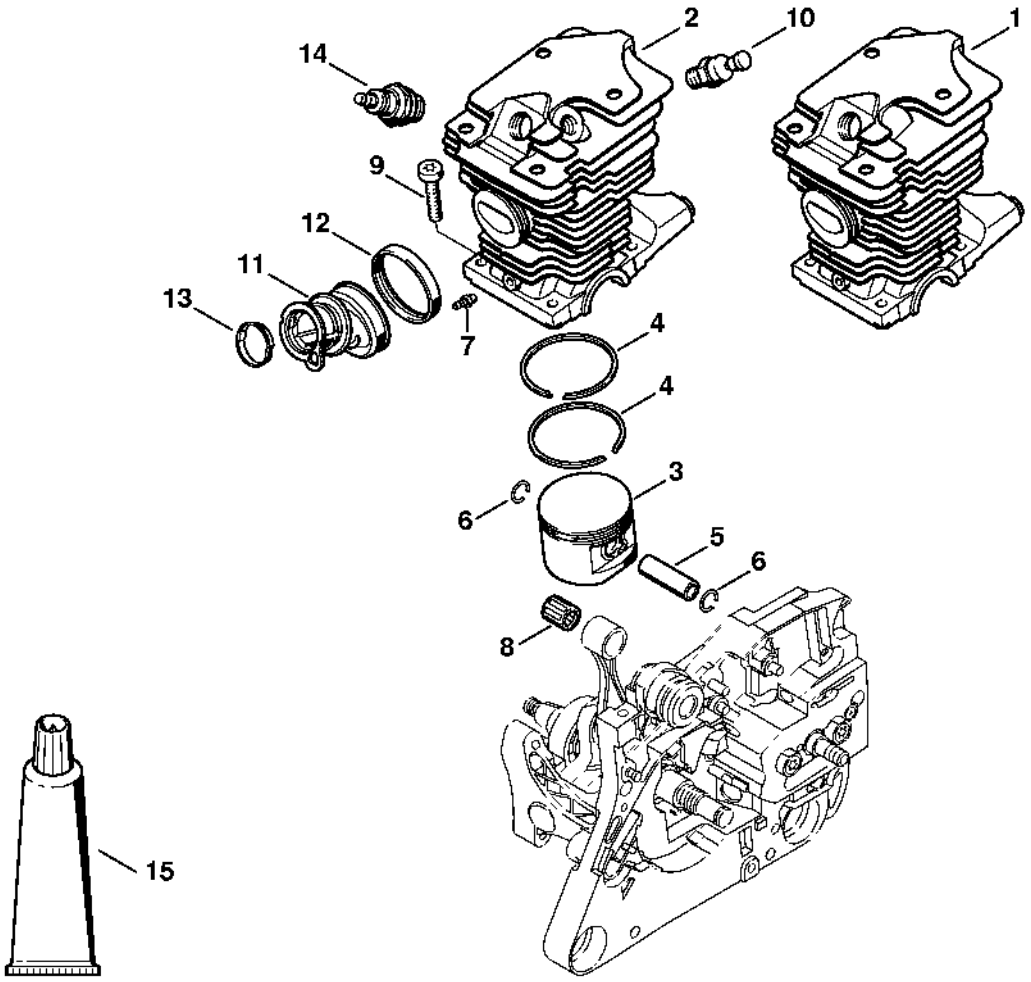

Silencieux

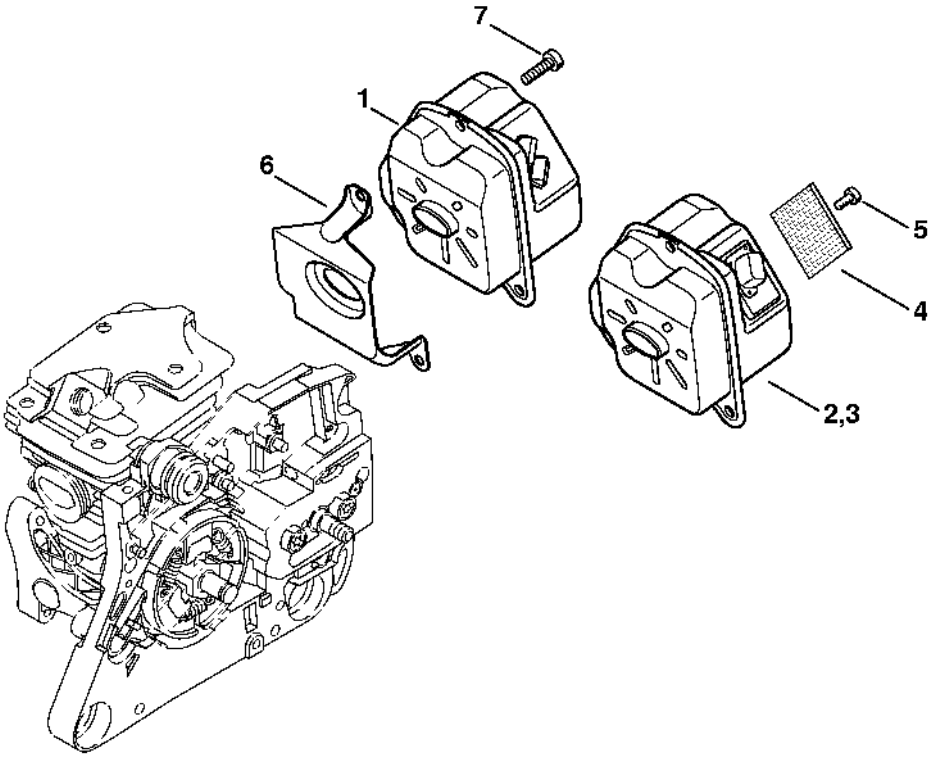

Pompe à huile, Embrayage

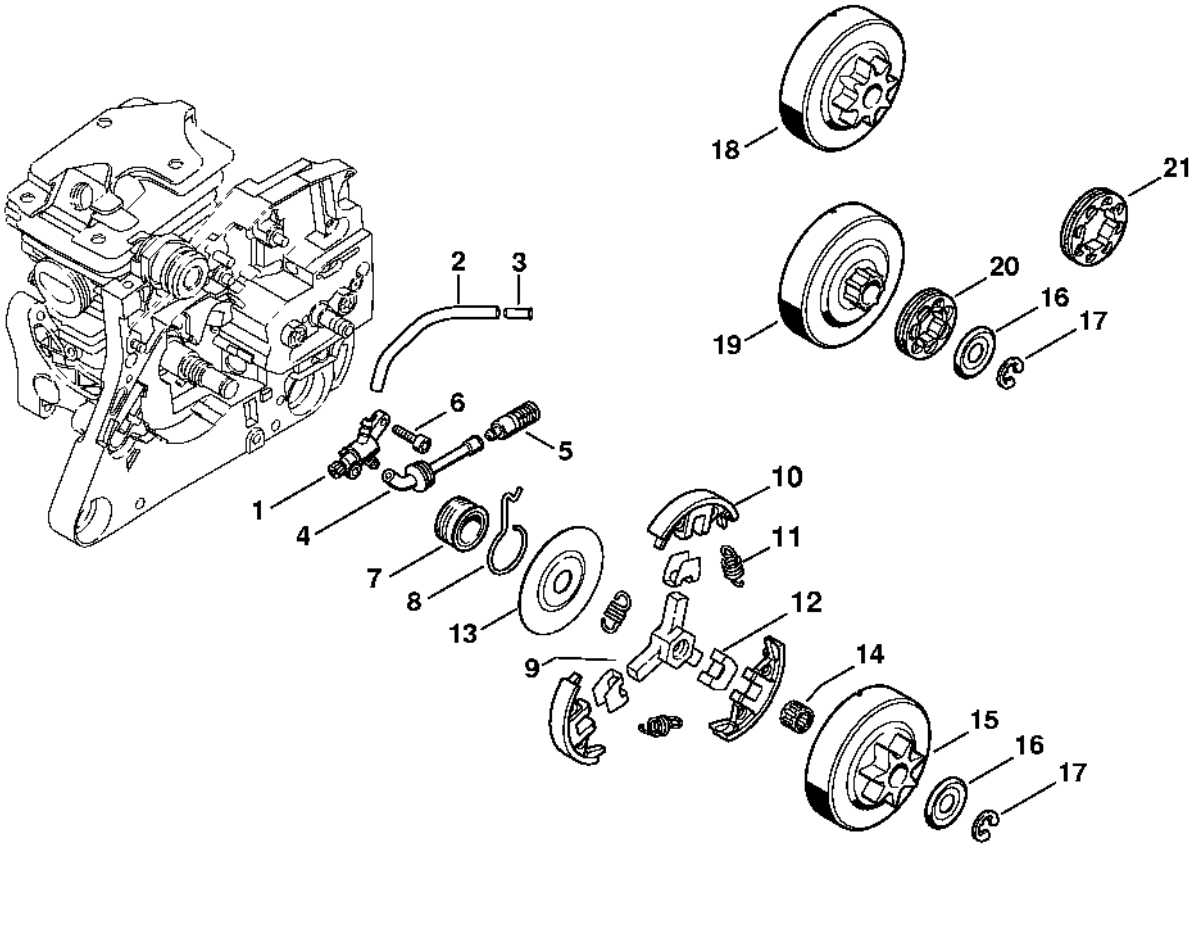

Frein de chaîne

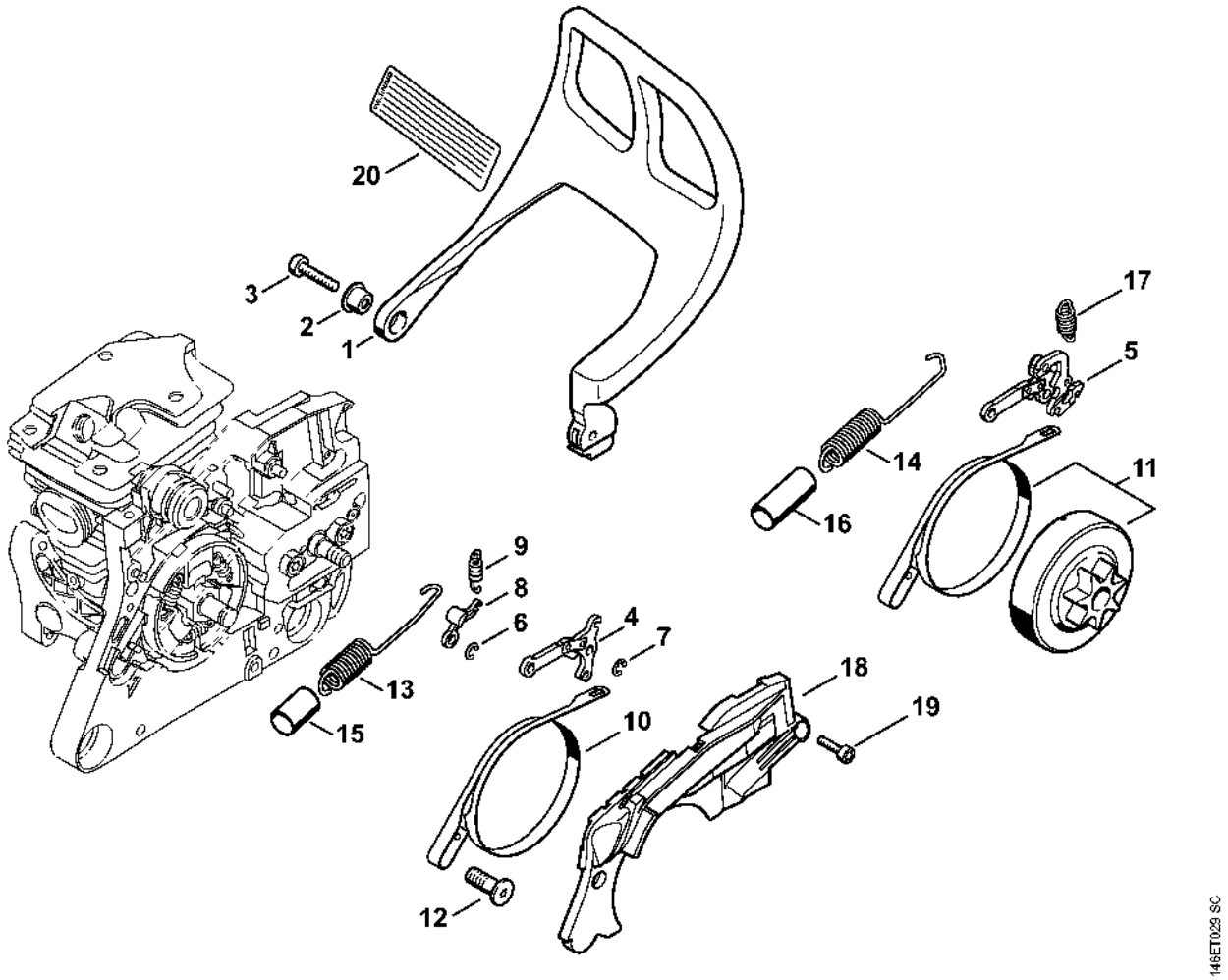

Tendeur de chaîne

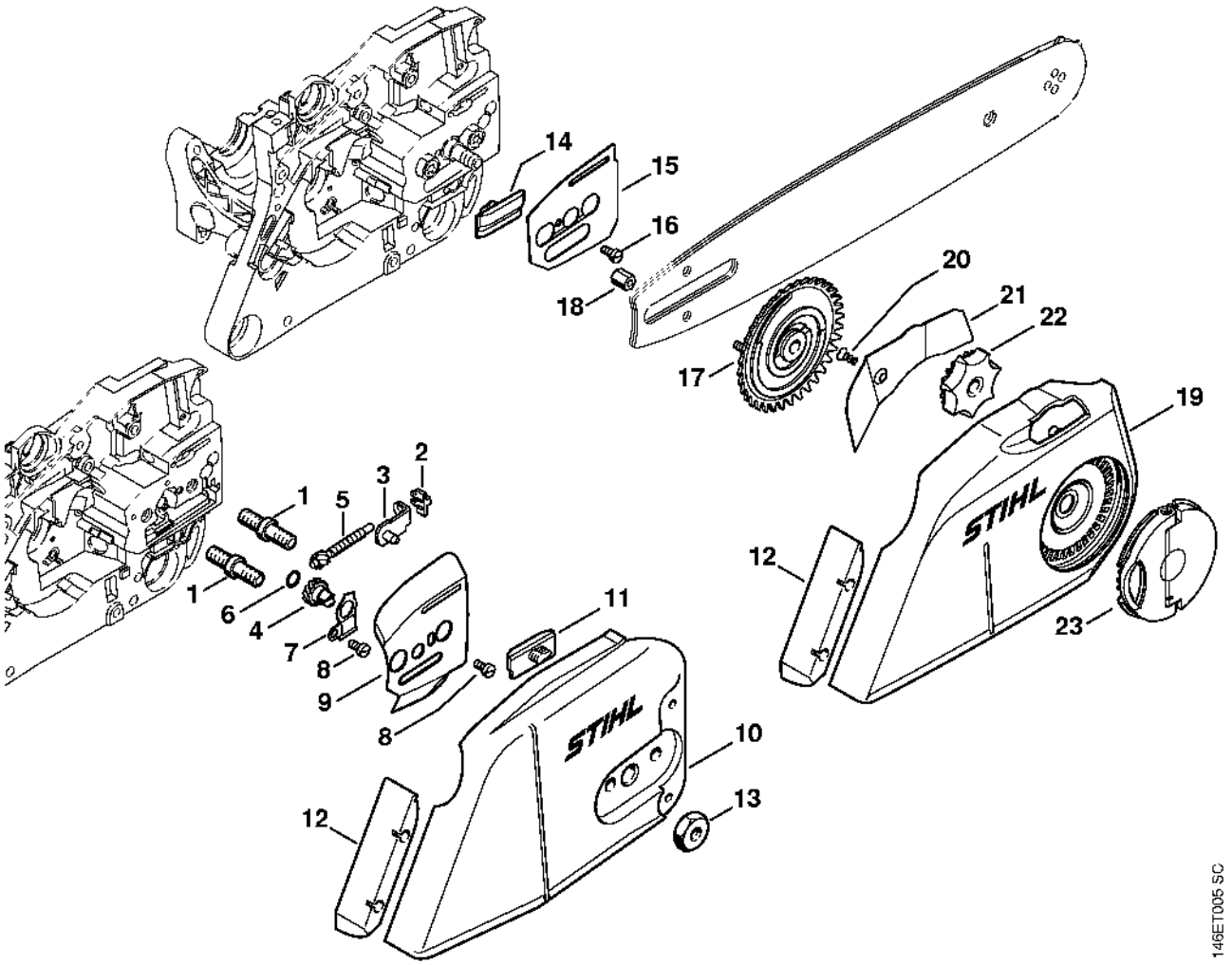

Dispositif d'allumage

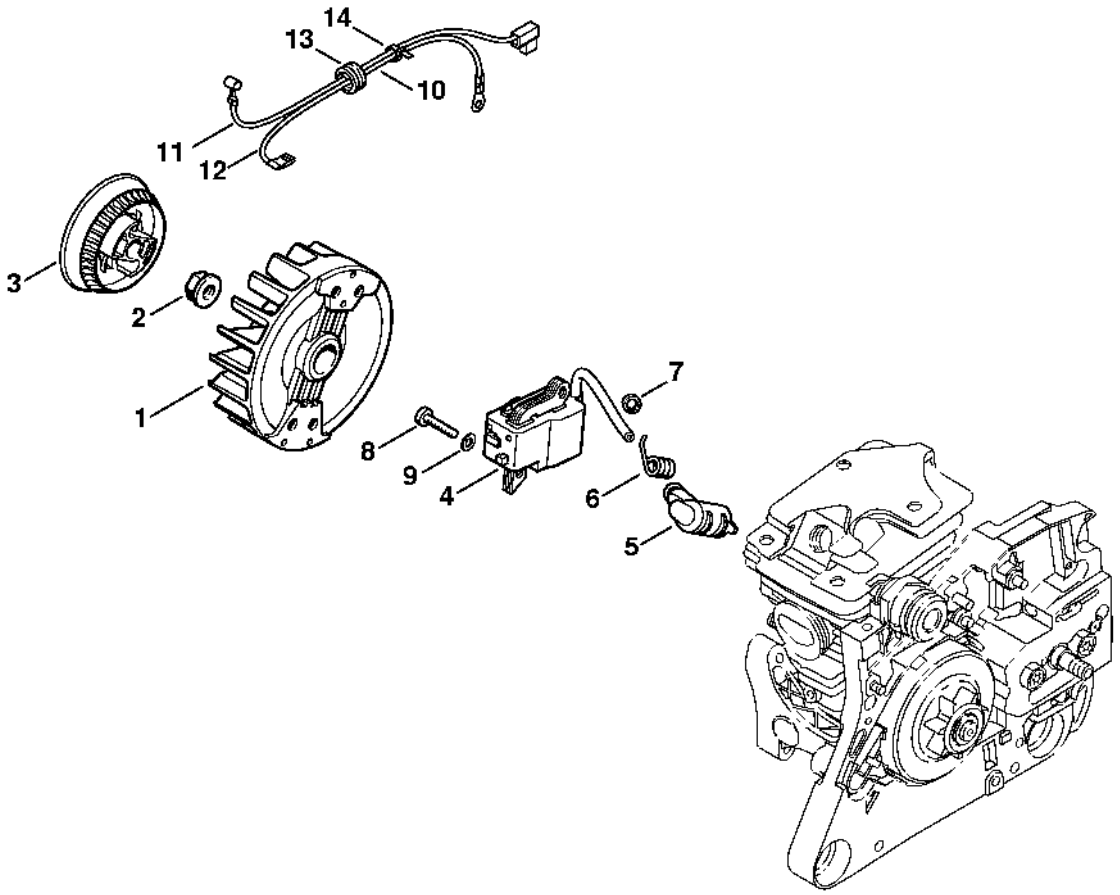

Dispositif d'allumage (Gestion moteur assistée)

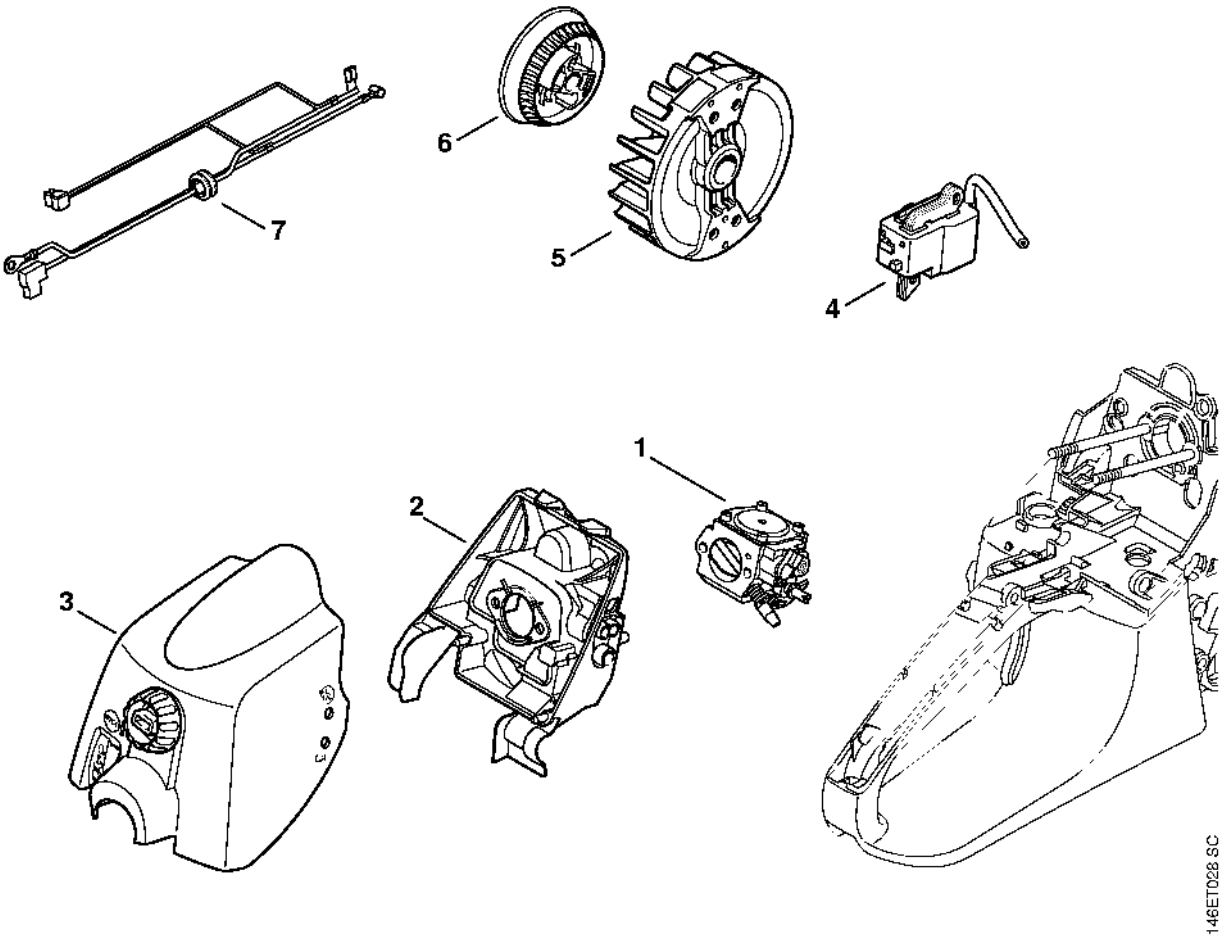

Carter de ventilateur avec lanceur

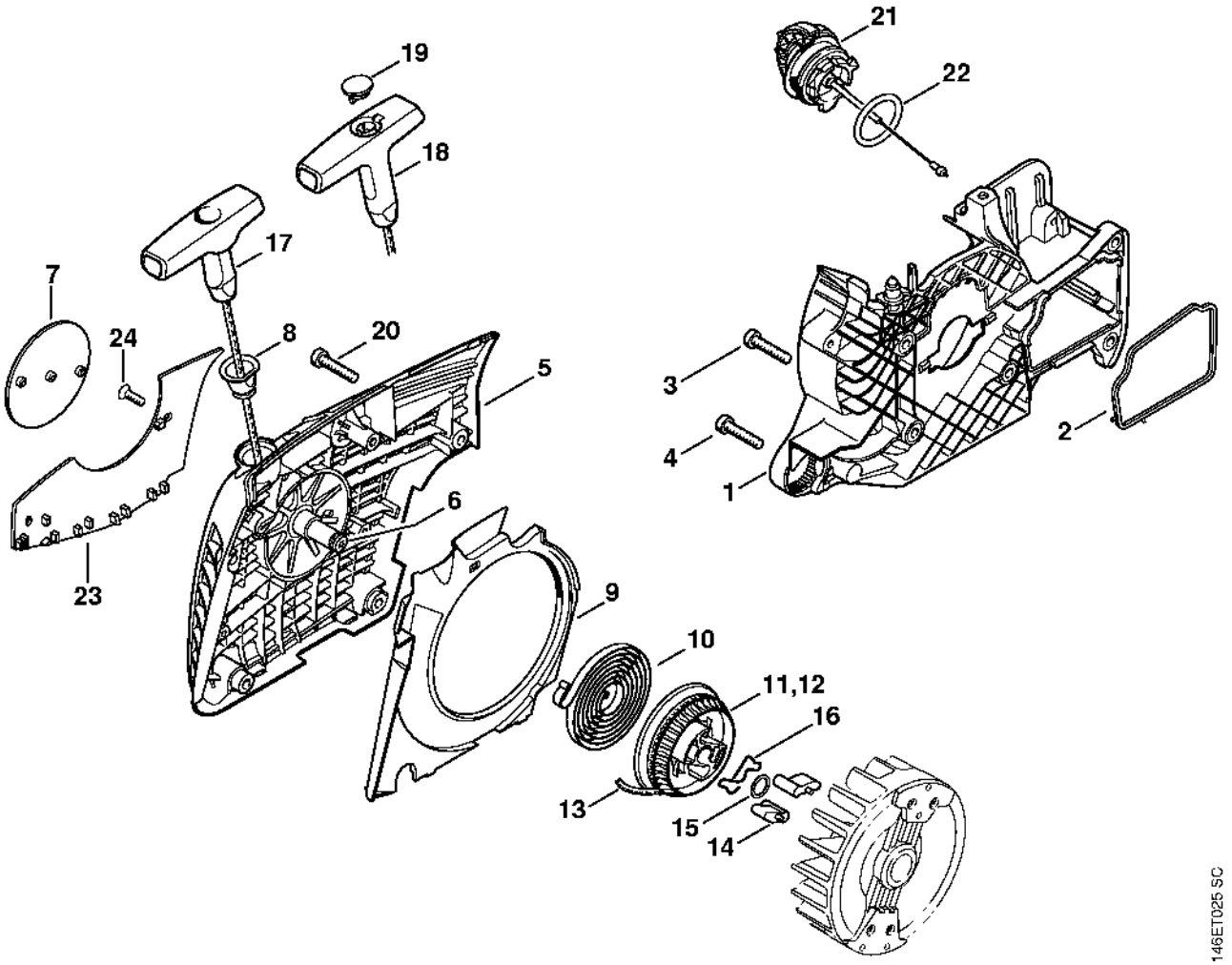

Carter de réservoir

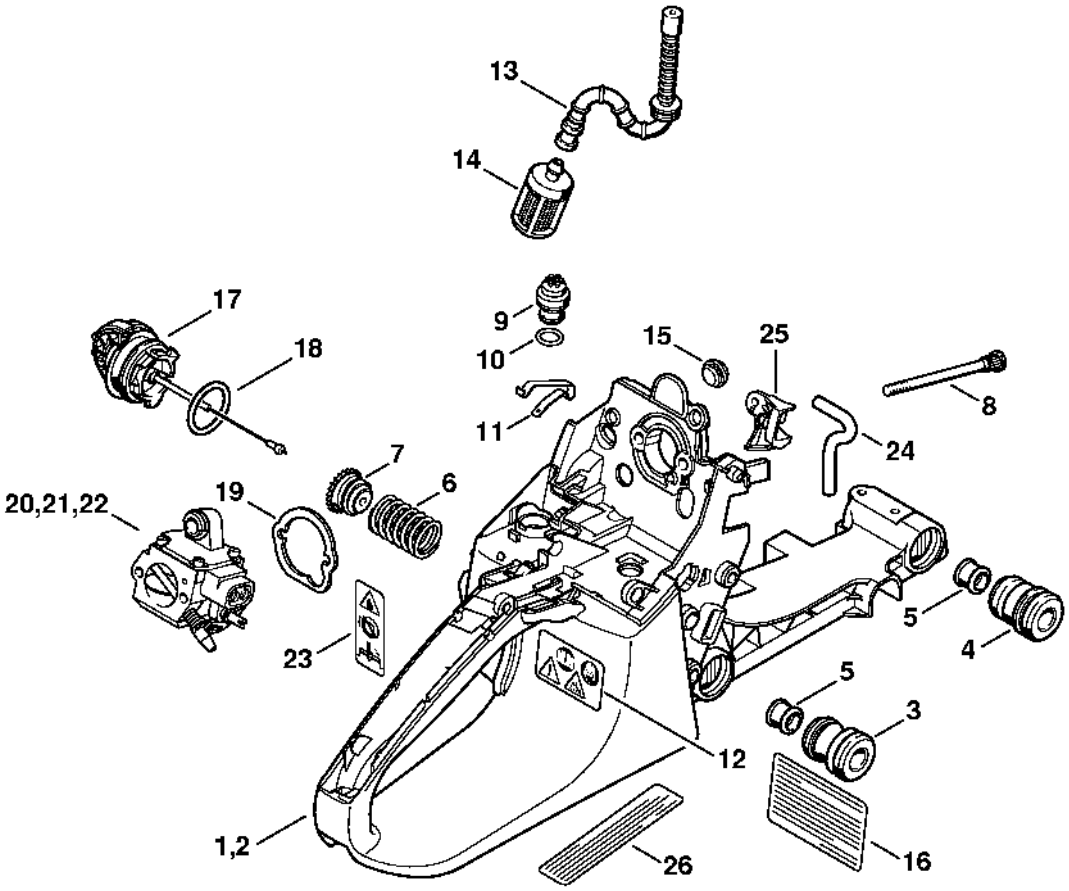

Système AV, Poignée tubulaire

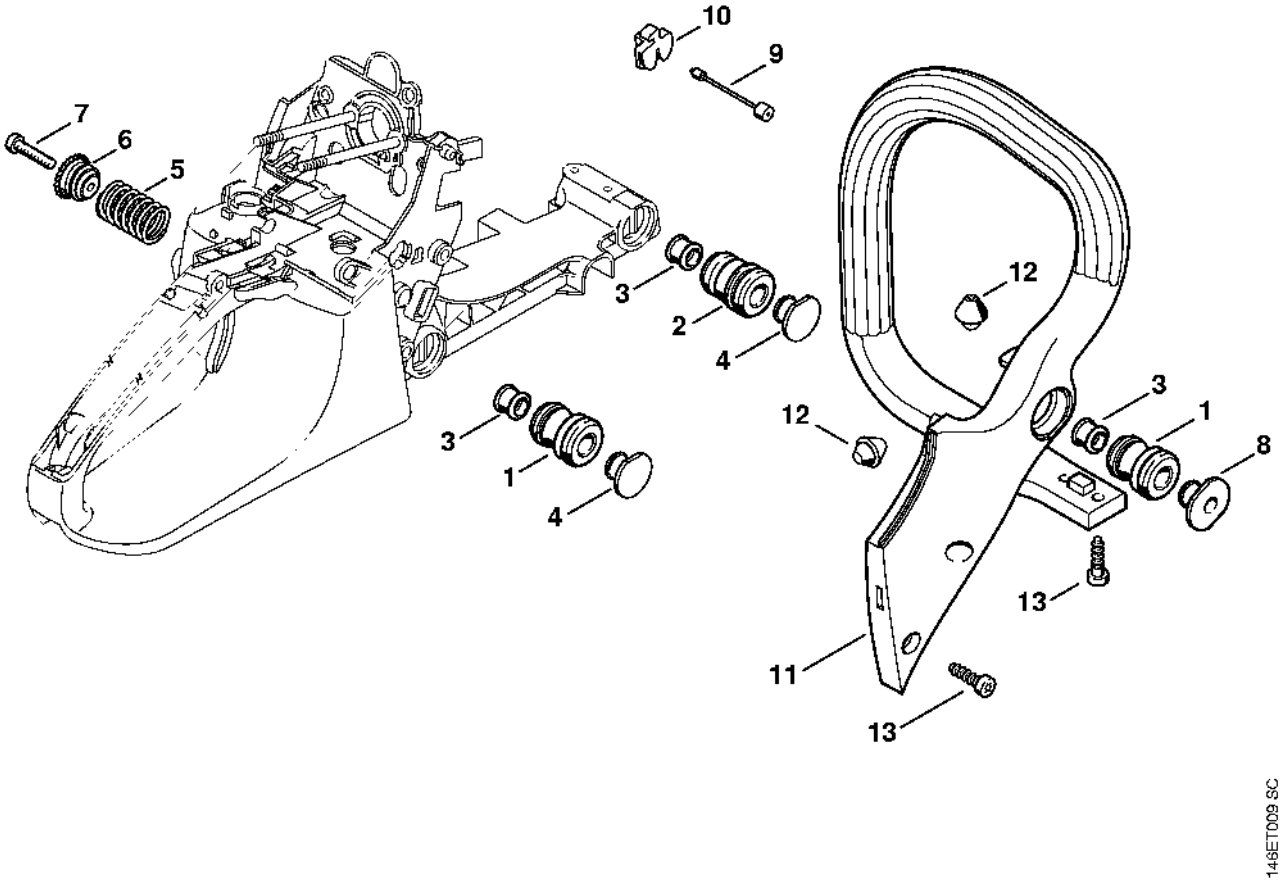

Commande des gaz

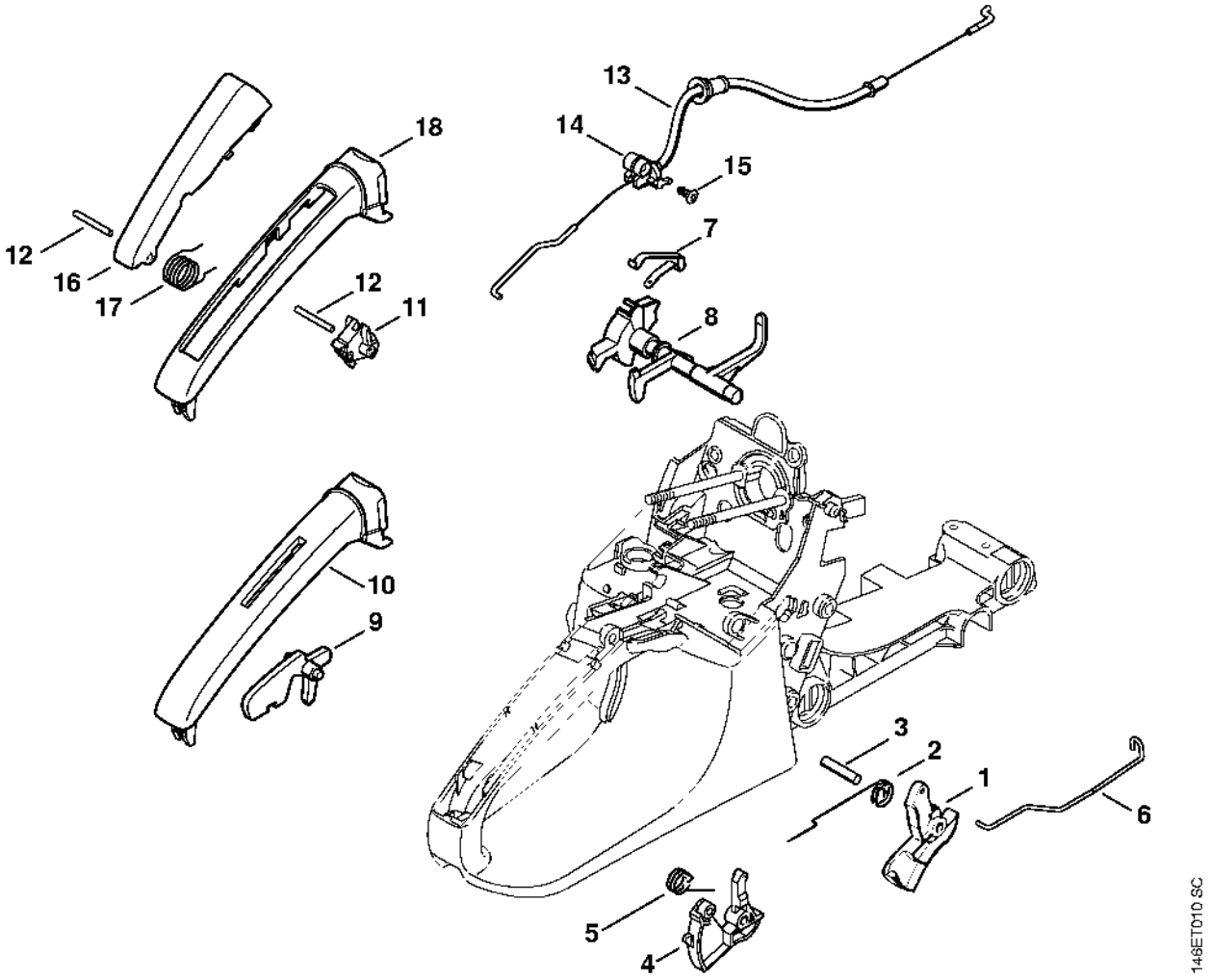

Carburateur HD-39

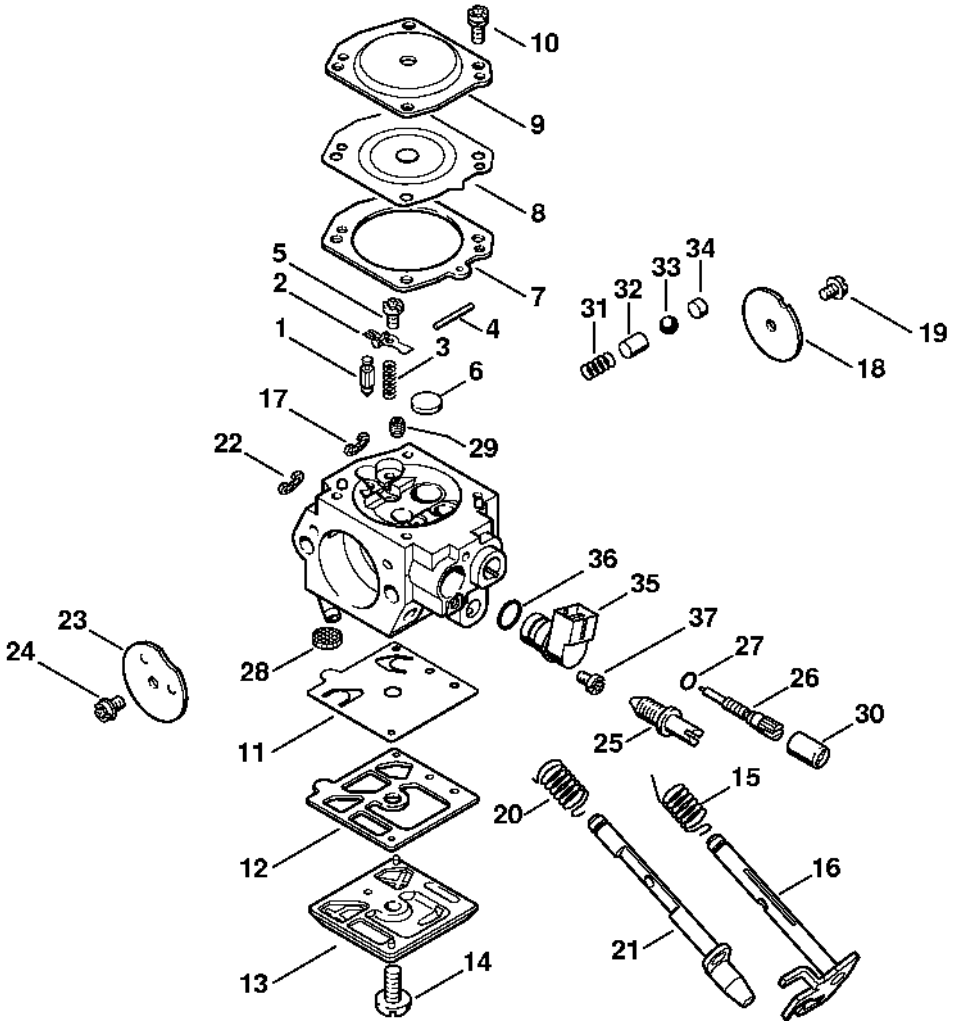

Carburateur HD-32 (49.2006)

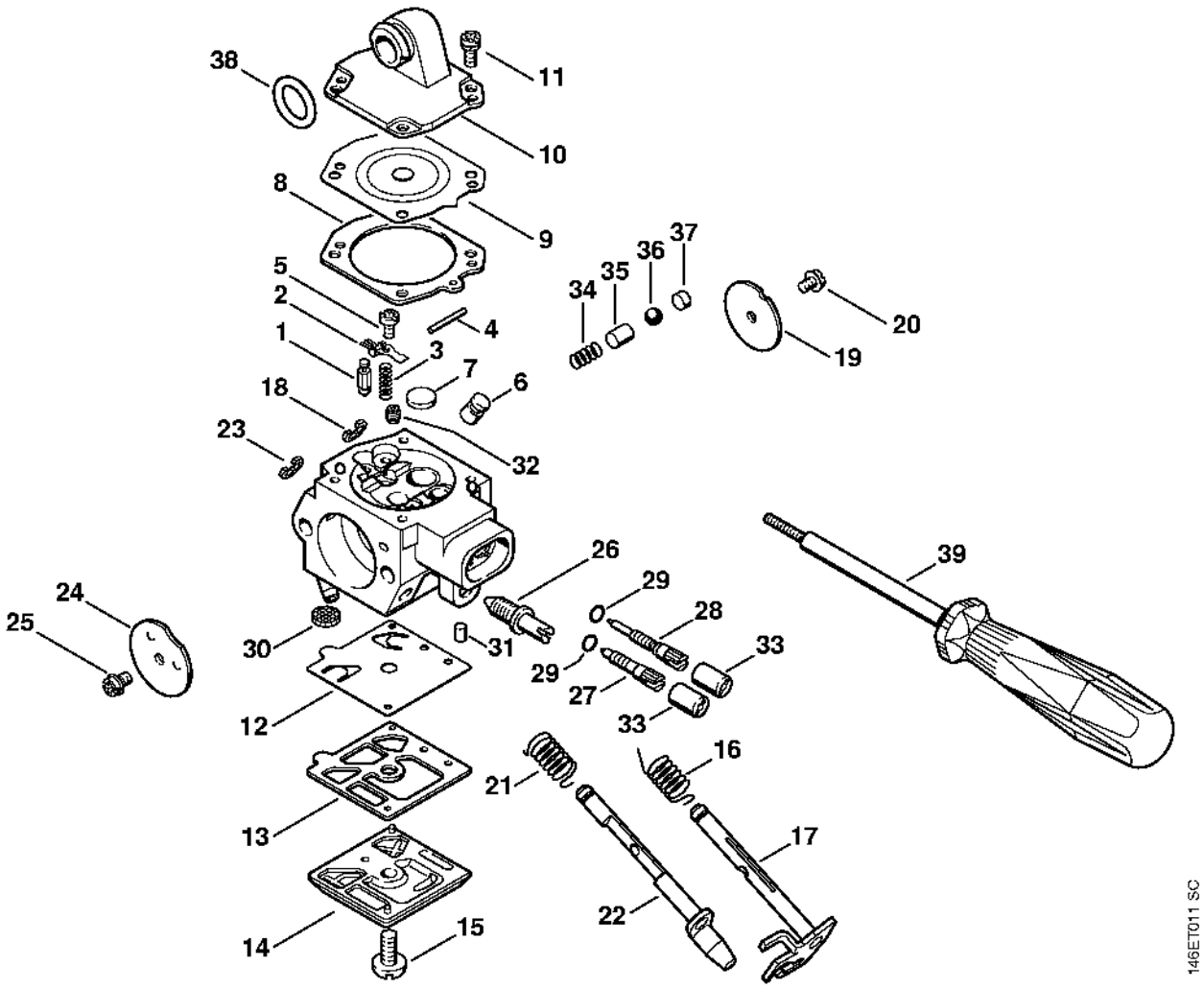

Capot, Filtre à air

