Stihl
MS 271

Rozkres je dokumentace výrobce (© příslušný výrobce) a slouží k identifikaci dílů. Pro výběr dílu se vždy řiďte katalogovým číslem.

Carter moteur

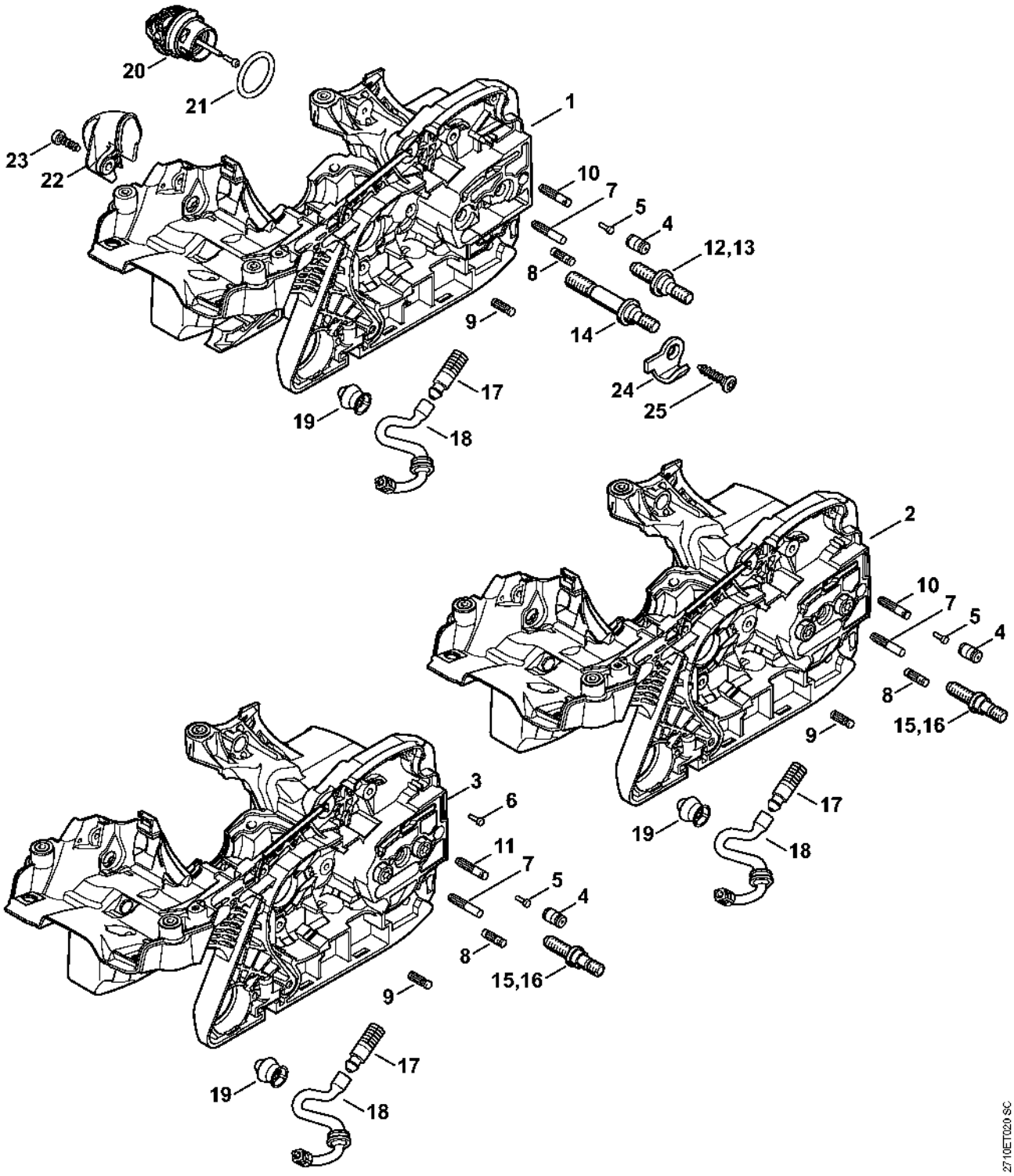

Cylindre

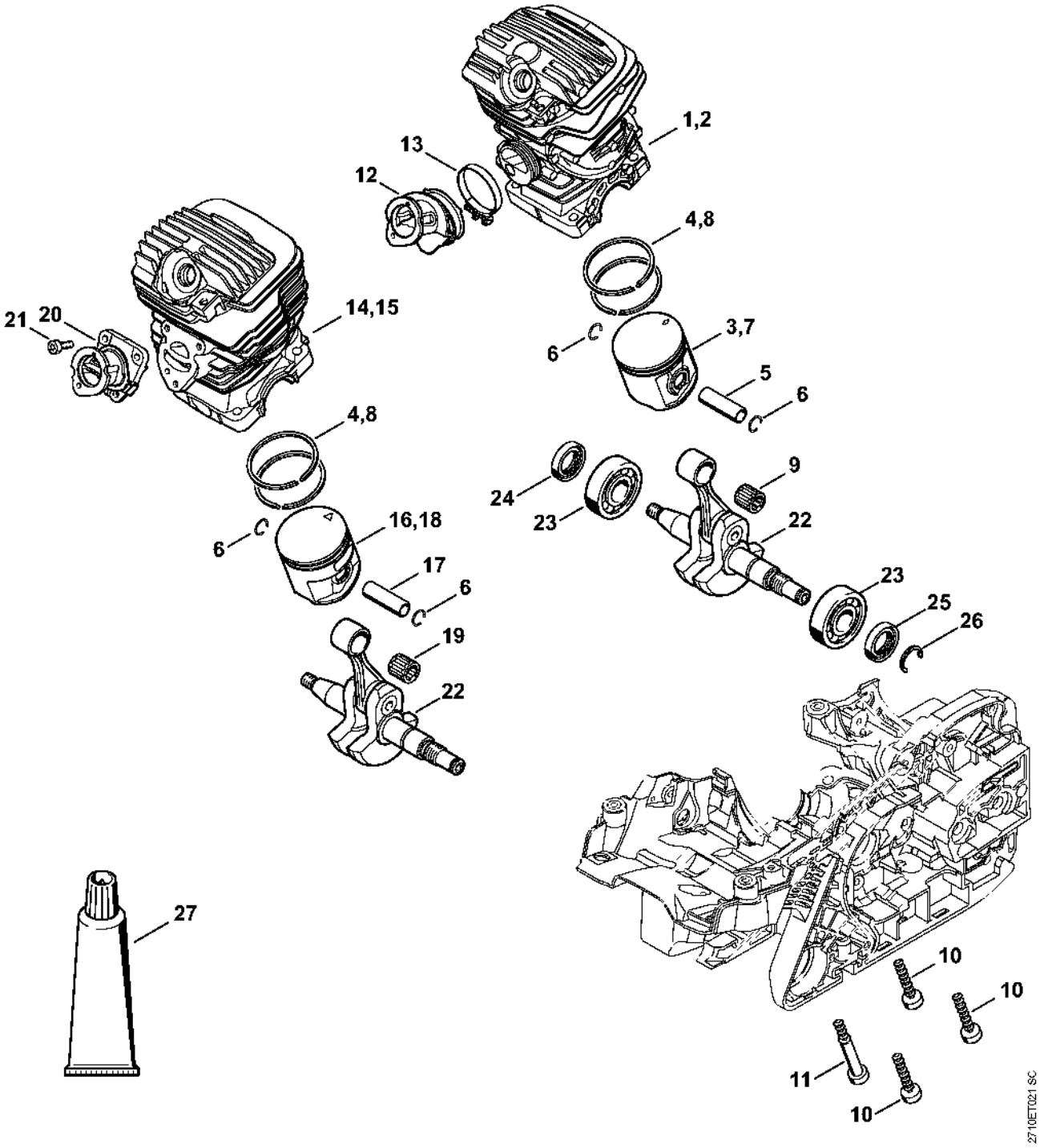
1,2
13
12
4,8
14,15
21
20
3,7
6
5
6
4,8
16,18
6
17
6
19
22
24
23
9
22
23
25
26
27
10
10
11
10
2710ET021 SC

Silencieux

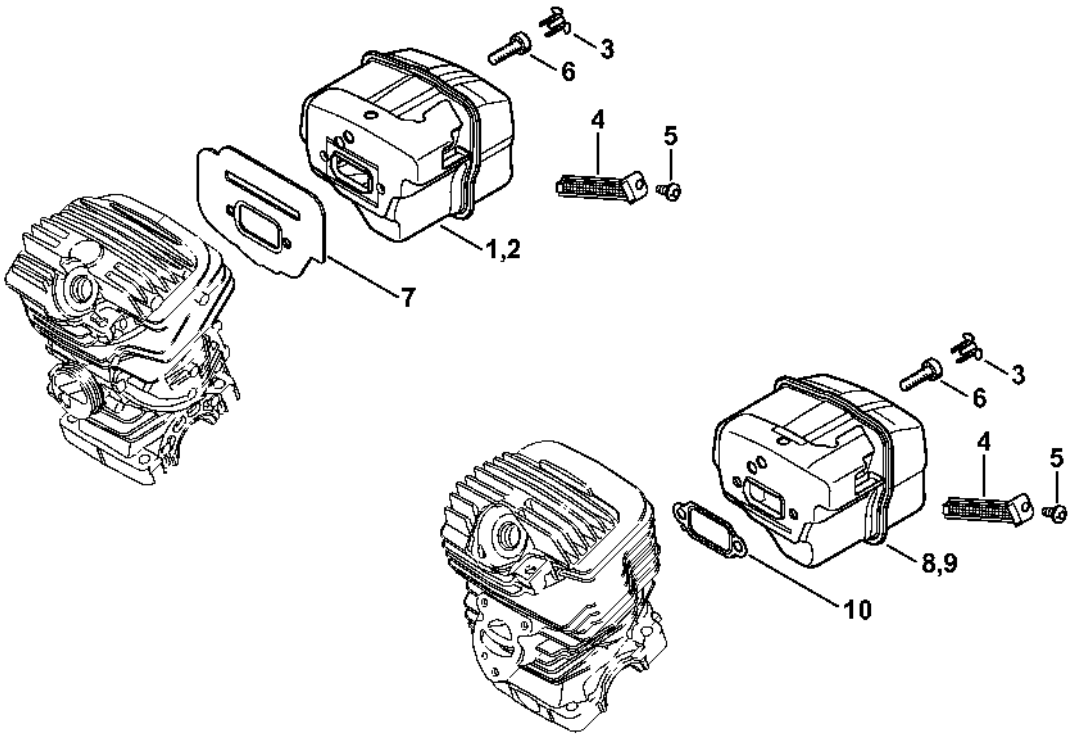

2710ET022 SC

Pompe à huile, Embrayage

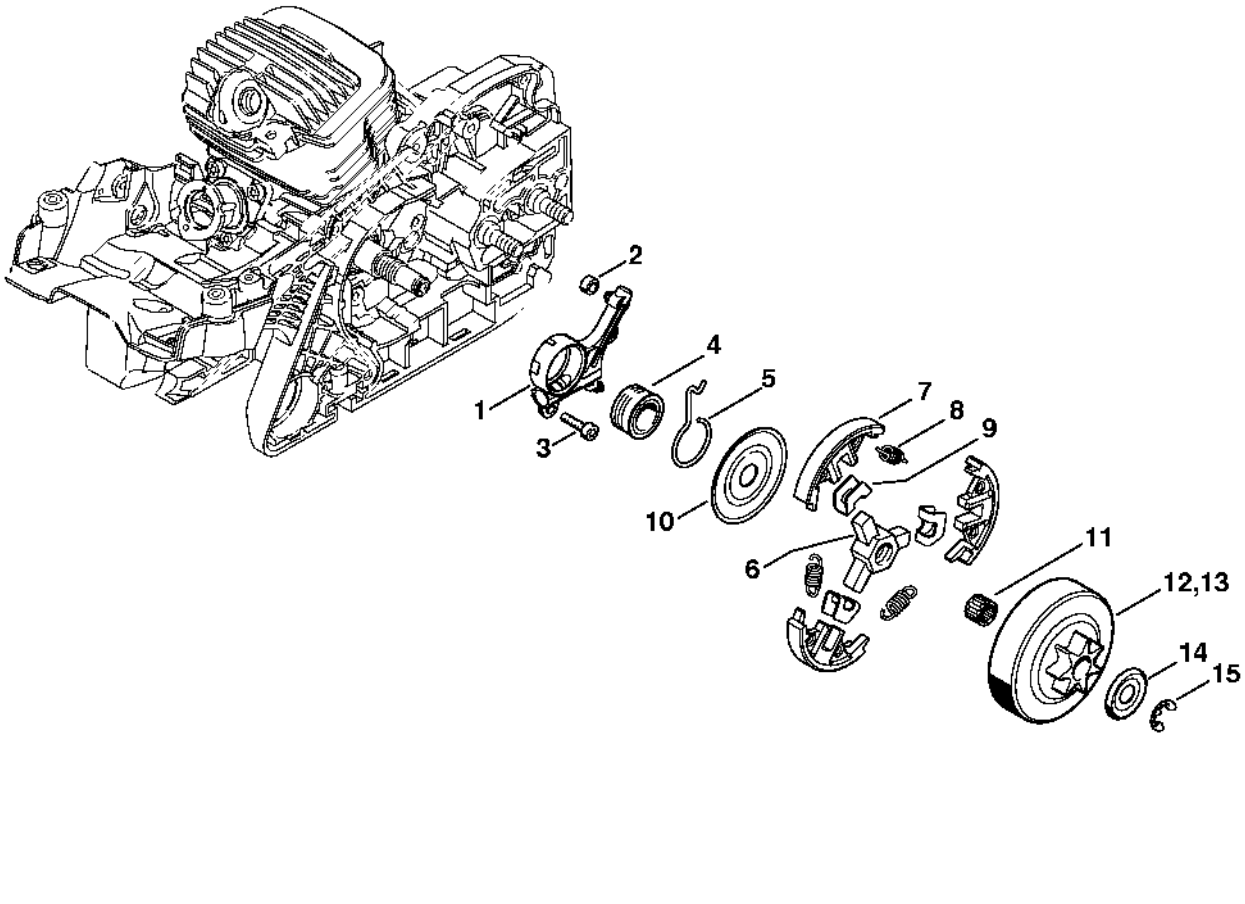

Frein de chaîne

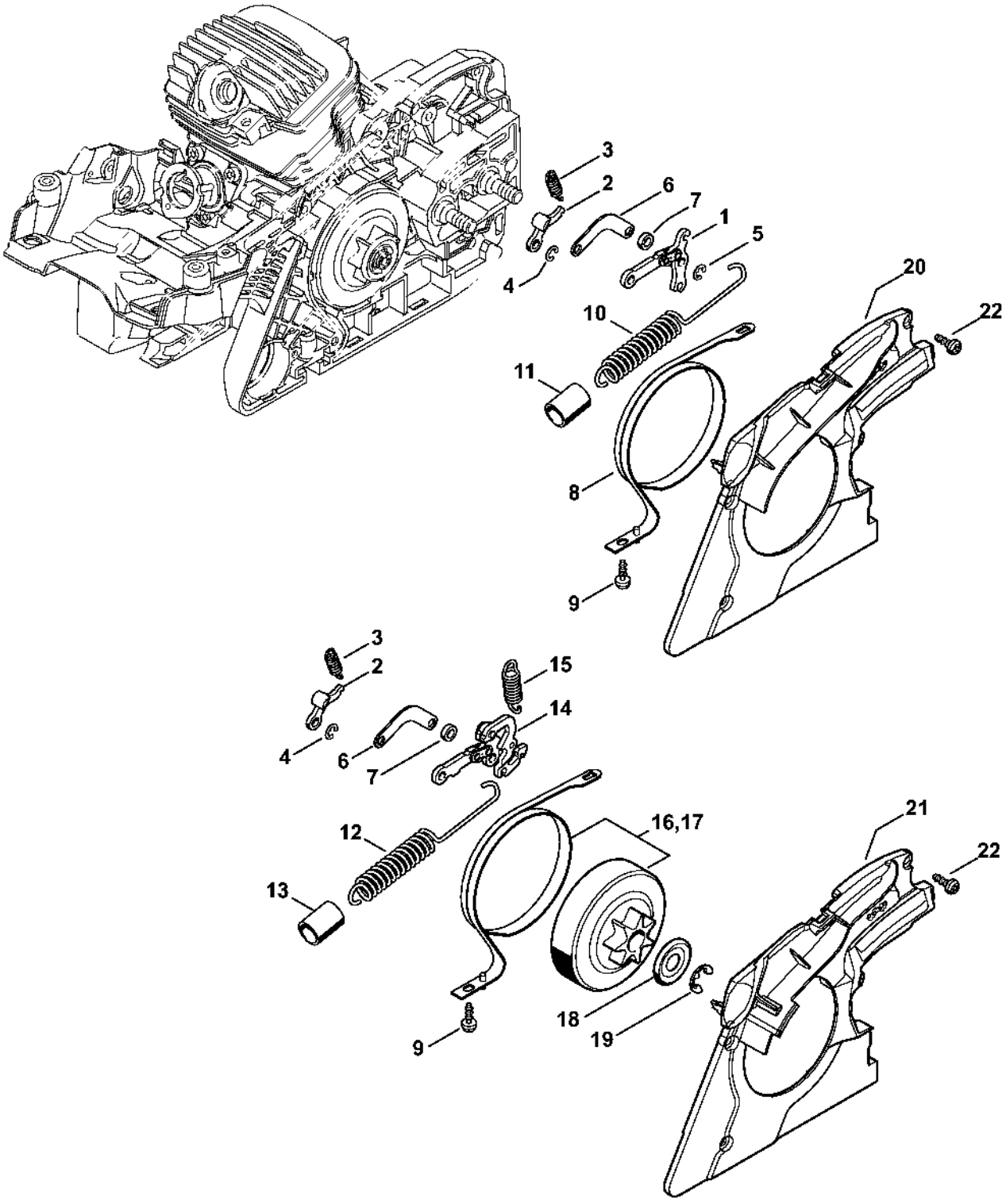

Tendeur de chaîne, Couvercle de pignon

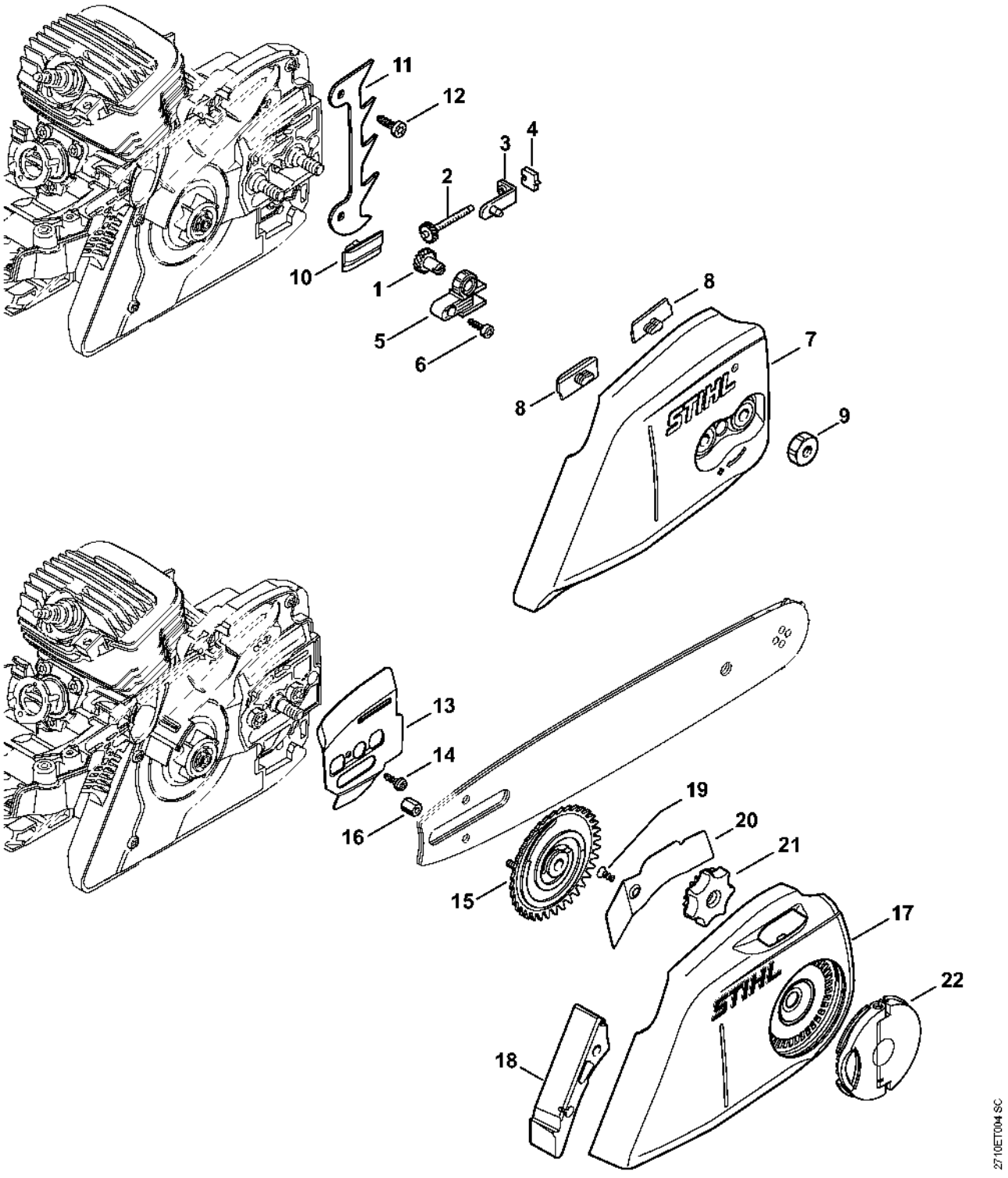

Dispositif d'allumage, Faisceau de câbles

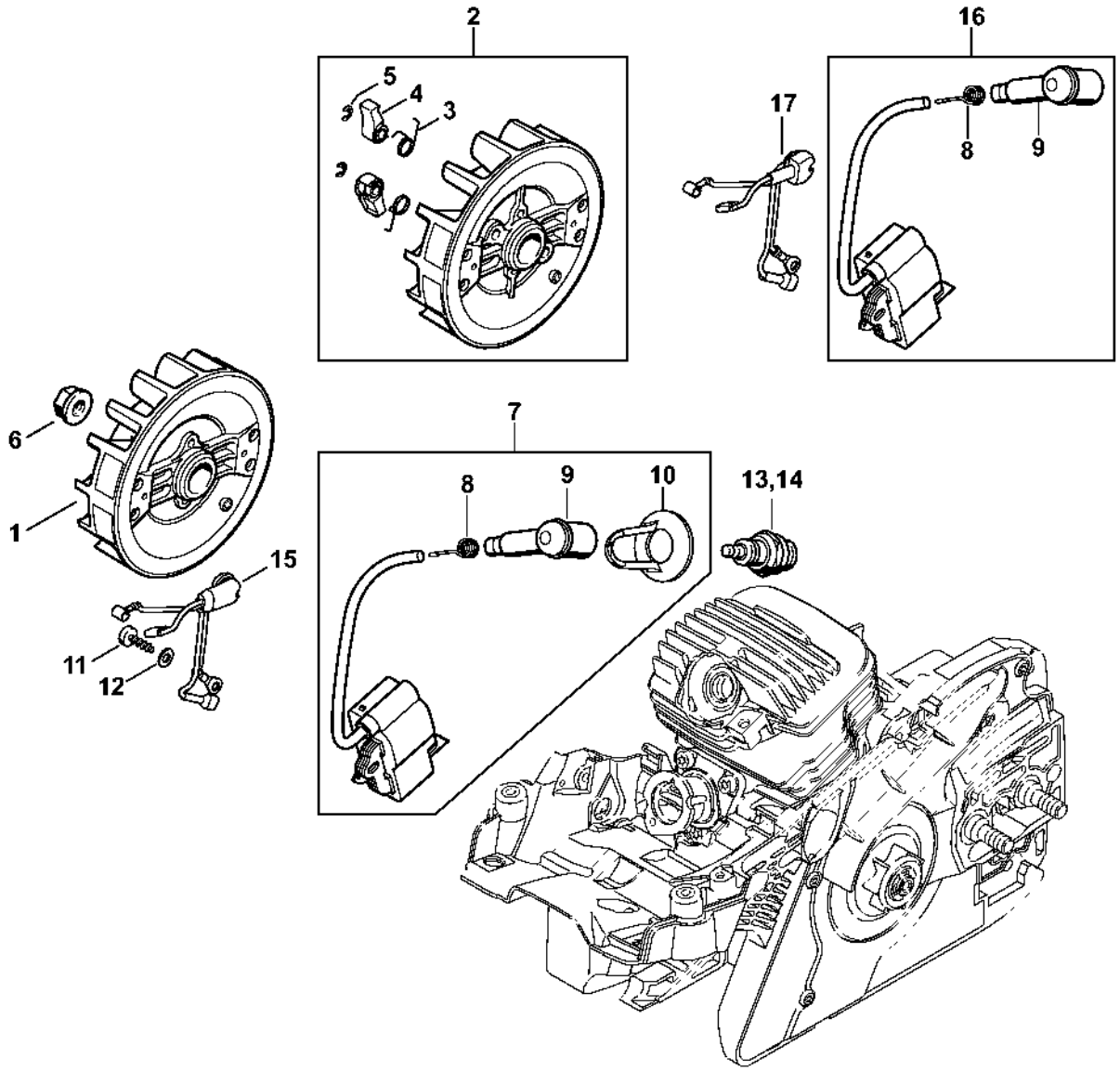

Dispositif de lancement, Protège-main

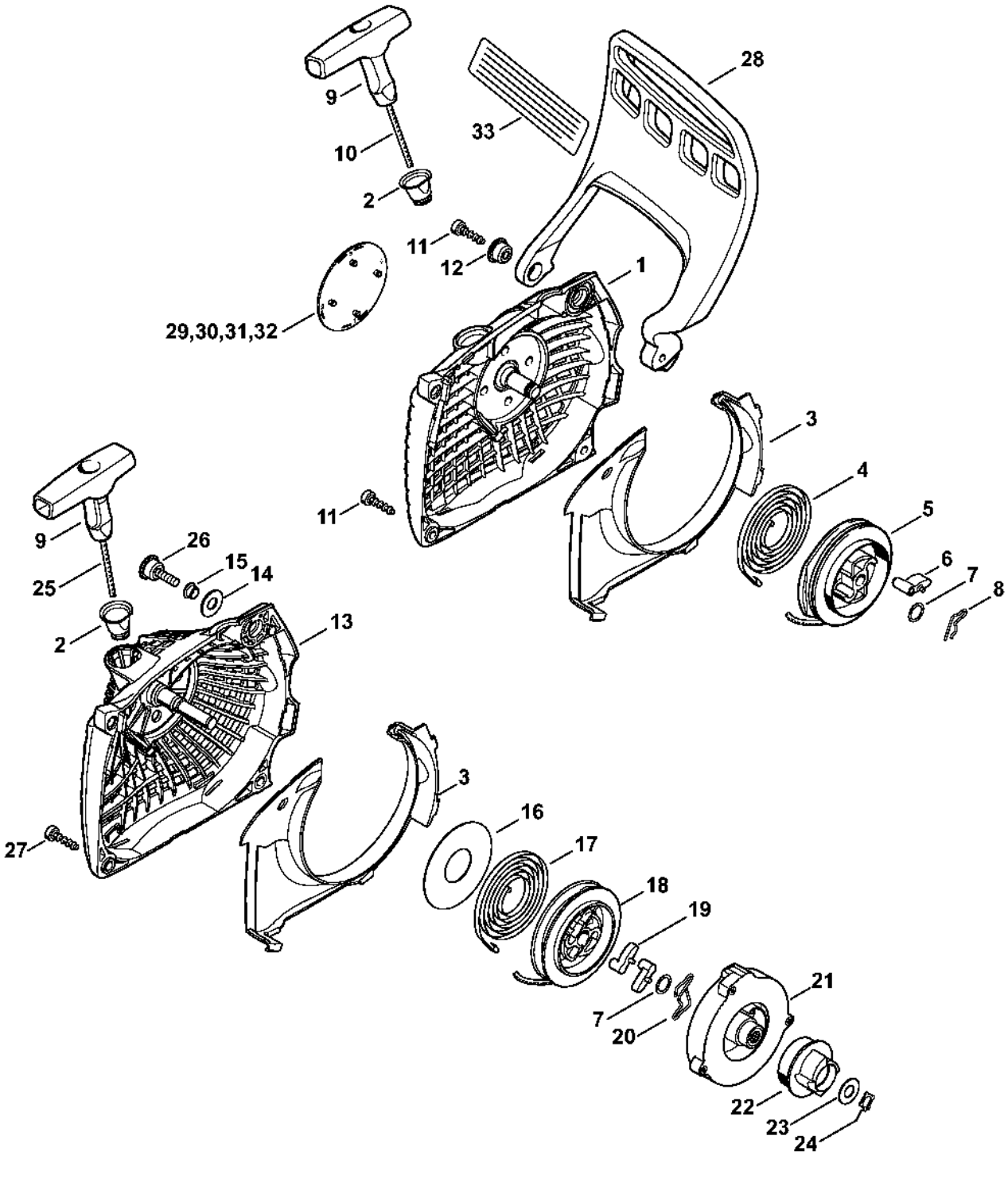

Carter de réservoir

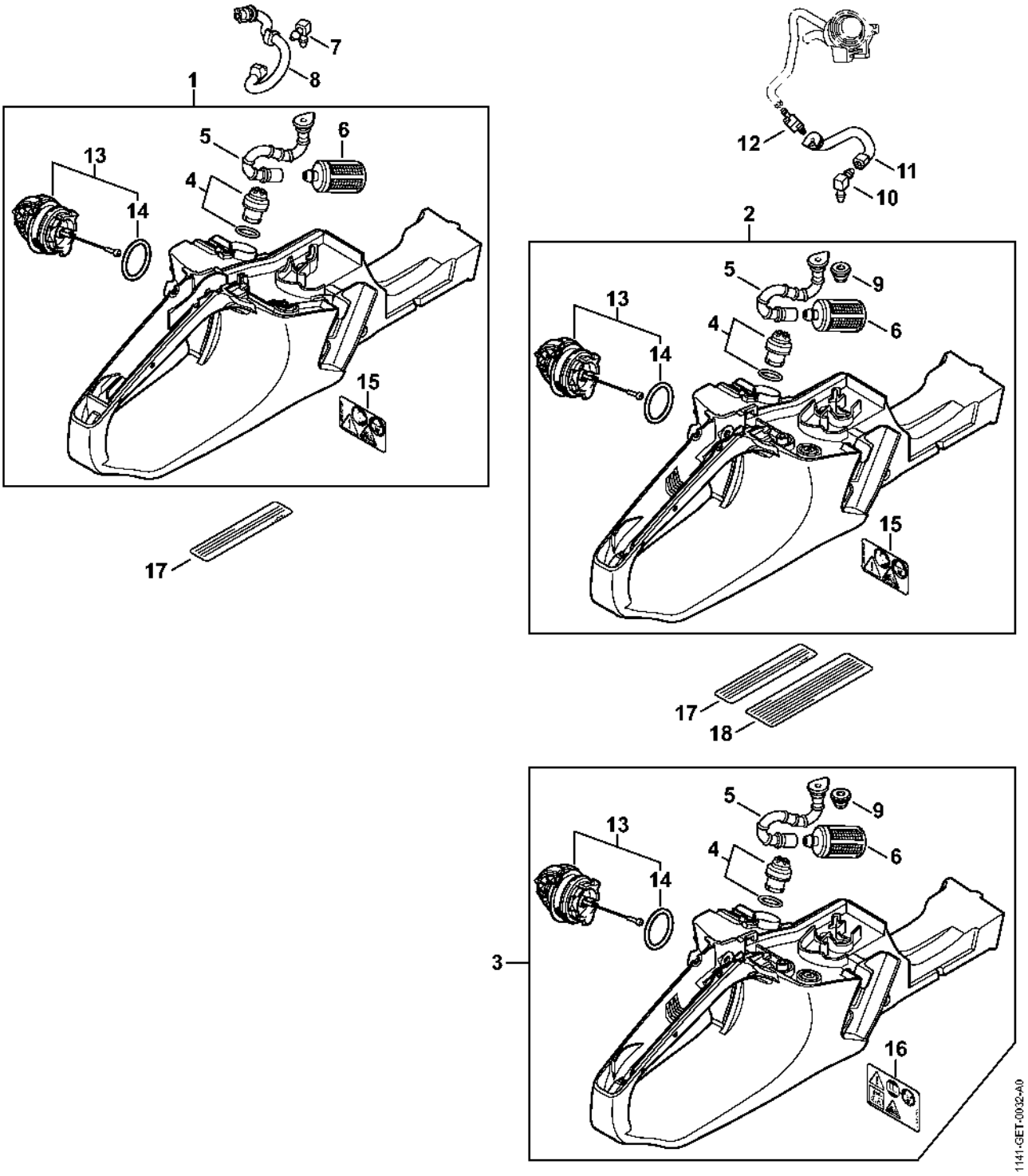

Système AV, Poignée tubulaire

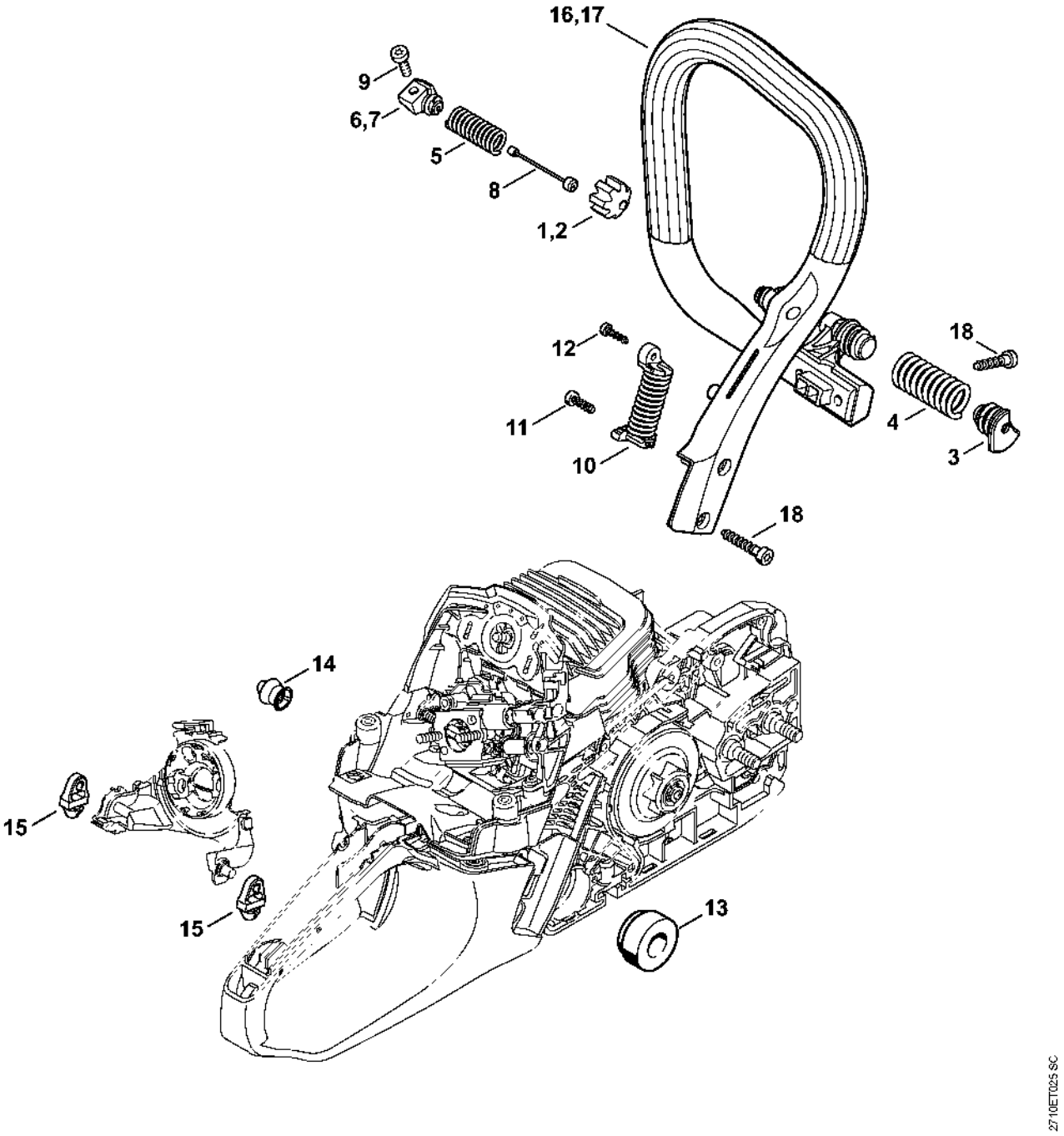

Déflecteur d'air, Support de carburateur, Capot

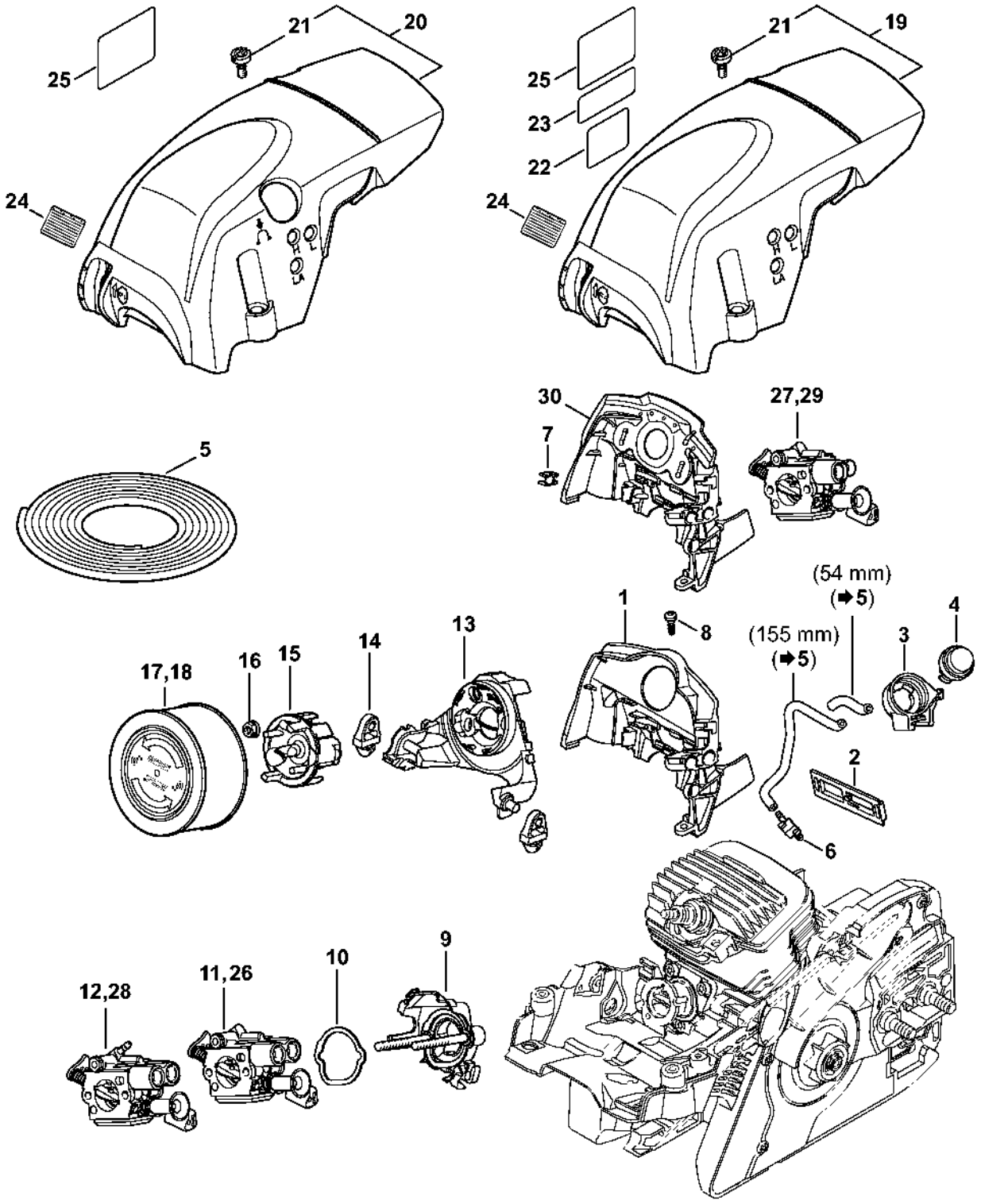

Carburateur C1Q-S246, C1Q-S252, C1Q-S211, C1Q-S178

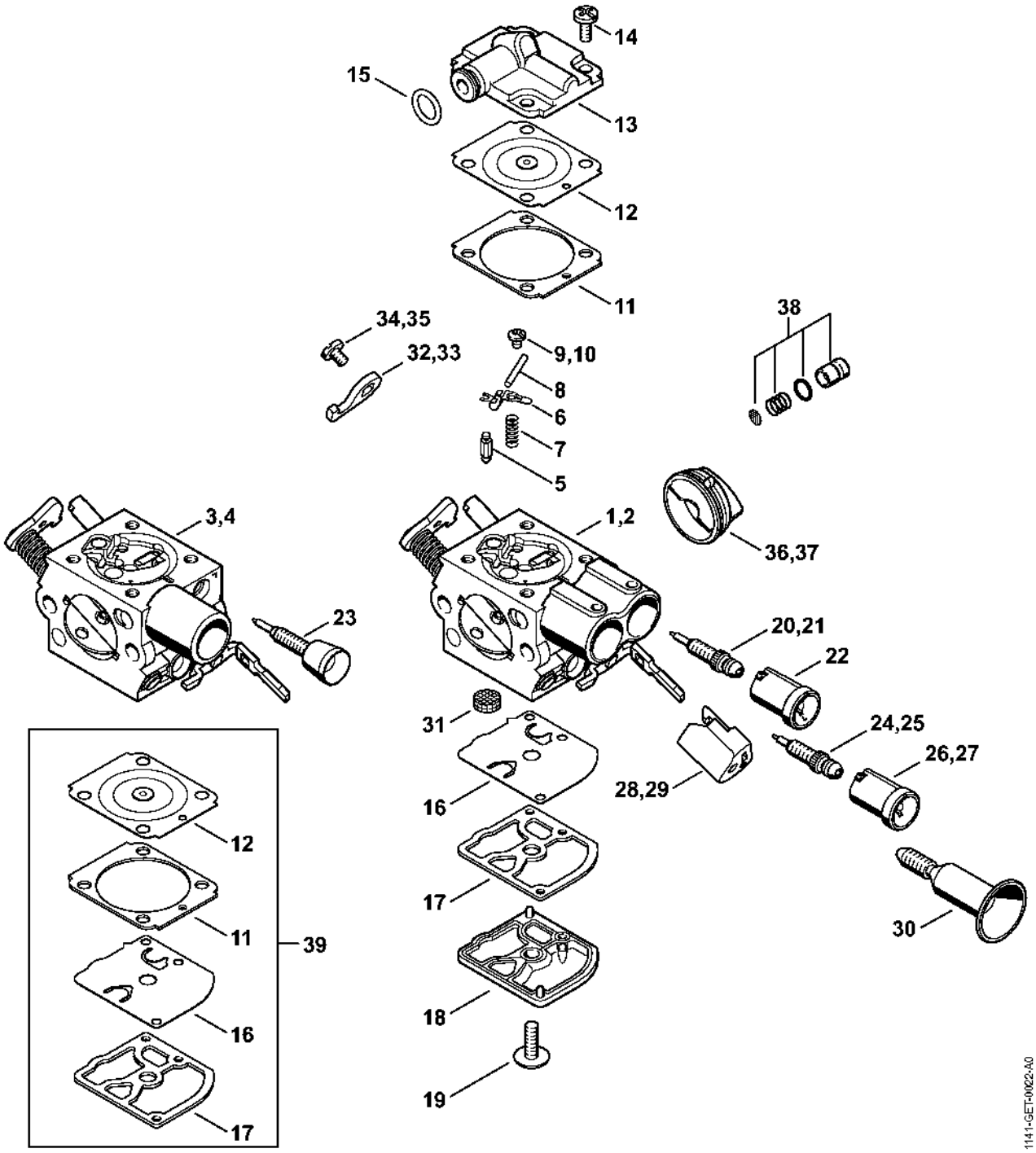

Commande des gaz

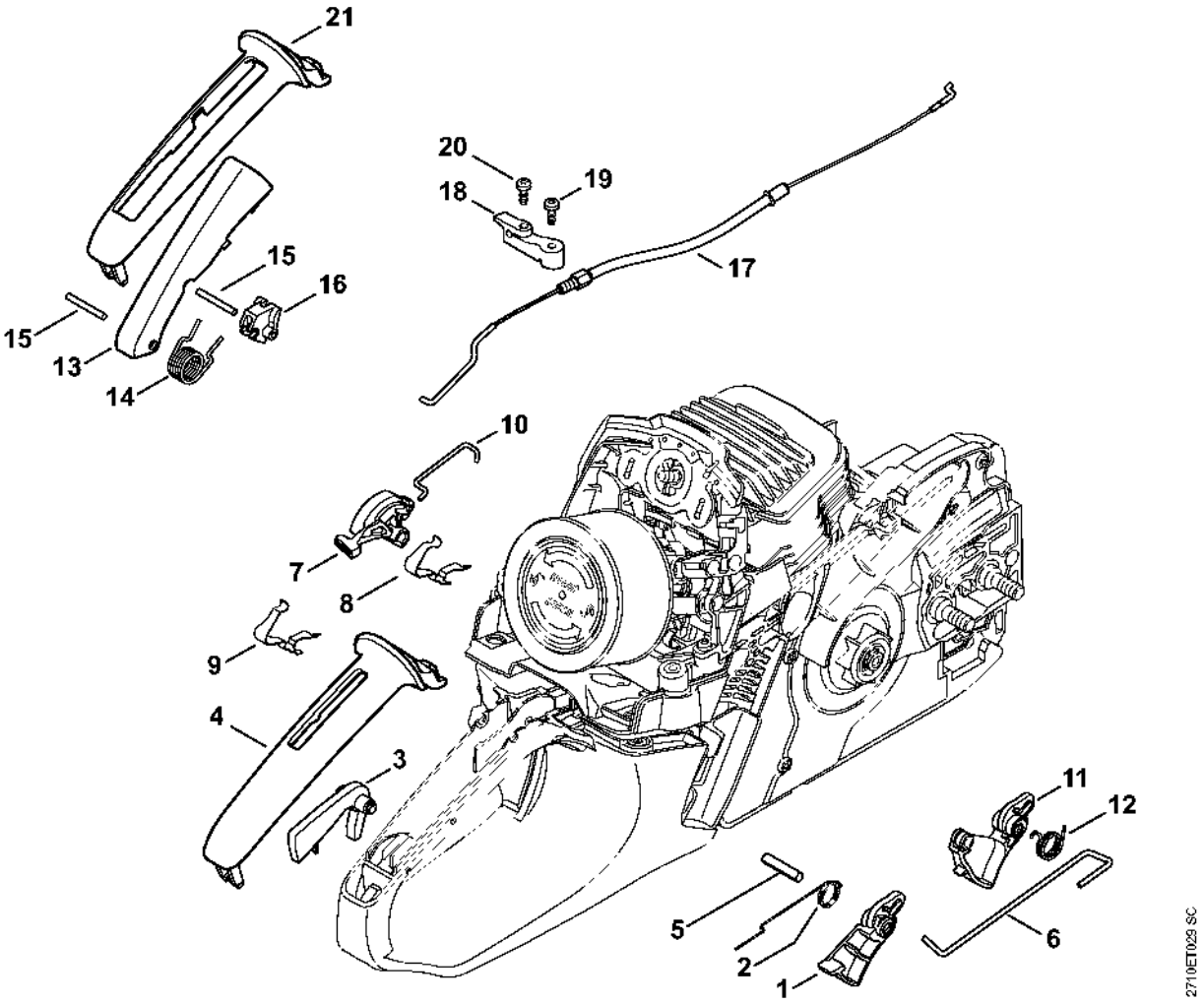

Laser 2-in-1

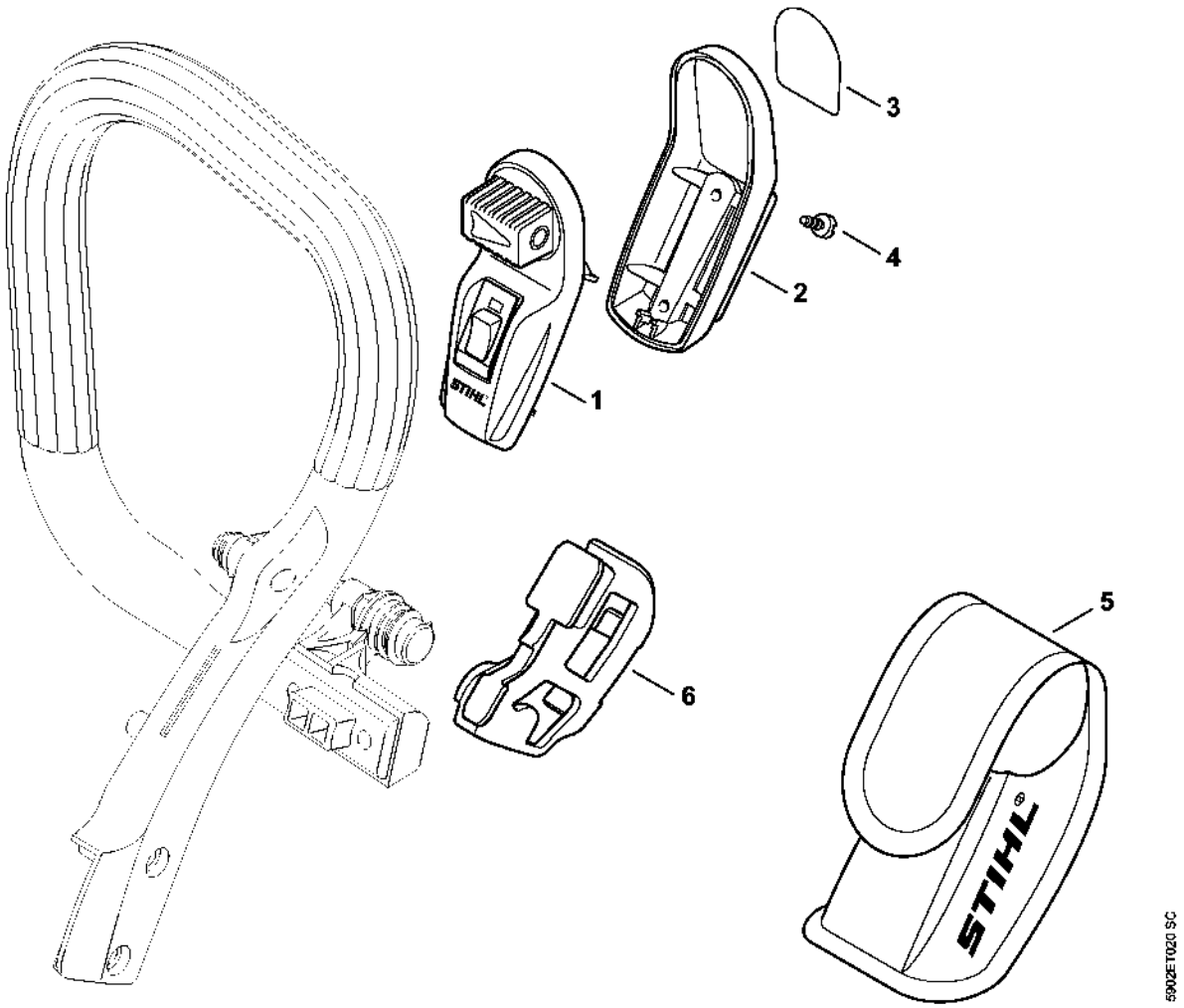

Numéro de machine

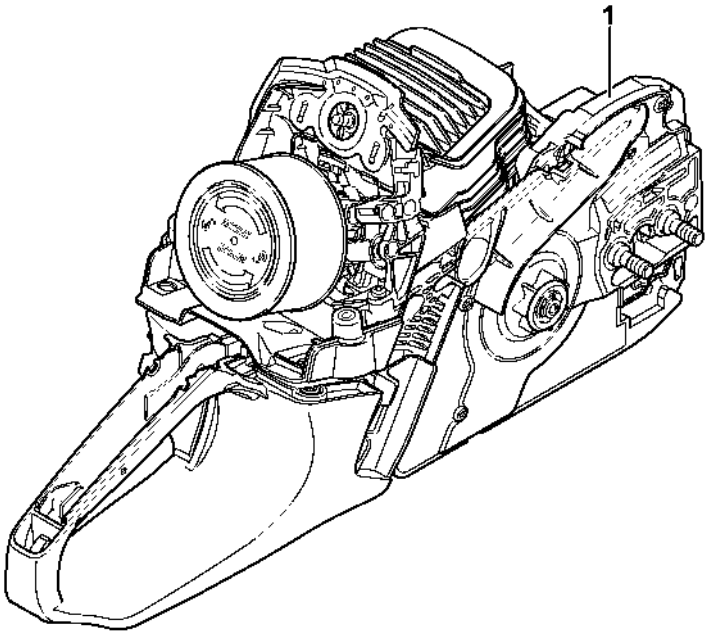

2710ET018 SC