# Stihl

## MS 271 C-BE

Rozkres je dokumentace výrobce (© příslušný výrobce) a slouží k identifikaci dílů. Pro výběr dílu se vždy řiďte katalogovým číslem.

# Carter moteur

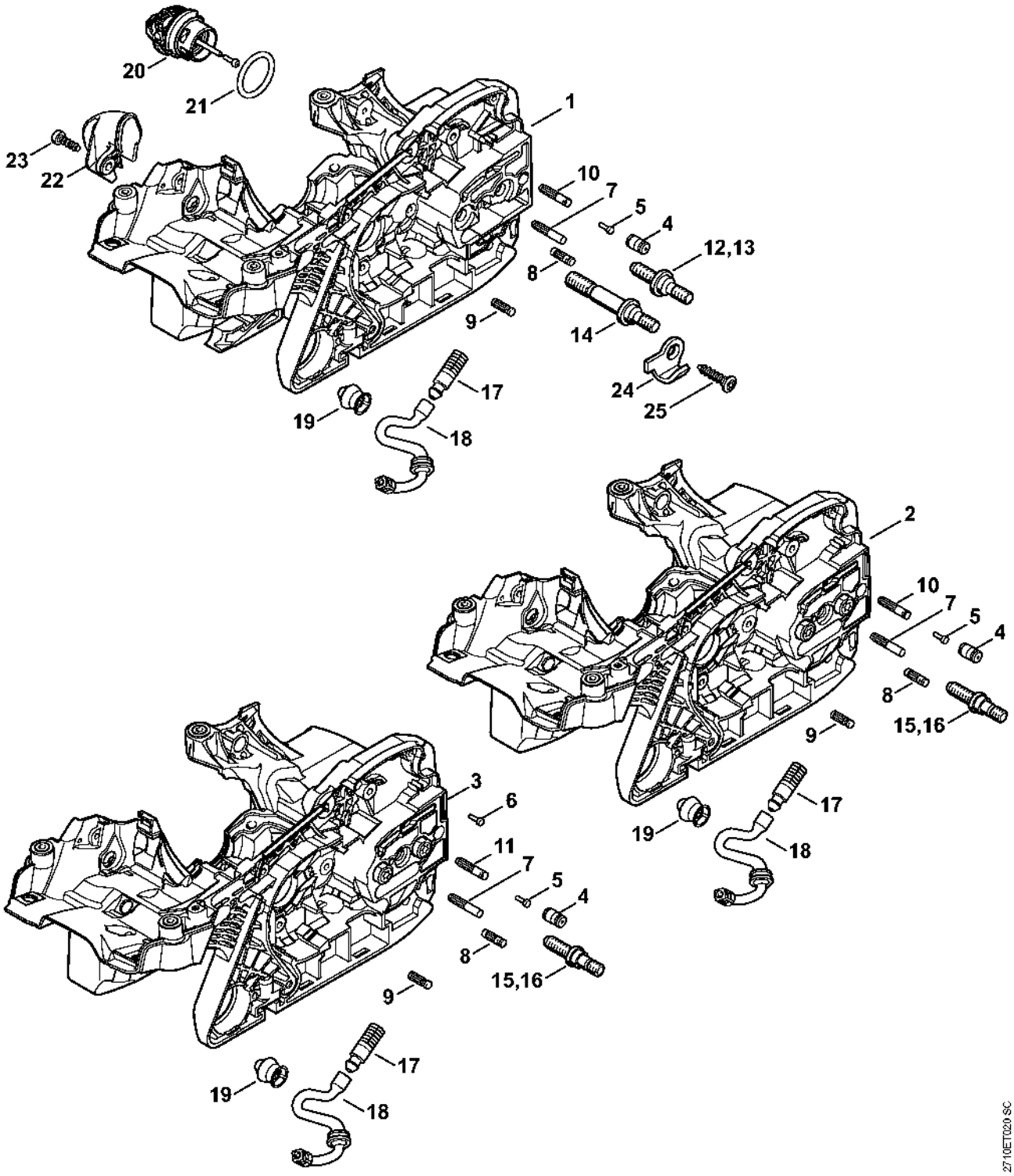

# Cylindre

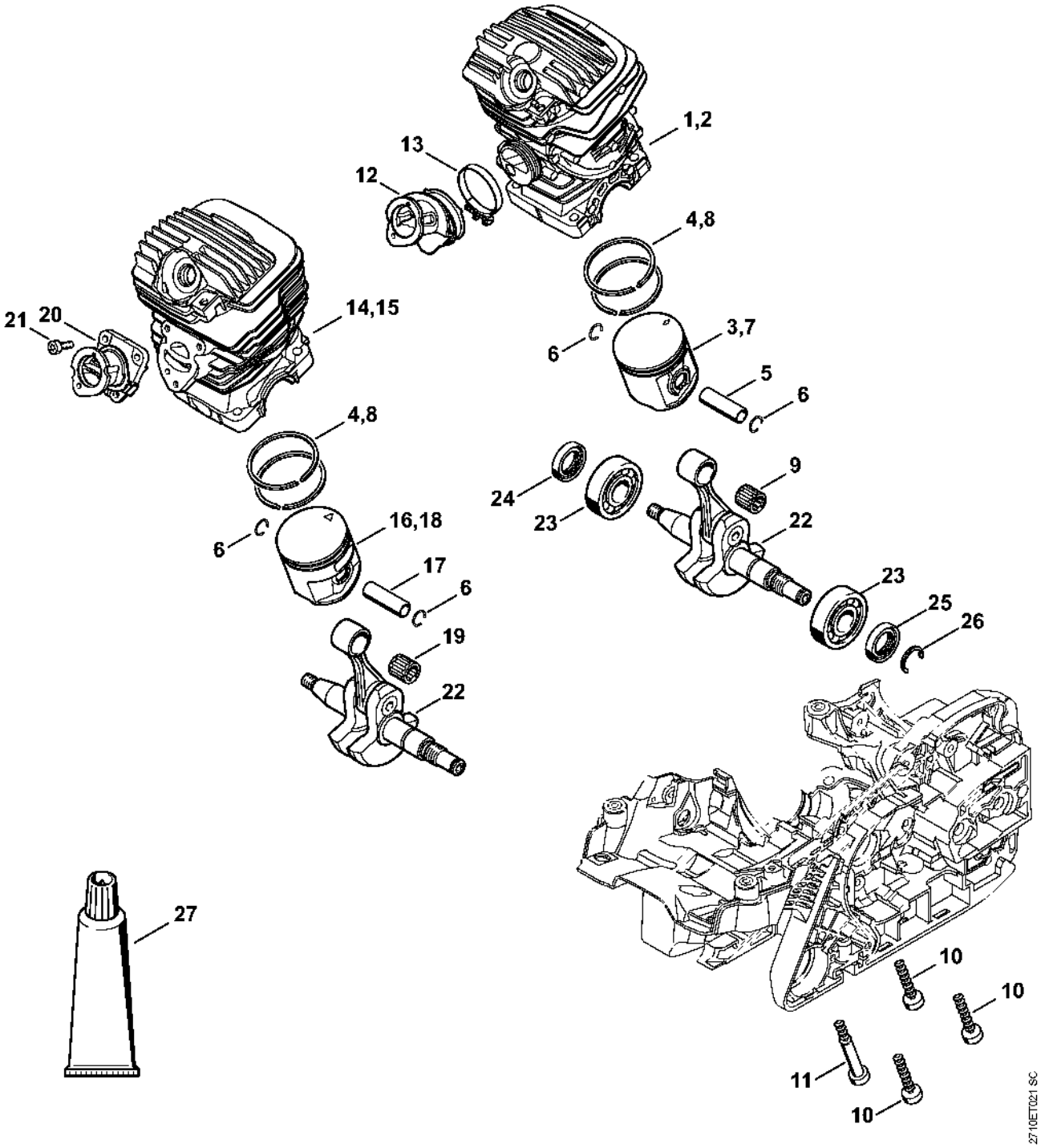

1,2
13
12
4,8
21
20
14,15
3,7
6
5
6
4,8
9
24
23
22
16,18
6
17
6
23
25
26
19
22
27
10
10
11
10
2710ET021 SC

# Silencieux

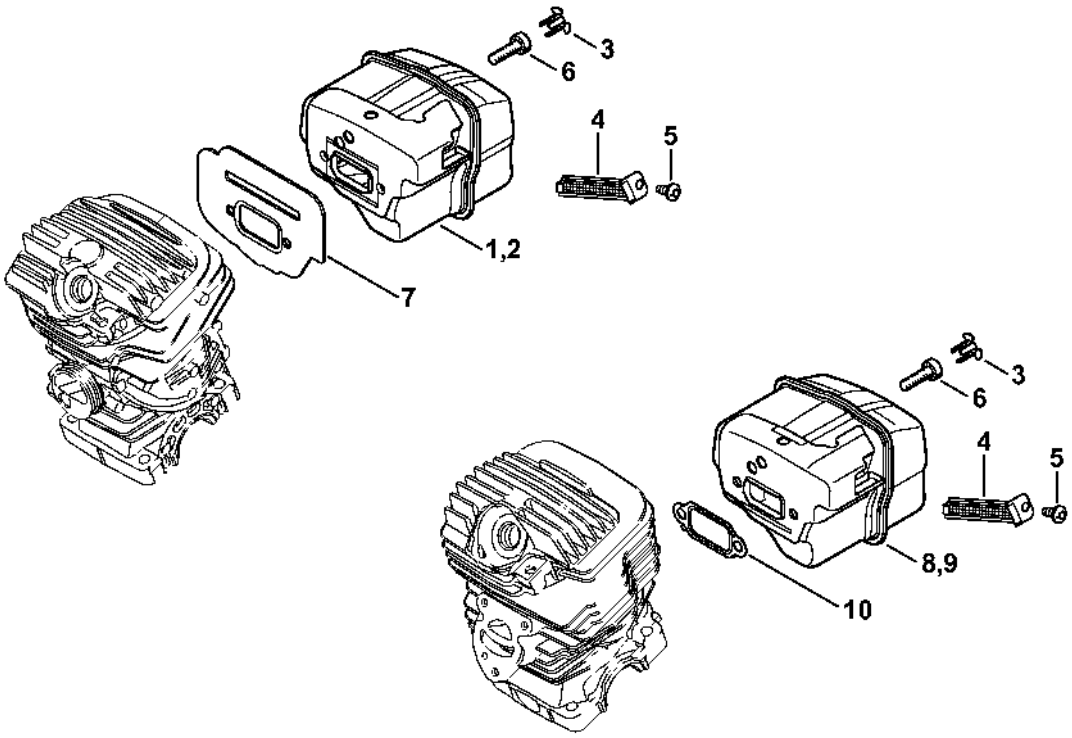

# Pompe à huile, Embrayage

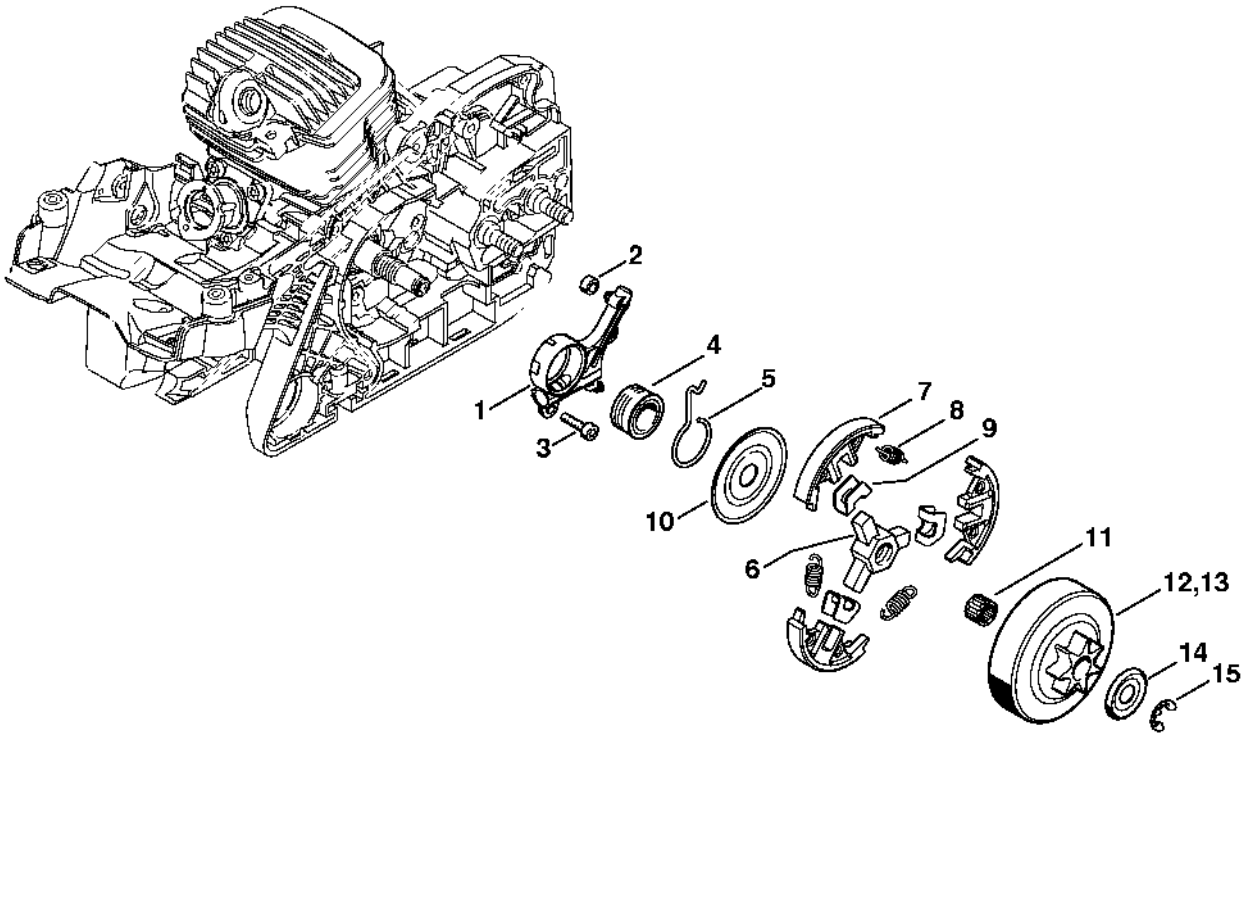

# Frein de chaîne

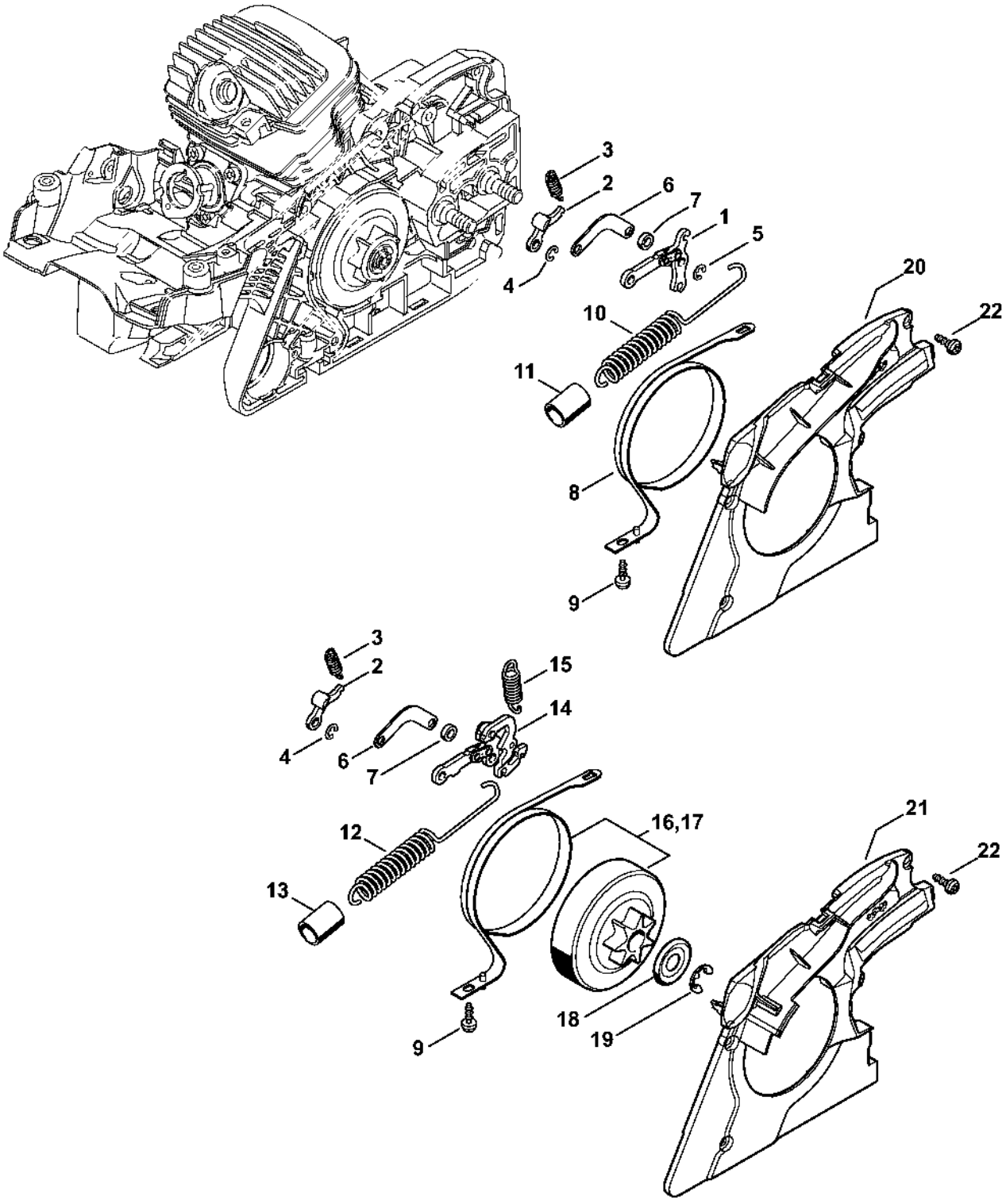

# Tendeur de chaîne, Couvercle de pignon

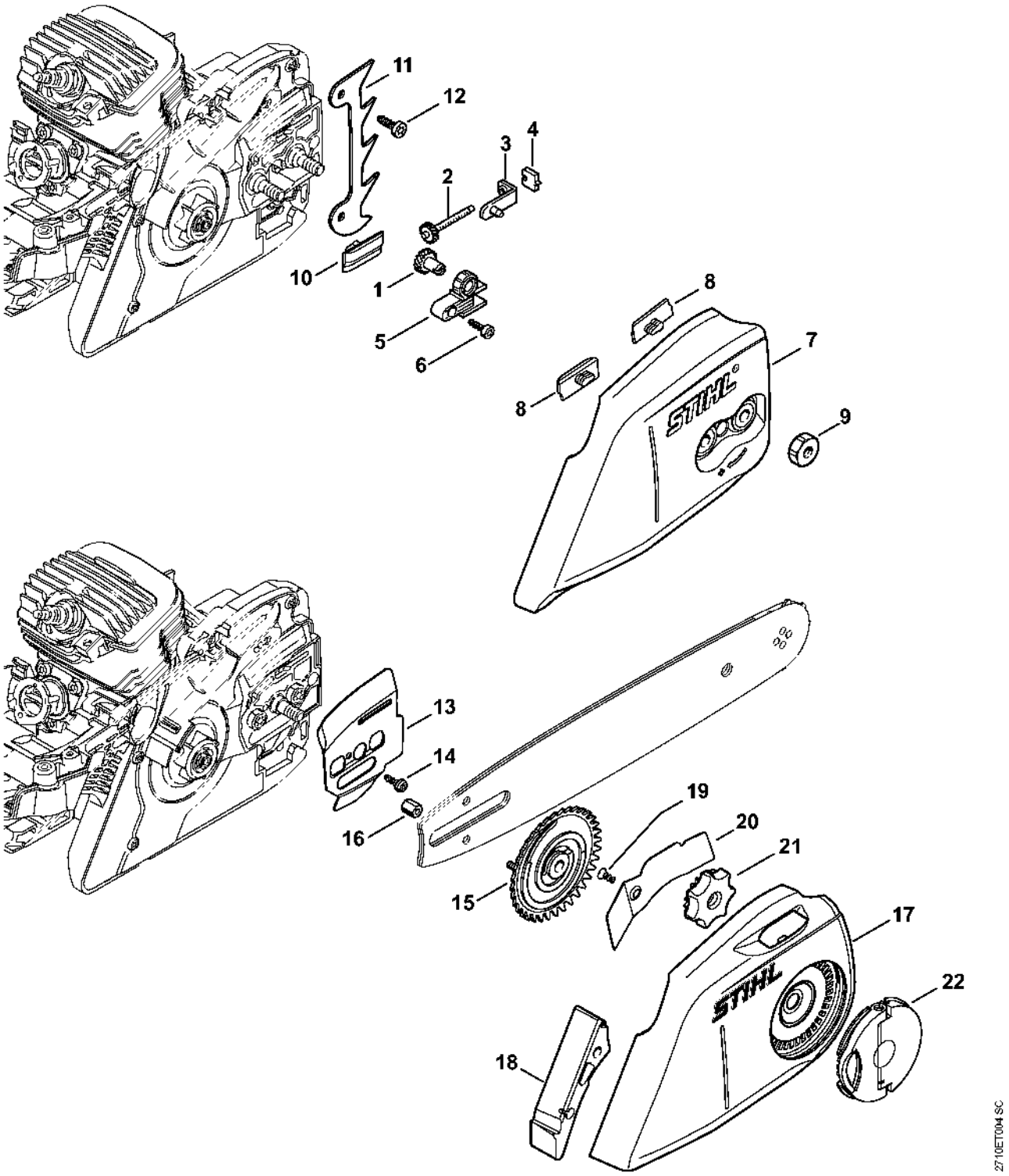

# Dispositif d'allumage, Faisceau de câbles

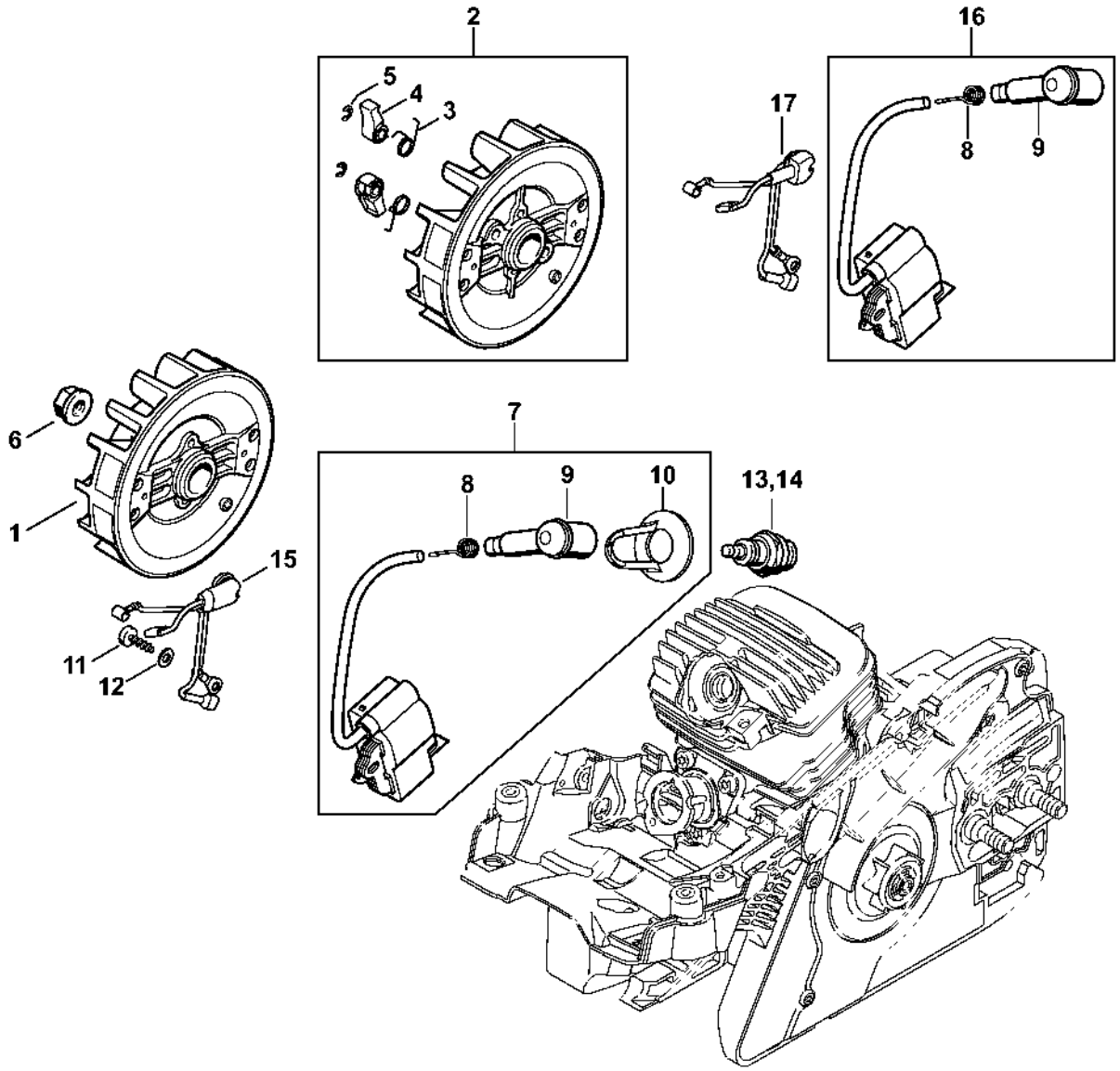

# Dispositif de lancement, Protège-main

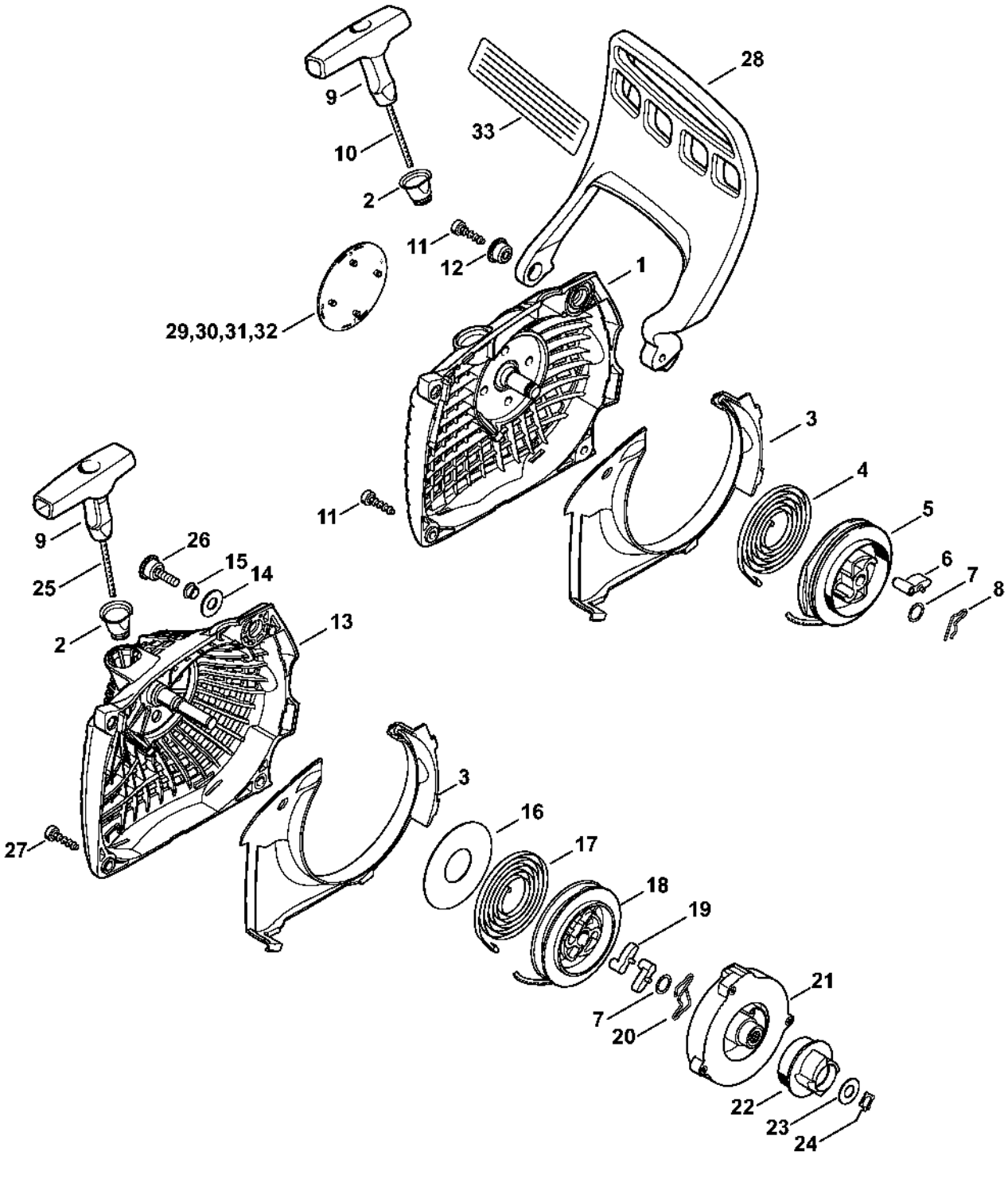

# Carter de réservoir

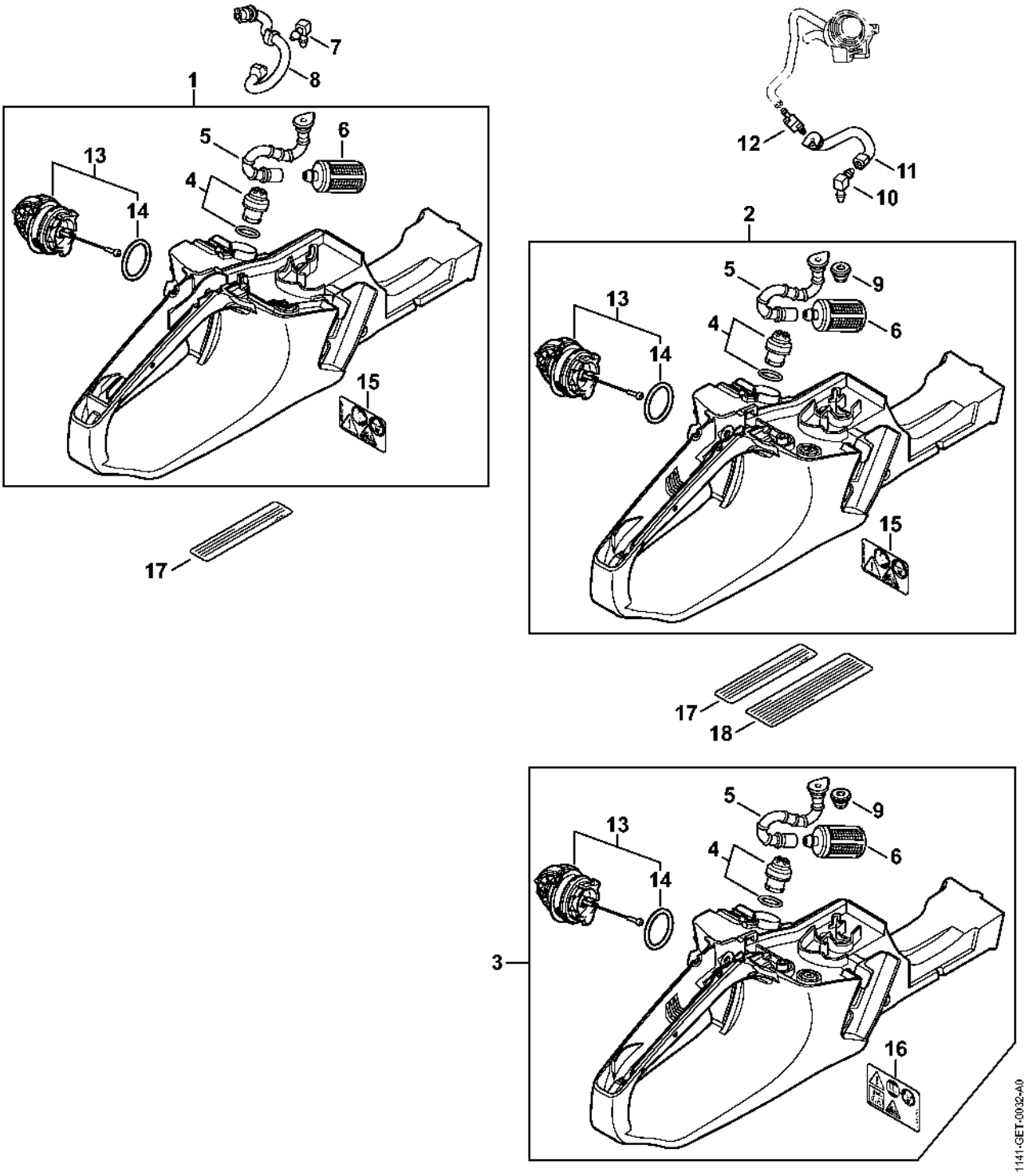

# Système AV, Poignée tubulaire

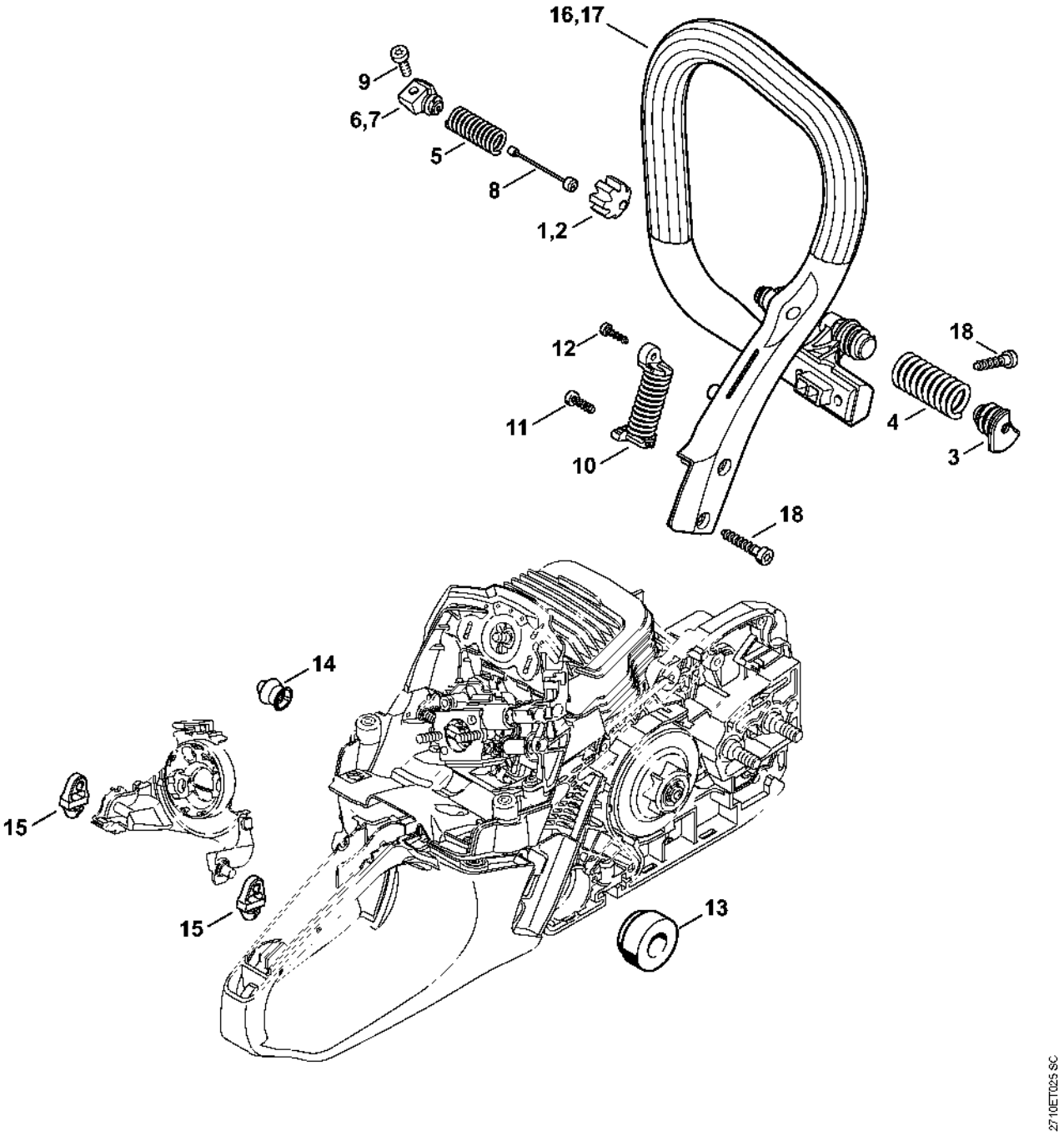

# Déflecteur d'air, Support de carburateur, Capot

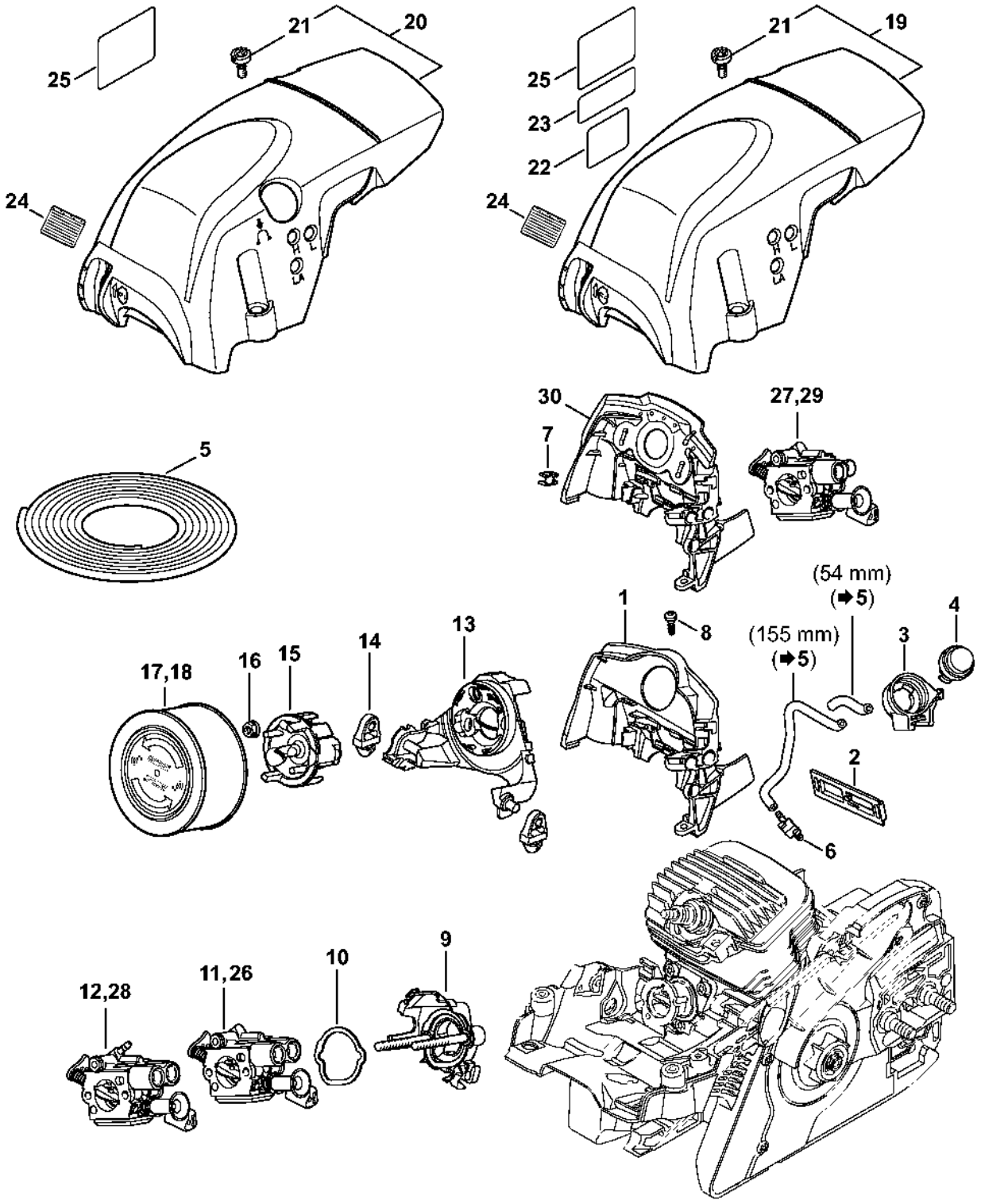

# Carburateur C1Q-S247, C1Q-S253, C1Q-S212, C1Q-S179

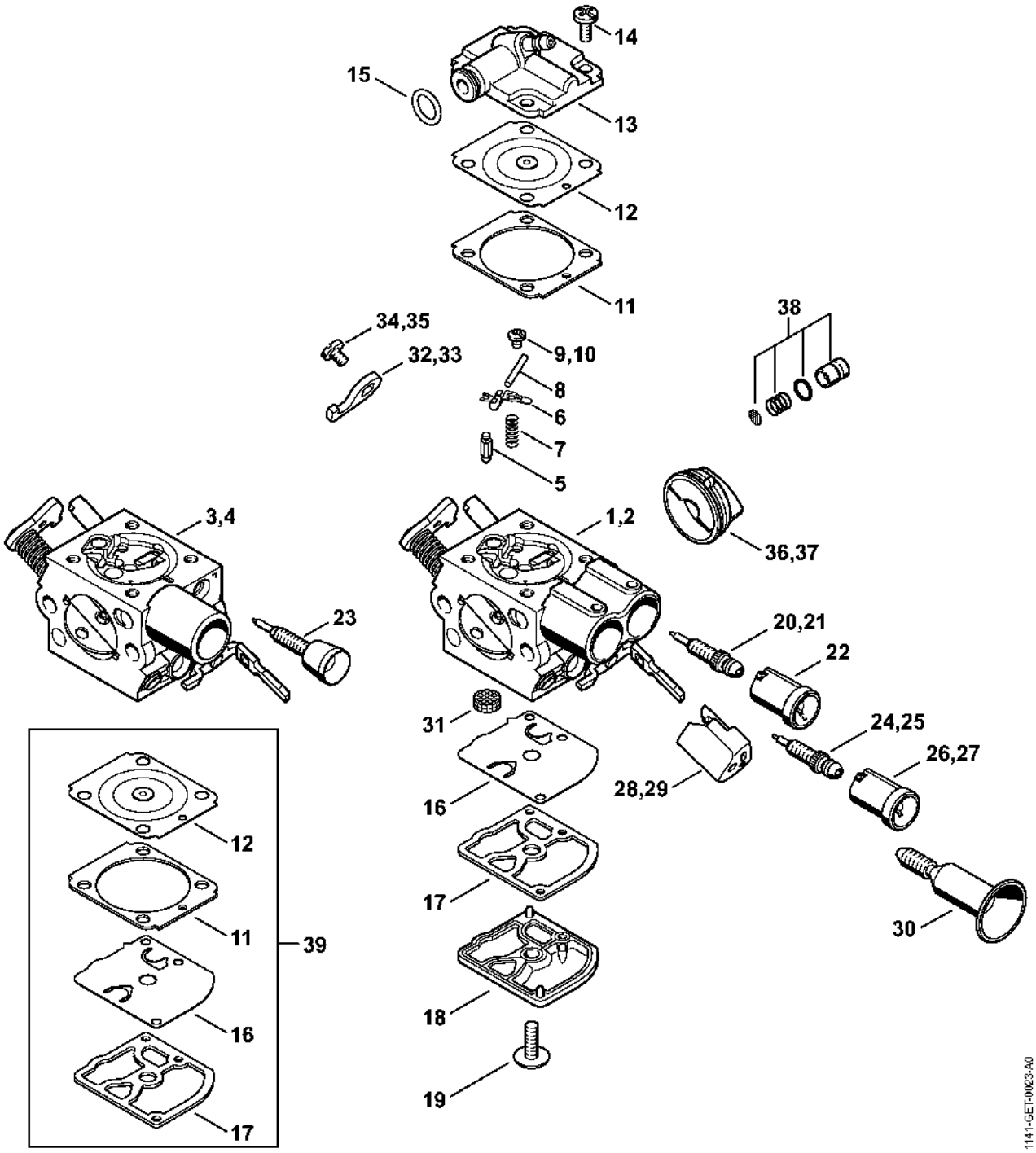

# Commande des gaz

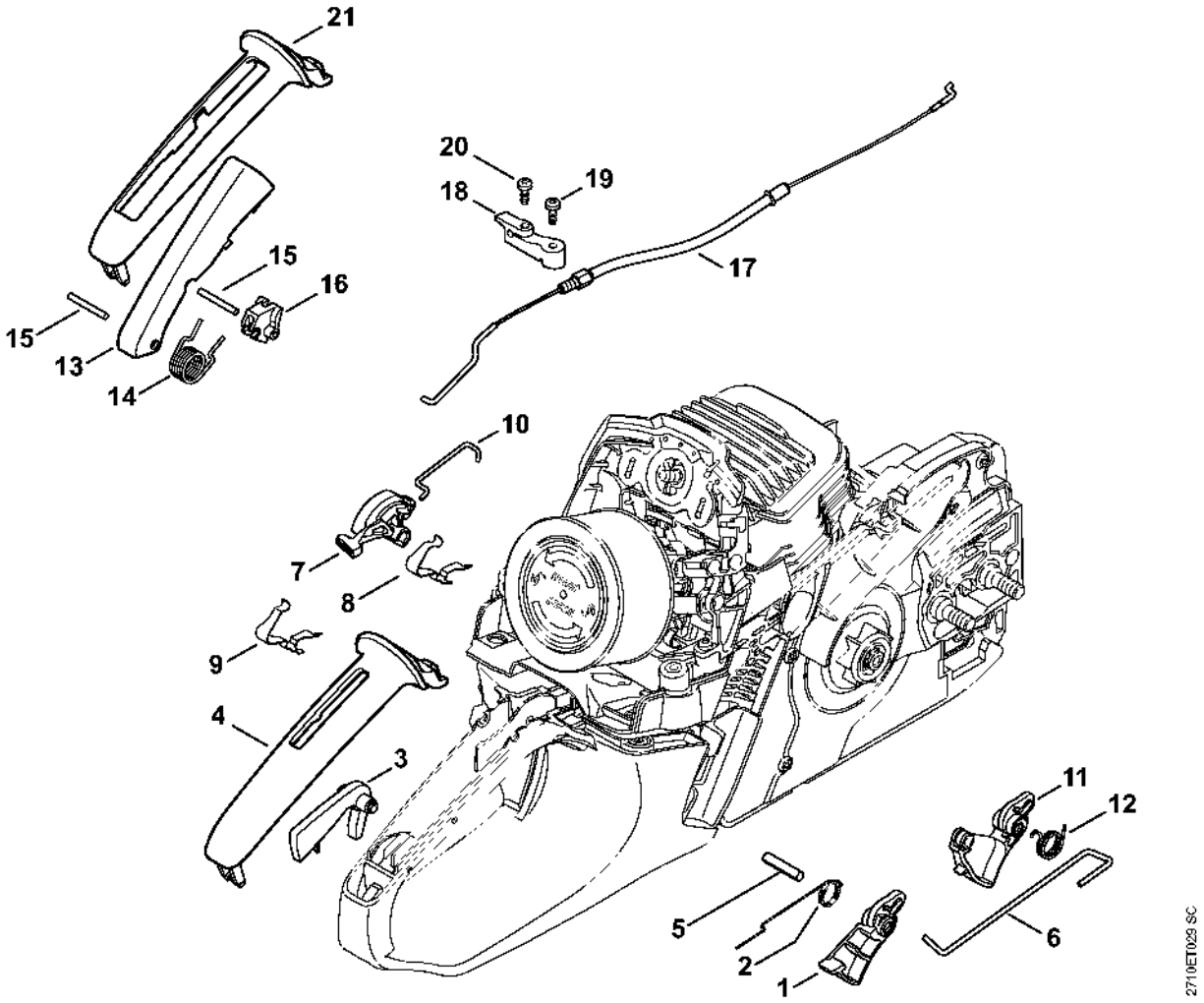

# Laser 2-in-1

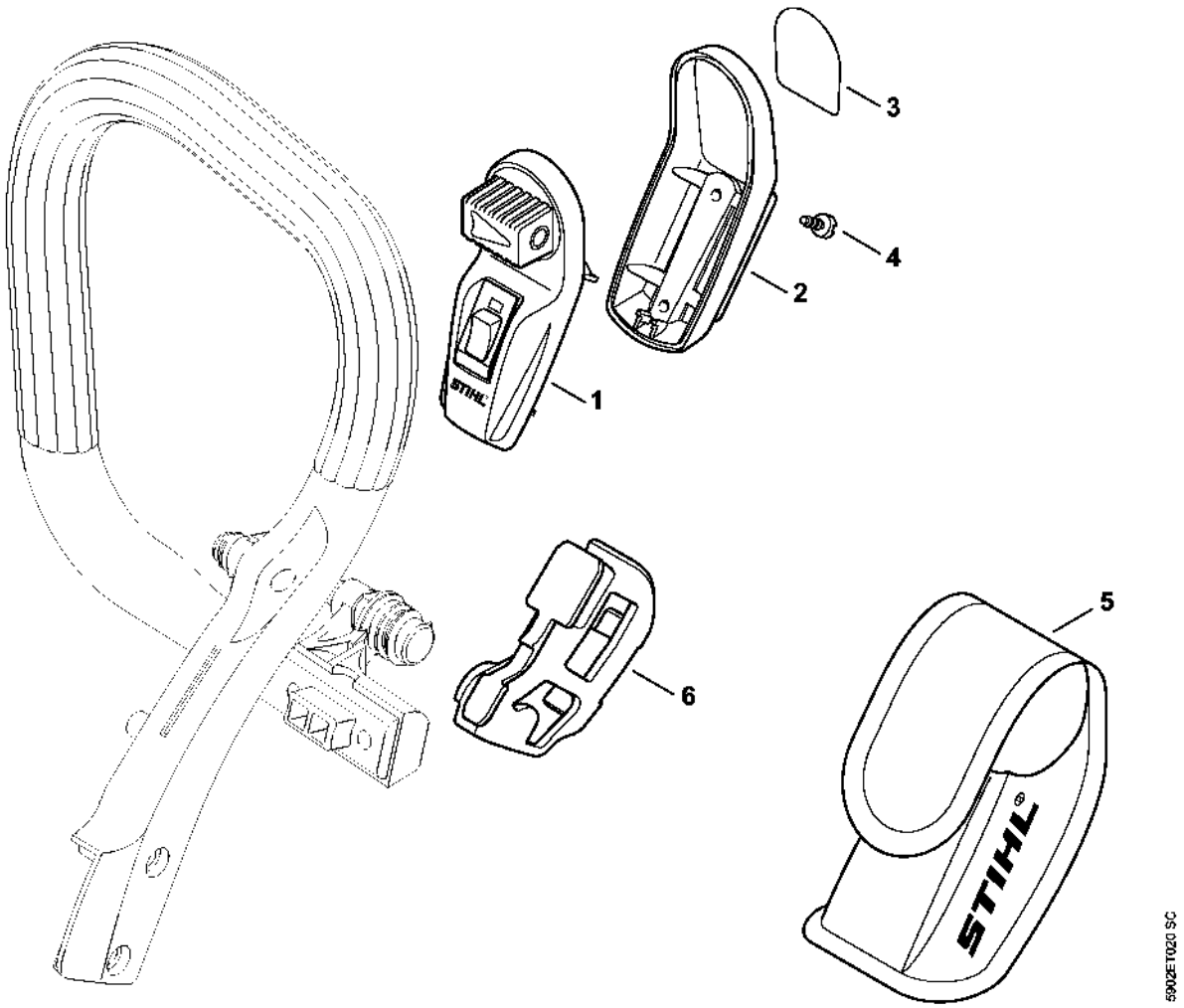

# Numéro de machine

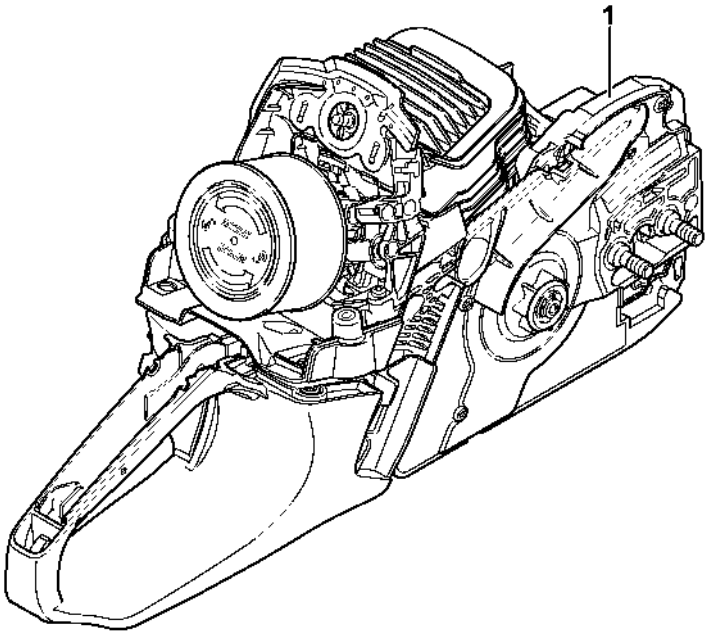


2710ET018 SC