# Stihl
## MS 251

Rozkres je dokumentace výrobce (© příslušný výrobce) a slouží k identifikaci dílů. Pro výběr dílu se vždy řiďte katalogovým číslem.

# Carter moteur

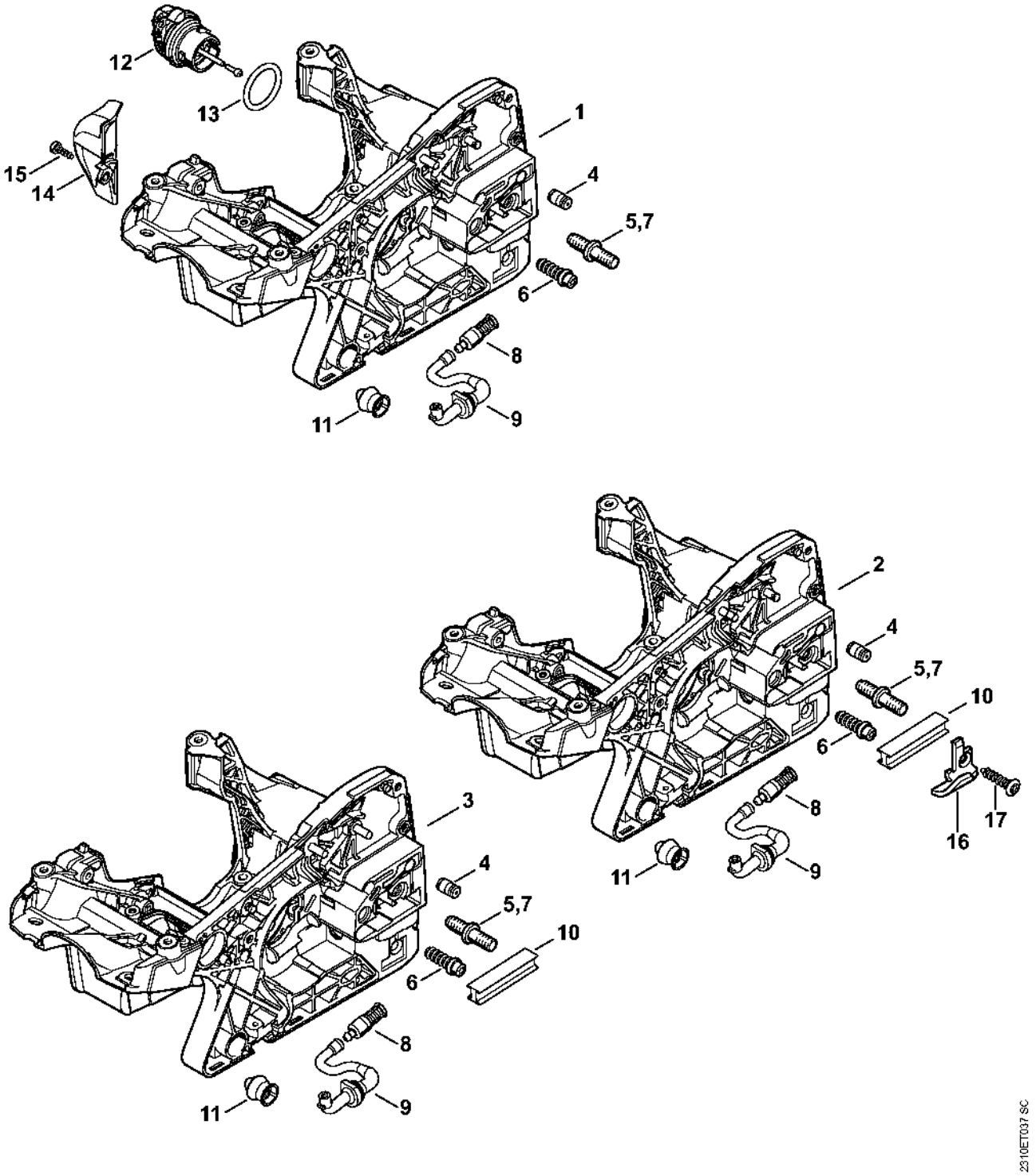

# Cylindre

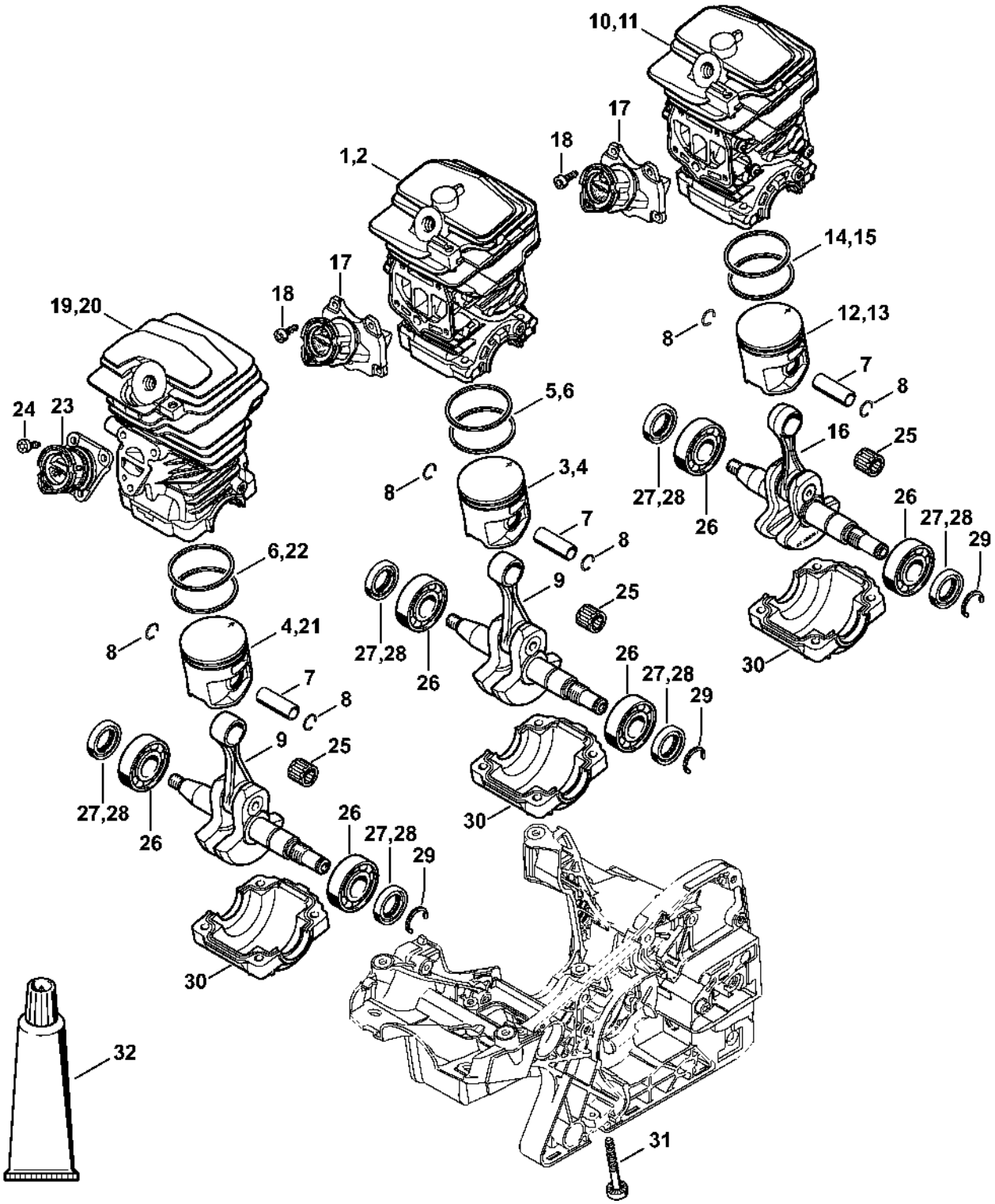
10,11
17
18
1,2
14,15
17
18
19,20
12,13
8
7
8
24
23
5,6
16
25
3,4
8
27,28
26
26
27,28
29
7
8
6,22
9
25
4,21
8
27,28
26
26
27,28
29
30
7
8
9
25
27,28
26
26
27,28
29
30
30
32
31
1143-GET-0010-A0

# Silencieux

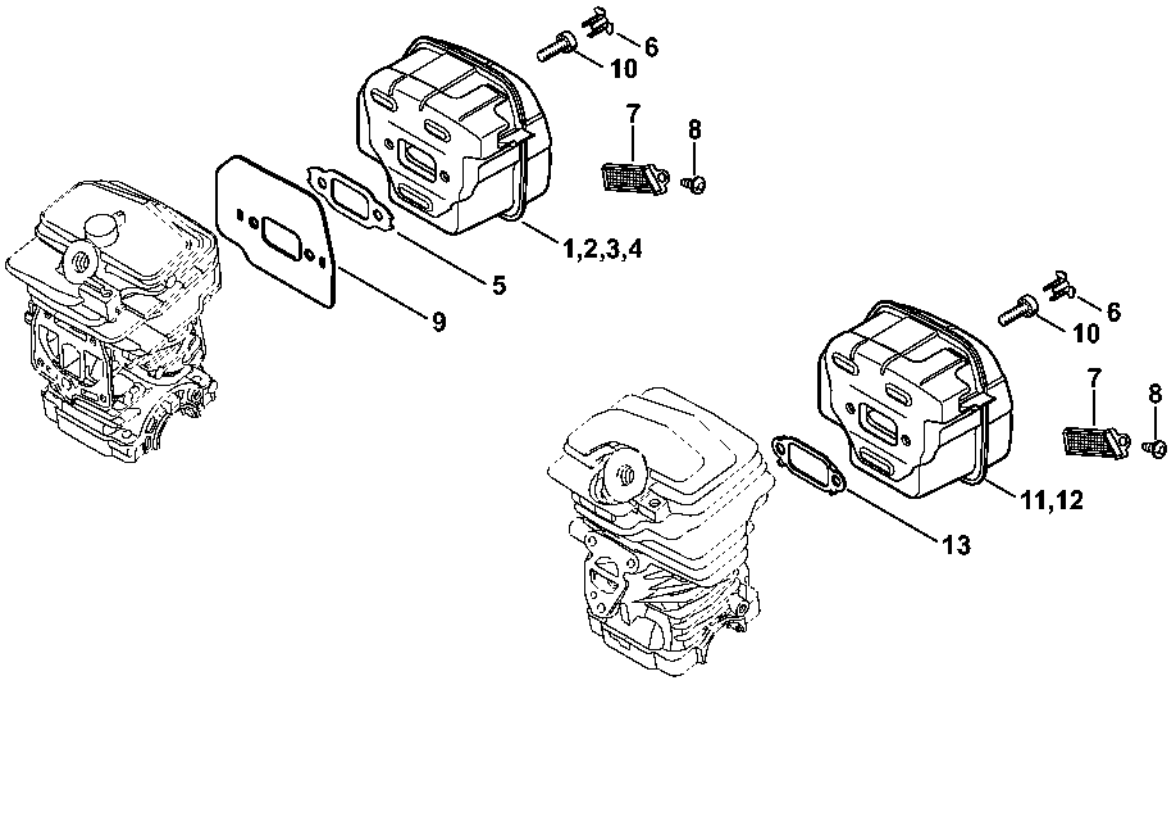

# Pompe à huile, Embrayage

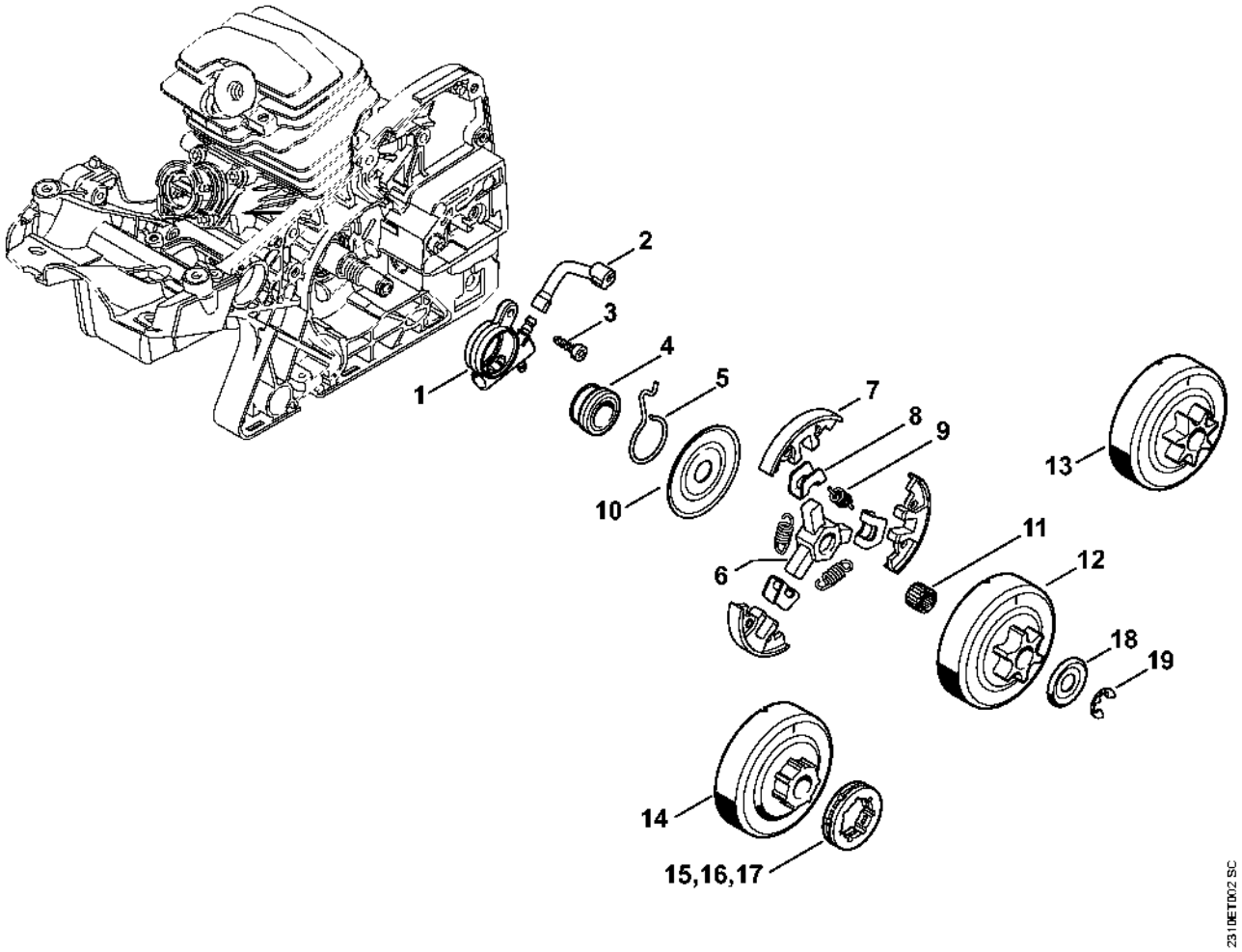

# Frein de chaîne

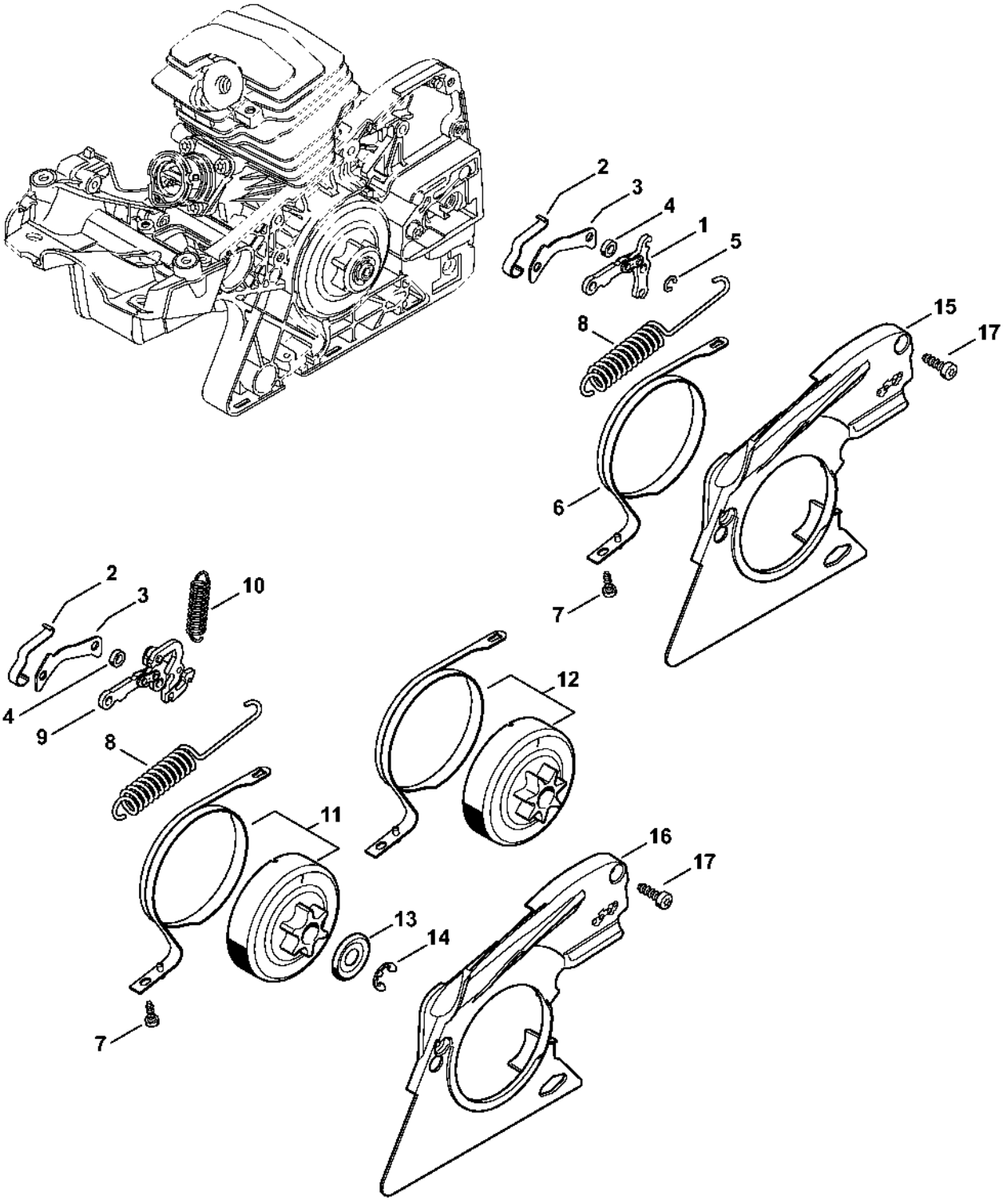

# Tendeur de chaîne, Couvercle de pignon

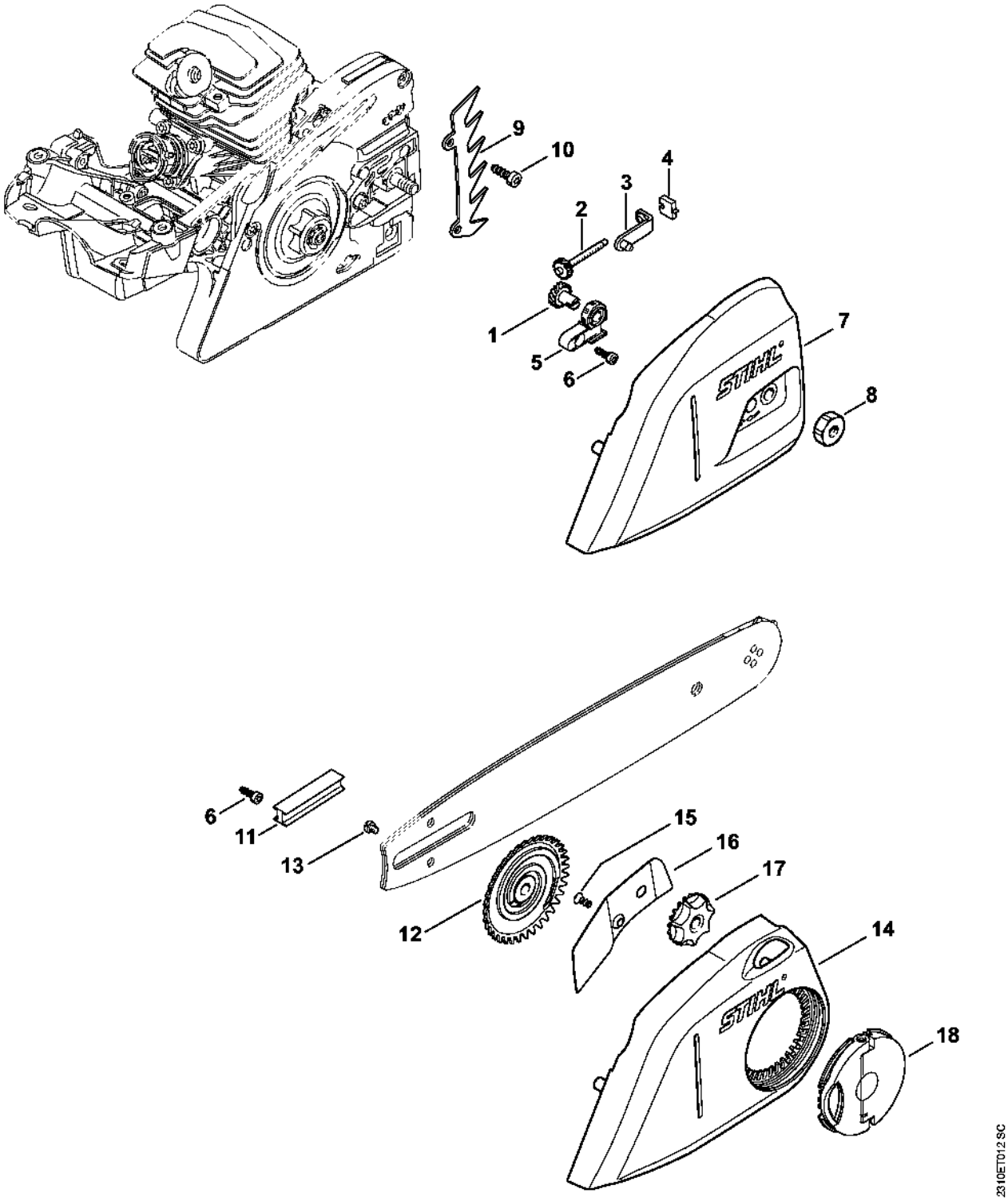

# Dispositif d'allumage, Faisceau de câbles

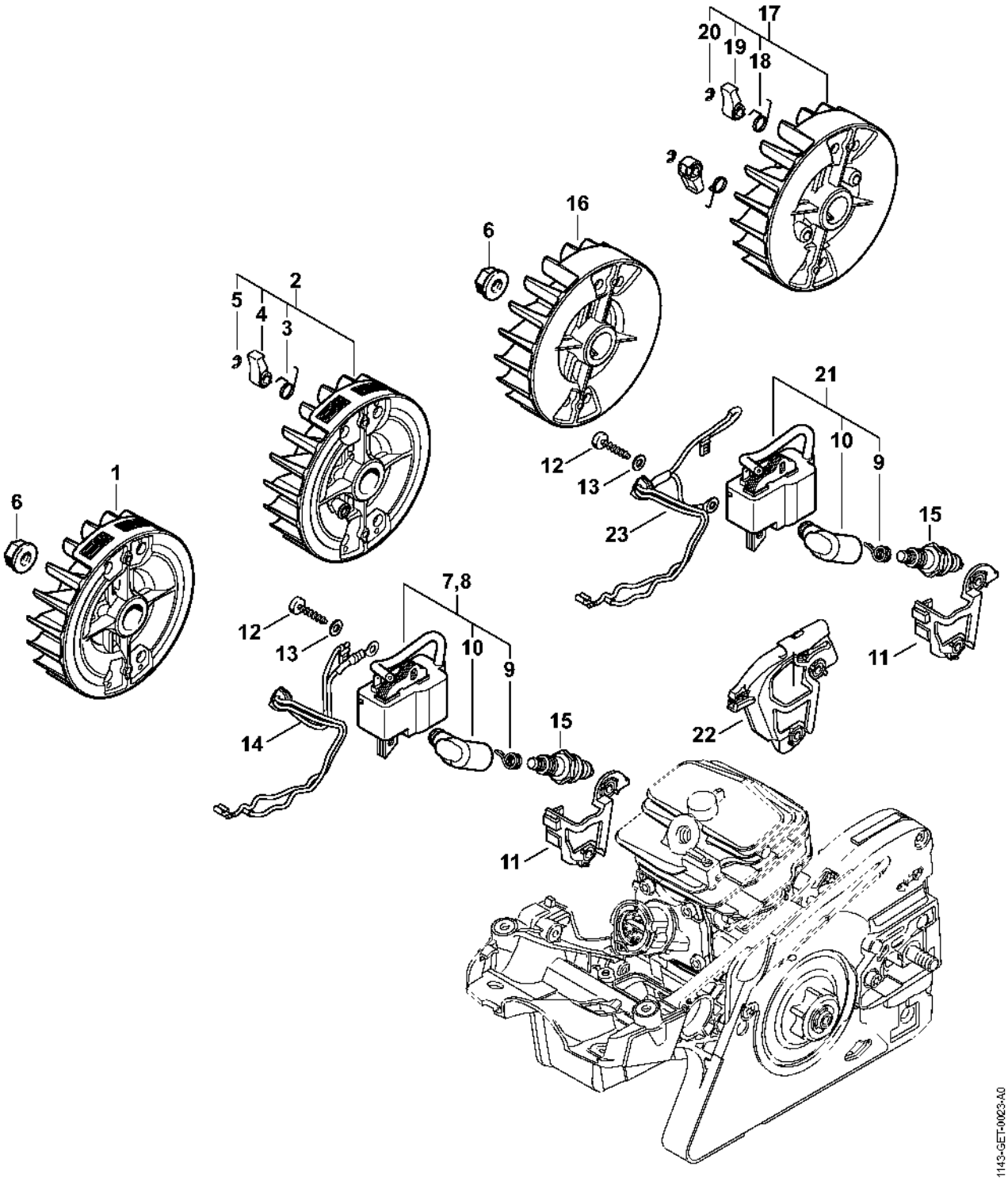

# Dispositif de lancement, Protège-main

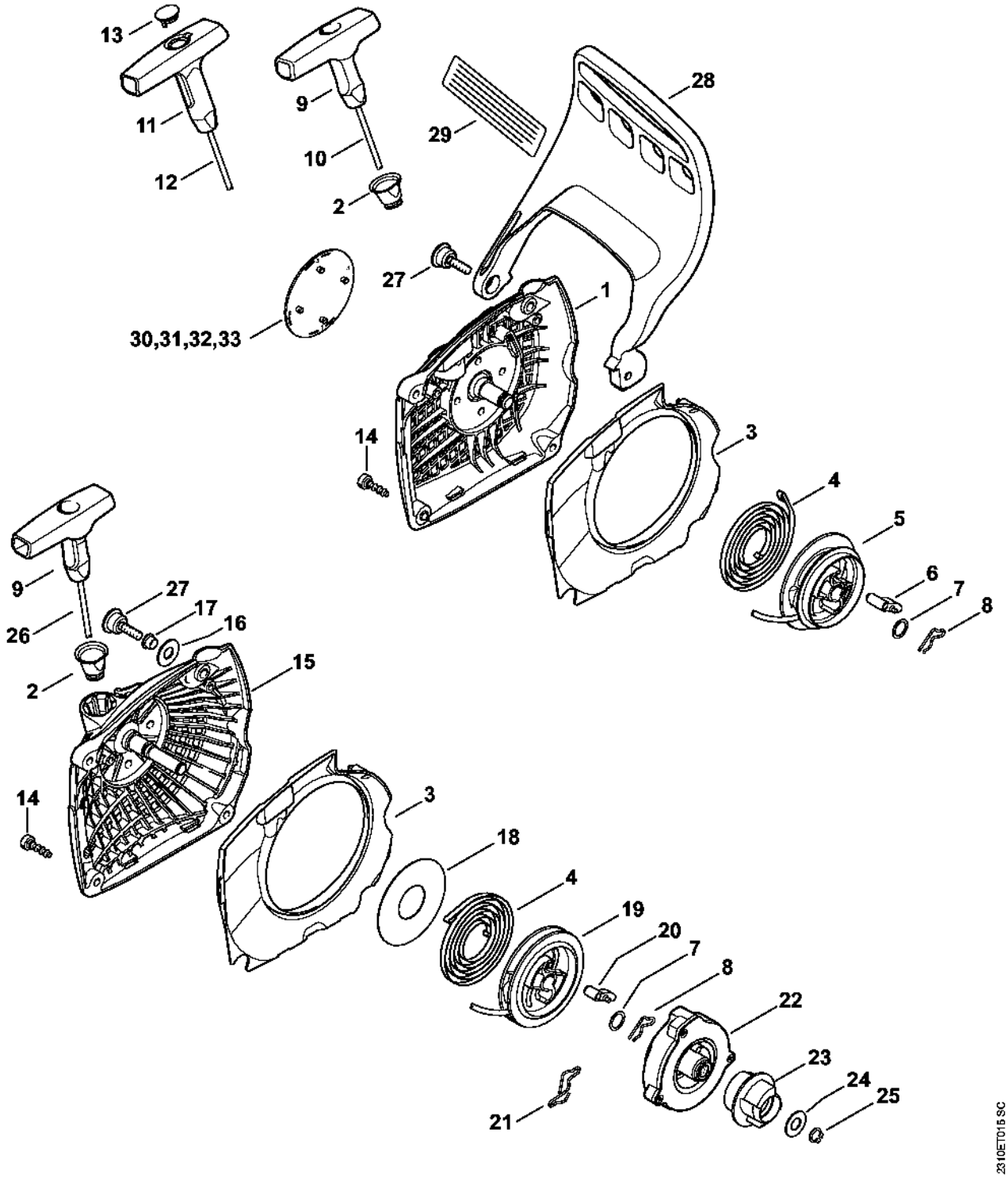

# Carter de réservoir

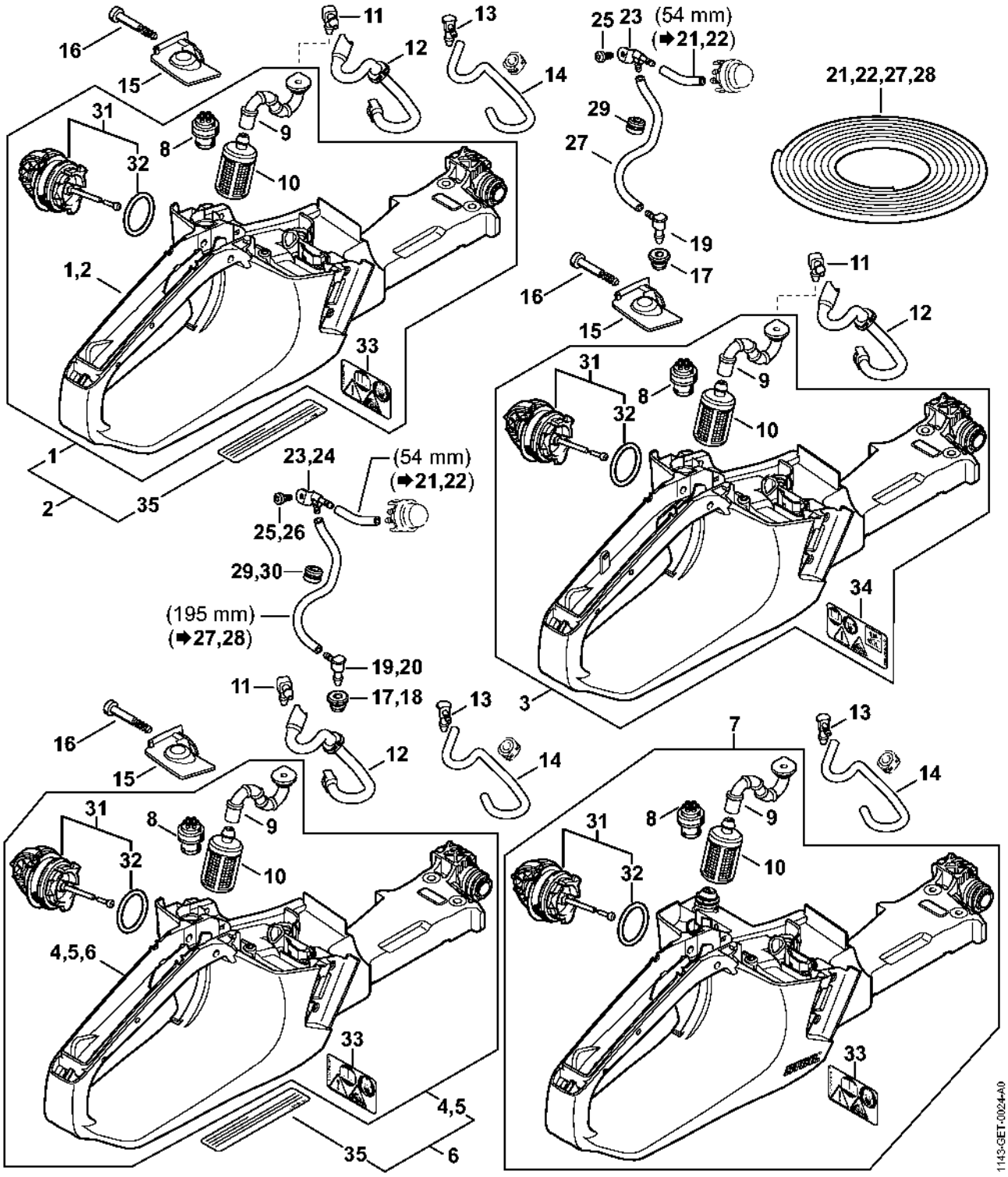

# Système AV, Poignée tubulaire

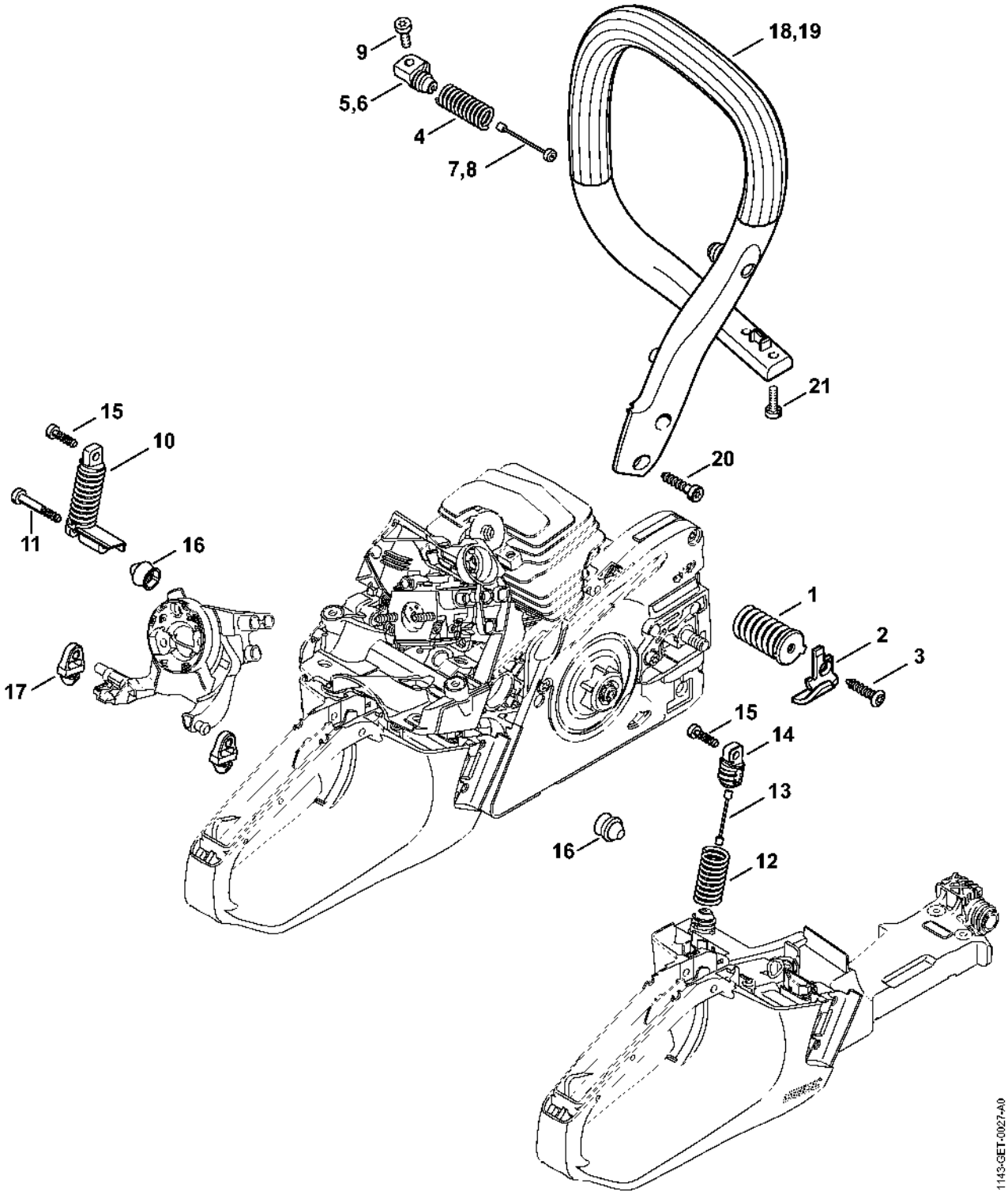

# Capot, Déflecteur d'air

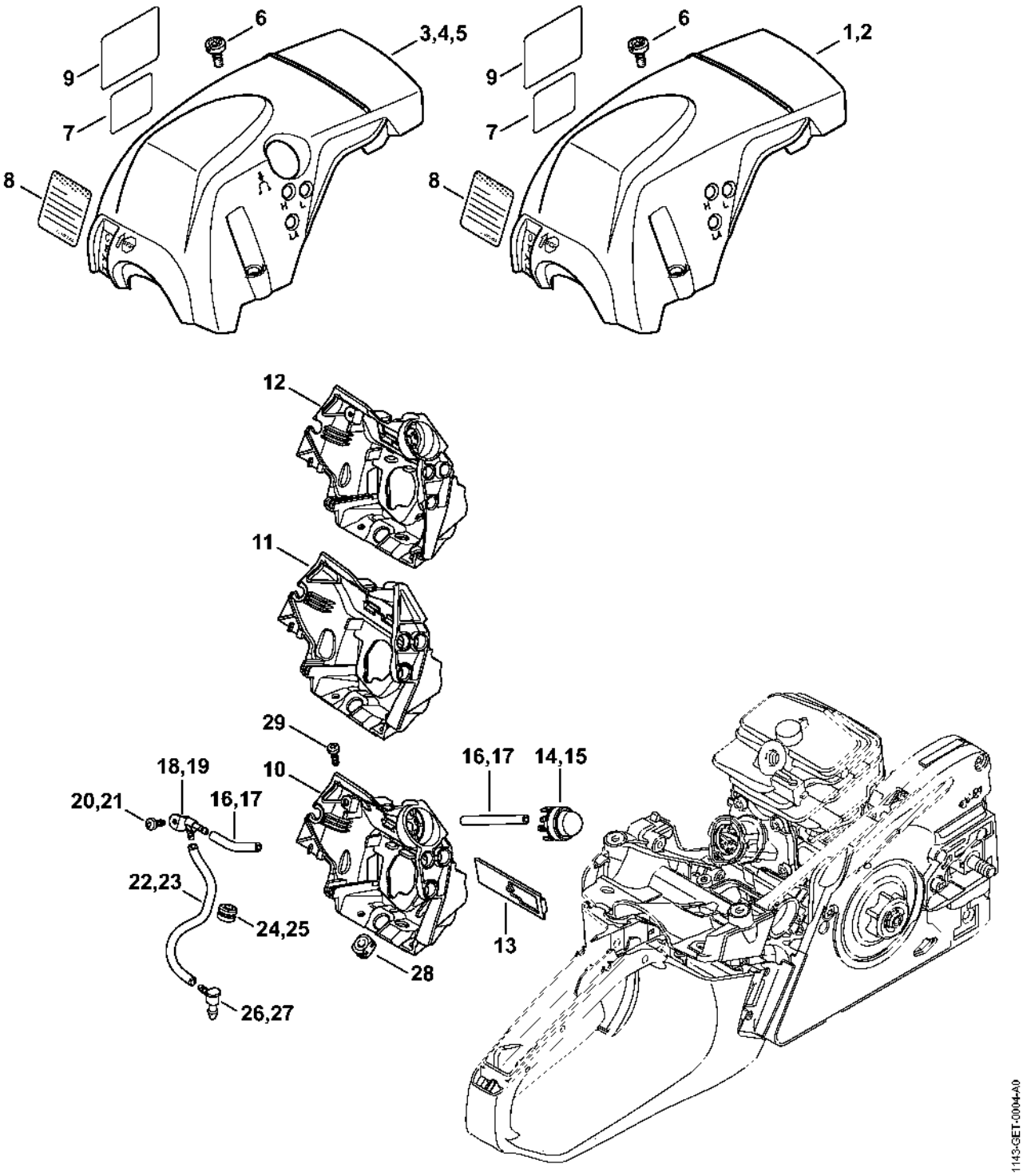

# Support de carburateur, Filtre à air

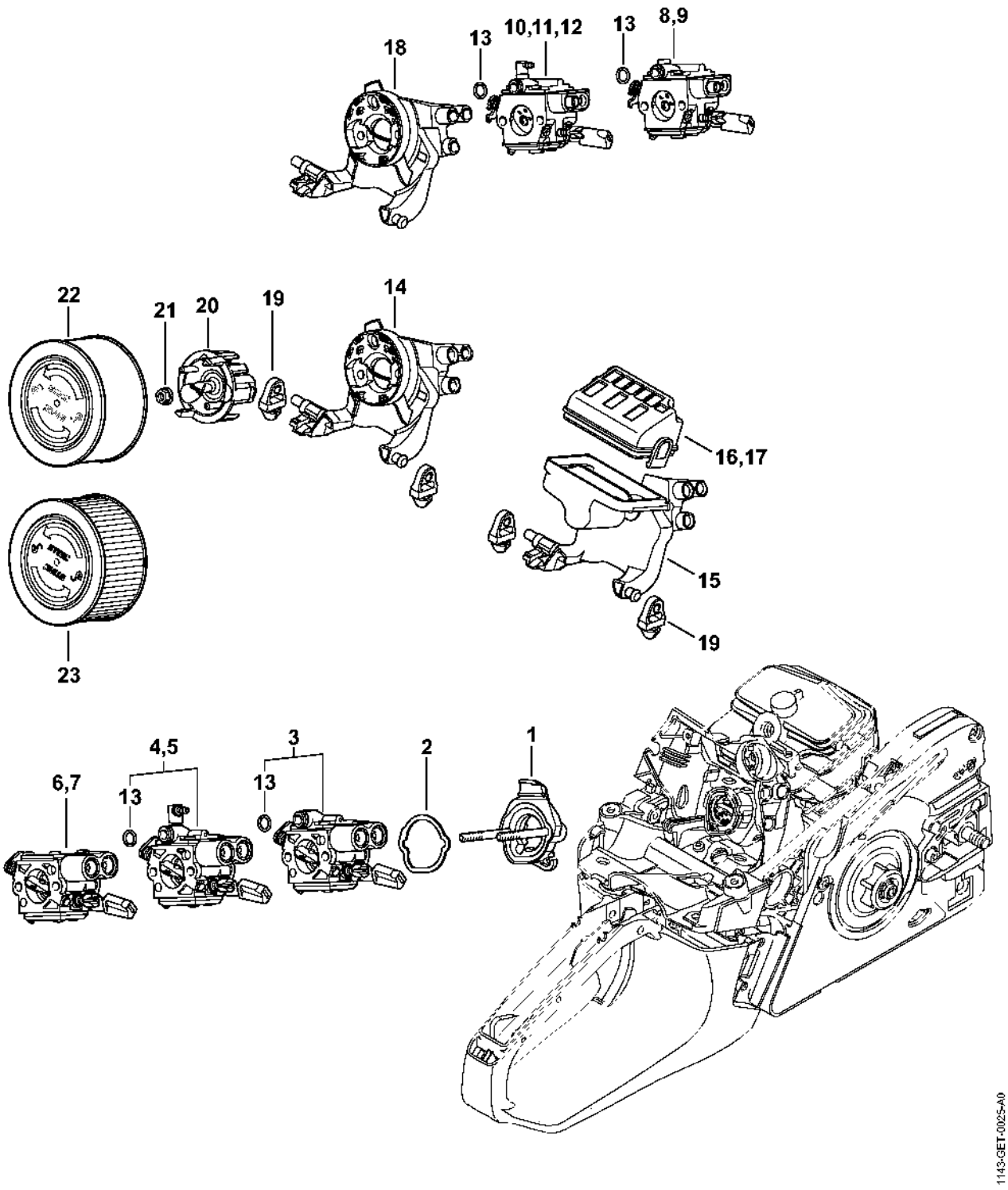

# Carburateur

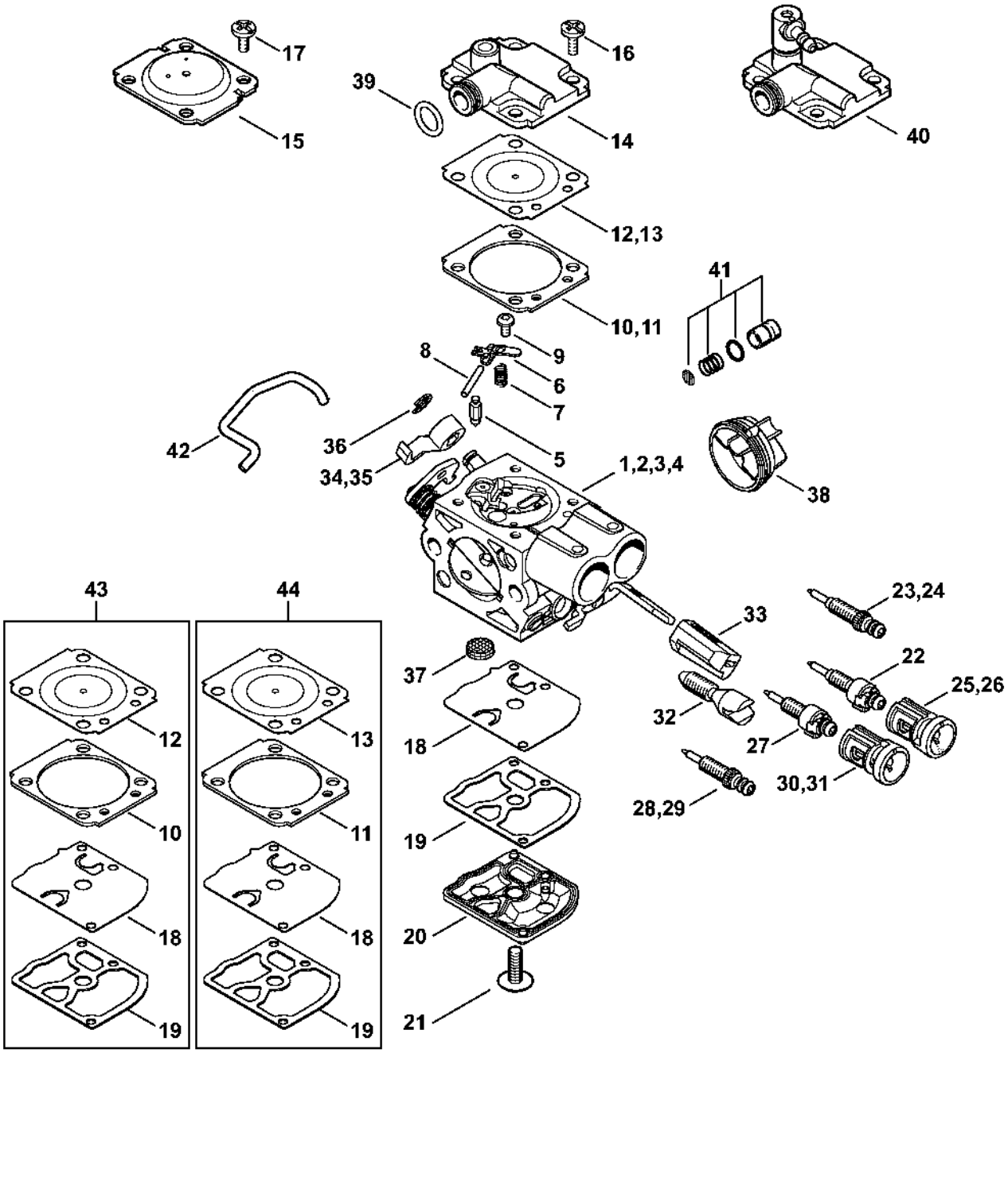

# Carburateur WTF-2, WTF-4, WTF-8, WTF-9 (54.2013)

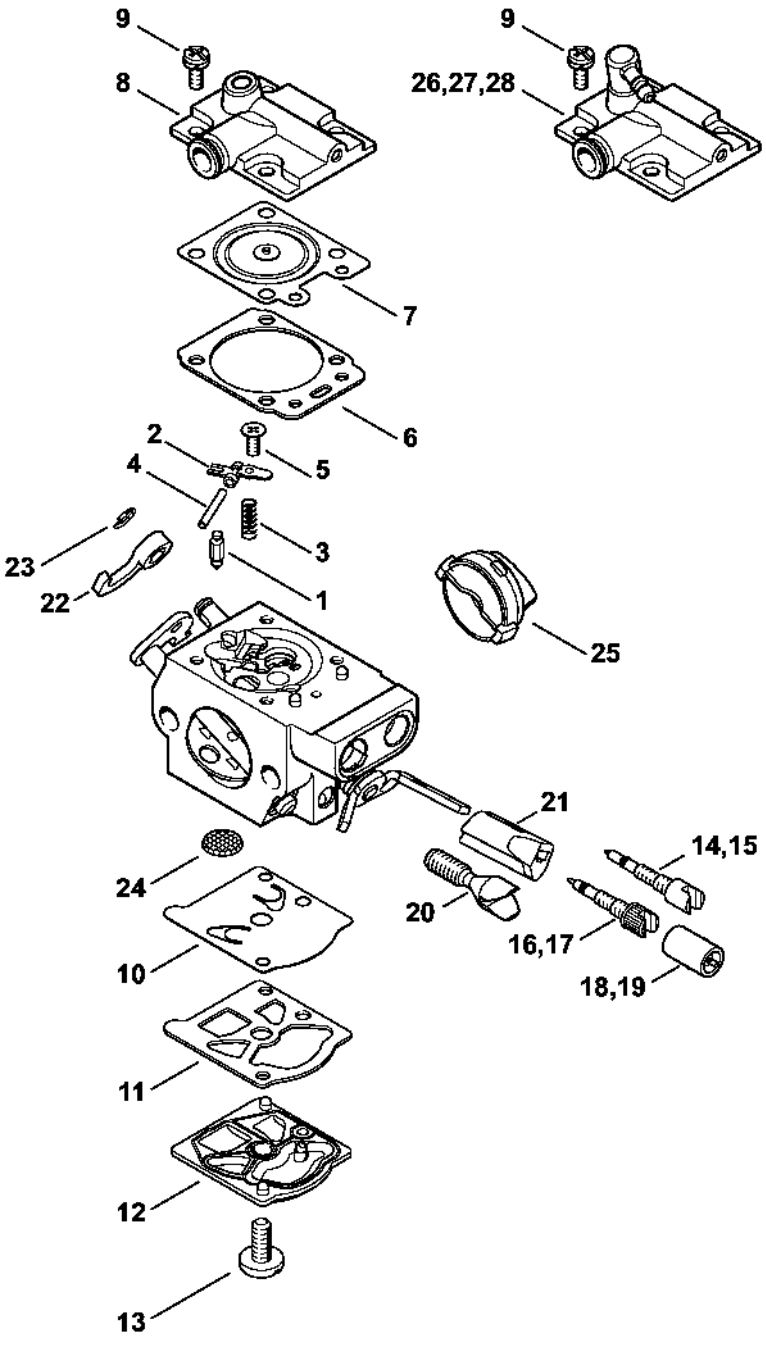

# Commande des gaz

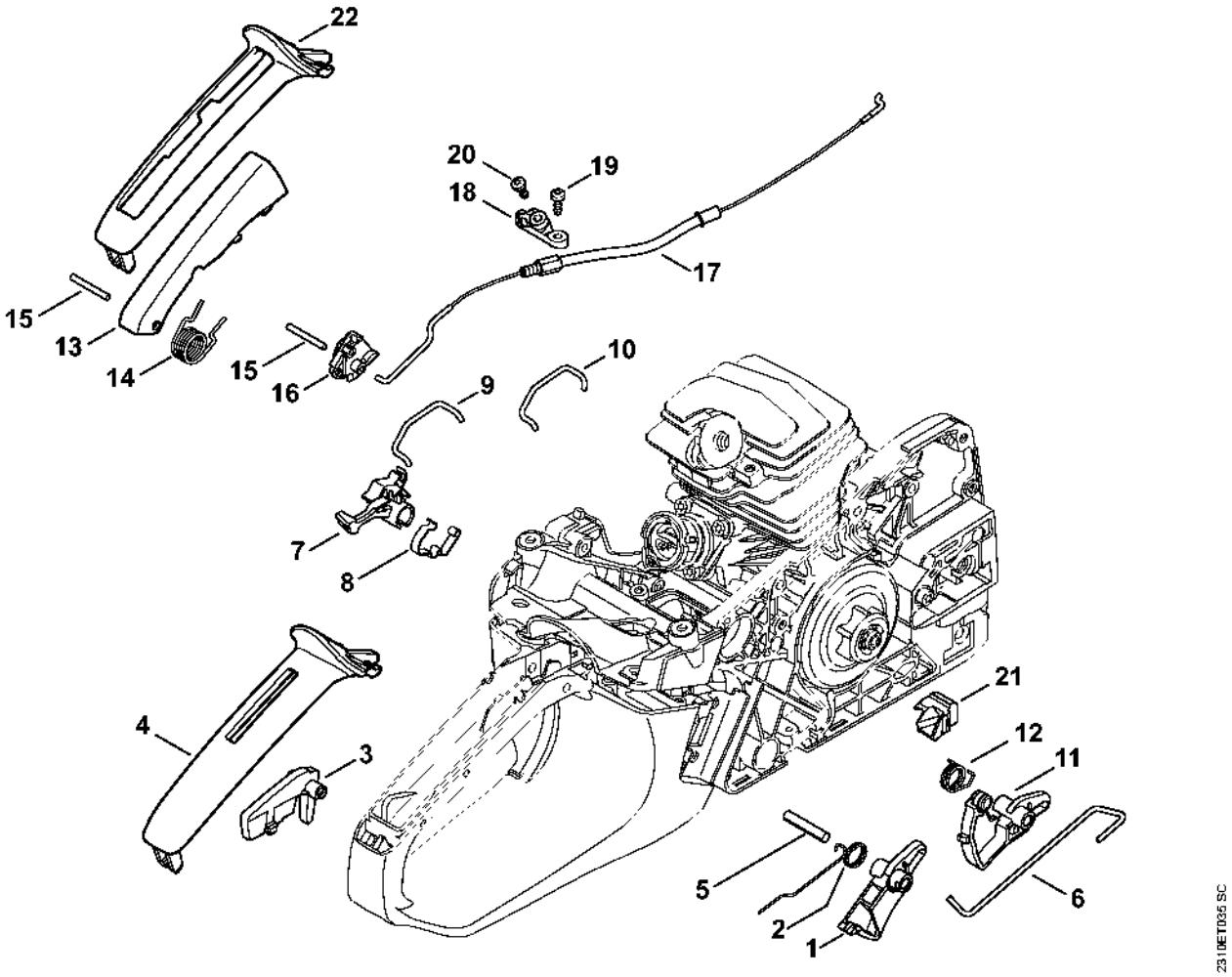

# Laser 2-in-1

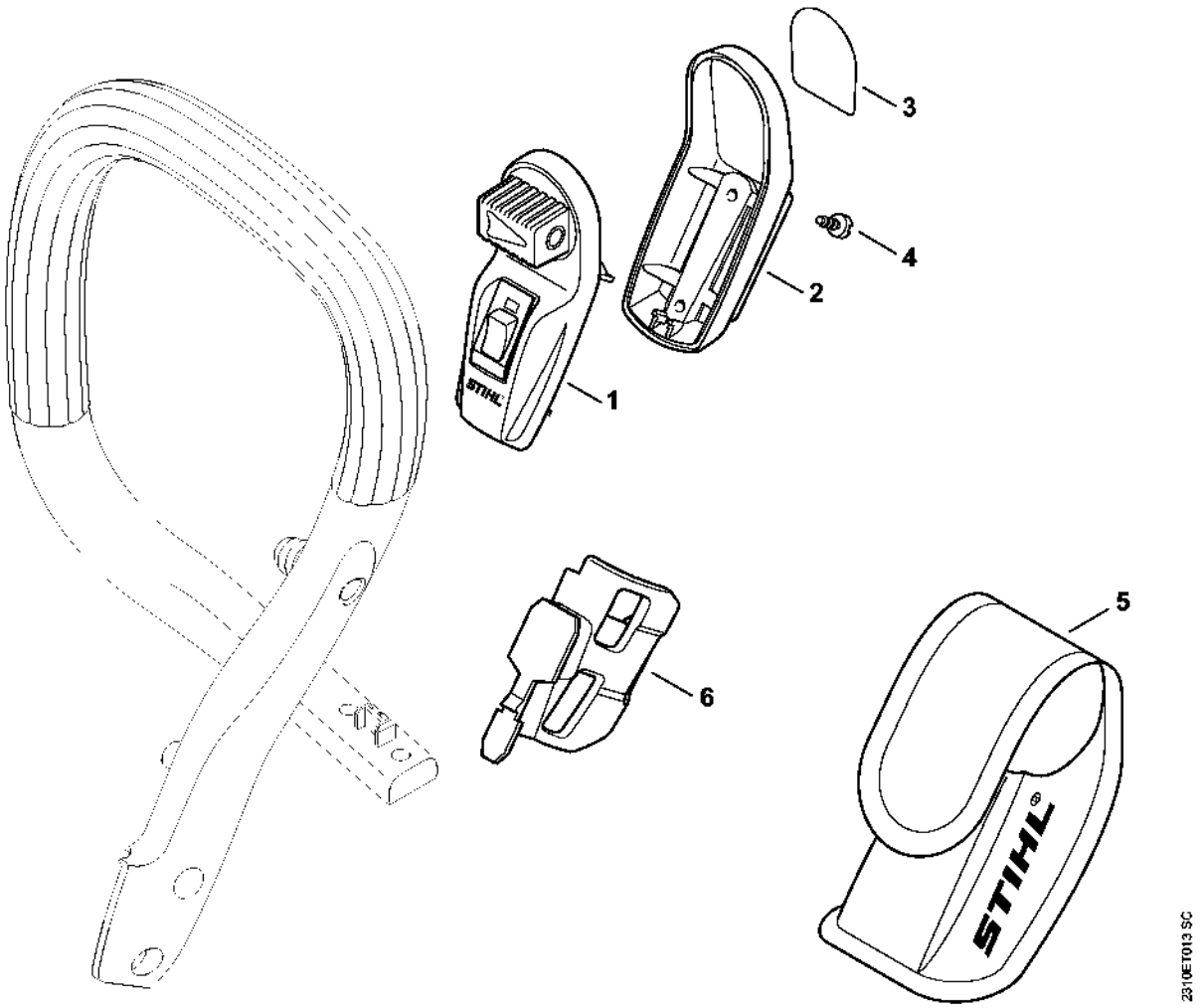

# Numéro de machine

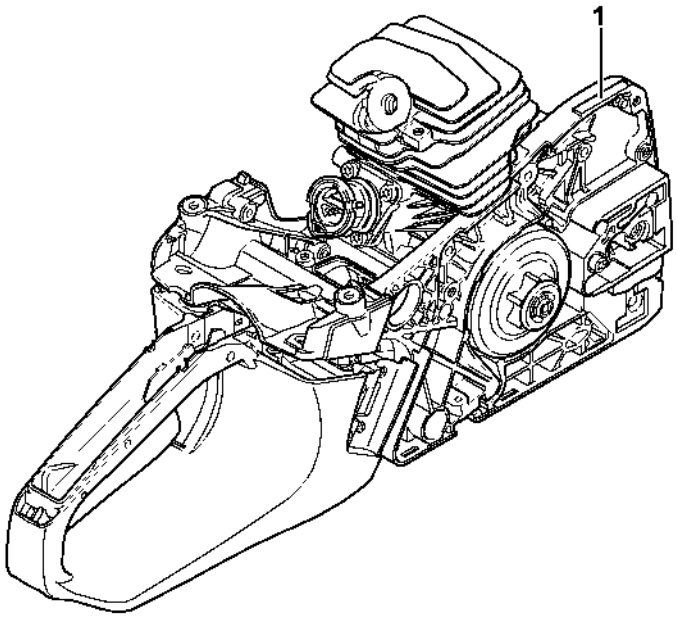


2310ET021 SC

# Smart Connector

