Stihl

MS 251 C-BEQ

Rozkres je dokumentace výrobce (© příslušný výrobce) a slouží k identifikaci dílů. Pro výběr dílu se vždy řiďte katalogovým číslem.

Carter moteur

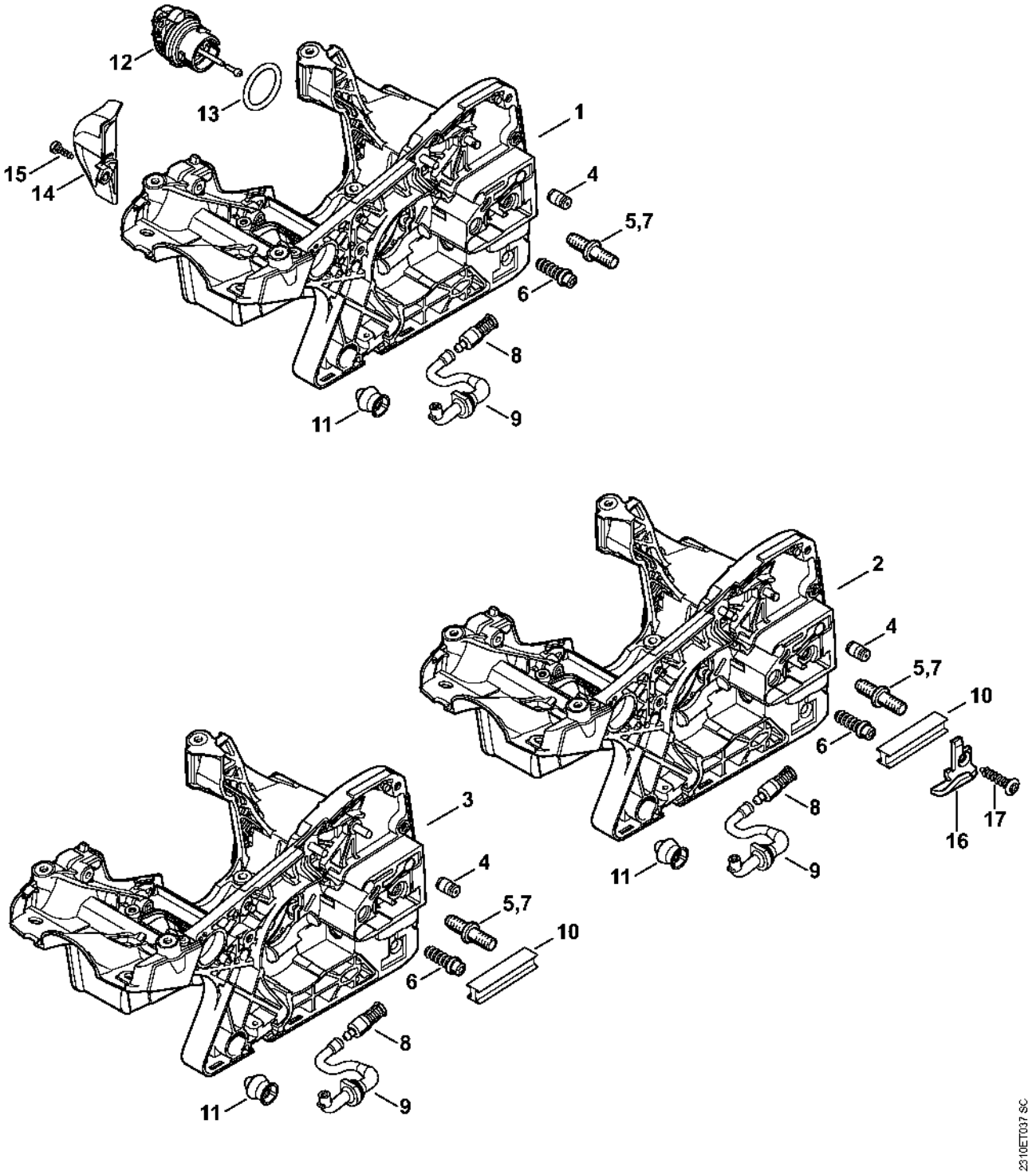

Cylindre

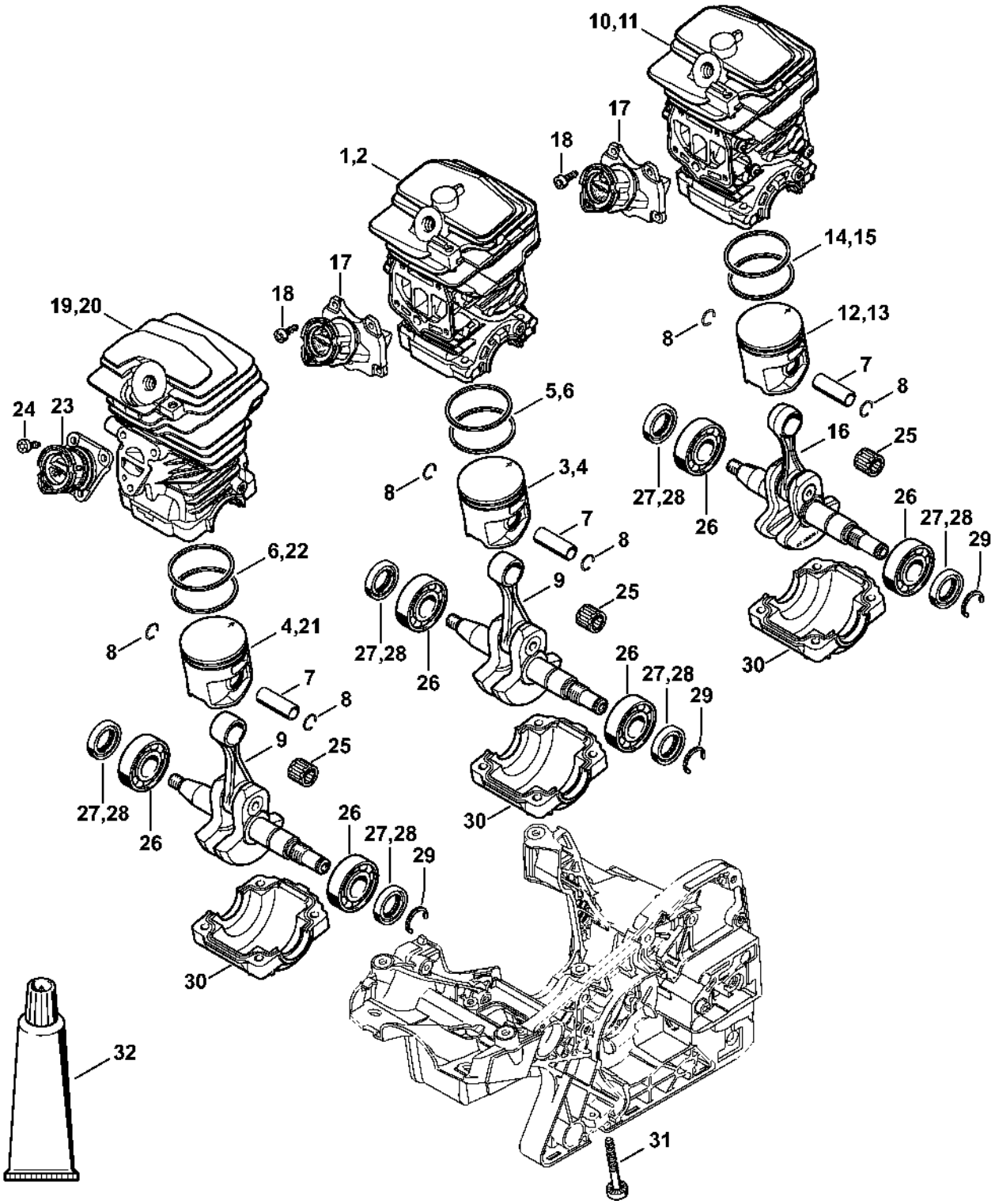
10,11
17
18
1,2
14,15
17
18
19,20
12,13
8
7
8
24
23
5,6
16
25
3,4
8
27,28
26
26
27,28
29
7
8
6,22
9
25
4,21
8
27,28
26
26
27,28
29
30
7
8
9
25
27,28
26
26
27,28
29
30
30
32
31
1143-GET-0010-A0

Silencieux

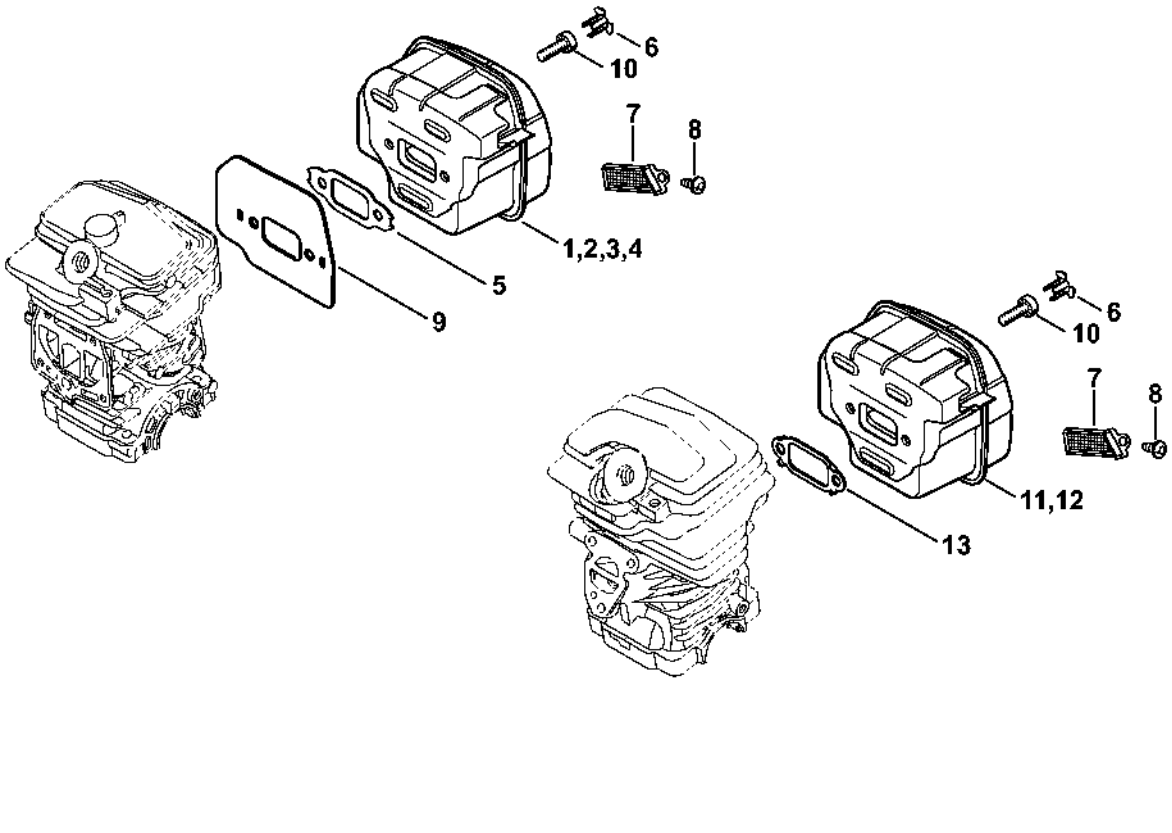

Pompe à huile, Embrayage

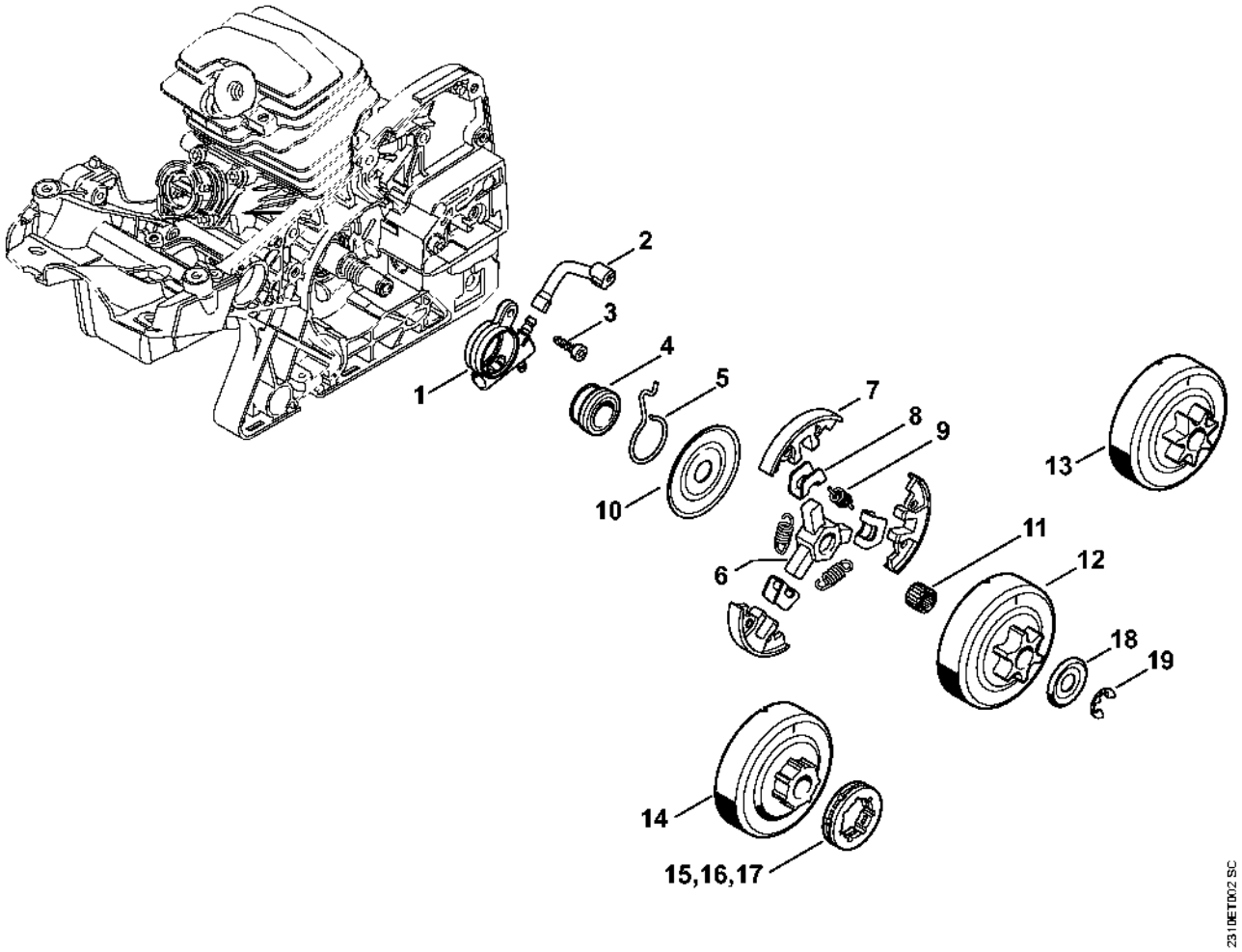

Frein de chaîne

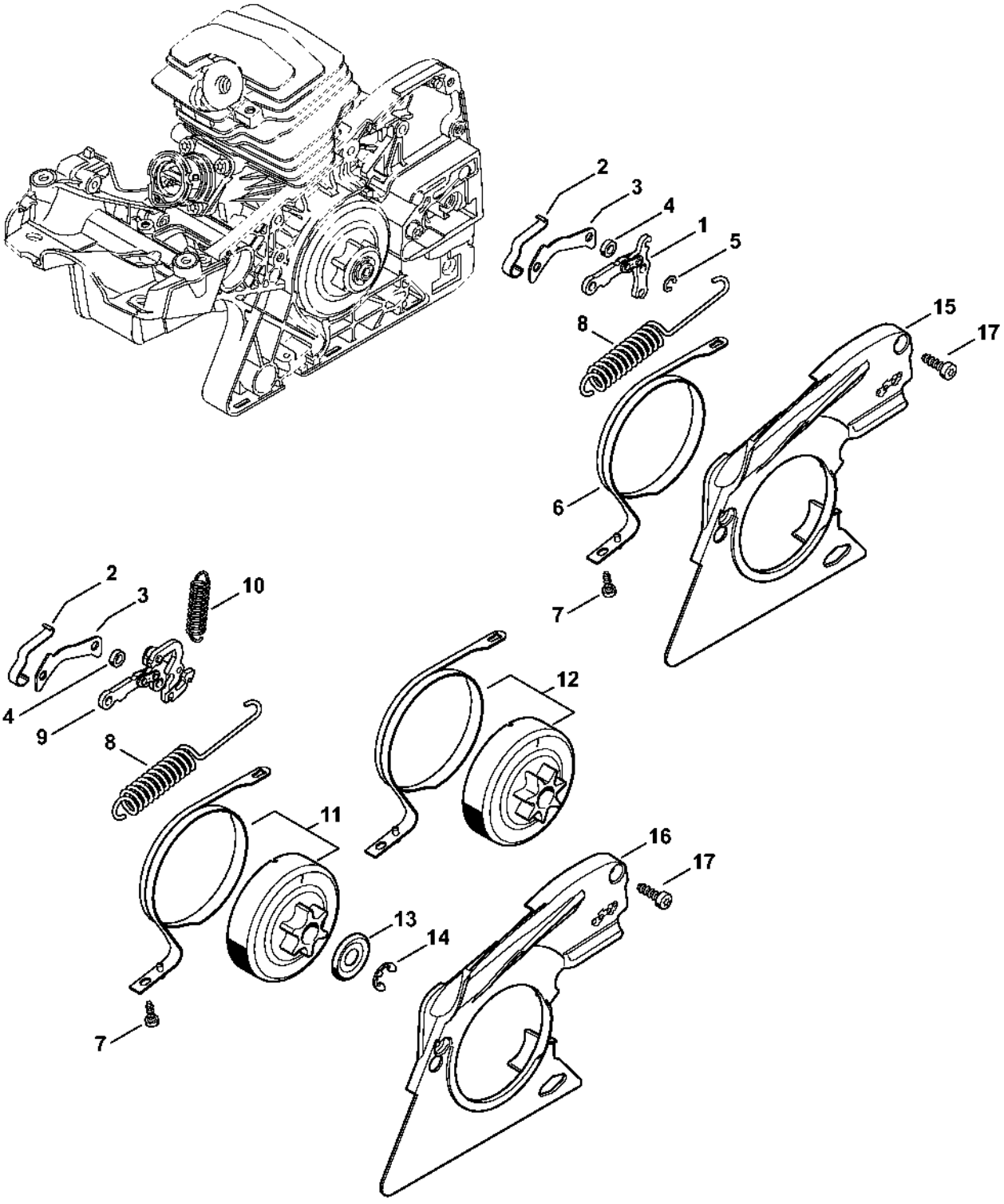

Tendeur de chaîne, Couvercle de pignon

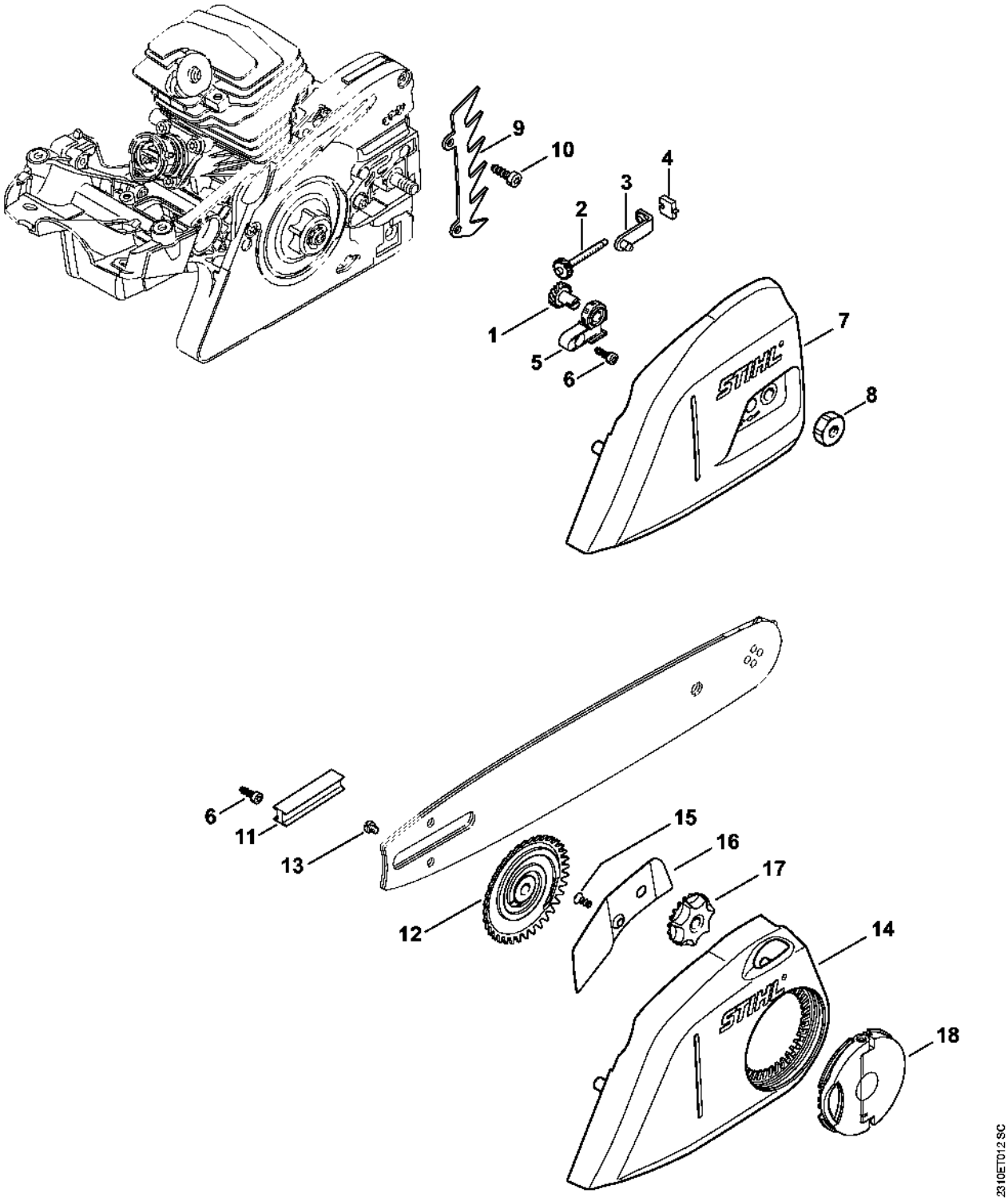

Dispositif d'allumage, Faisceau de câbles

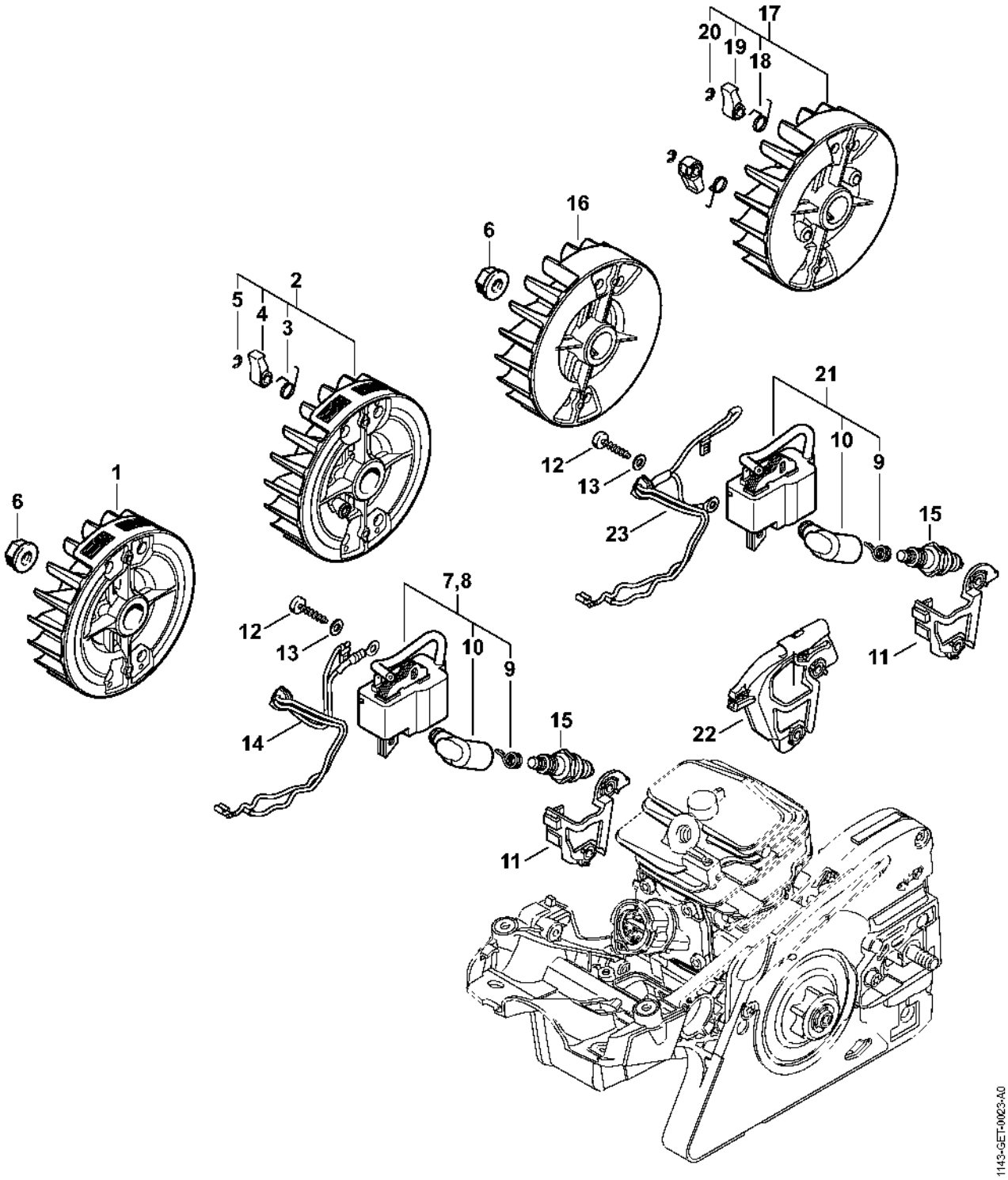

Dispositif de lancement, Protège-main

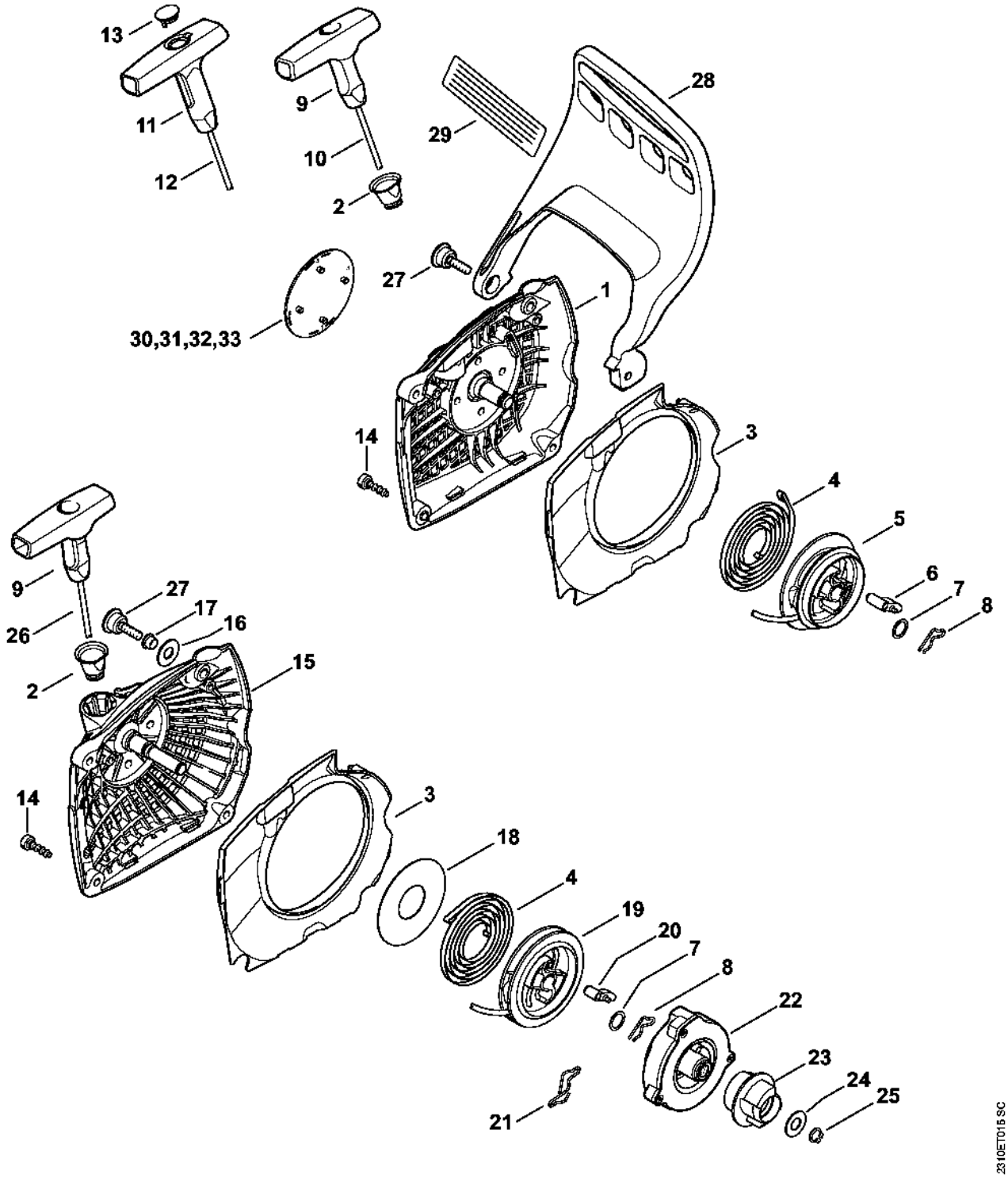

Carter de réservoir

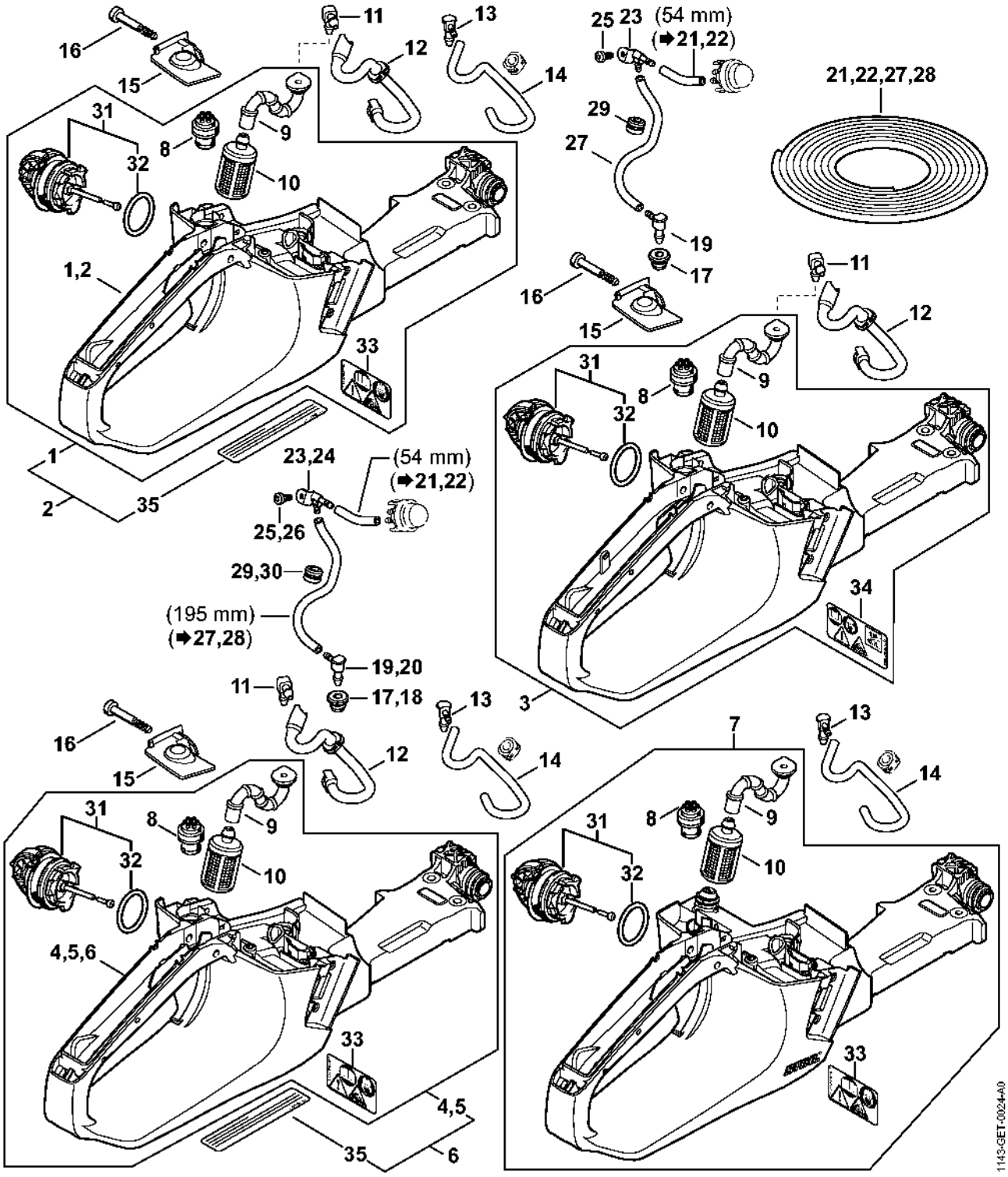

Système AV, Poignée tubulaire

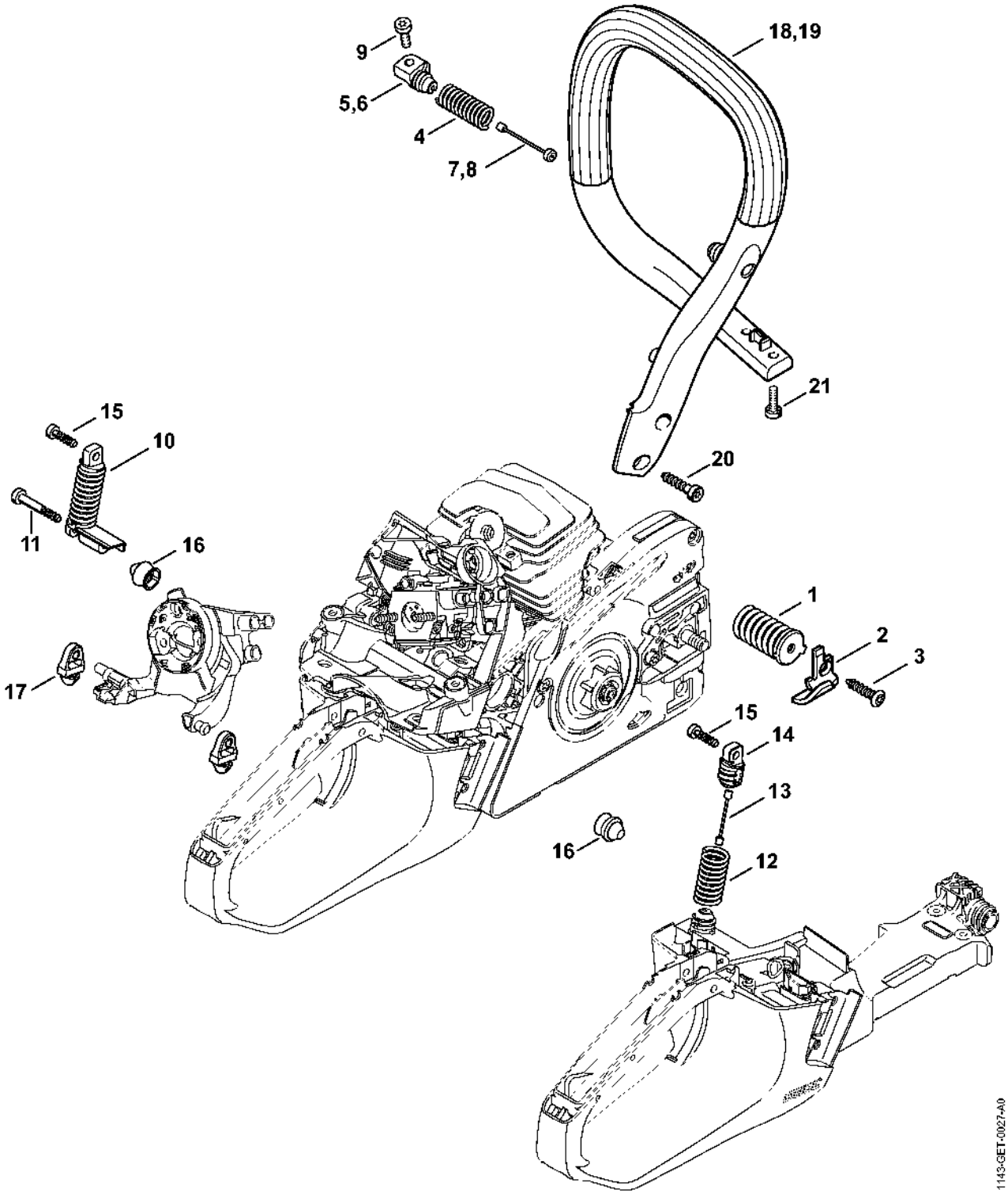

Capot, Déflecteur d'air

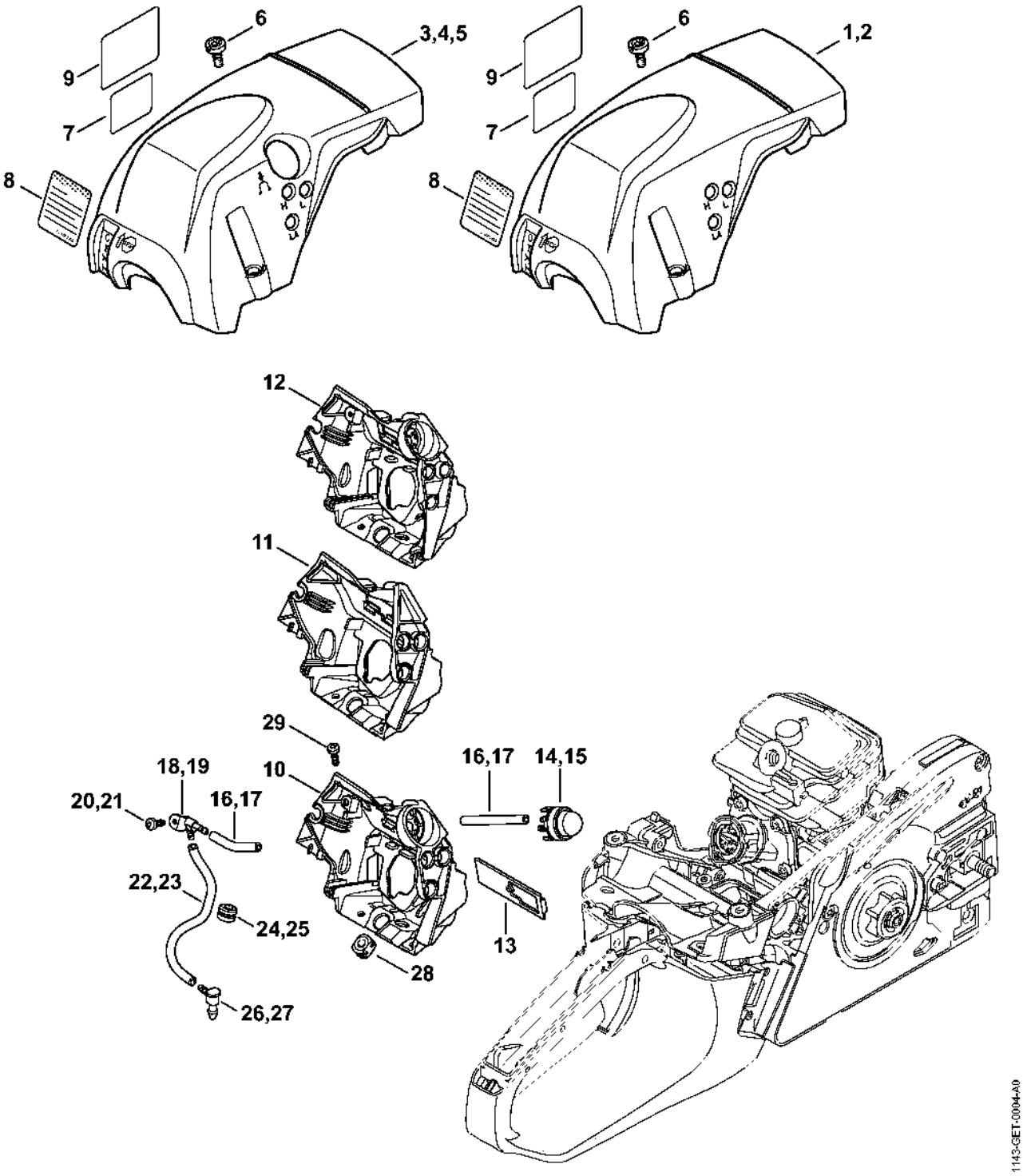

Support de carburateur, Filtre à air

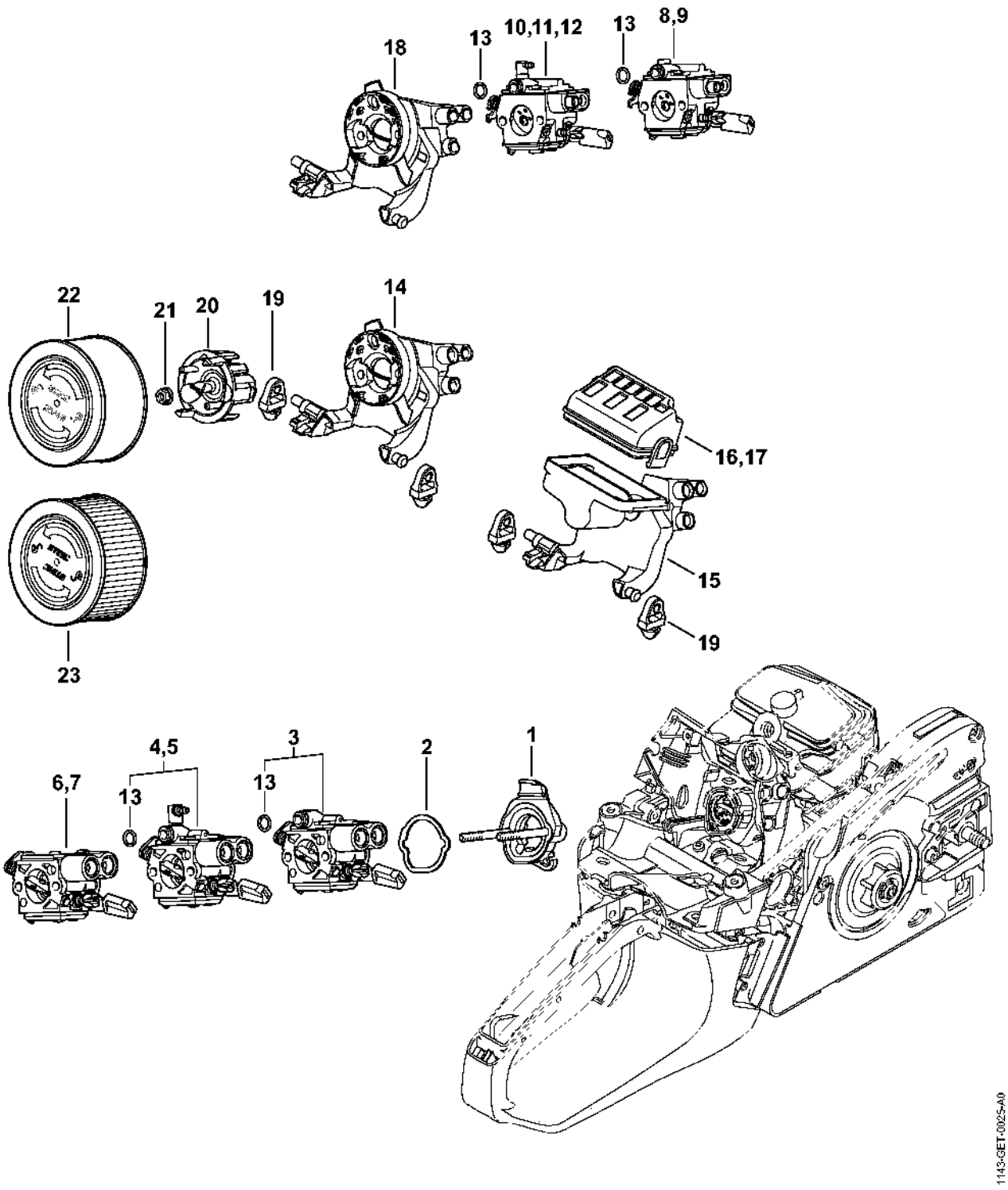

Carburateur

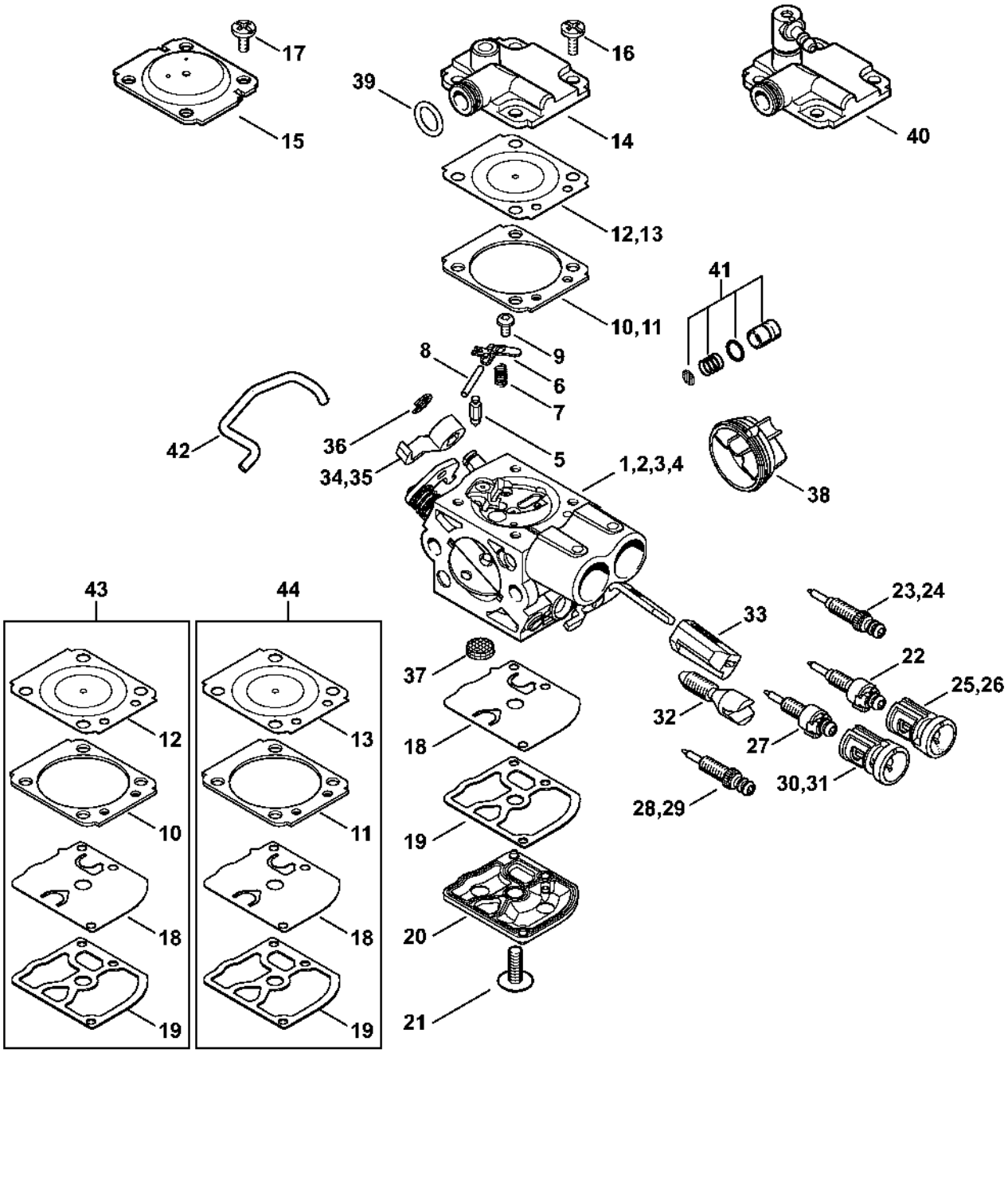

Carburateur WTF-2, WTF-4, WTF-8, WTF-9 (54.2013)

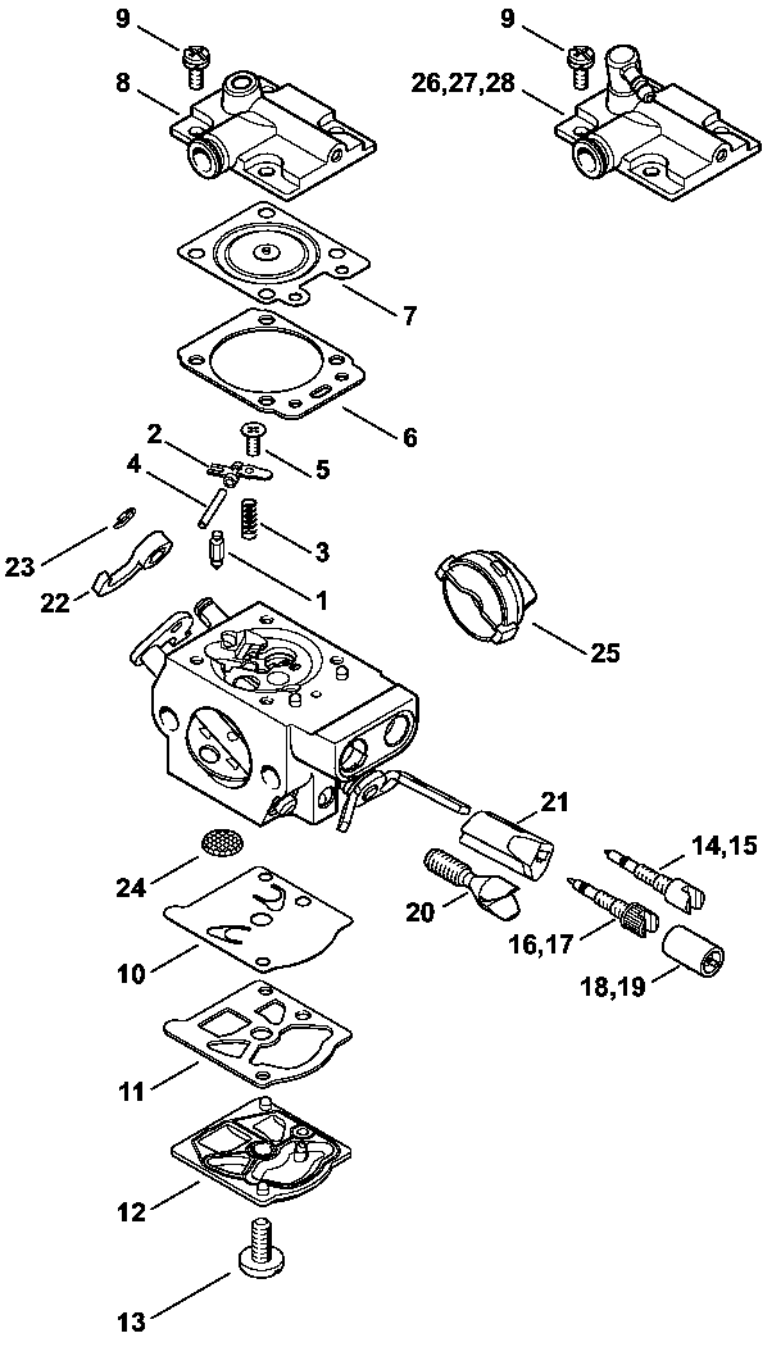

Commande des gaz

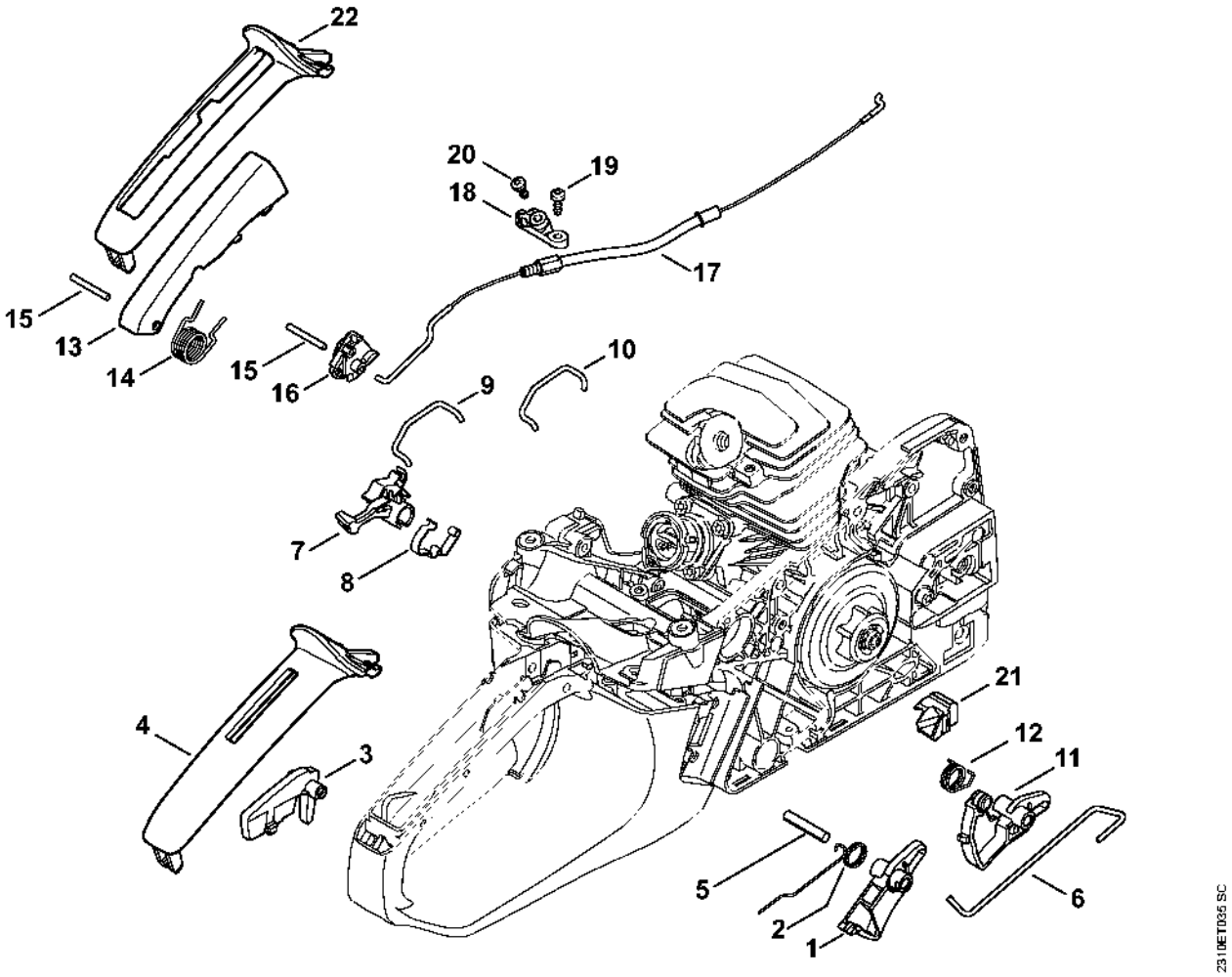

Laser 2-in-1

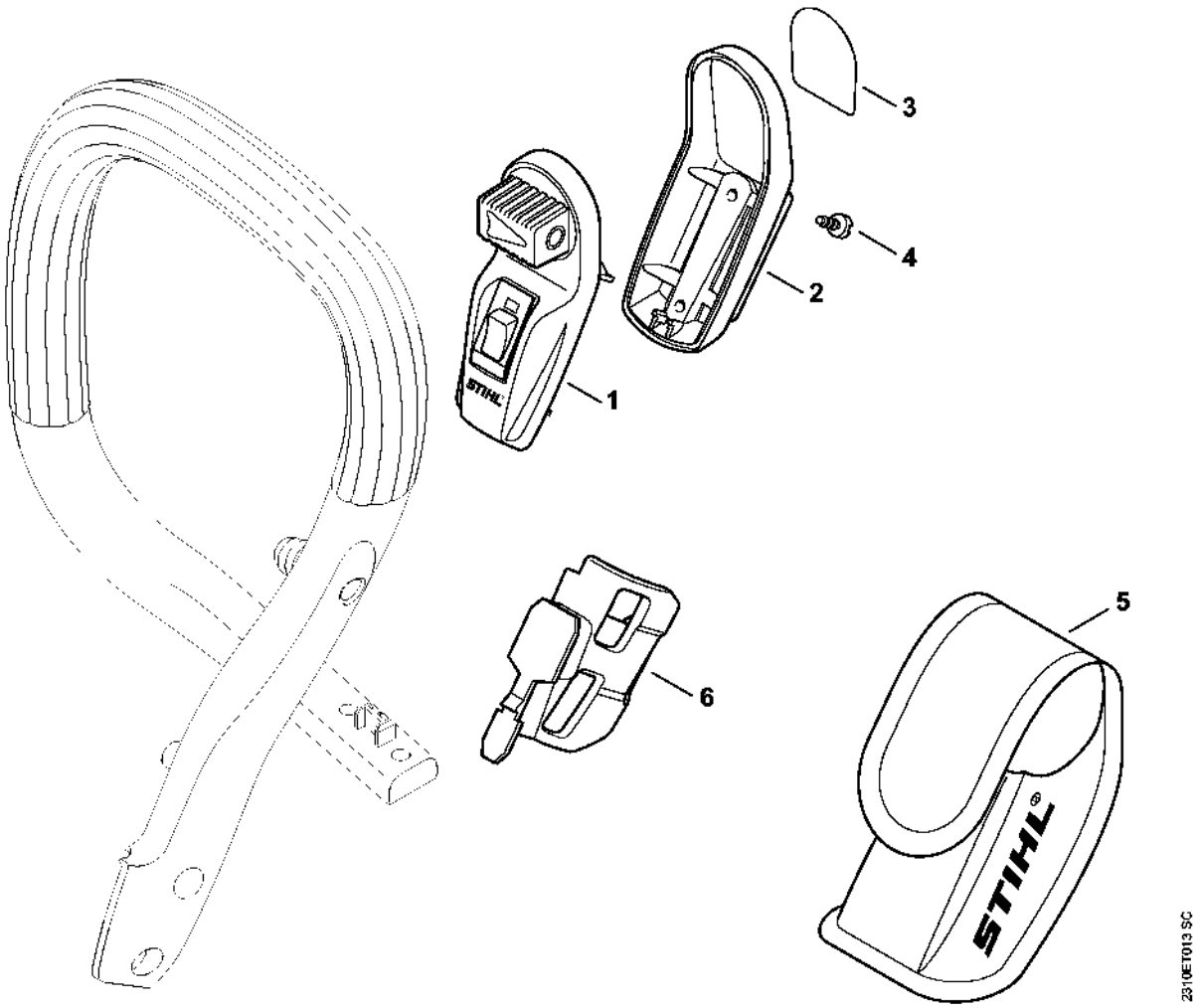

Numéro de machine

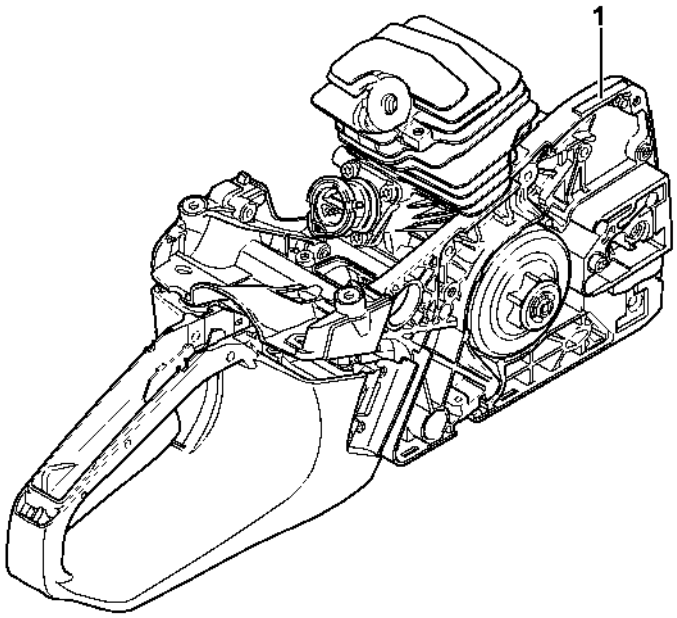

2310ET021 SC

Smart Connector

