Stihl
MS 250

Rozkres je dokumentace výrobce (© příslušný výrobce) a slouží k identifikaci dílů. Pro výběr dílu se vždy řiďte katalogovým číslem.

Bloc moteur

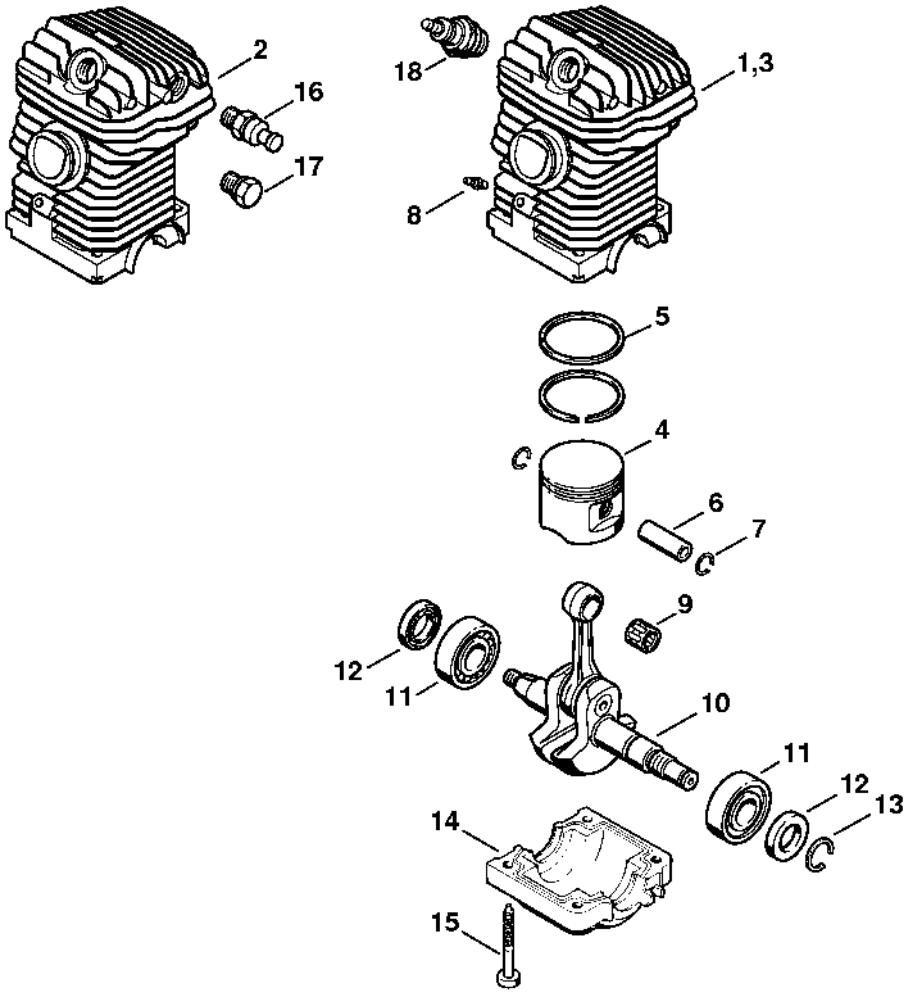

Carter moteur

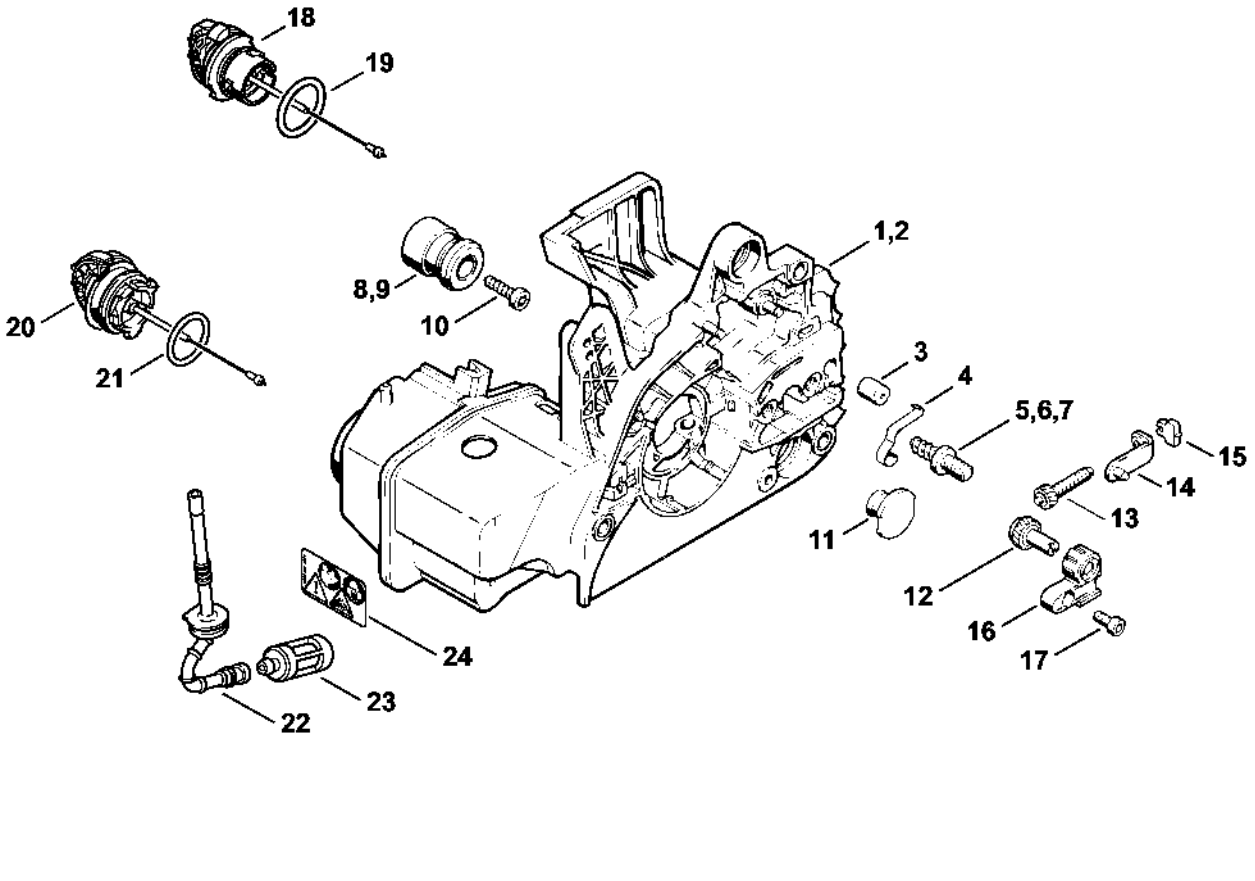

Pompe à huile

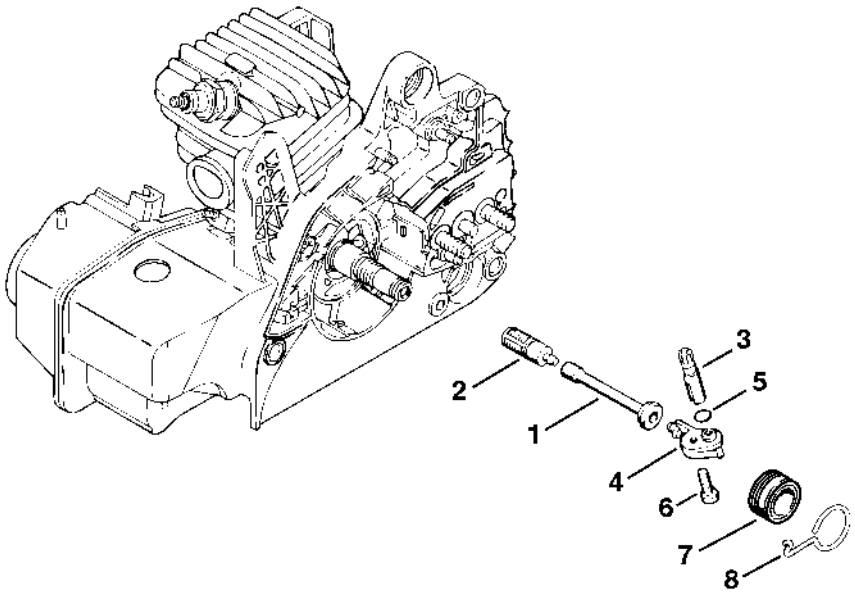

135ET041 SC

Embrayage

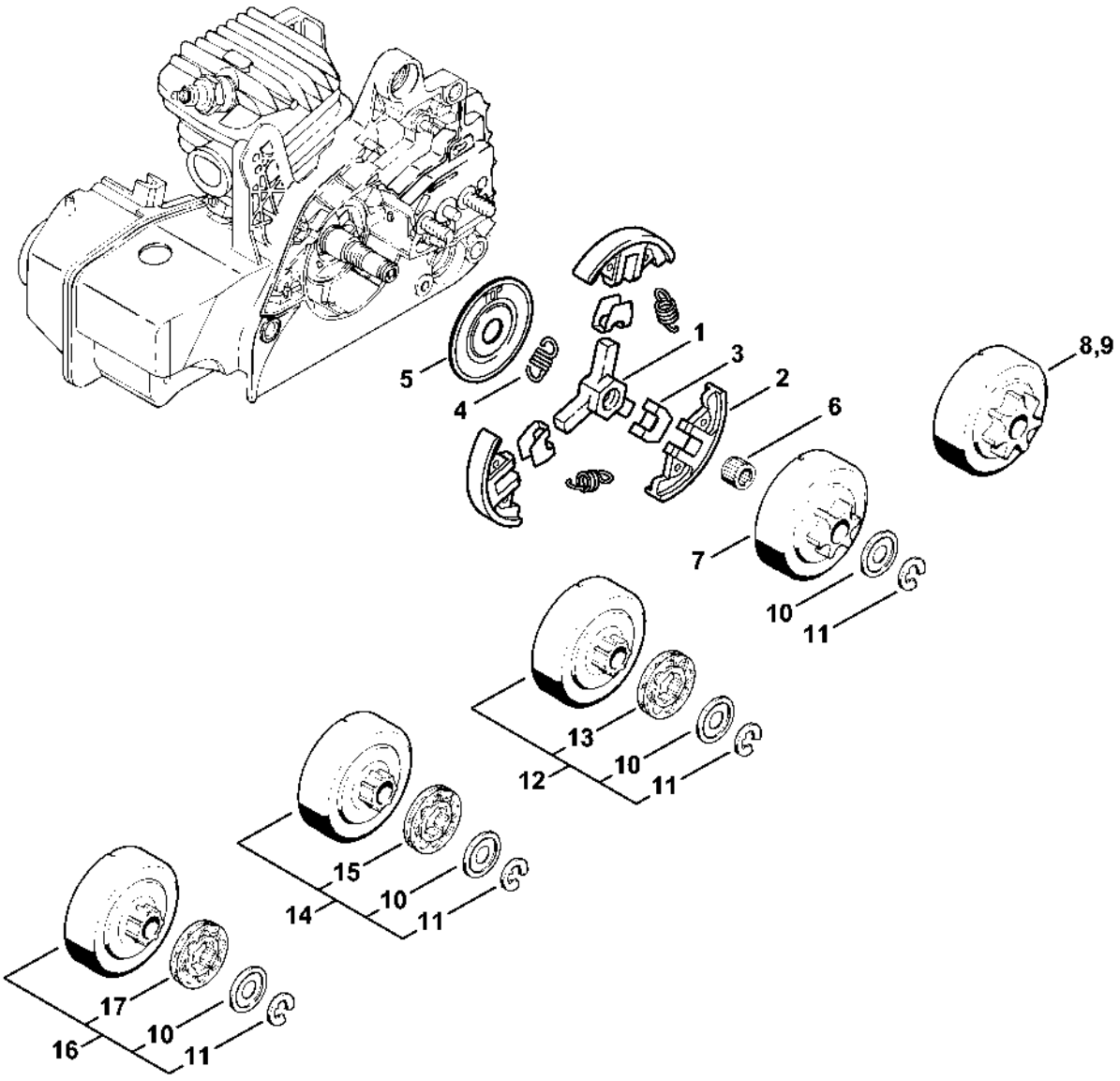

Protège-main, Frein de chaîne

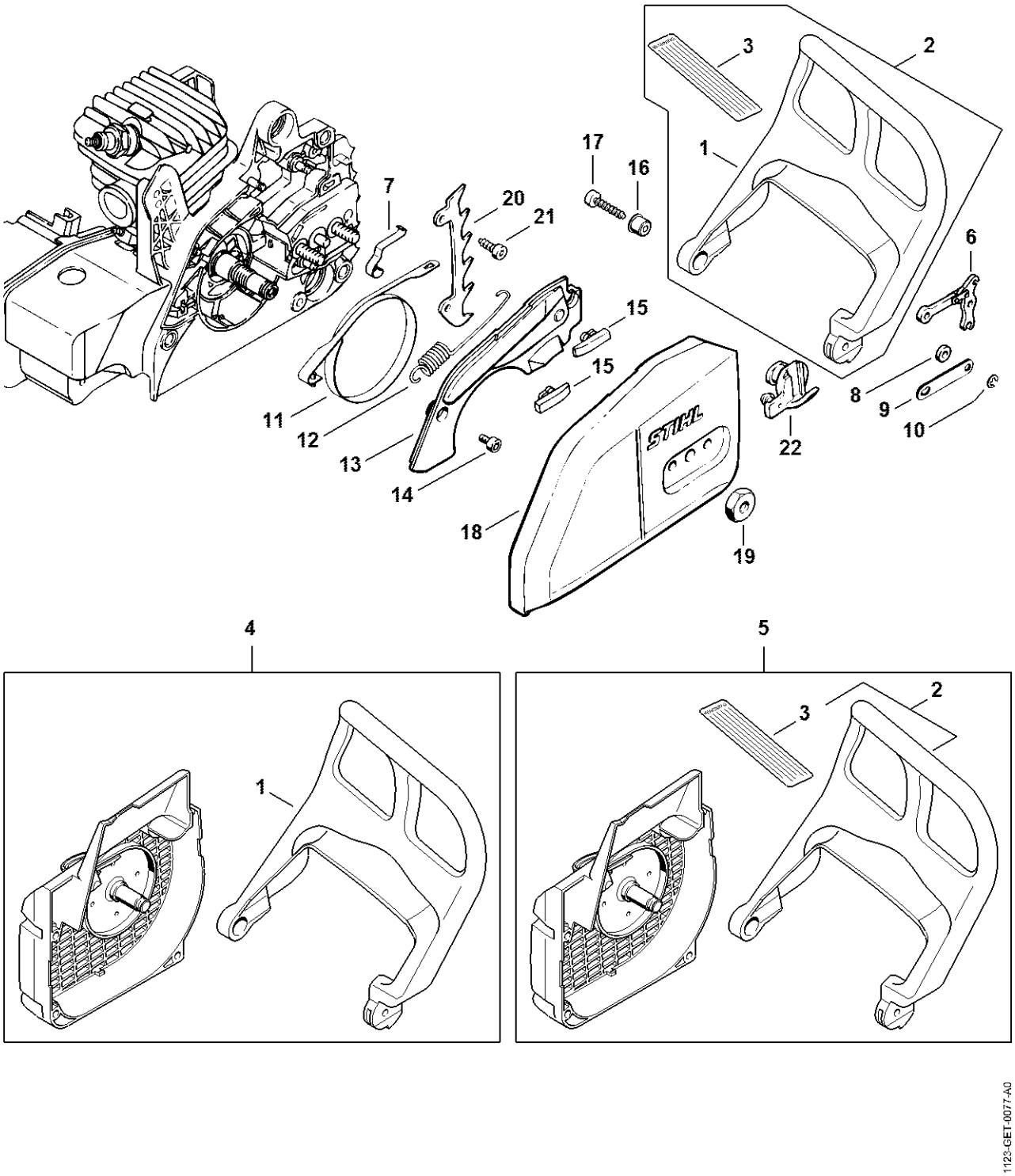

Silencieux

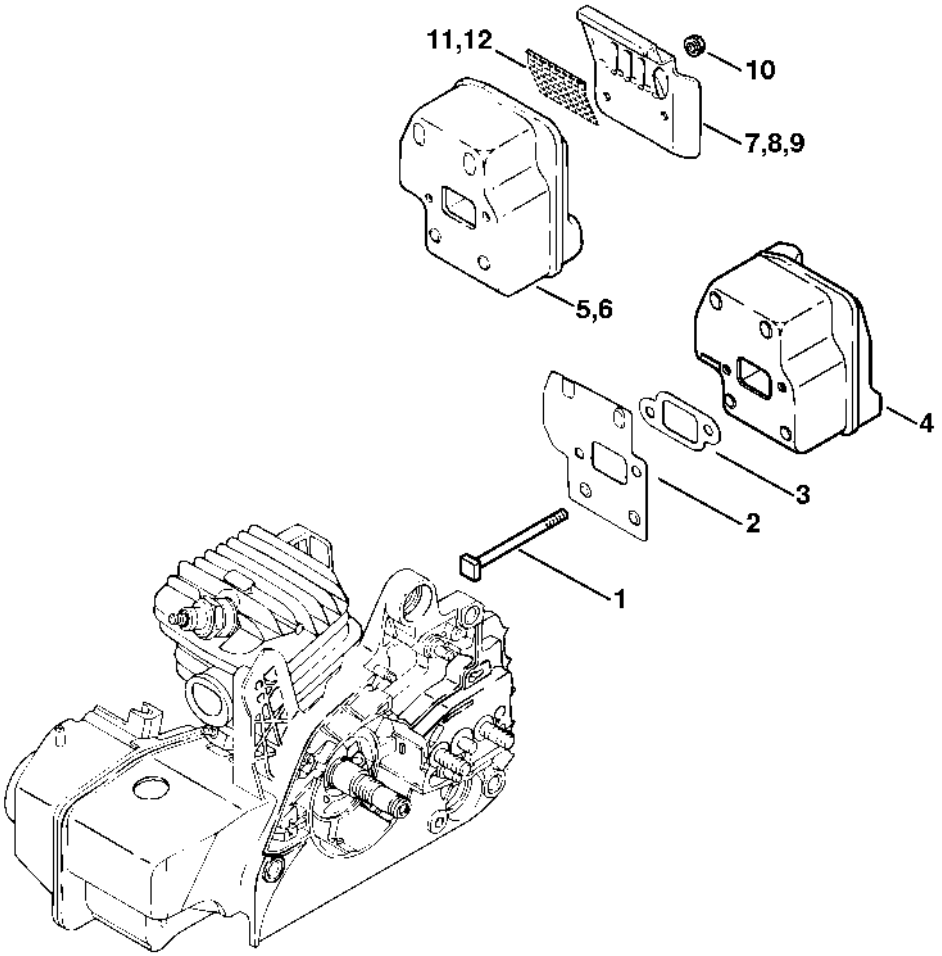

531ET006 SC

Dispositif d'allumage

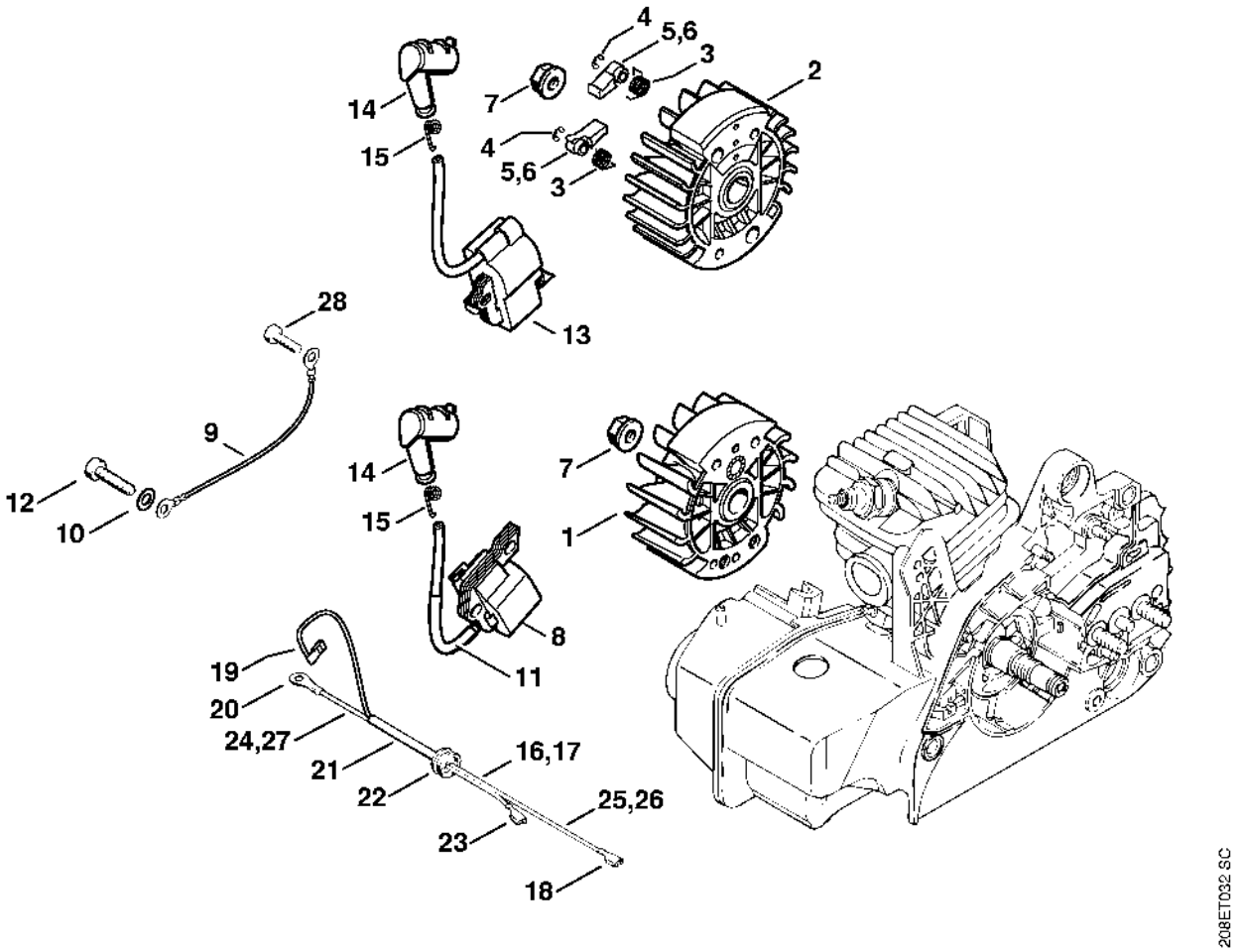

Carter de ventilateur avec lanceur

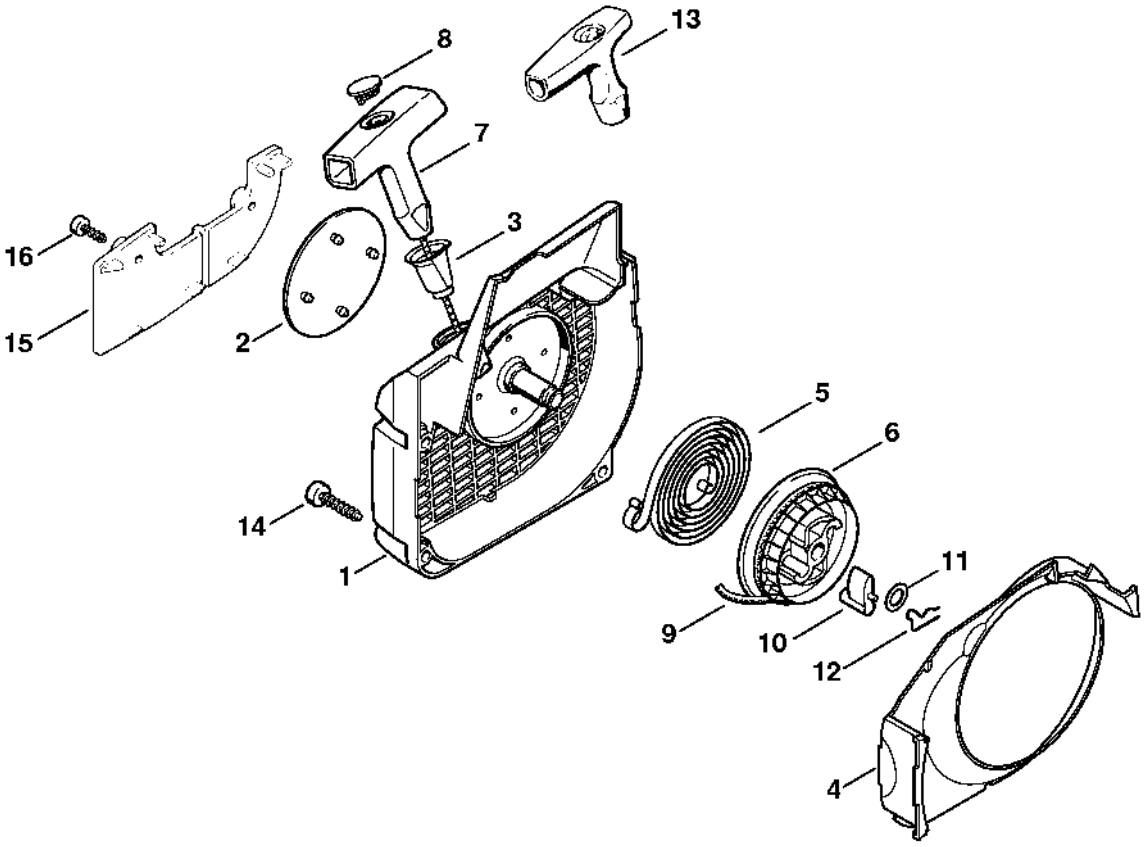

Filtre à air

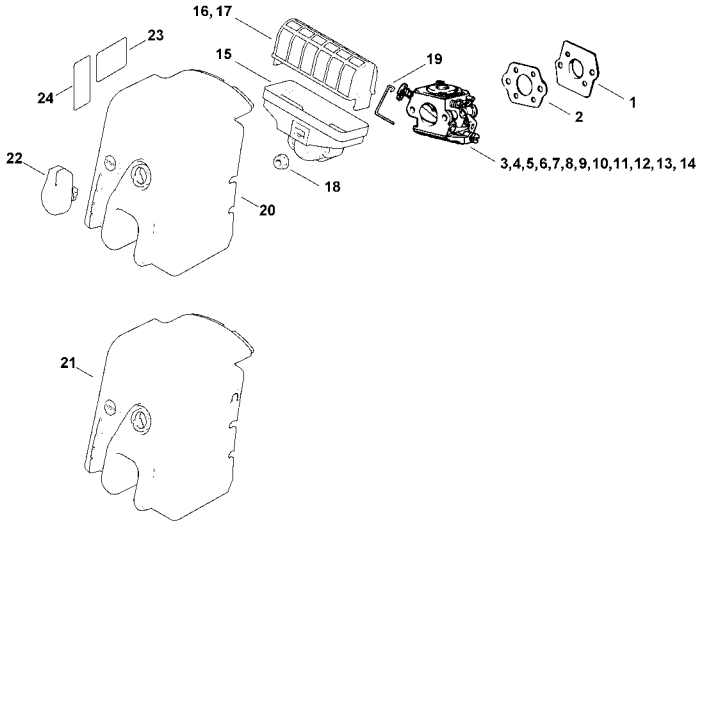
16, 17
23
15
19
24
1
2
22
3,4,5,6,7,8,9,10,11,12,13, 14
18
20
21
1123-0E1-0076-A0

Carter de poignée

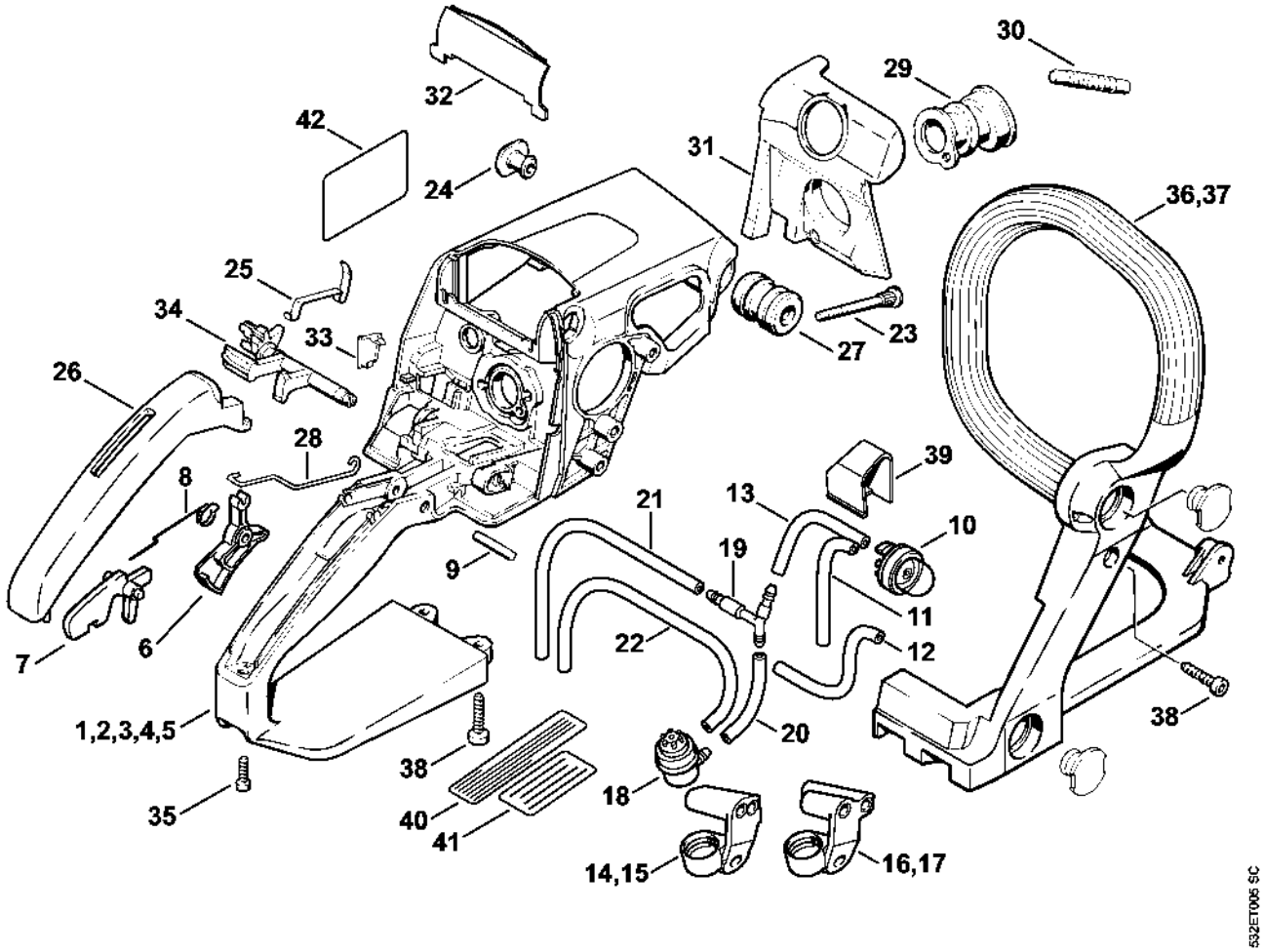

Carburateur C1QS84, C1Q-100335

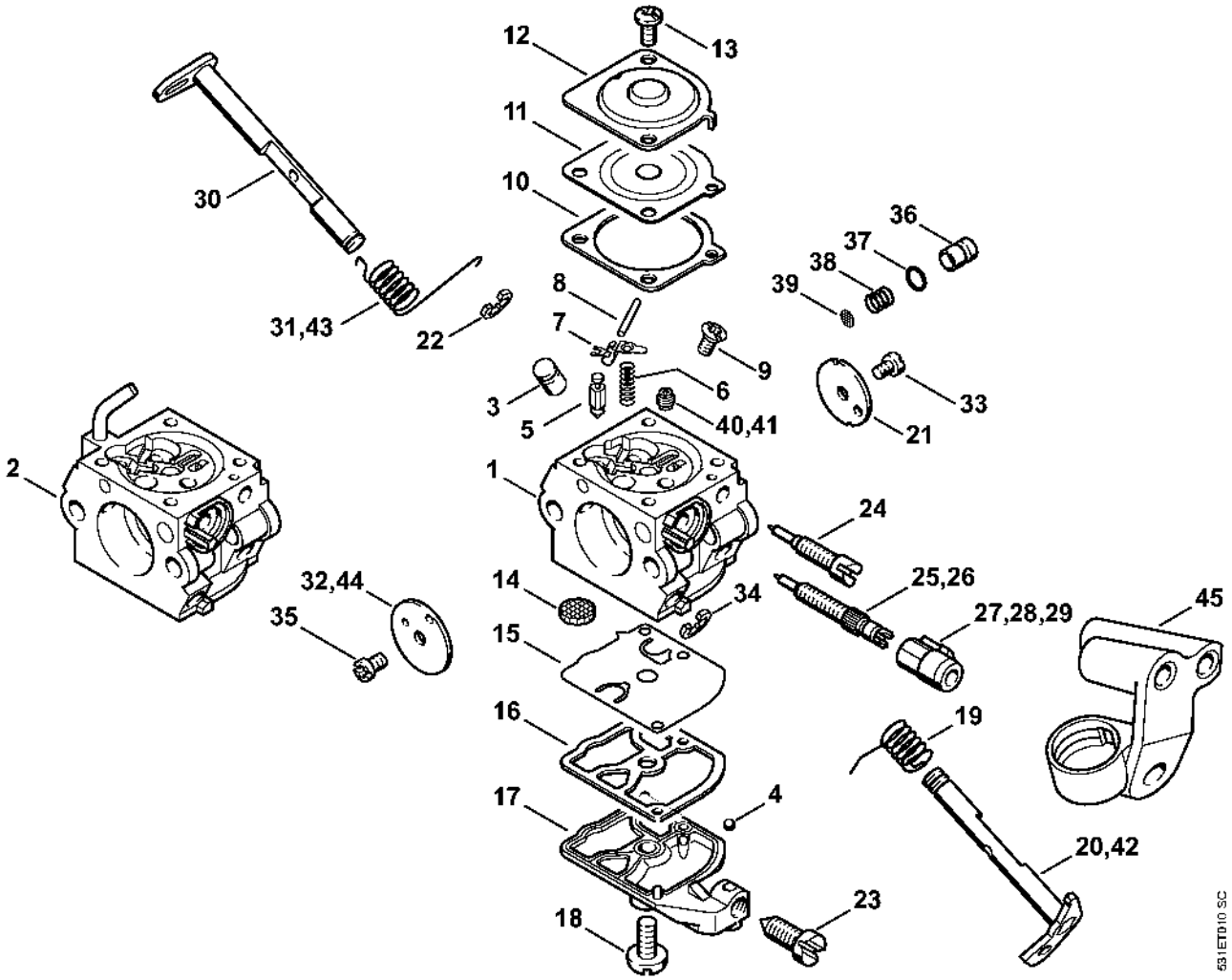

Carburateur WT-215, WT-286 (17.2003)

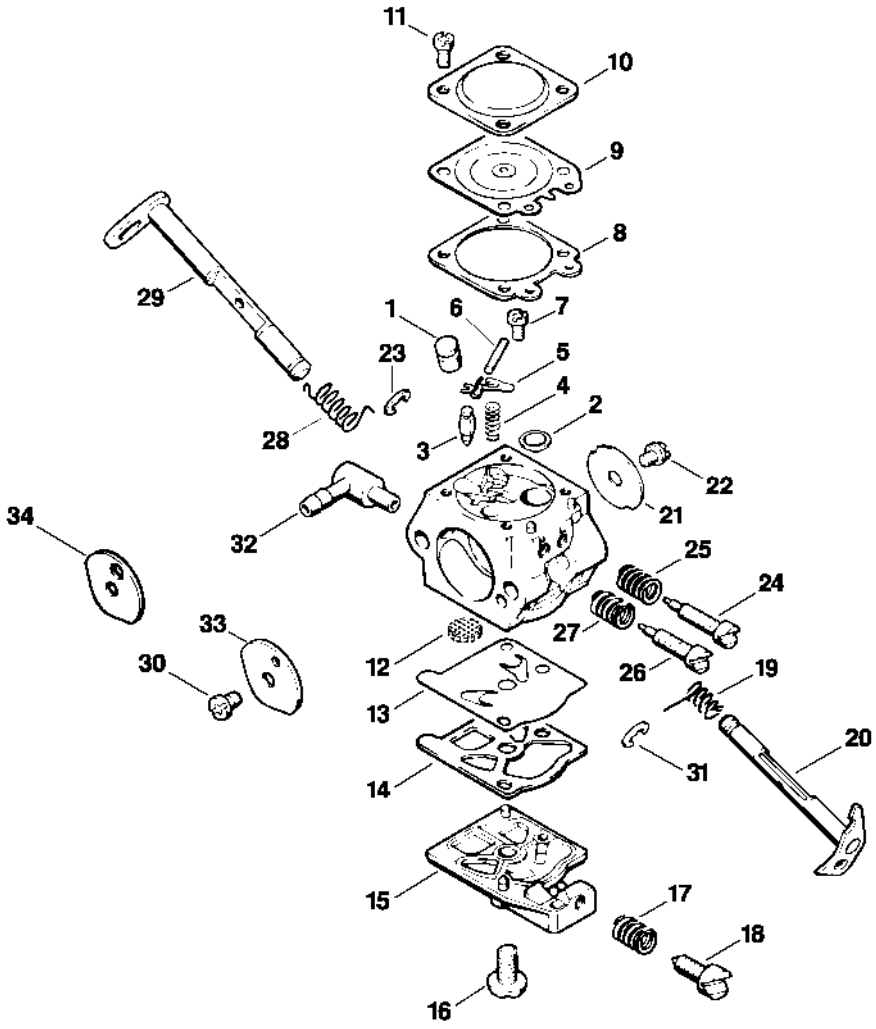

Numéro de machine

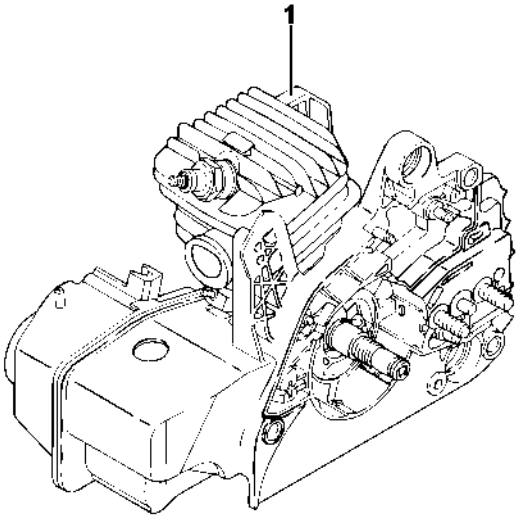

5311ET008 $C