Stihl

MS 241 C-M

Rozkres je dokumentace výrobce (© příslušný výrobce) a slouží k identifikaci dílů. Pro výběr dílu se vždy řiďte katalogovým číslem.

Carter de vilebrequin

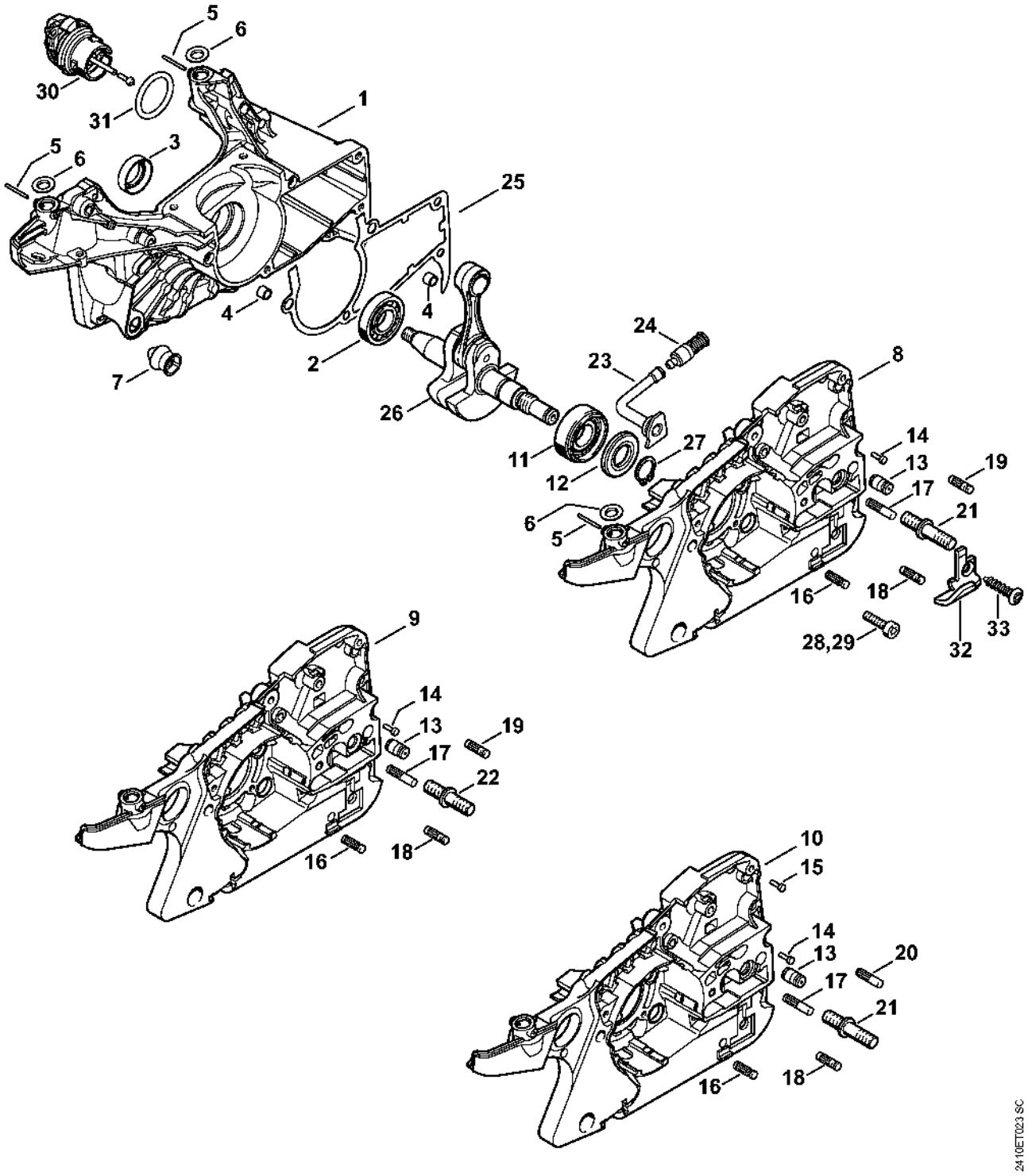

Cylindre, Silencieux

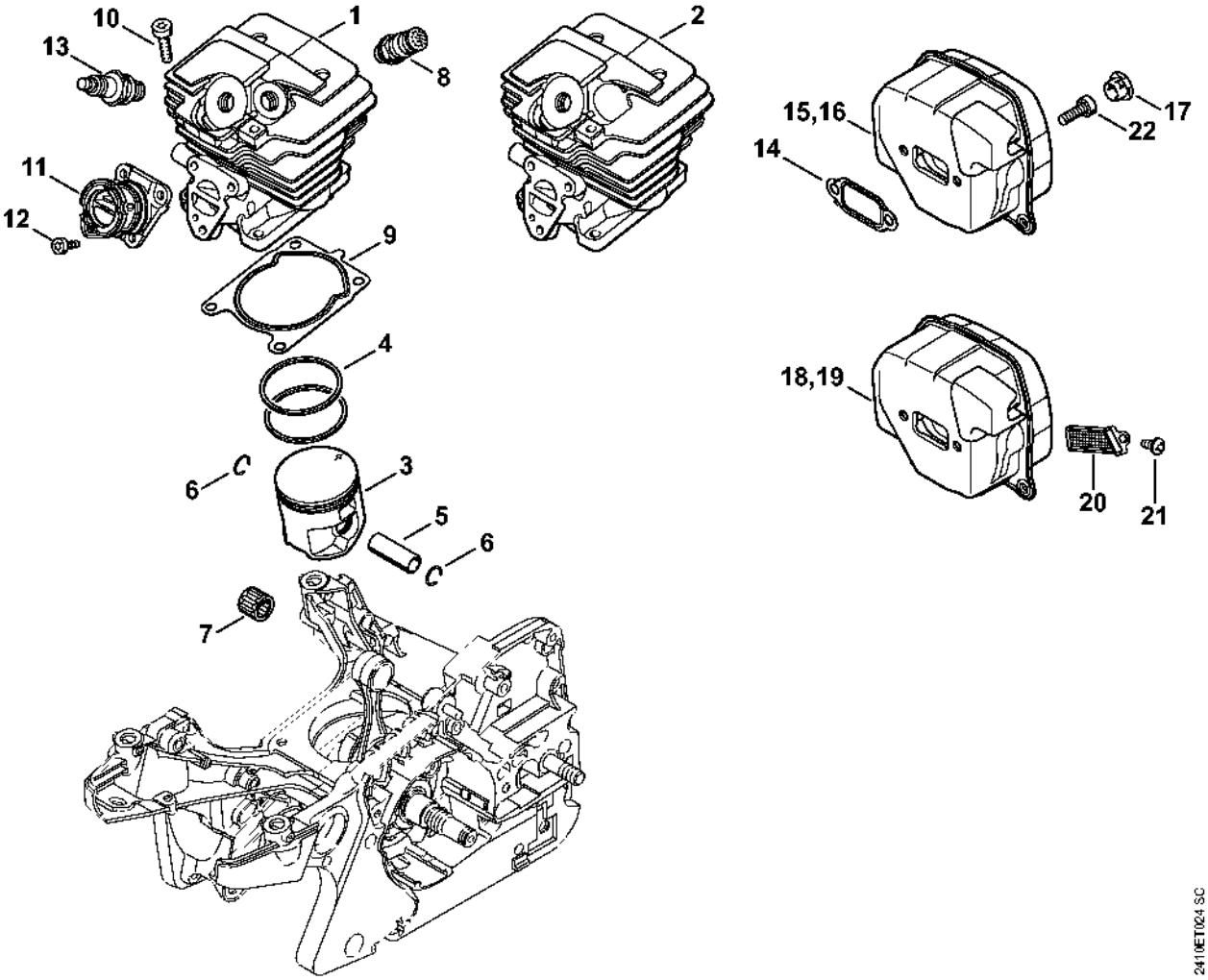

Pompe à huile, Embrayage

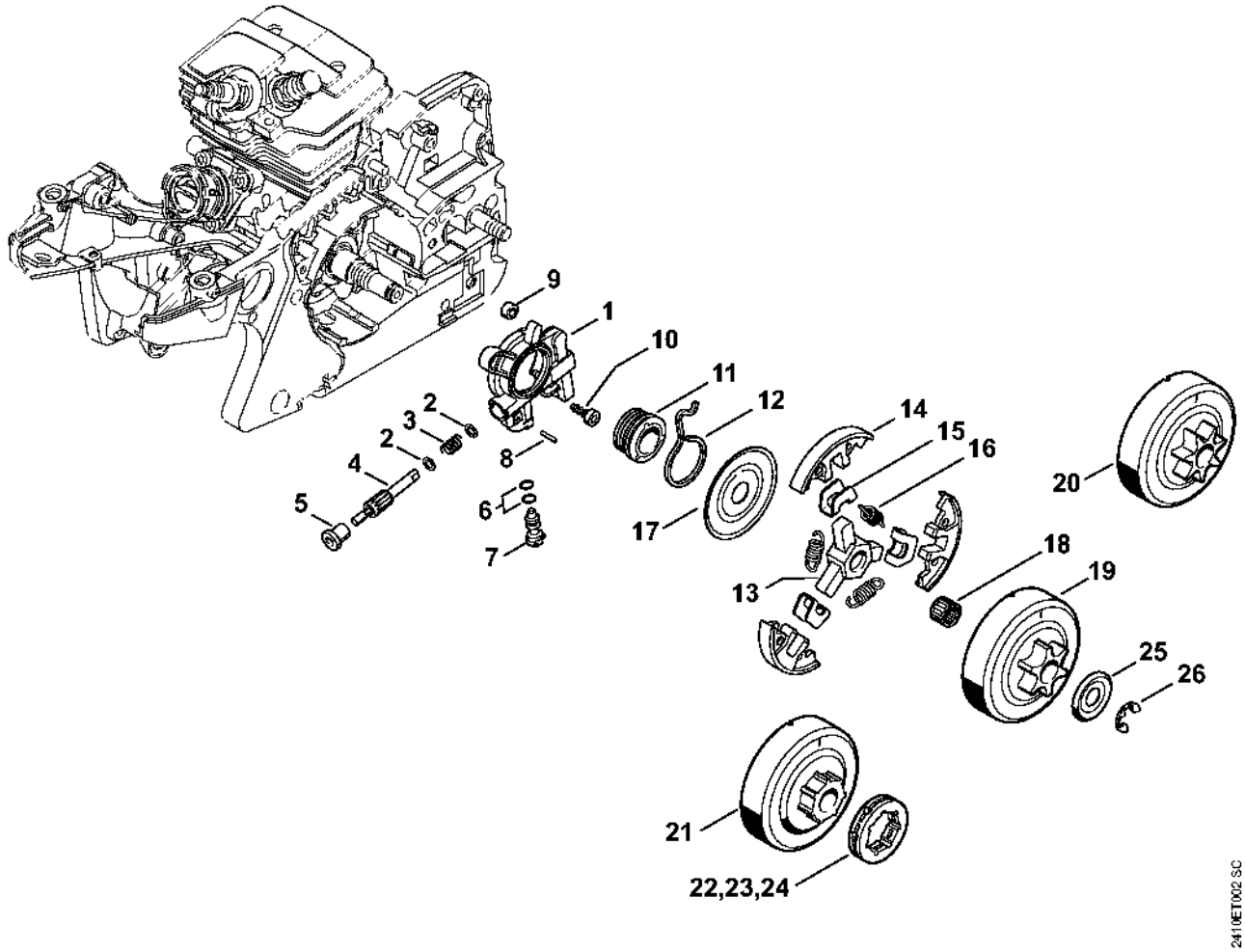

Frein de chaîne

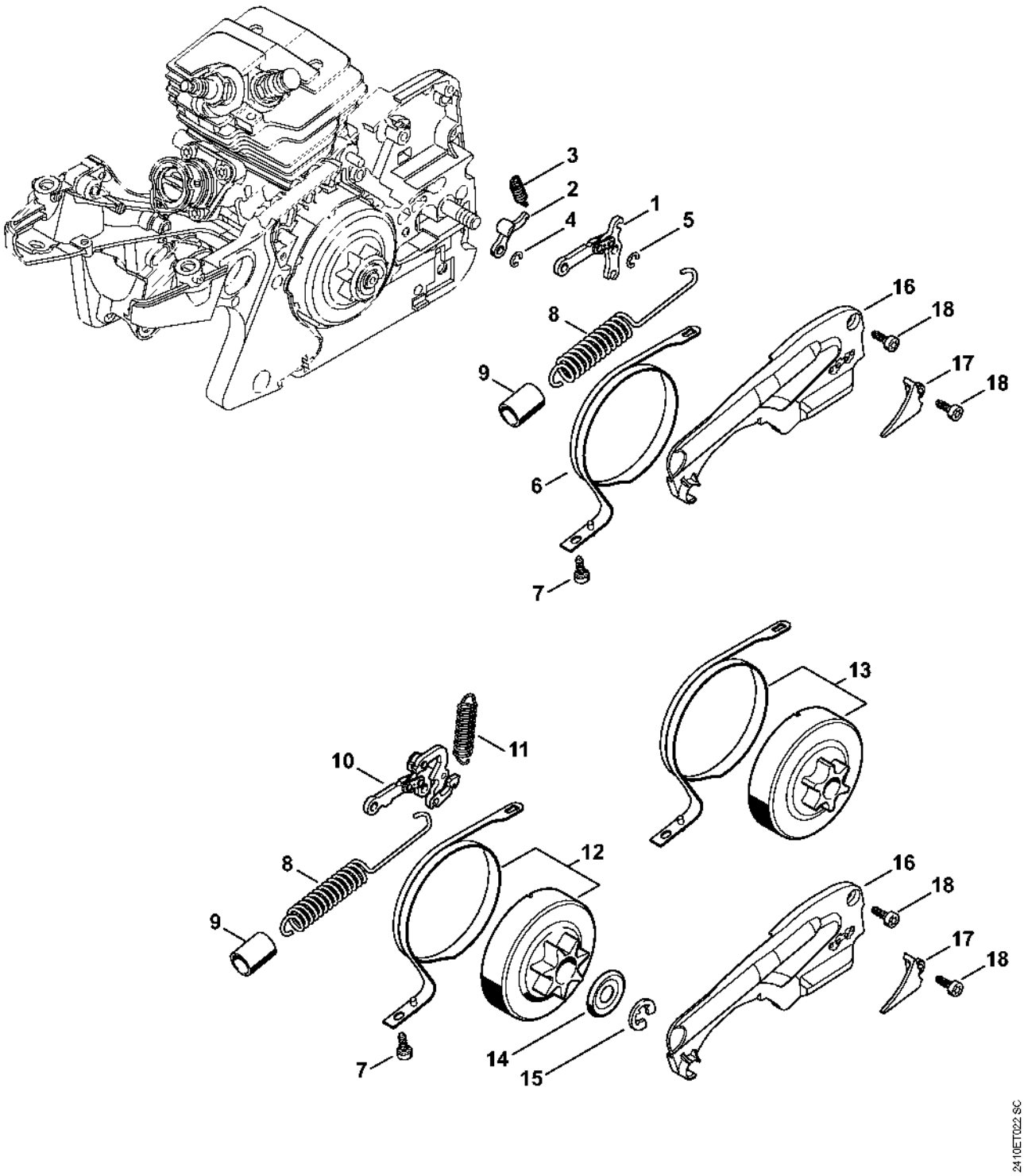

Tendeur de chaîne, Couvercle de pignon

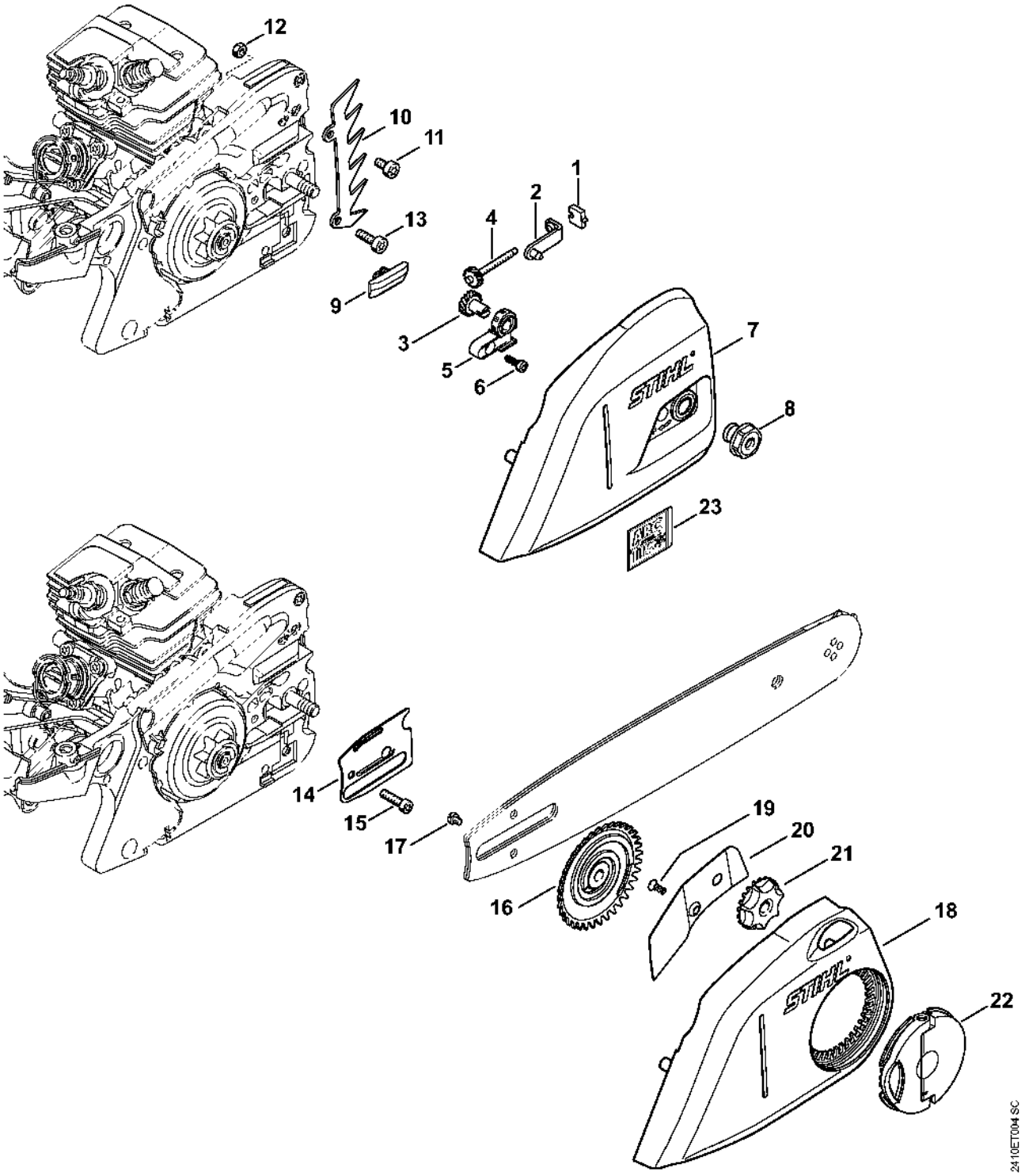

Dispositif d'allumage, Faisceau de câbles

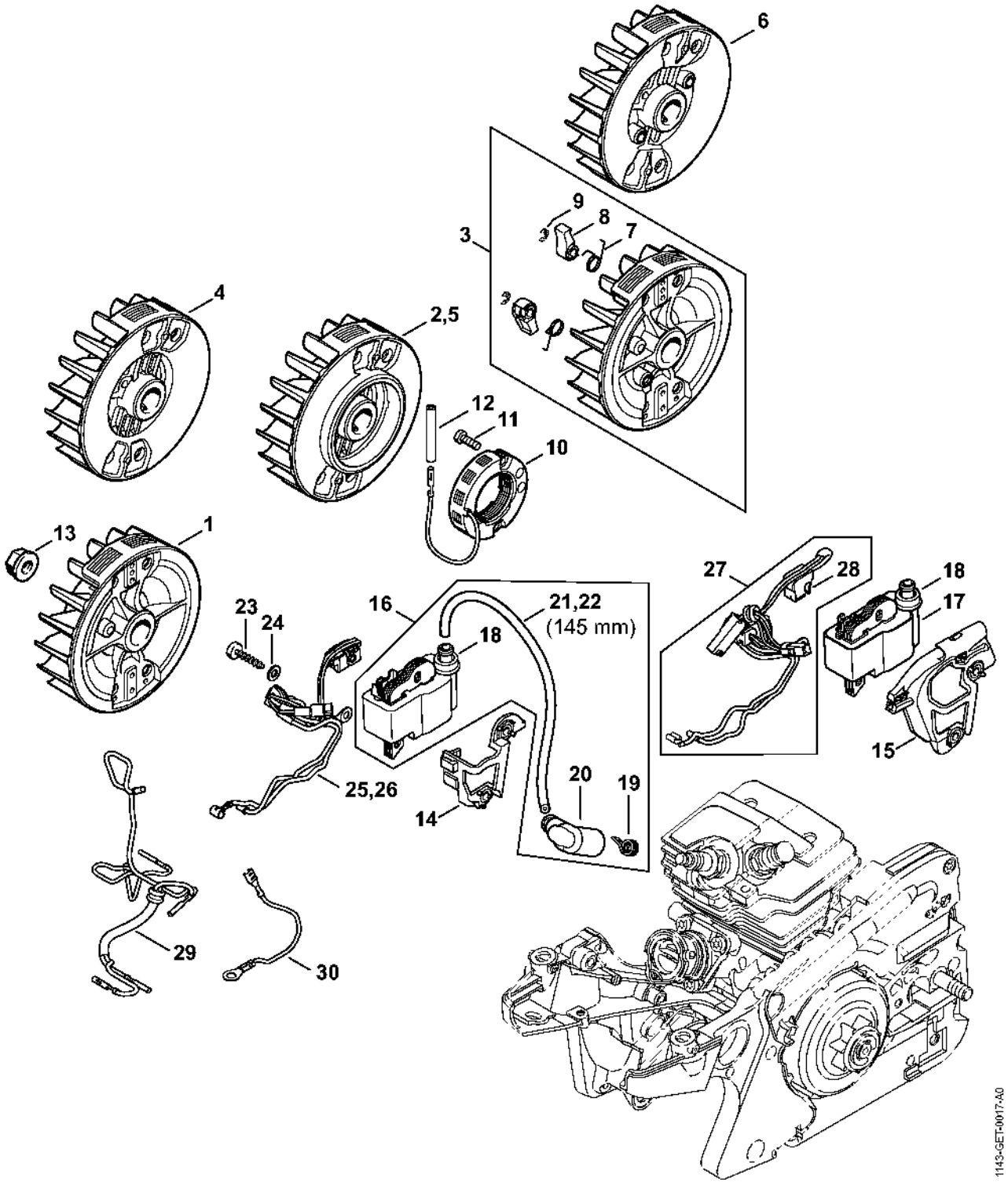

Dispositif de lancement, Protège-main

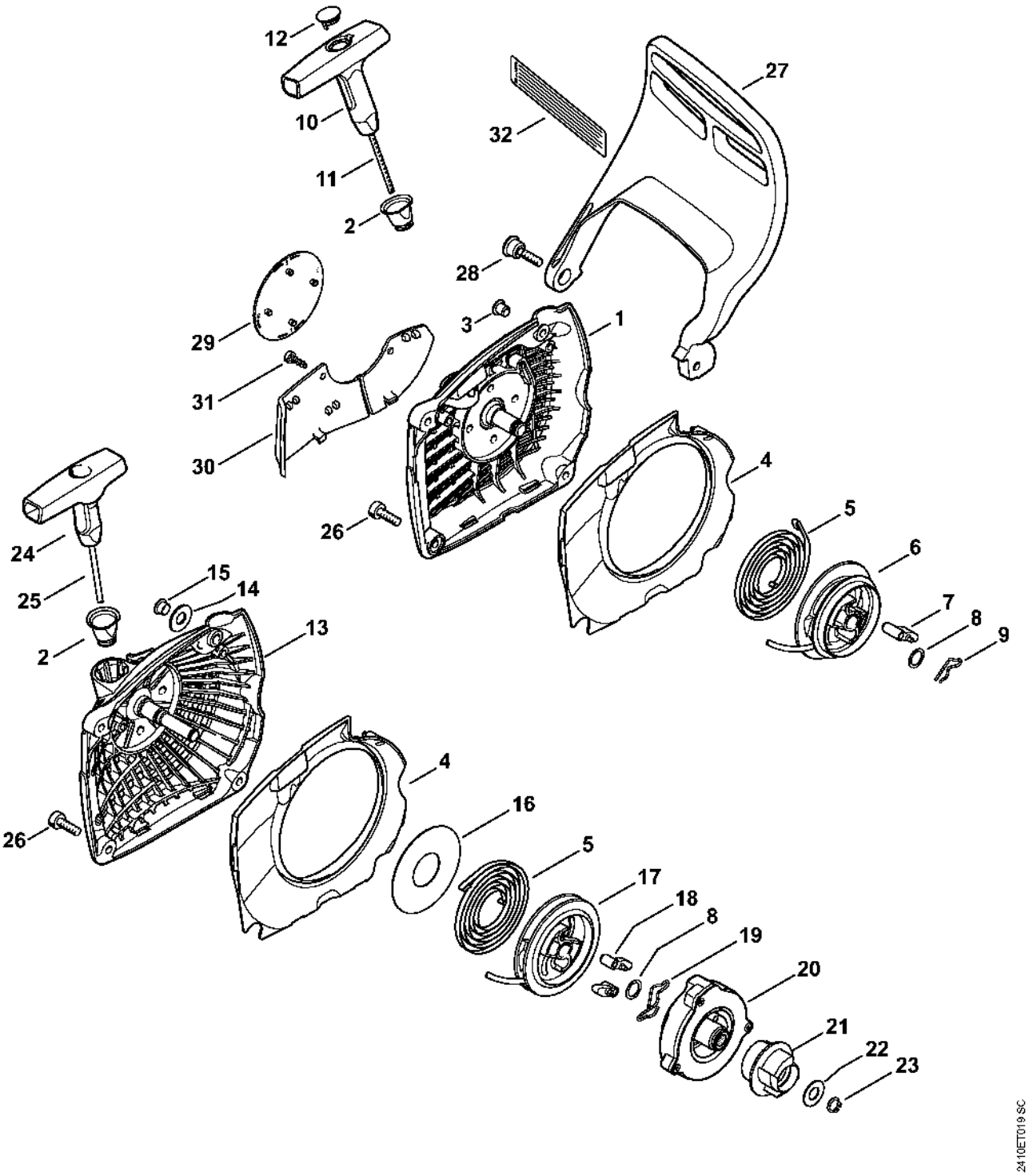

Carter de réservoir

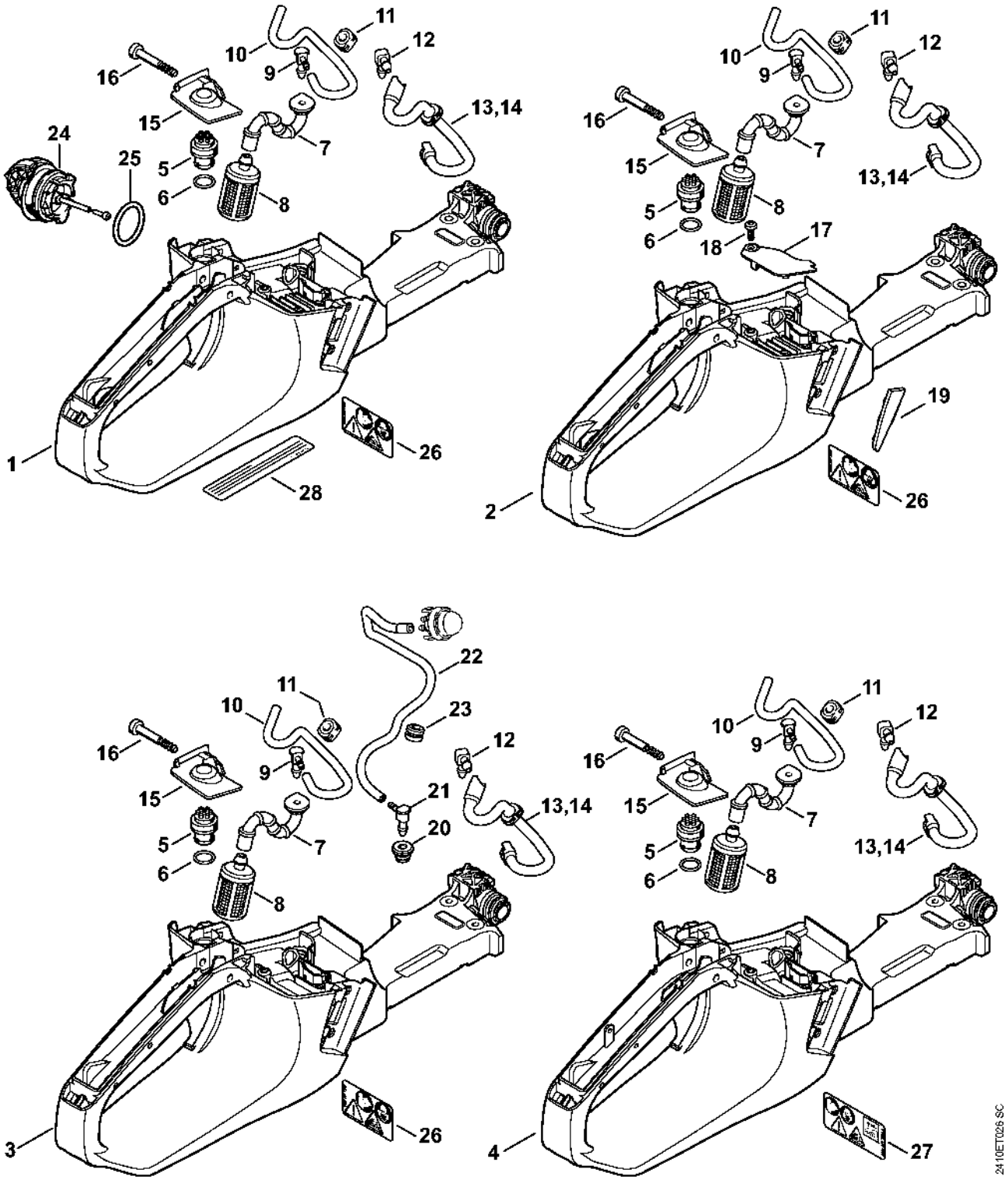

Système AV, Poignée tubulaire

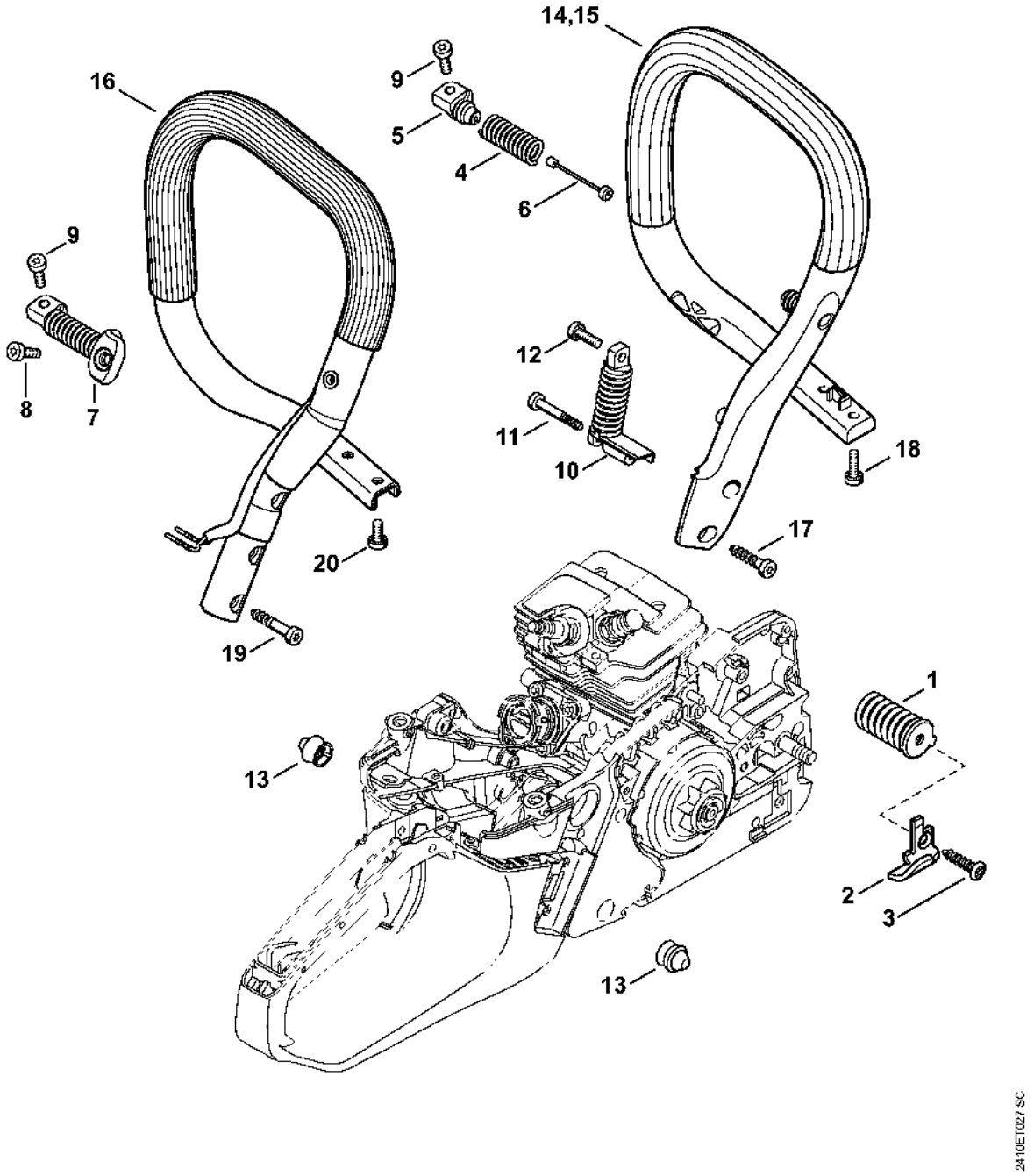

Capot, Déflecteur d'air

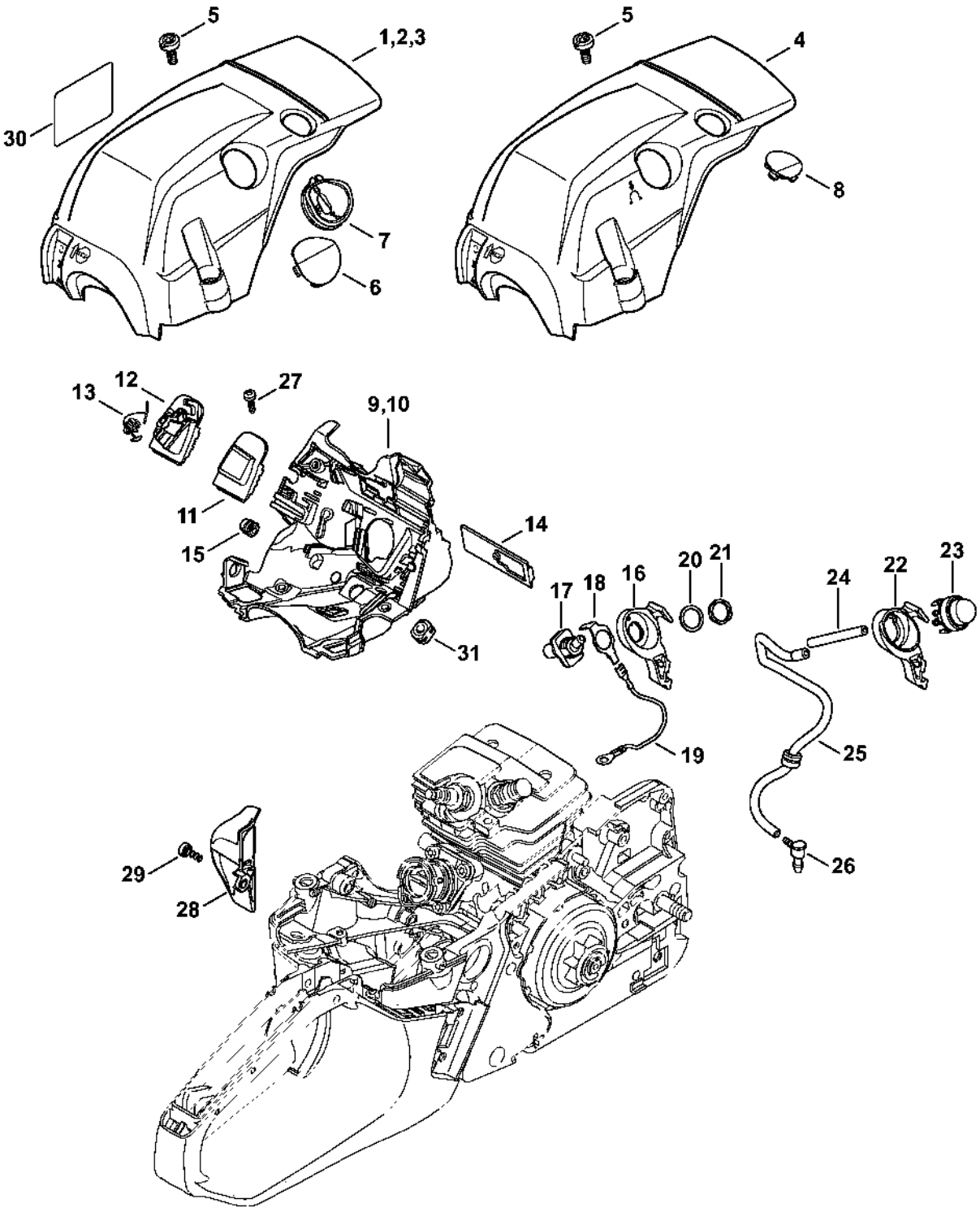

Support de carburateur, Filtre à air

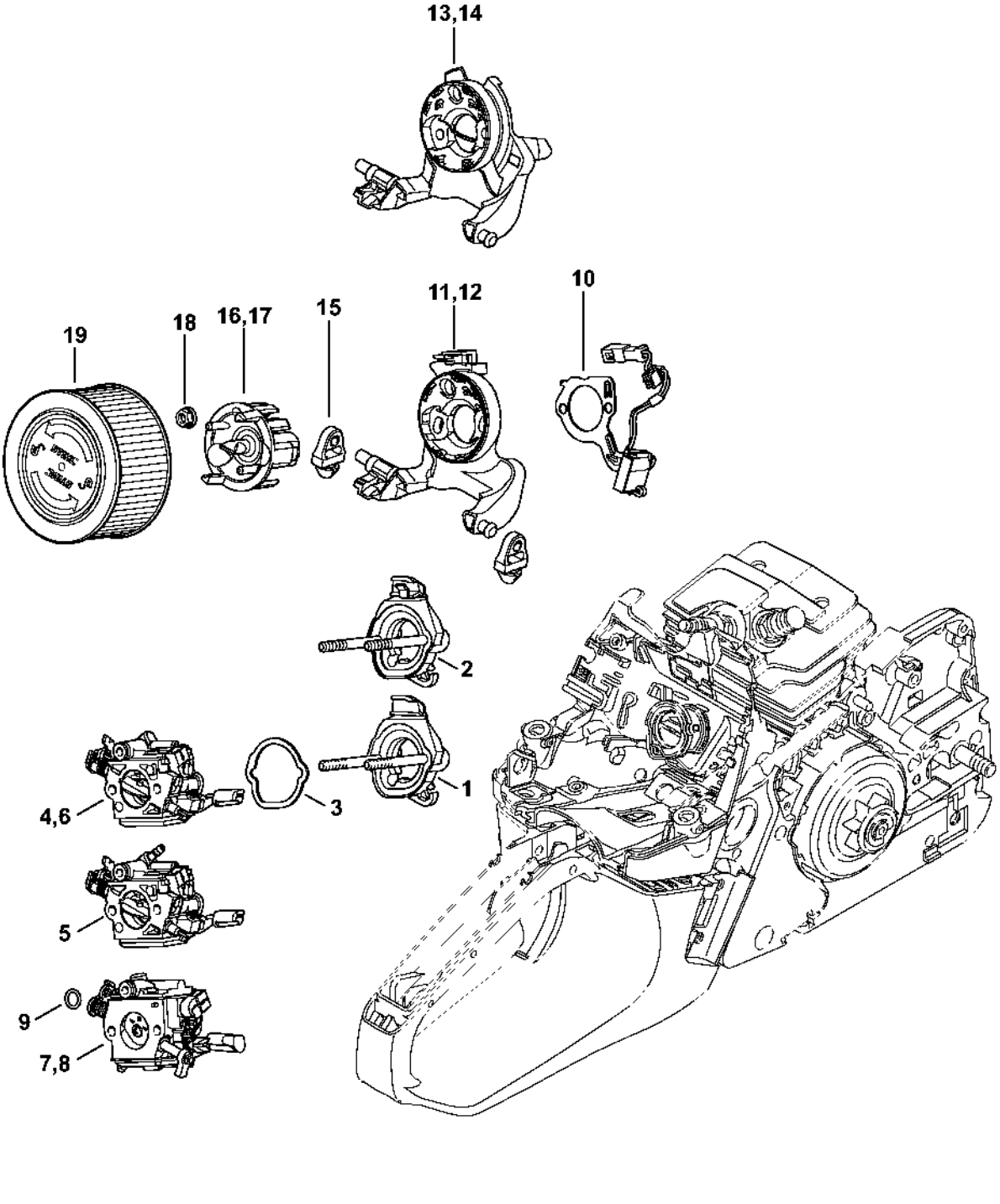

Carburateur C1Q-S275, C1Q-S276, C1Q-S277

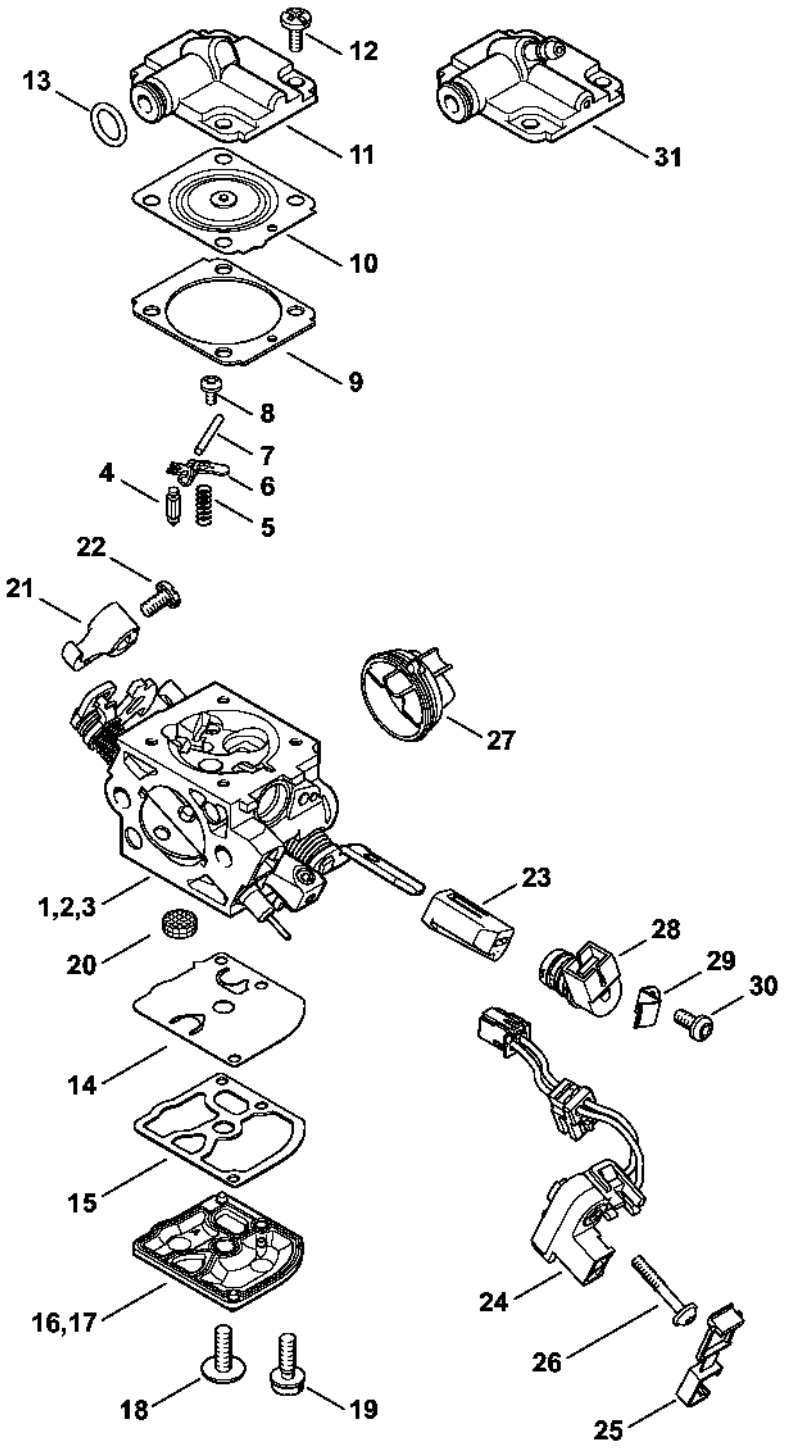

Carburateur WTF-1, WTF-3

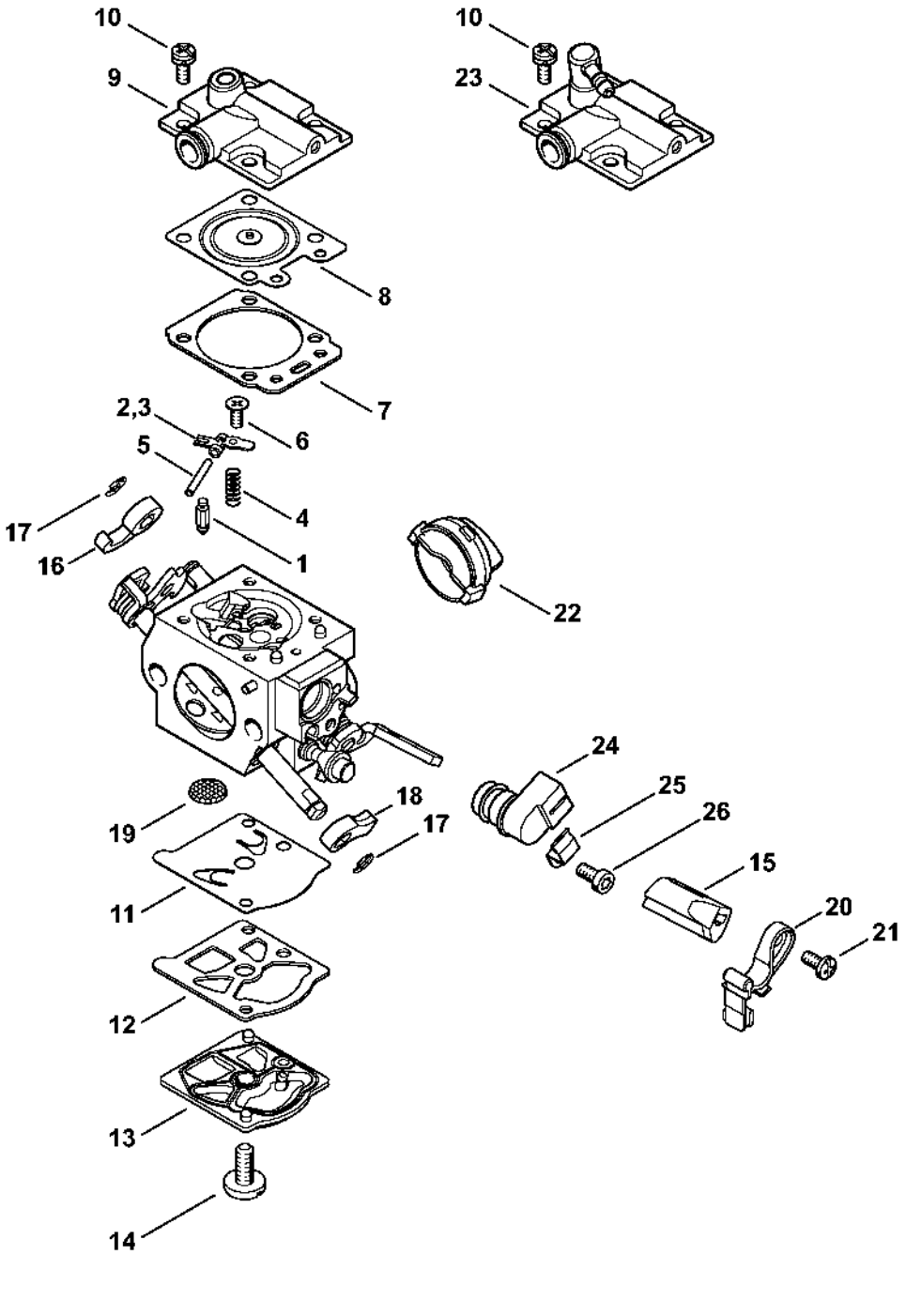

Commande des gaz

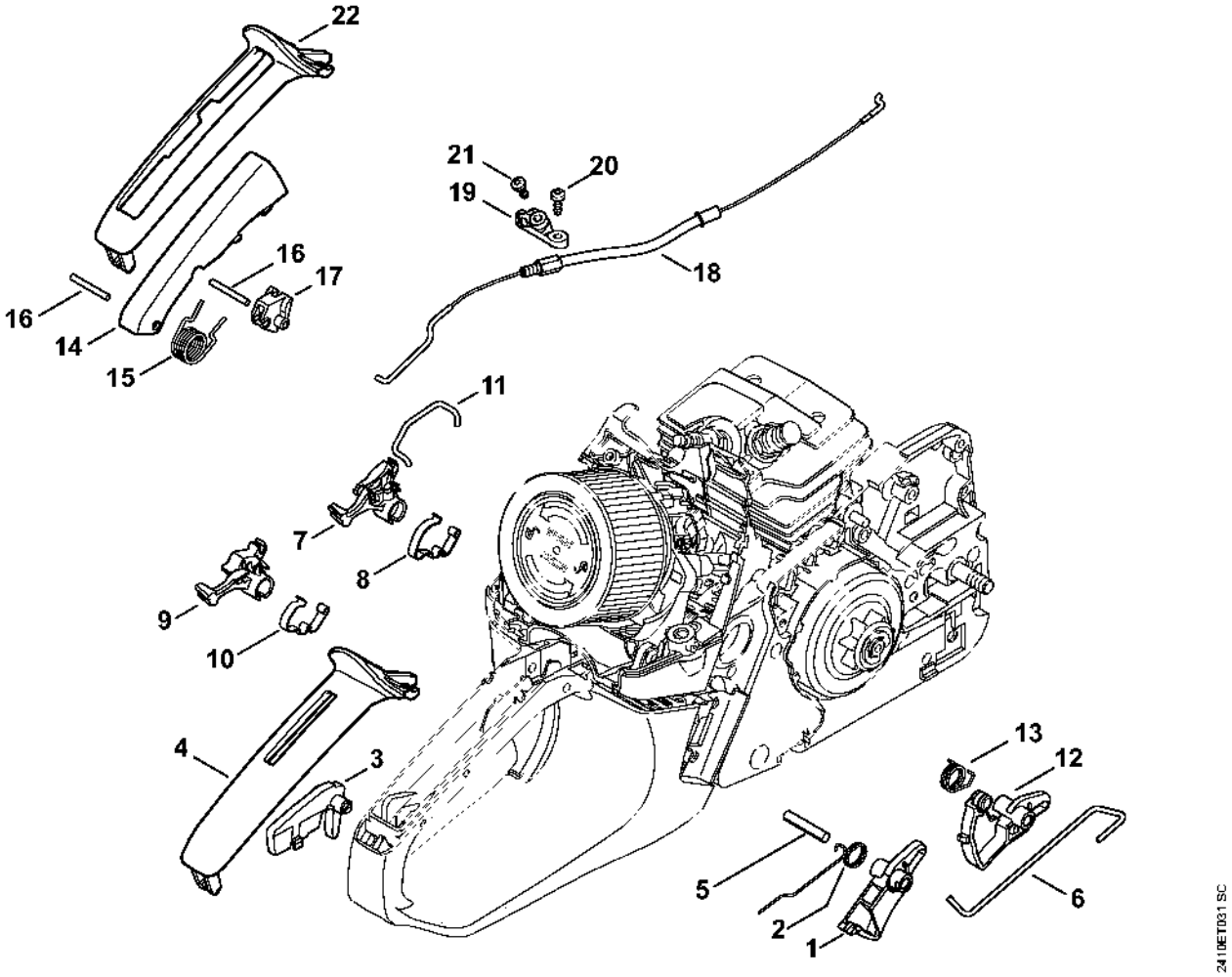

Laser 2-in-1

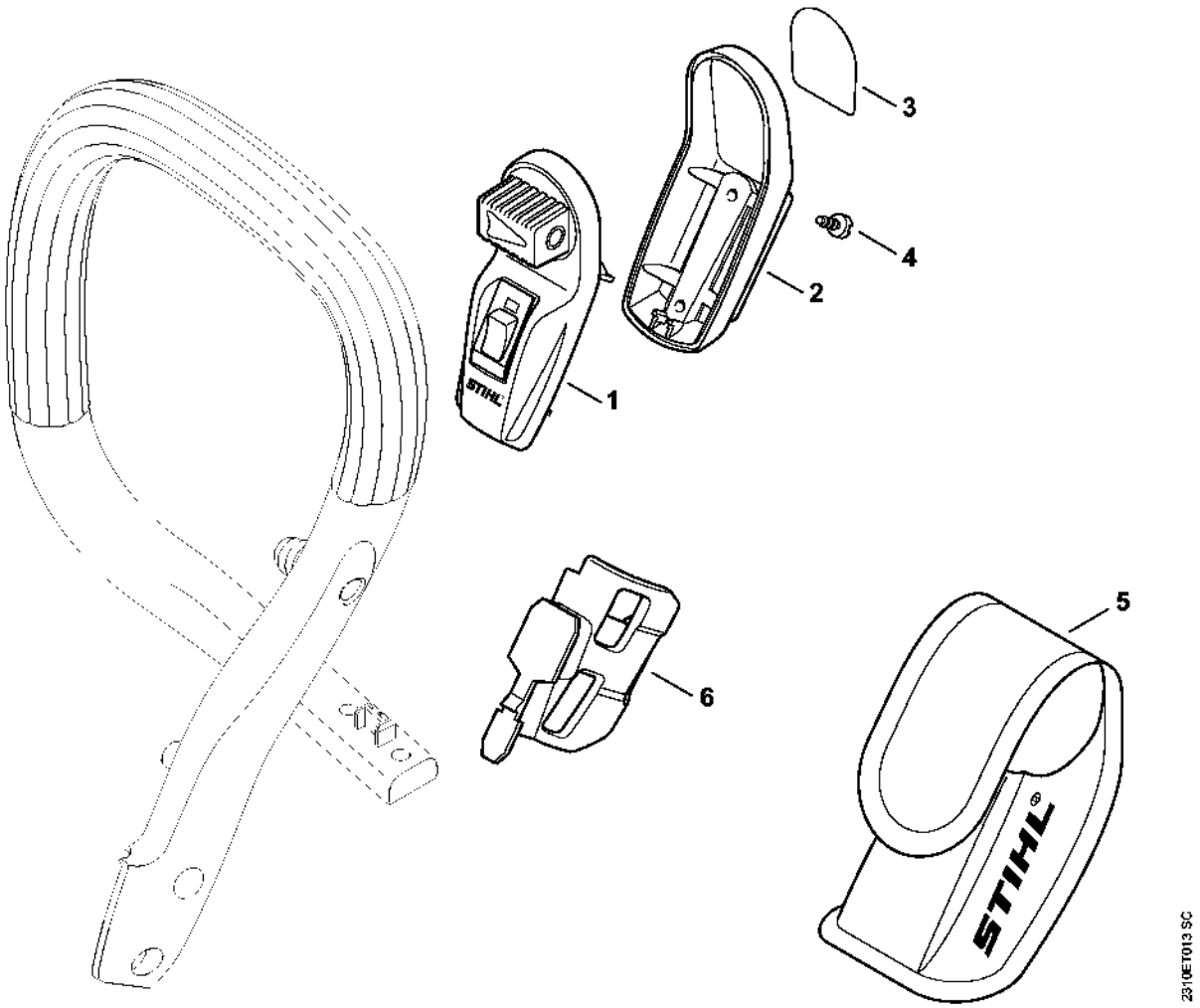

Numéro de machine

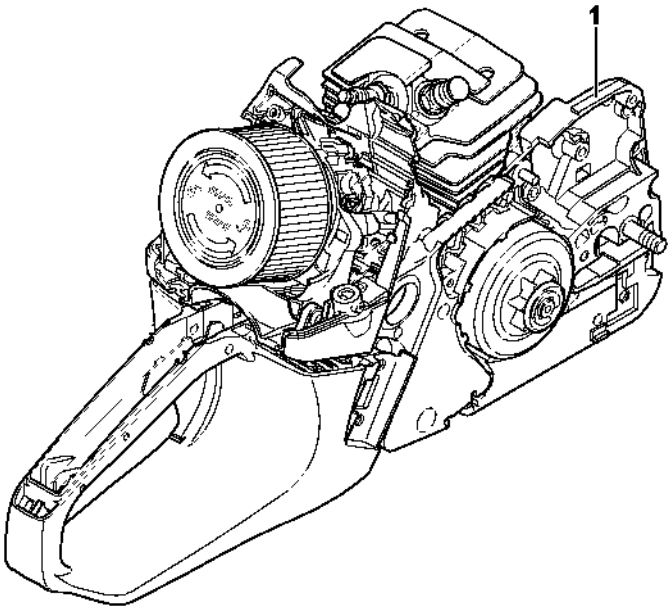

2410ET016 SC