Stihl
MS 240

Rozkres je dokumentace výrobce (© příslušný výrobce) a slouží k identifikaci dílů. Pro výběr dílu se vždy řiďte katalogovým číslem.

Carter de vilebrequin

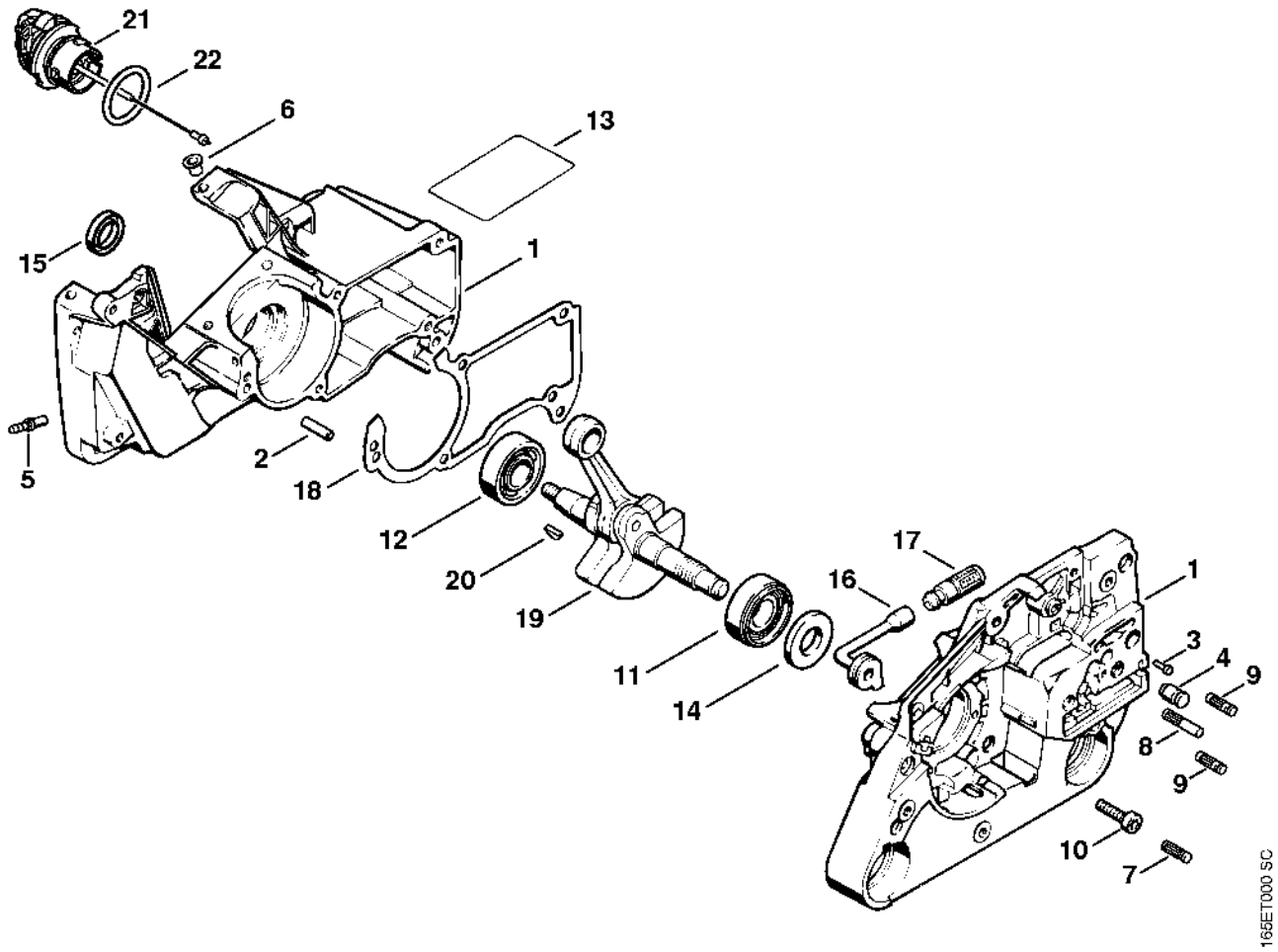

Cylindre

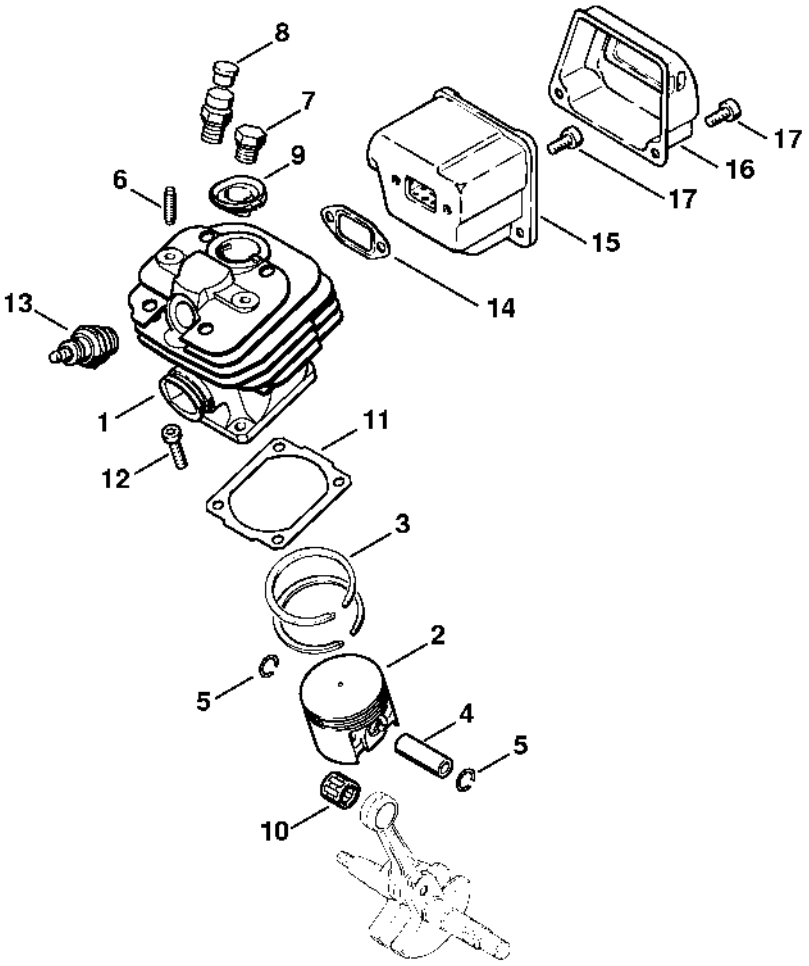

1155ET001 SC

Pompe à huile

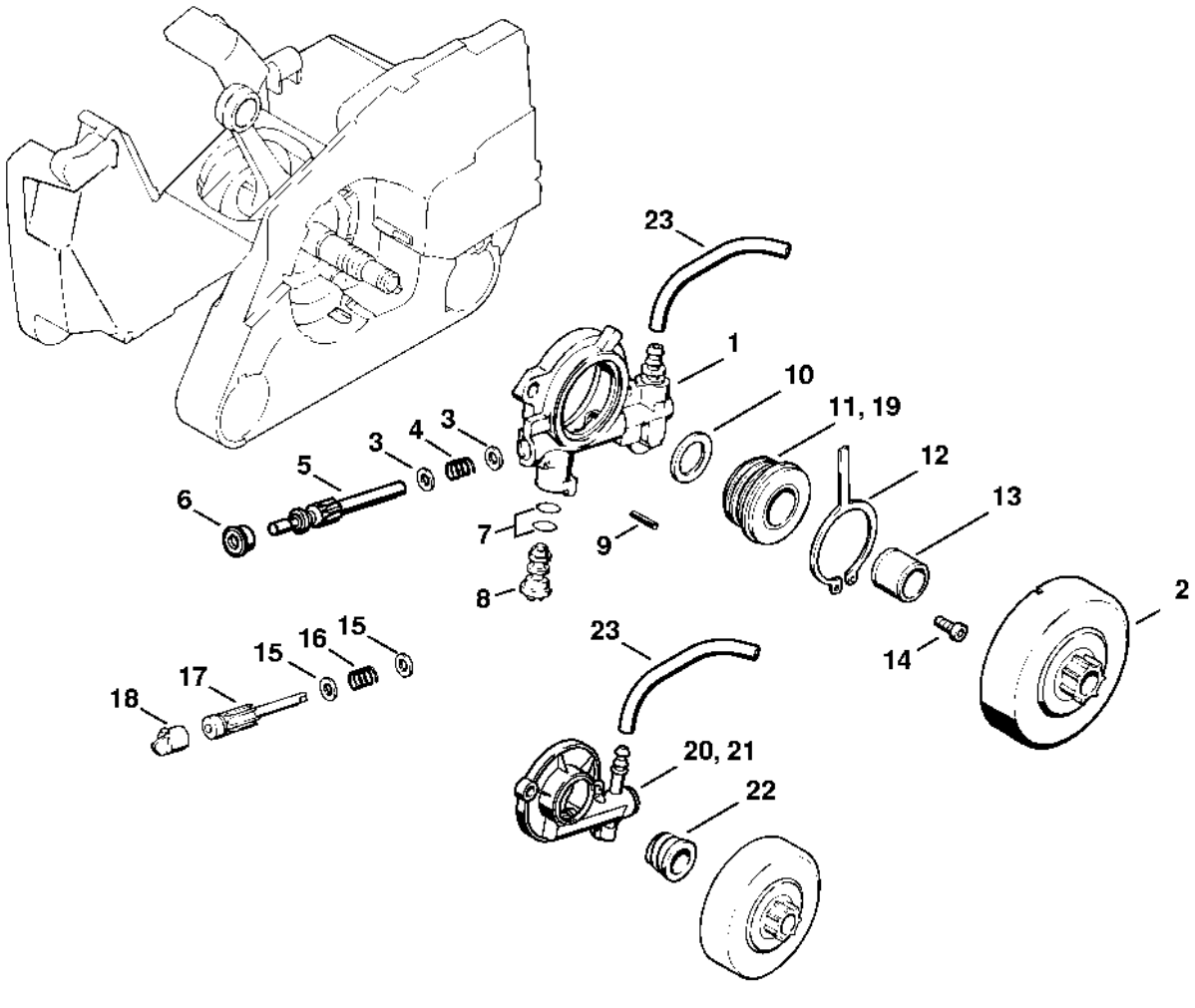

Embrayage, Pignon

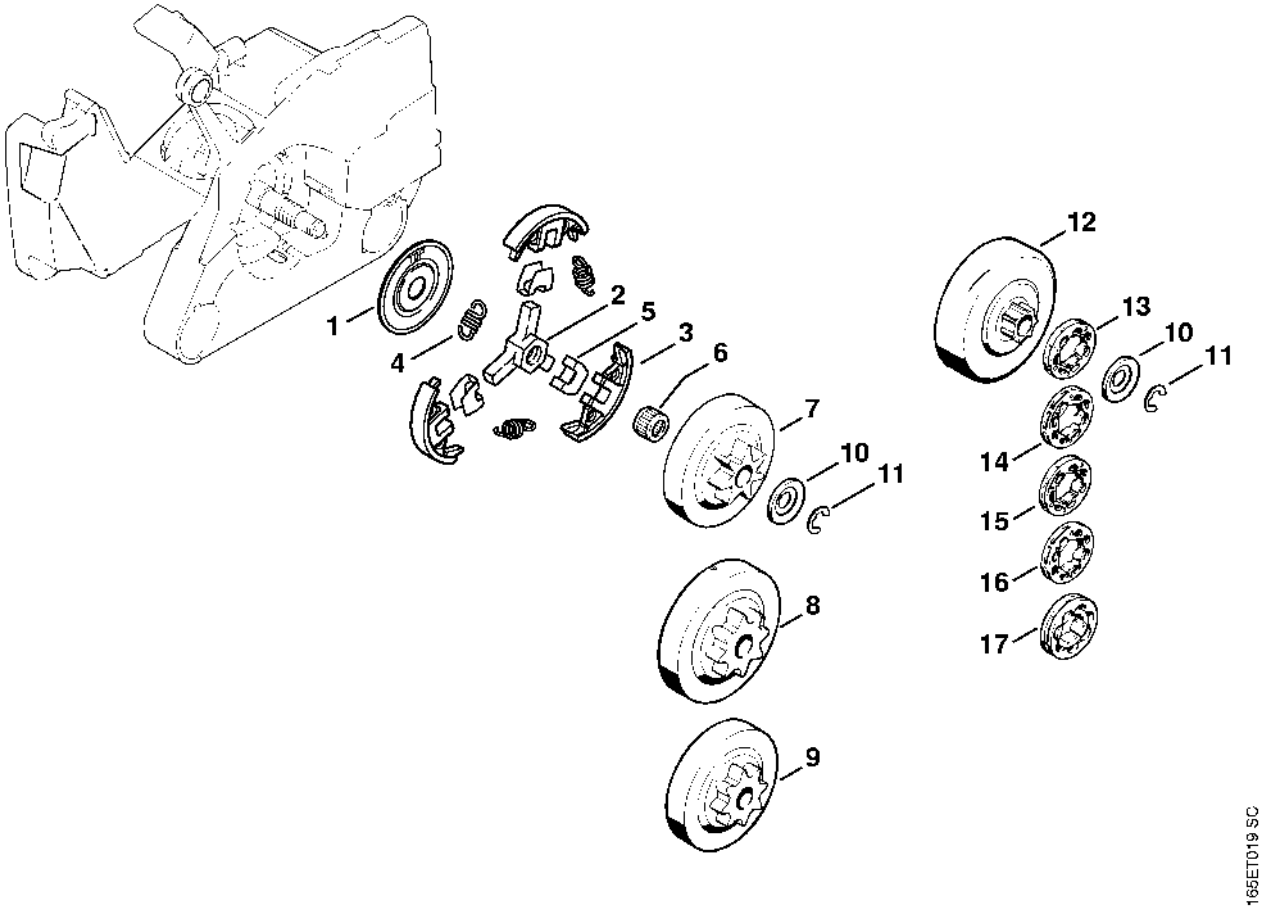

Frein de chaîne

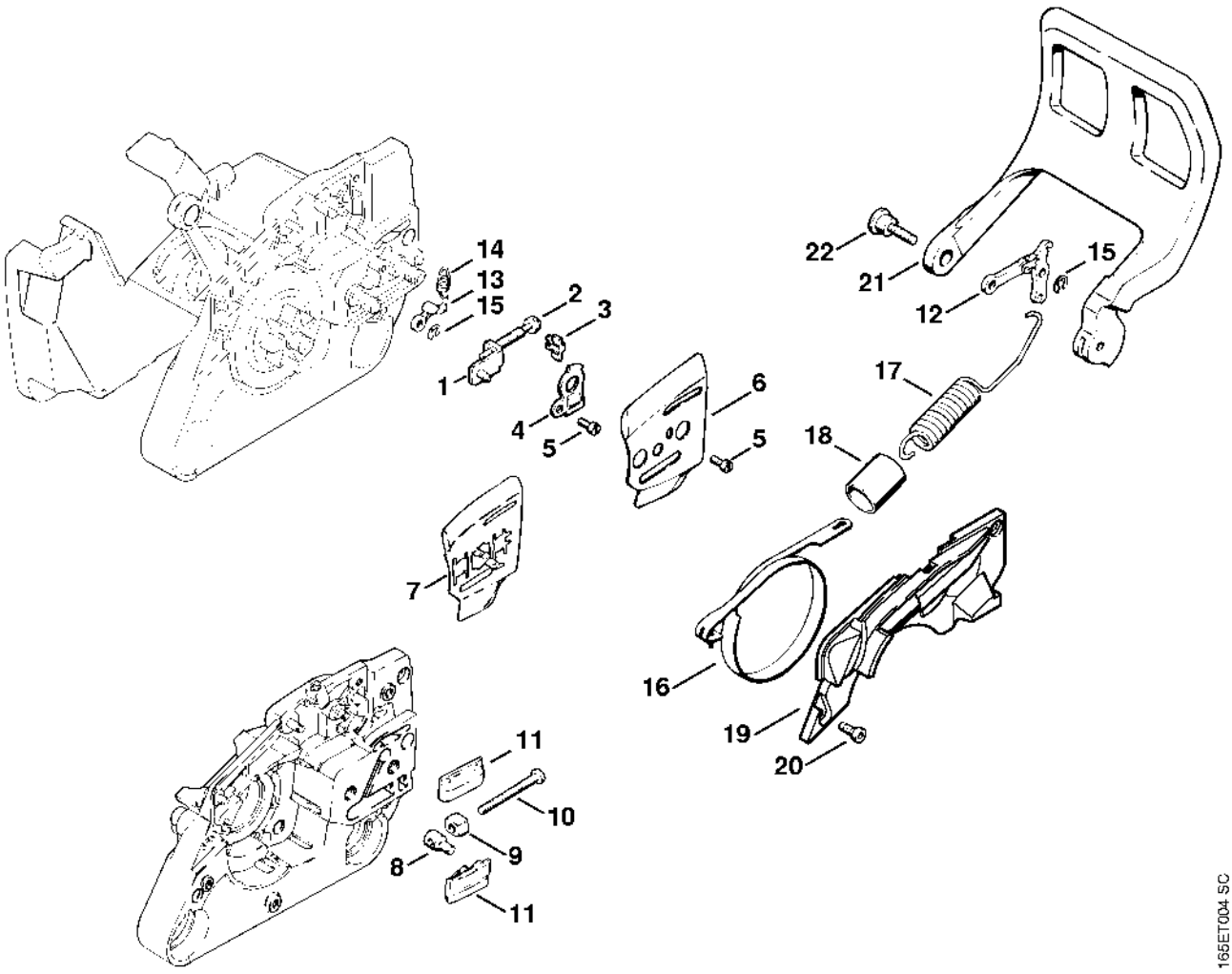

Dispositif d'allumage

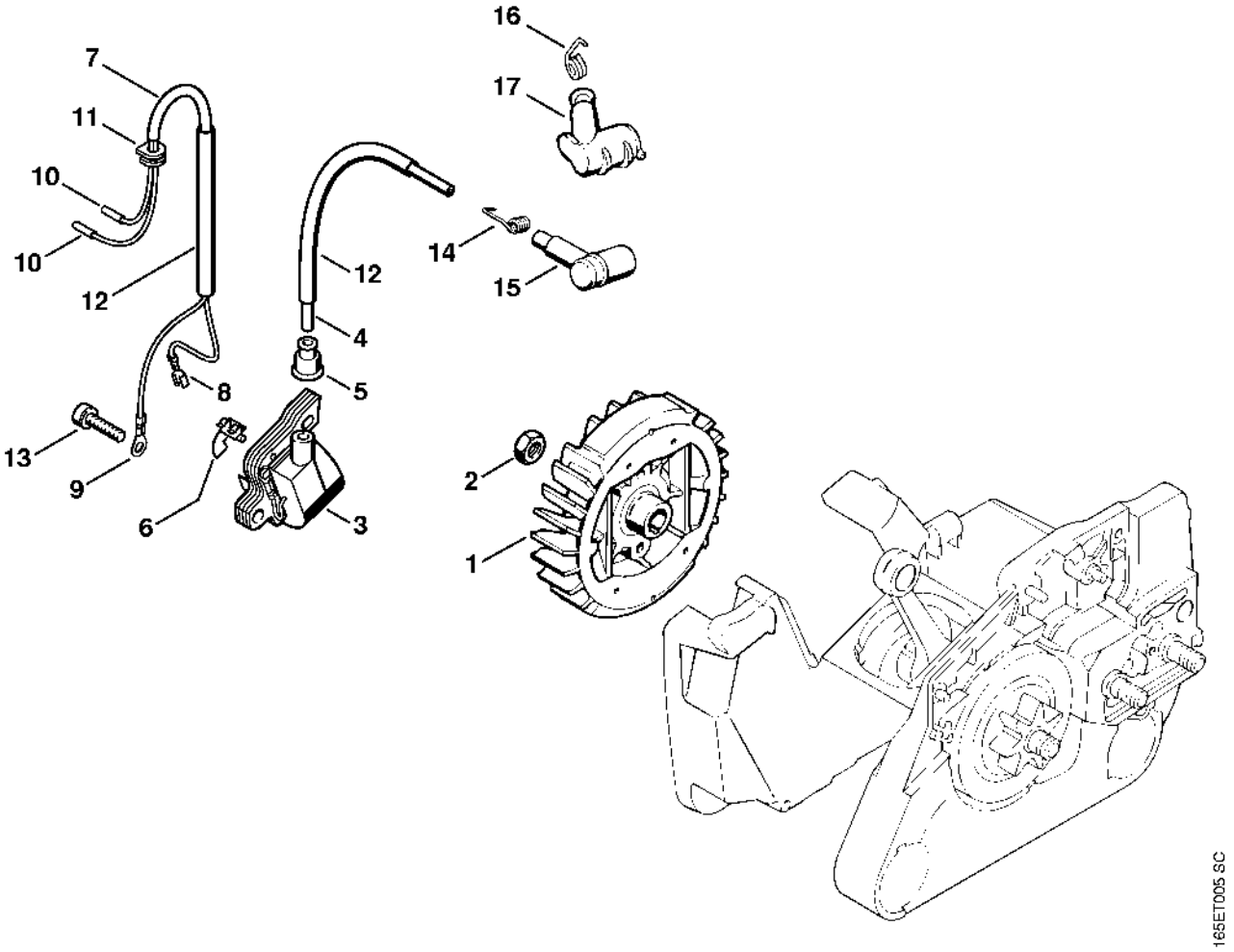

Dispositif de lancement

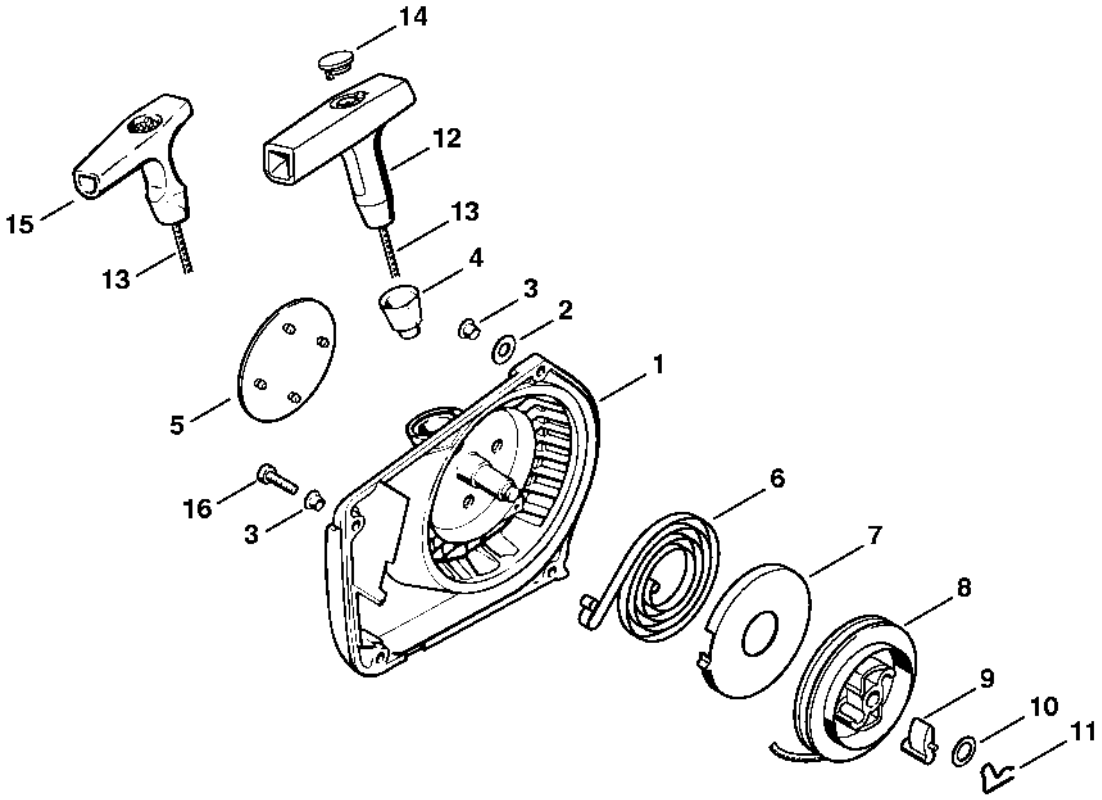

Carter de réservoir

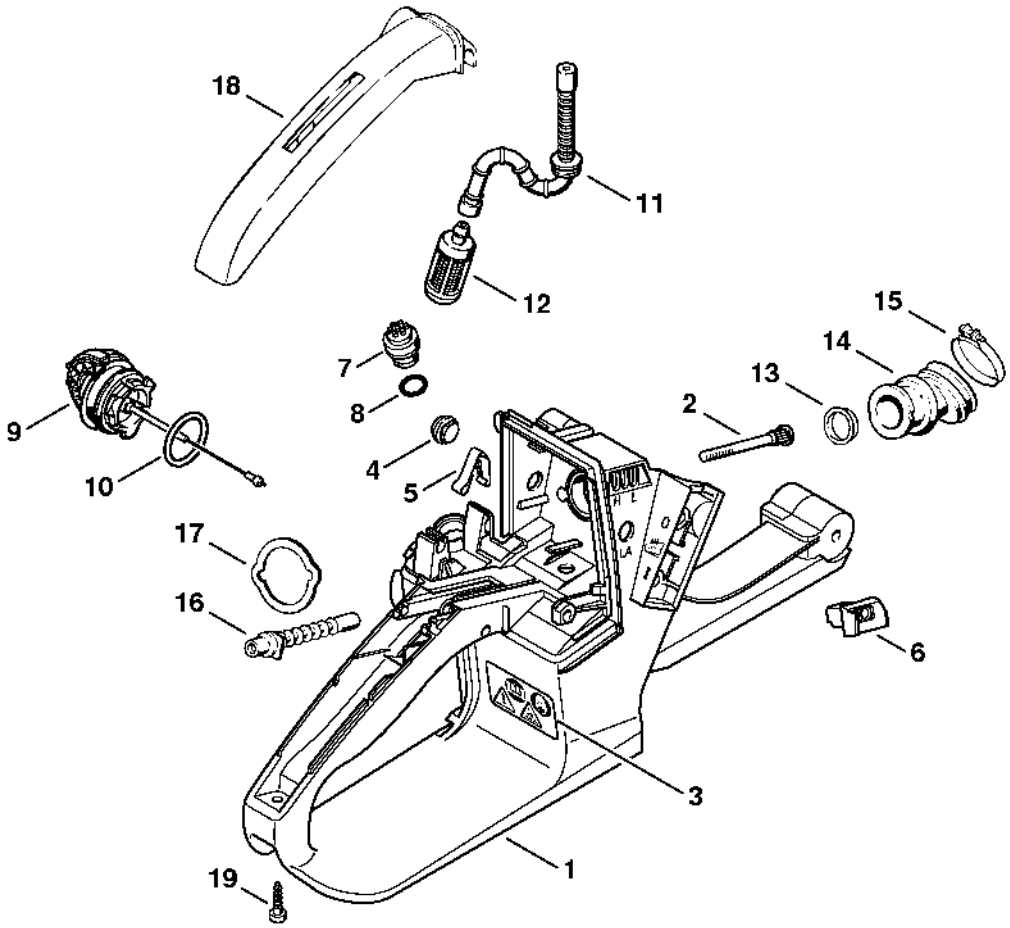

Système AV

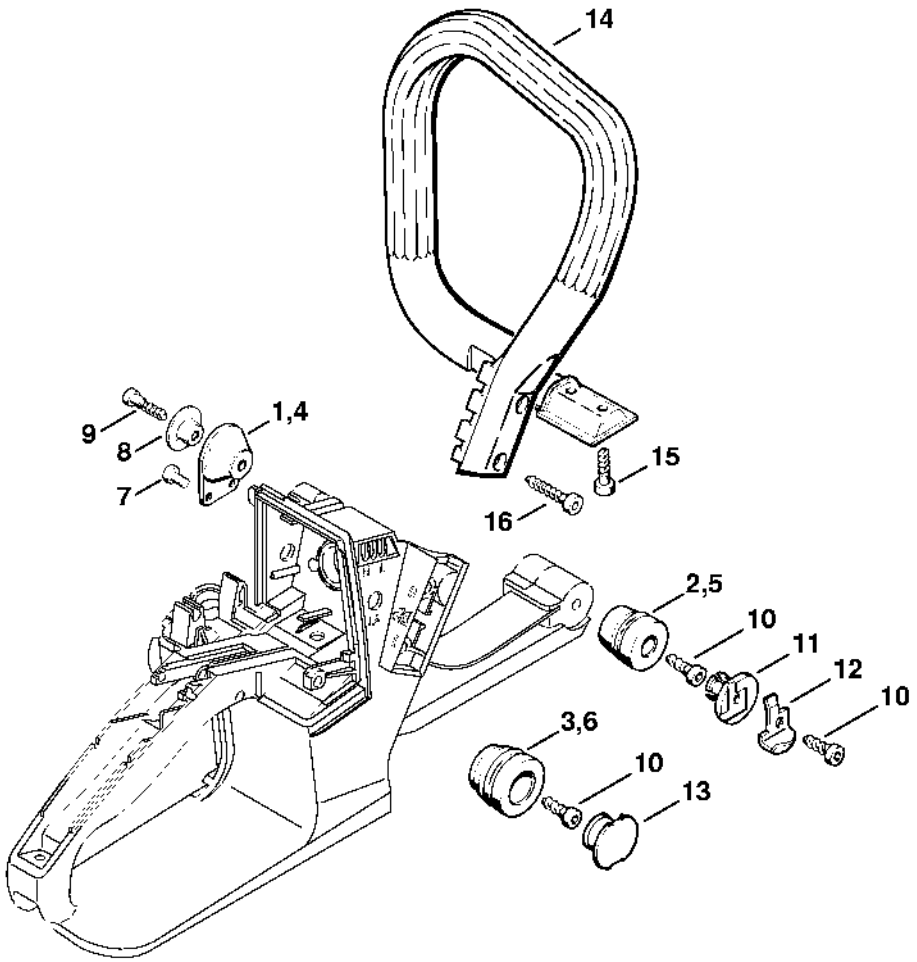

Filtre à air, Commande des gaz

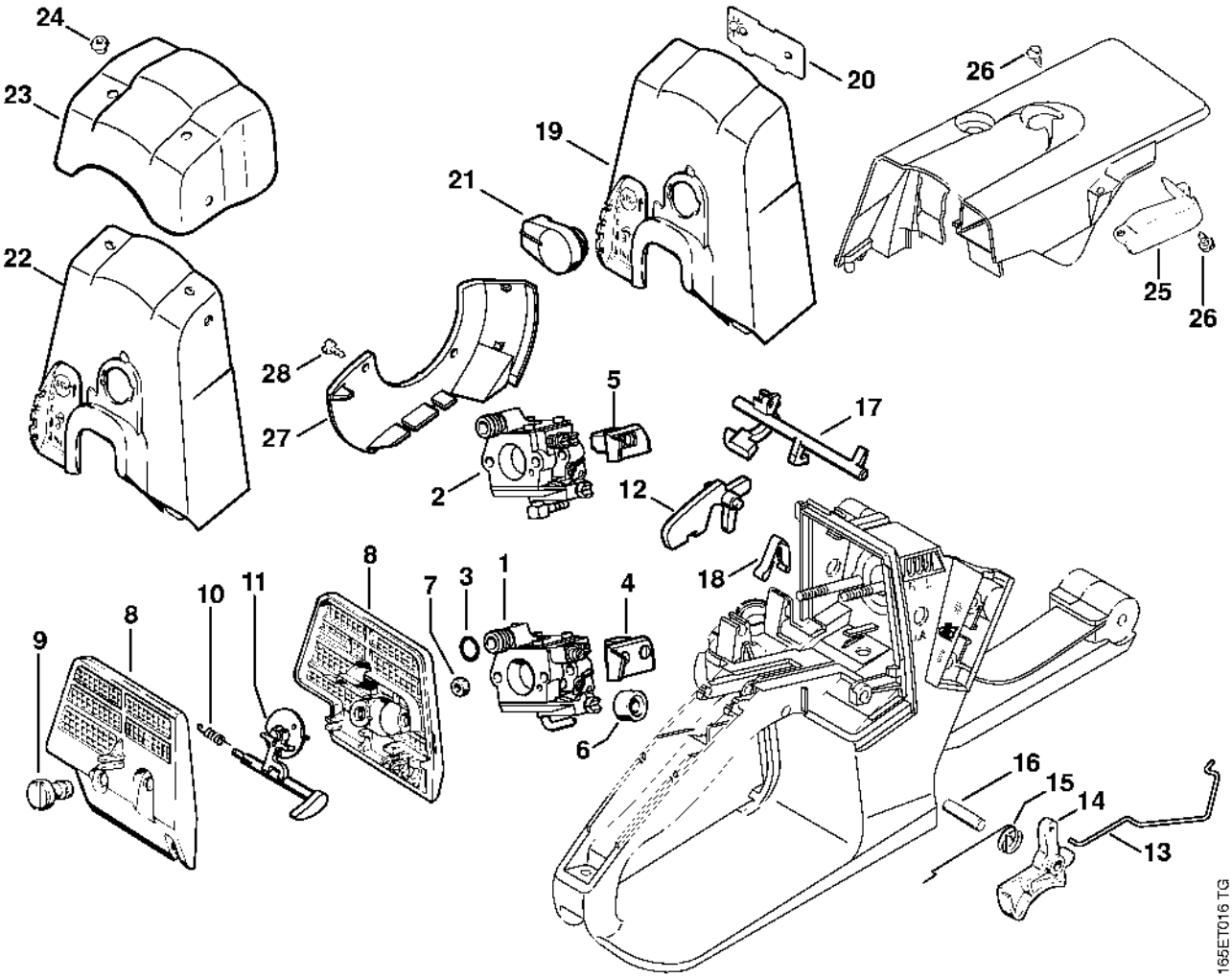

Carburateur WTE-3

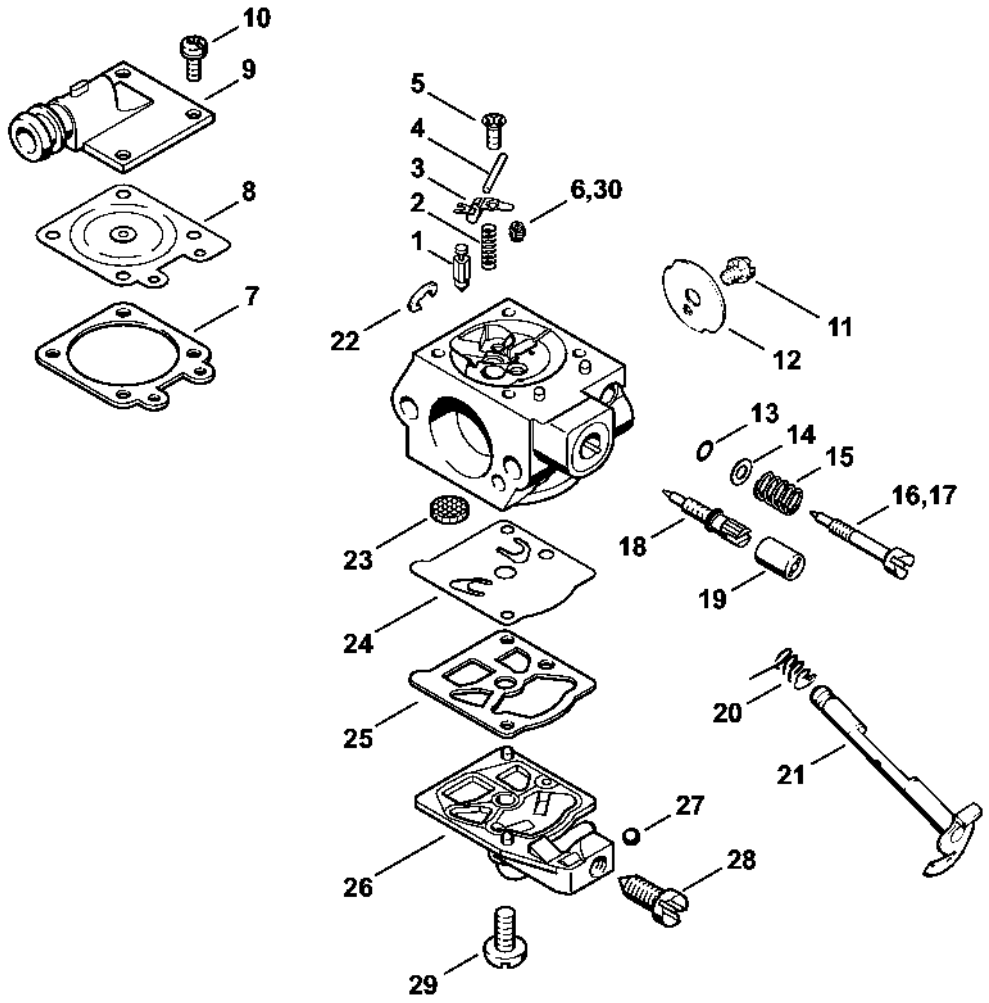

Carburateur WT-426

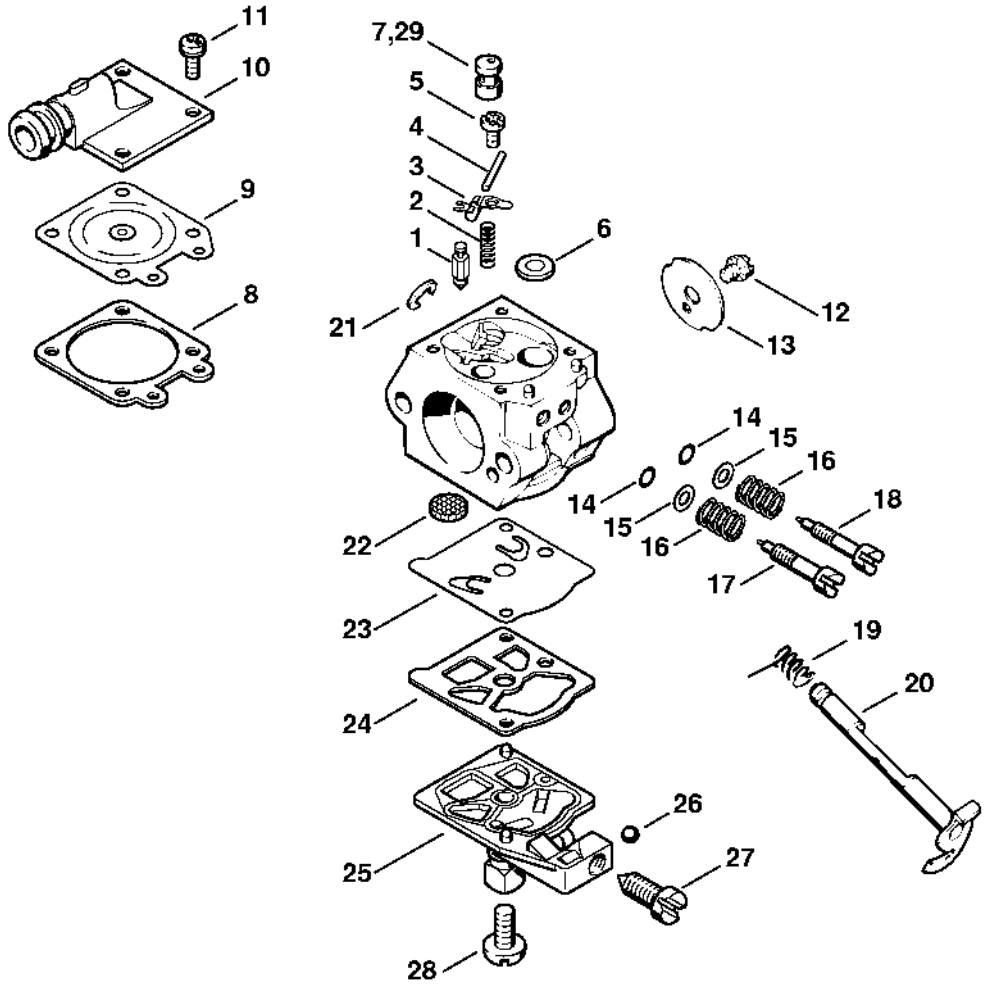

Couvercle de pignon, Capot

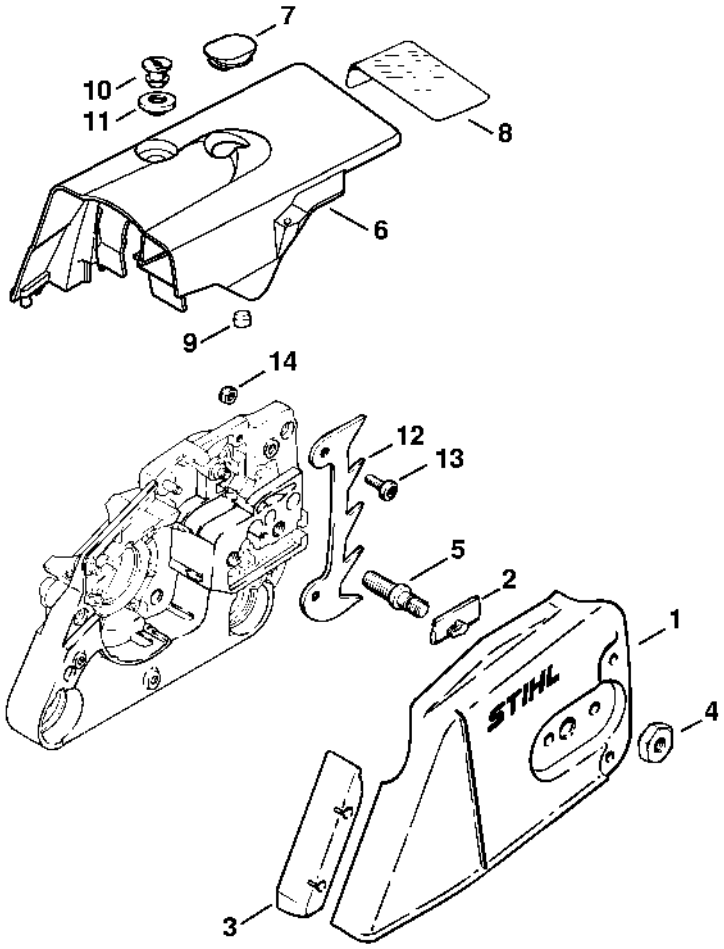

165ET011 SC

Laser 2-in-1

