Stihl
MS 211

Rozkres je dokumentace výrobce (© příslušný výrobce) a slouží k identifikaci dílů. Pro výběr dílu se vždy řiďte katalogovým číslem.

Carter moteur

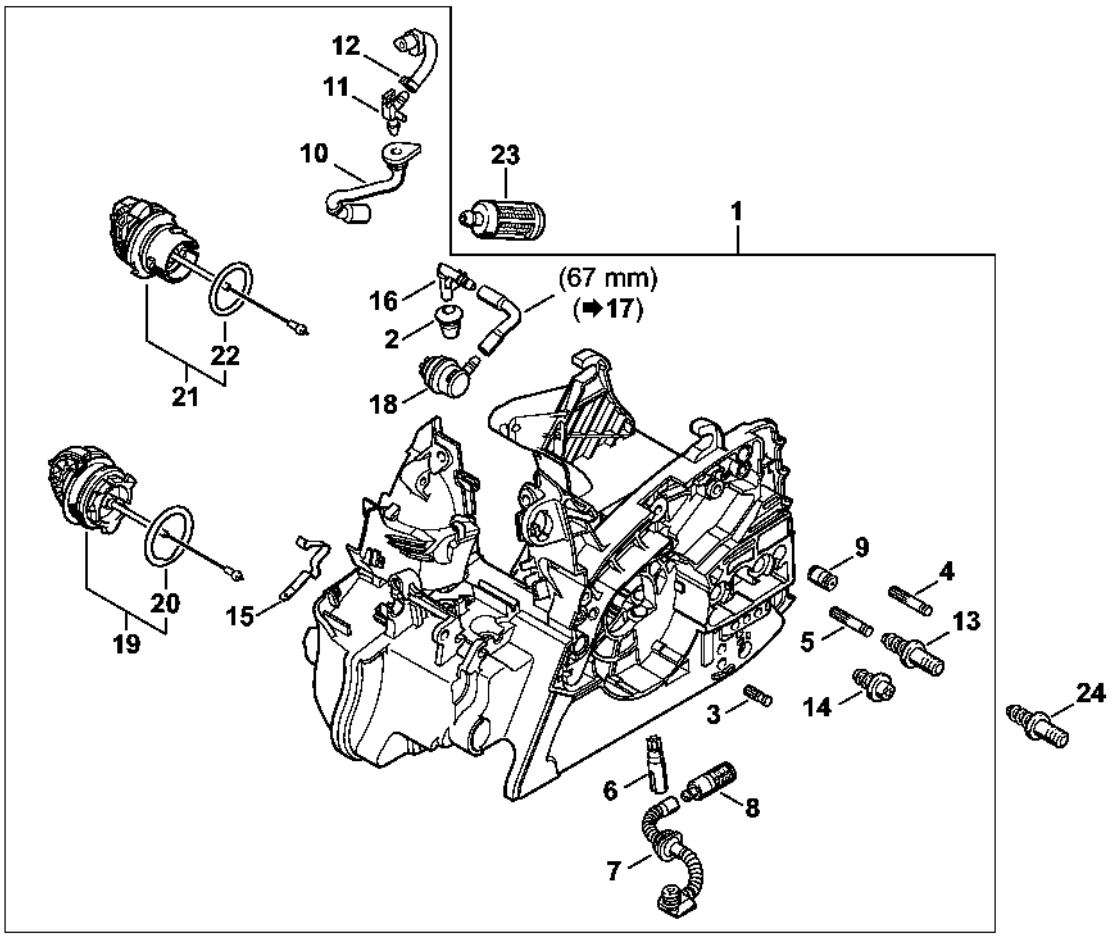

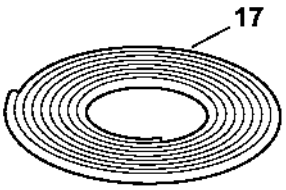

1139-GET-0000-A0

Cylindre, Silencieux

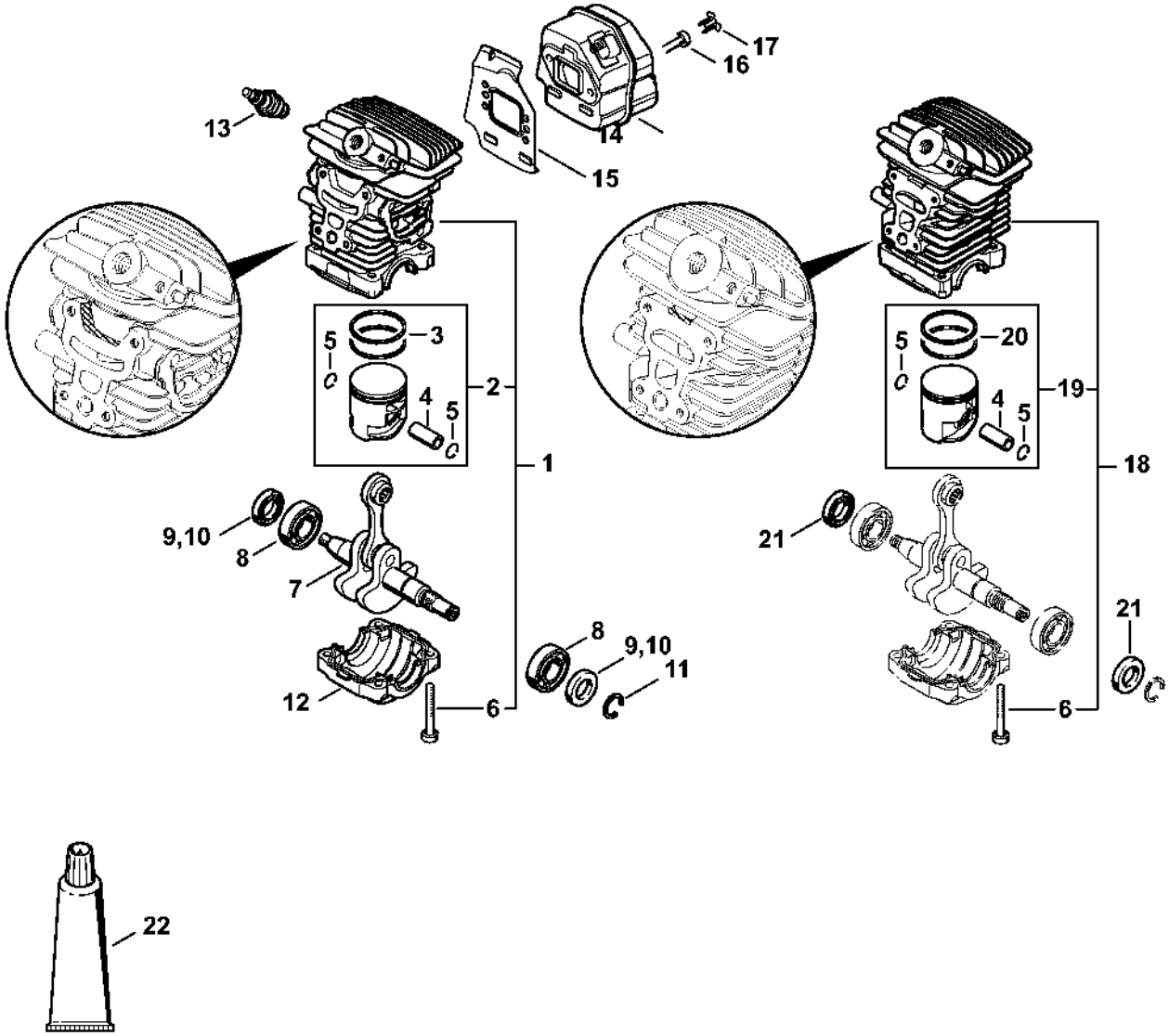

Dispositif de lancement

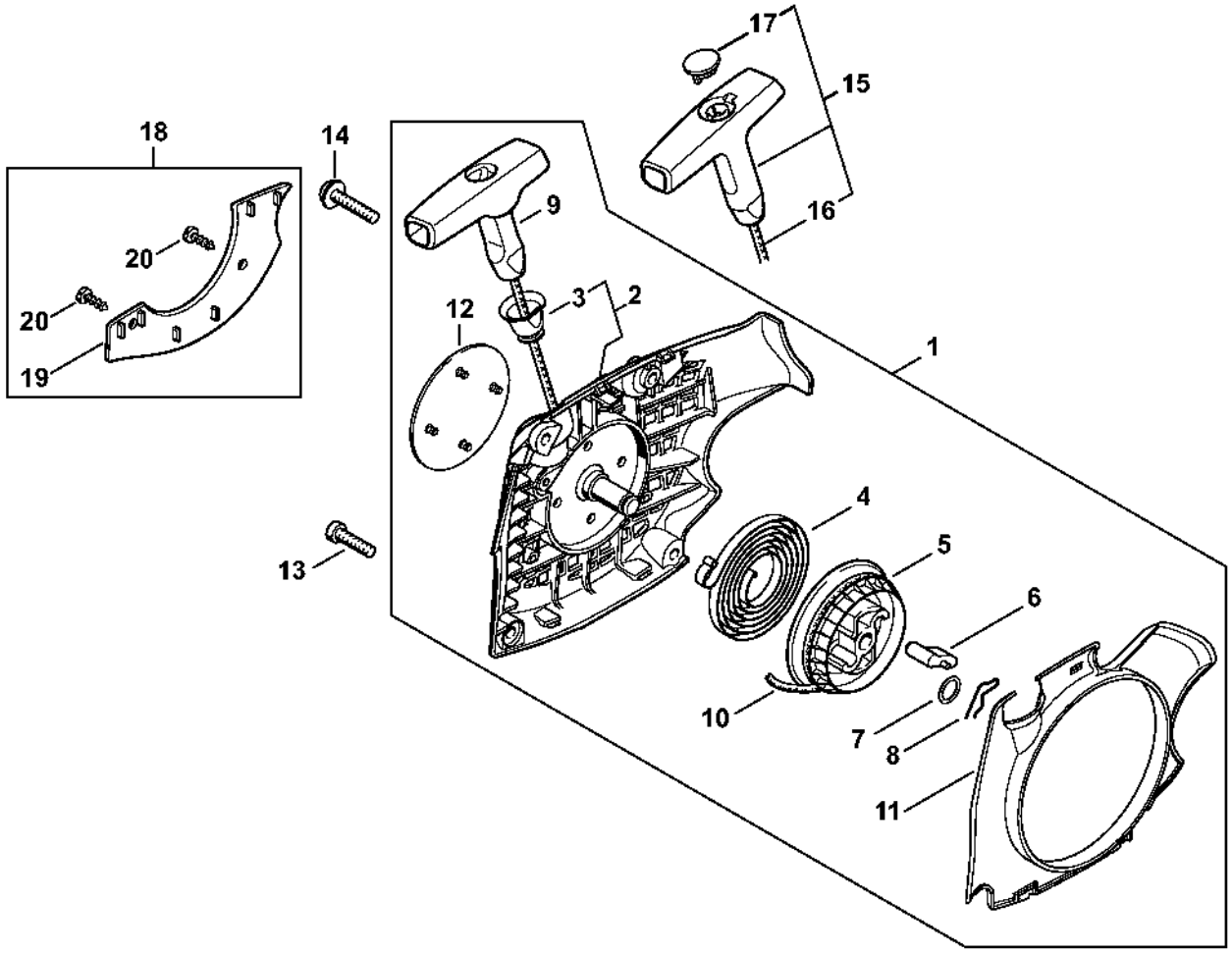

Dispositif d'allumage MS 211; MS 211-Z

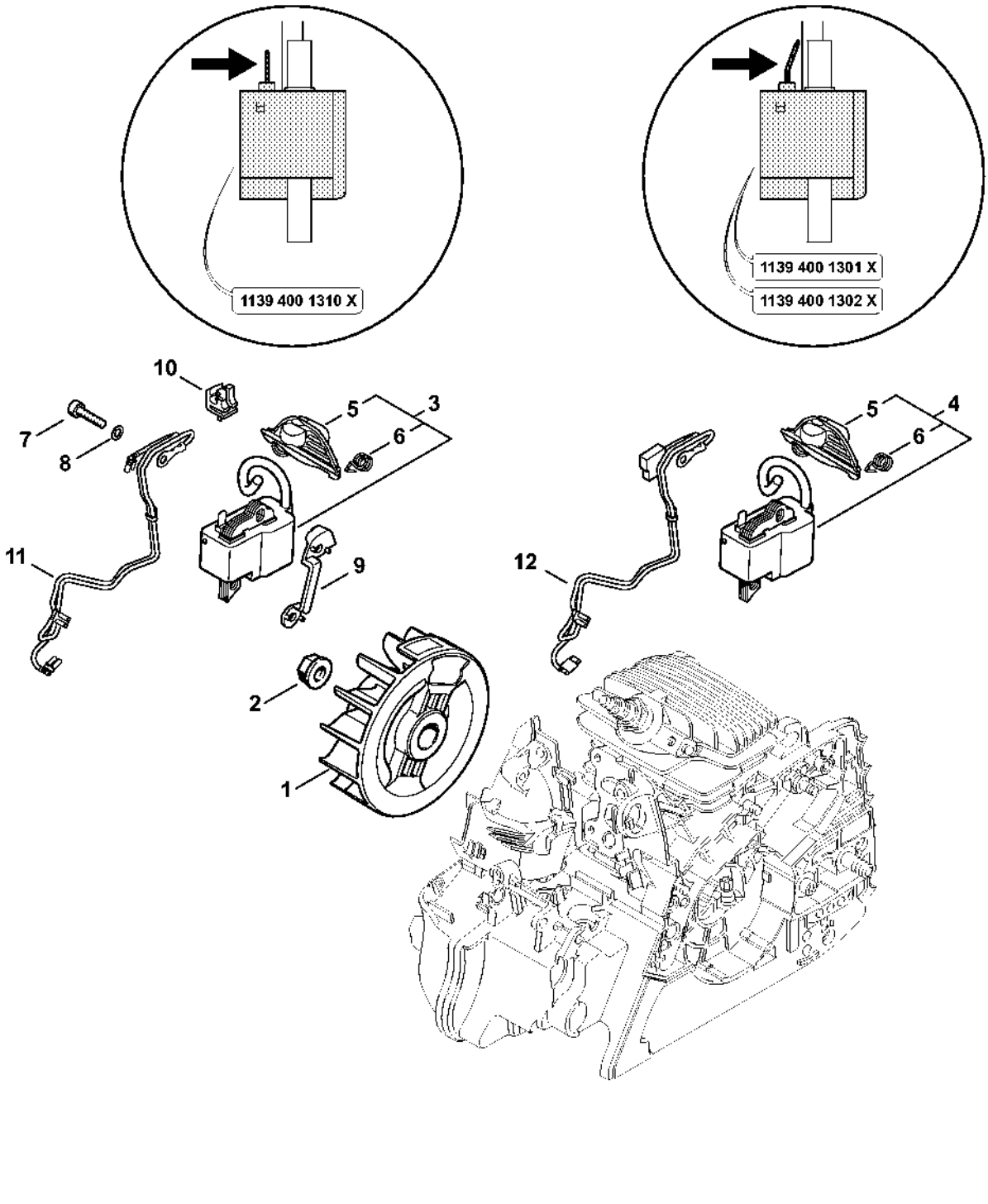

Protège-main, Frein de chaîne MS 211

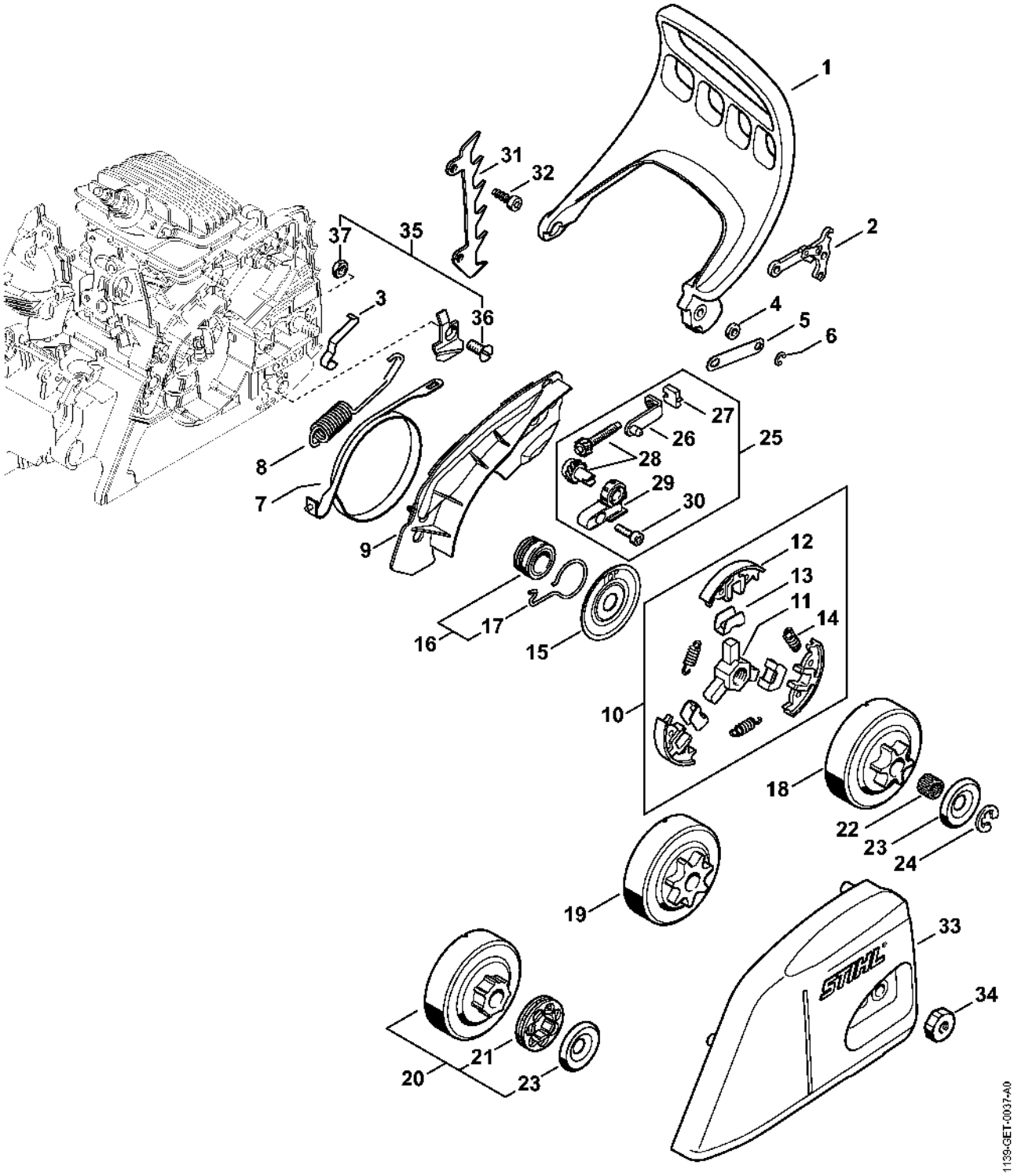

Filtre à air, Coude MS 211

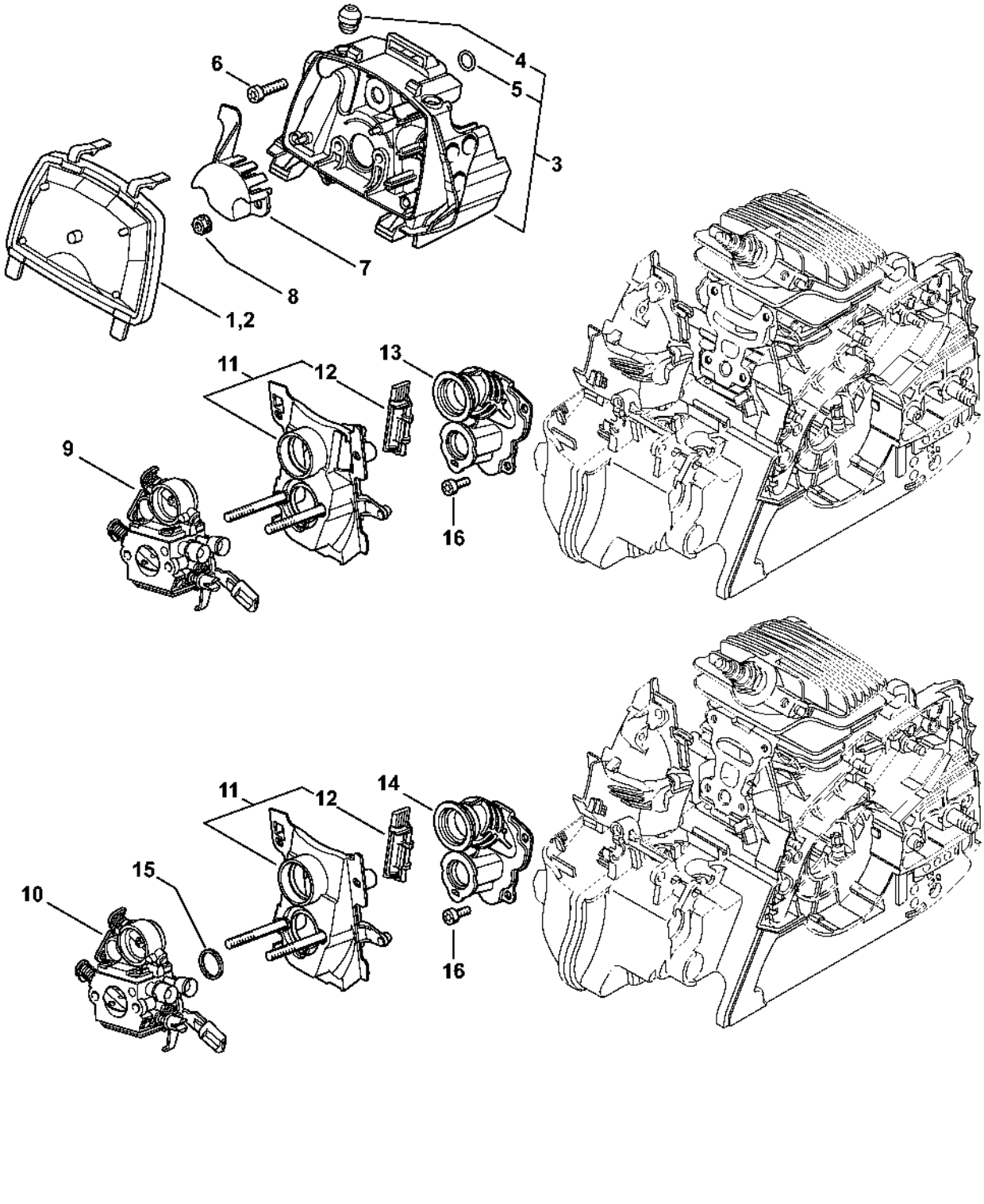

Carburateur 1139/24

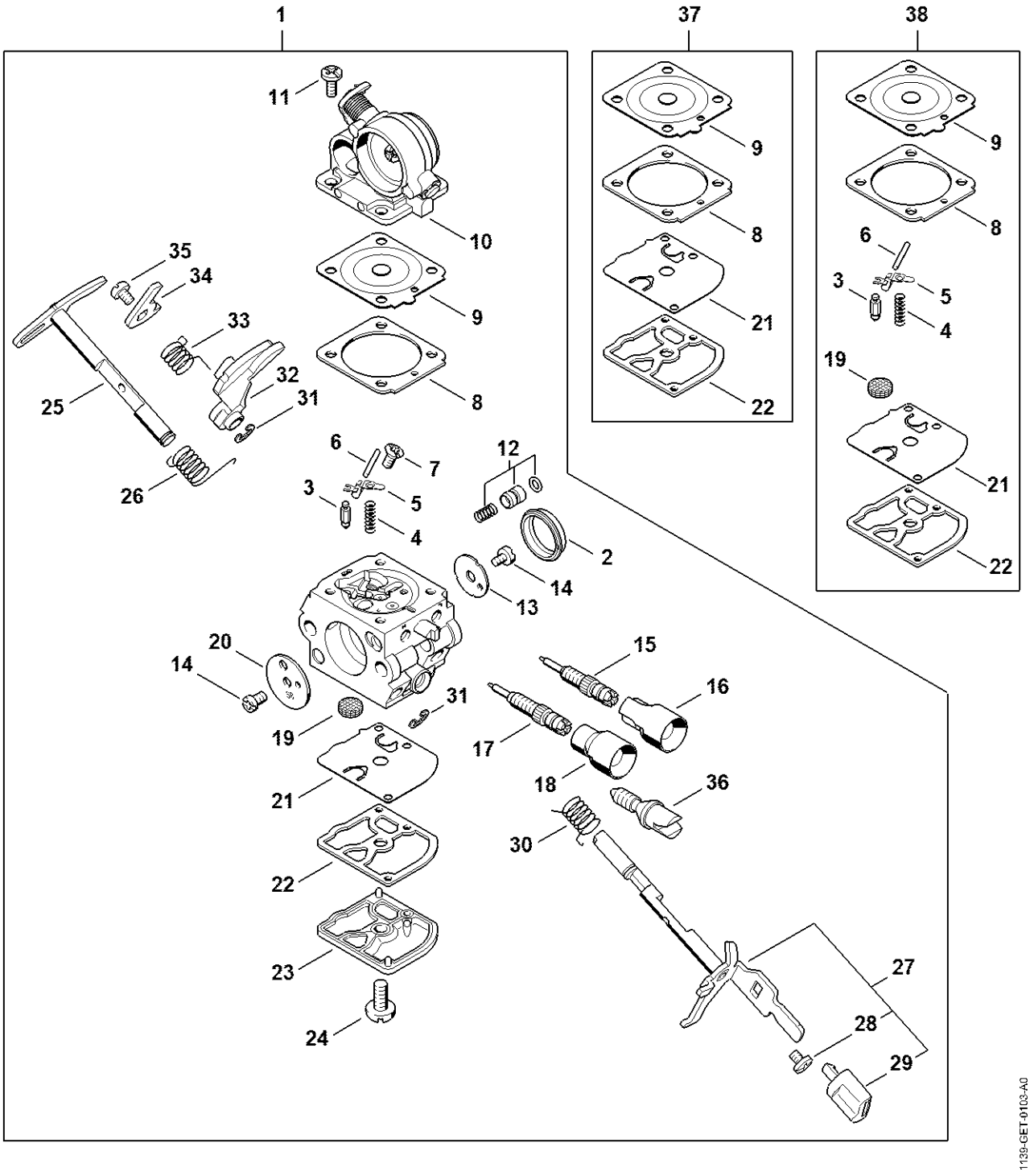

Carburateur 1139/22; C1Q-S268

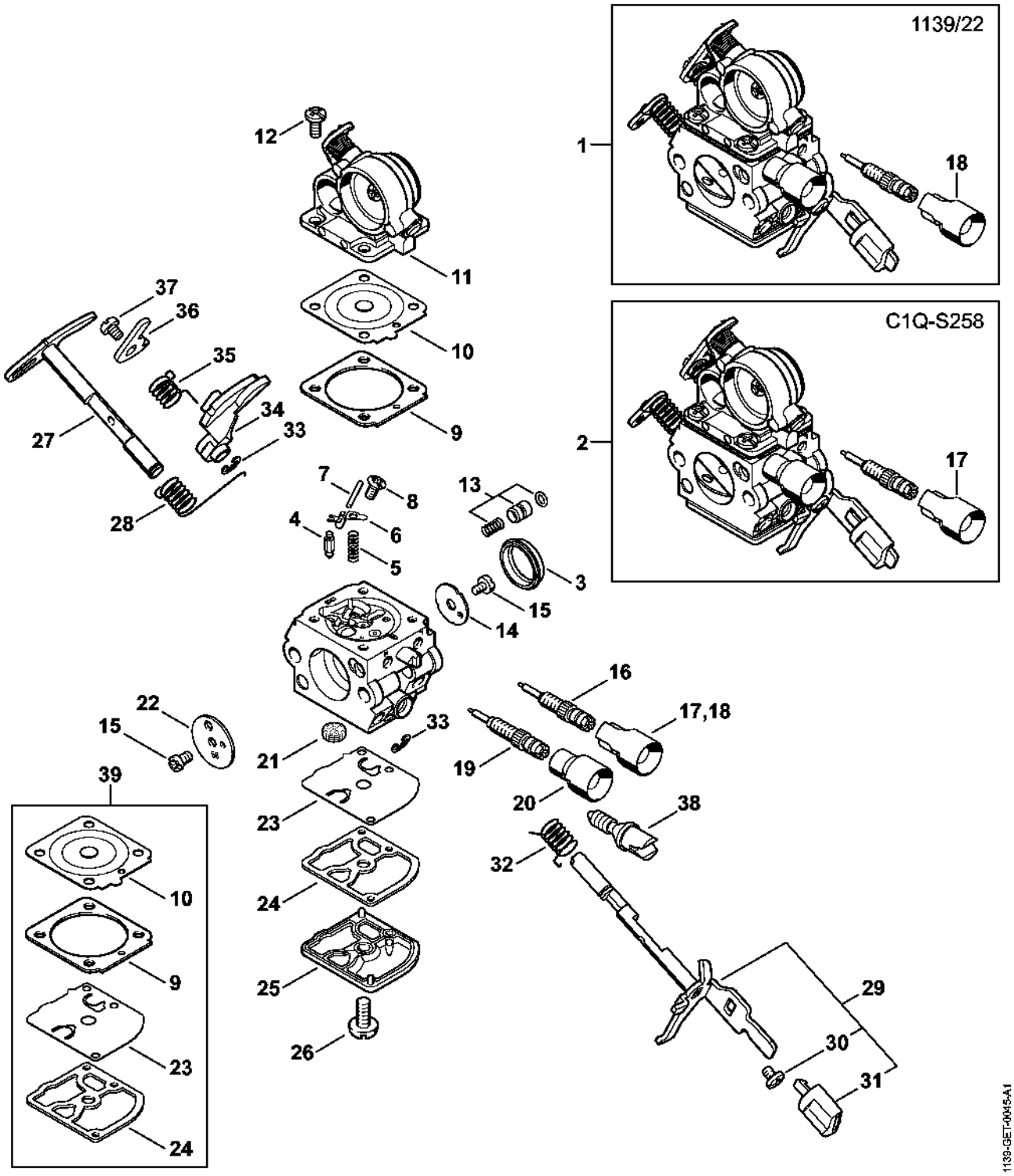

Carburateur C1Q-S119 (27.2013)

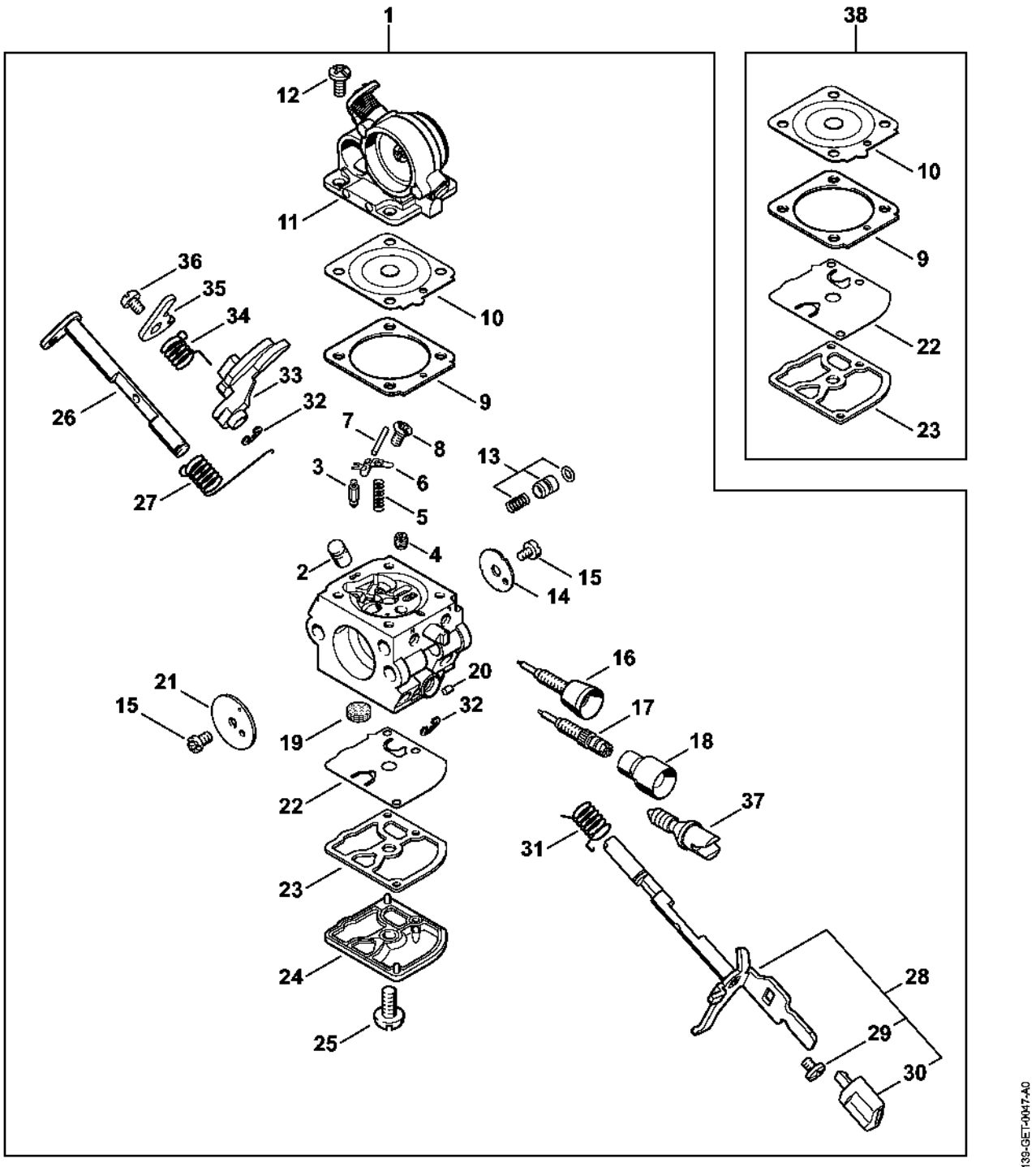

Cadre de poignée, Capot MS 211

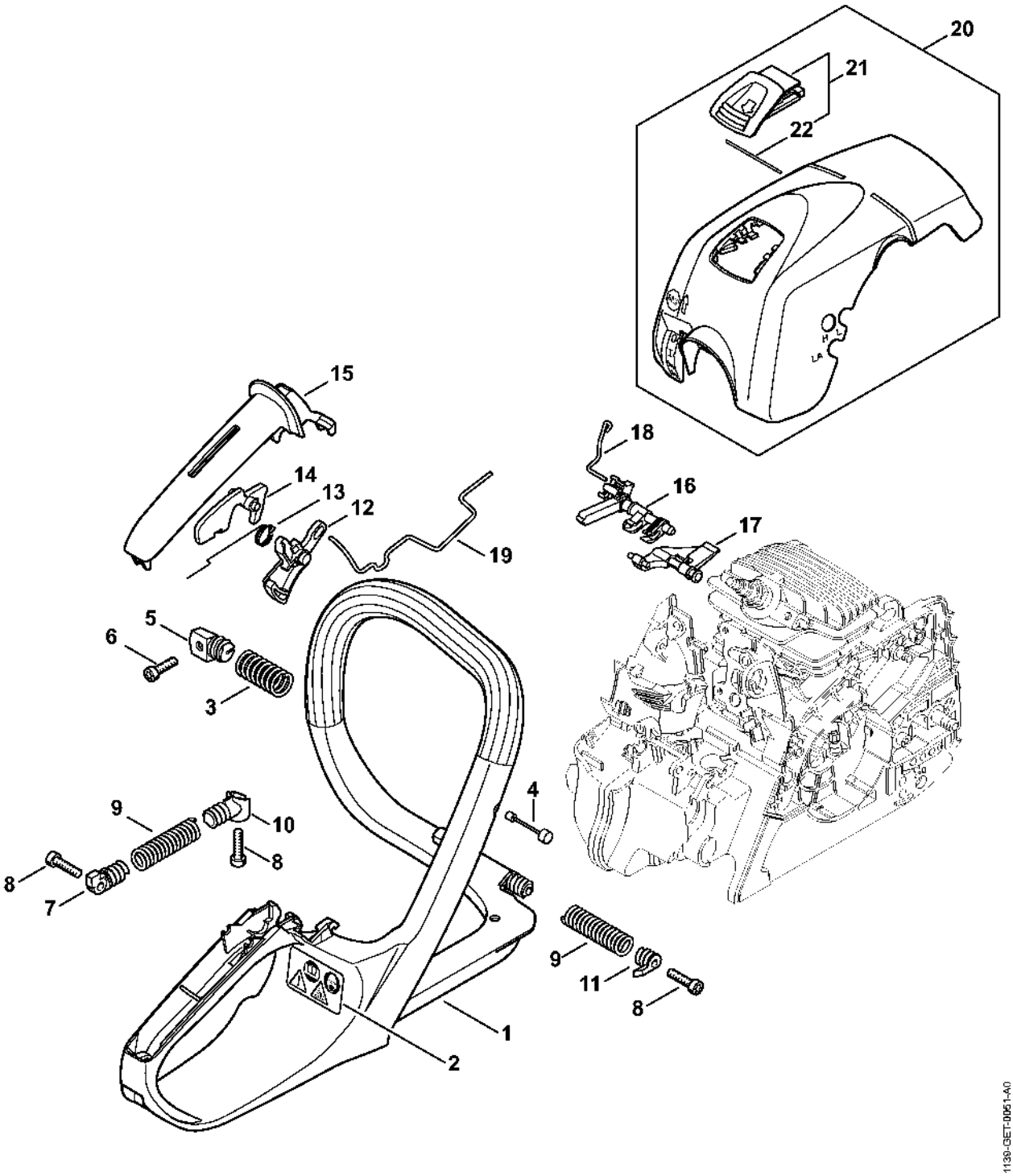

Laser 2-in-1

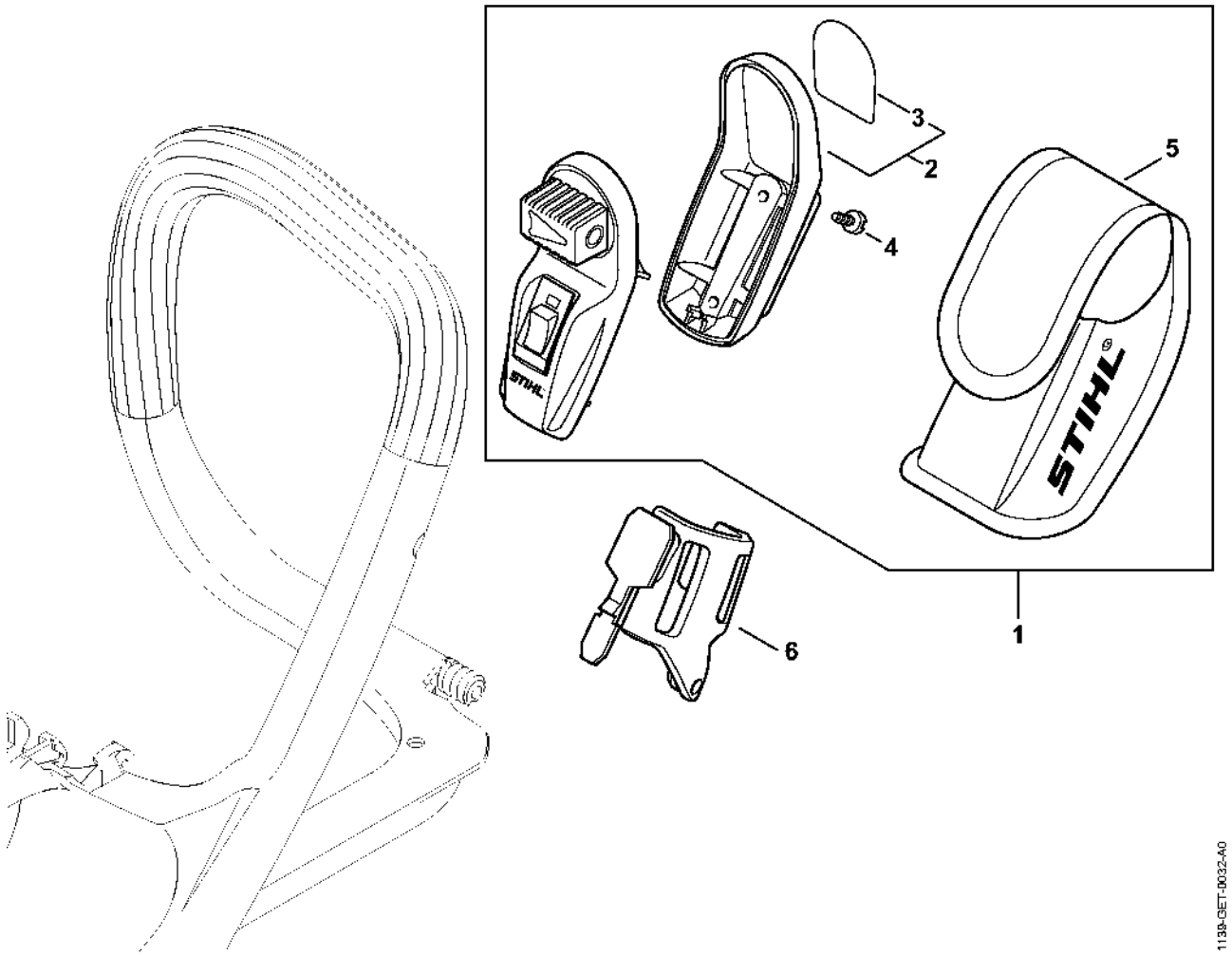

Numéro de machine

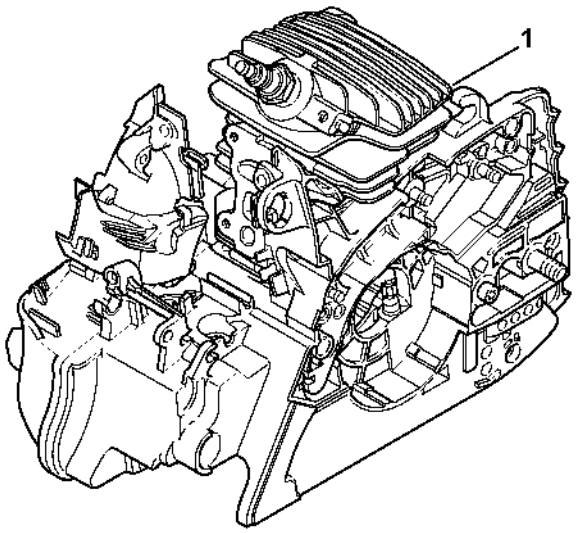

1139-SET-0033-A0