Stihl

MS 211 C-BE

Rozkres je dokumentace výrobce (© příslušný výrobce) a slouží k identifikaci dílů. Pro výběr dílu se vždy řiďte katalogovým číslem.

Carter moteur ErgoStart

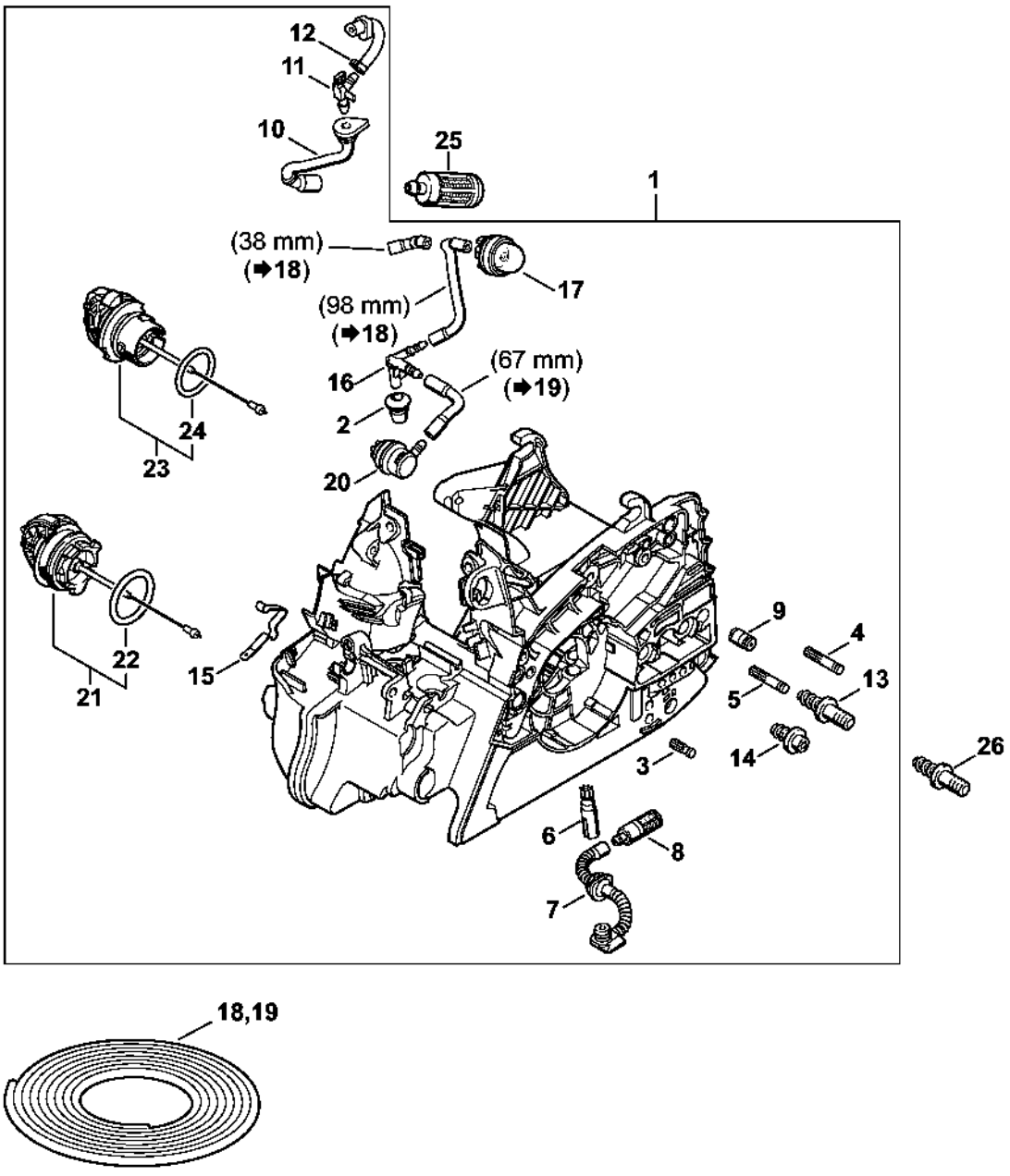

Cylindre, Silencieux

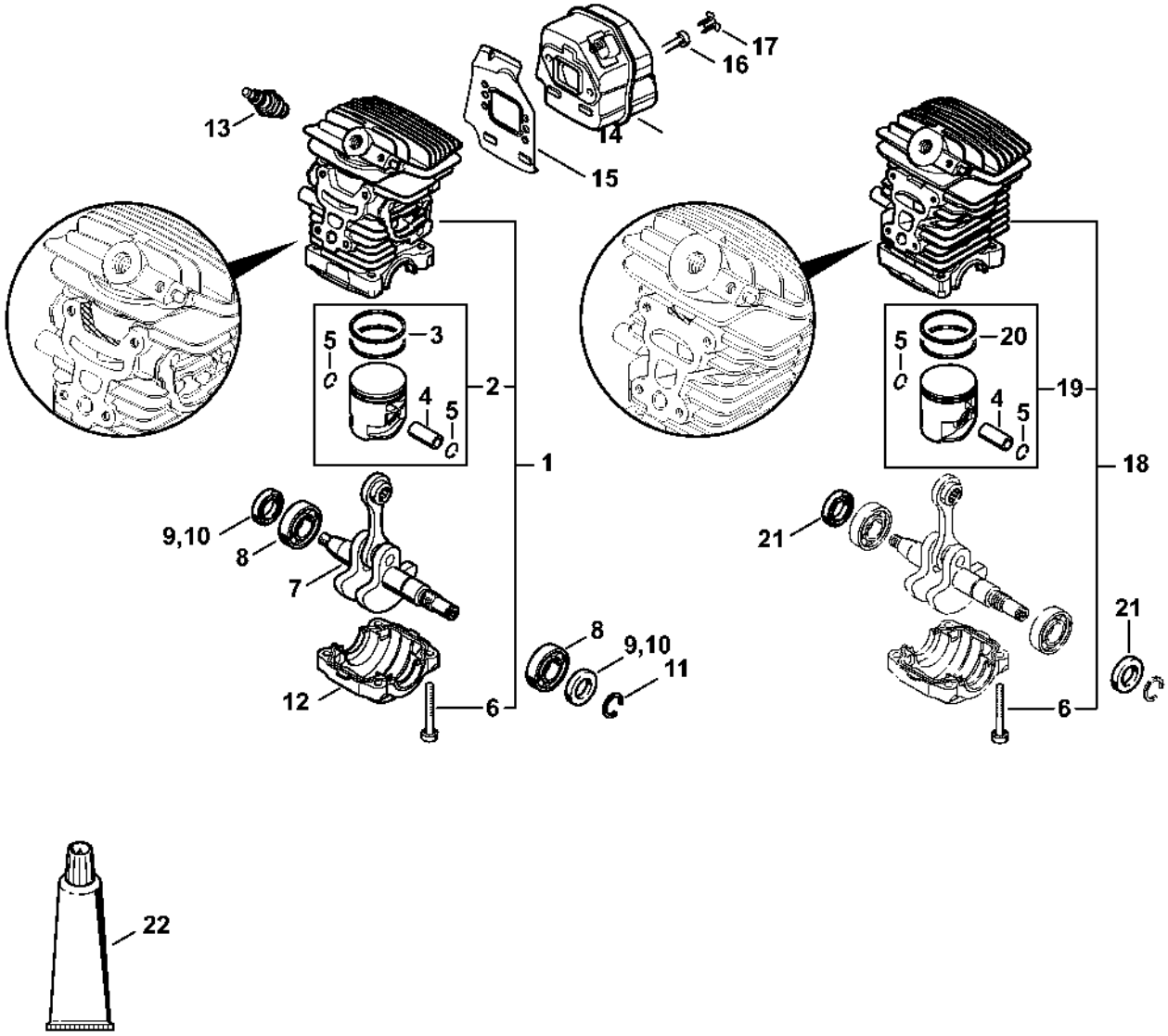

1139-GET-0036-A0

Dispositif de lancement ErgoStart

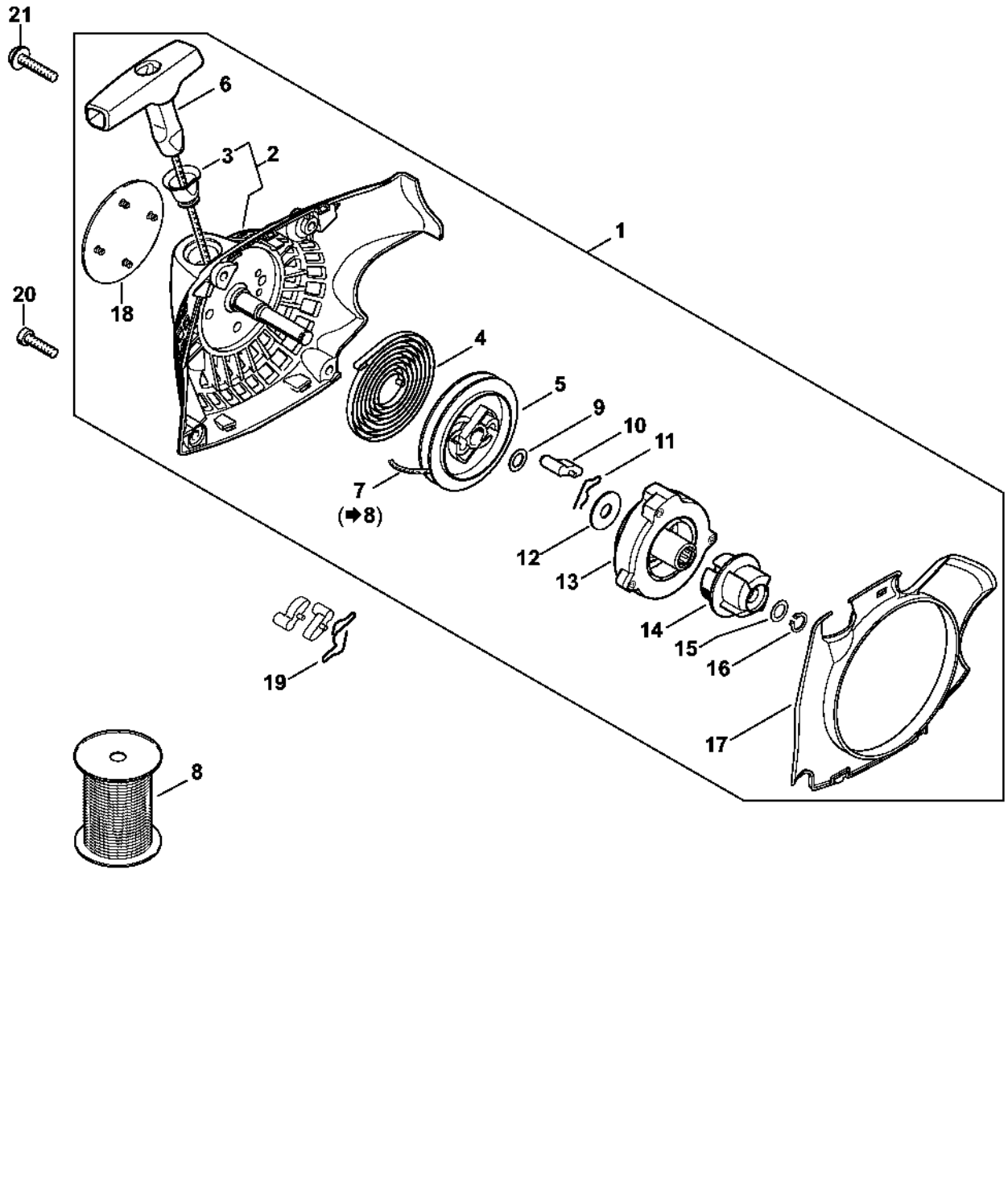

Dispositif d'allumage MS 211 C-BE; MS 211 C-BE Z

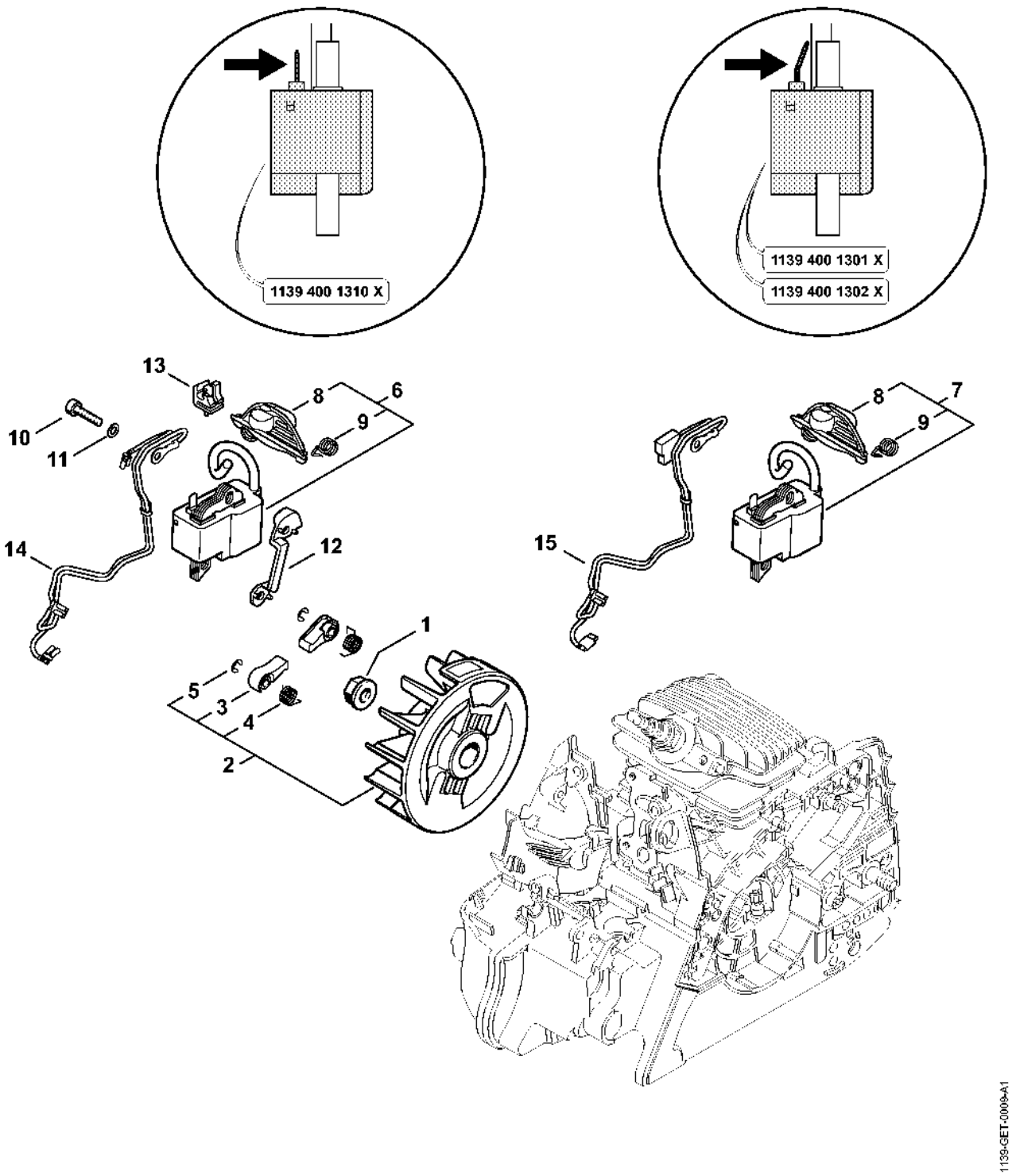

Protège-main, Frein de chaîne MS 211 C-BE

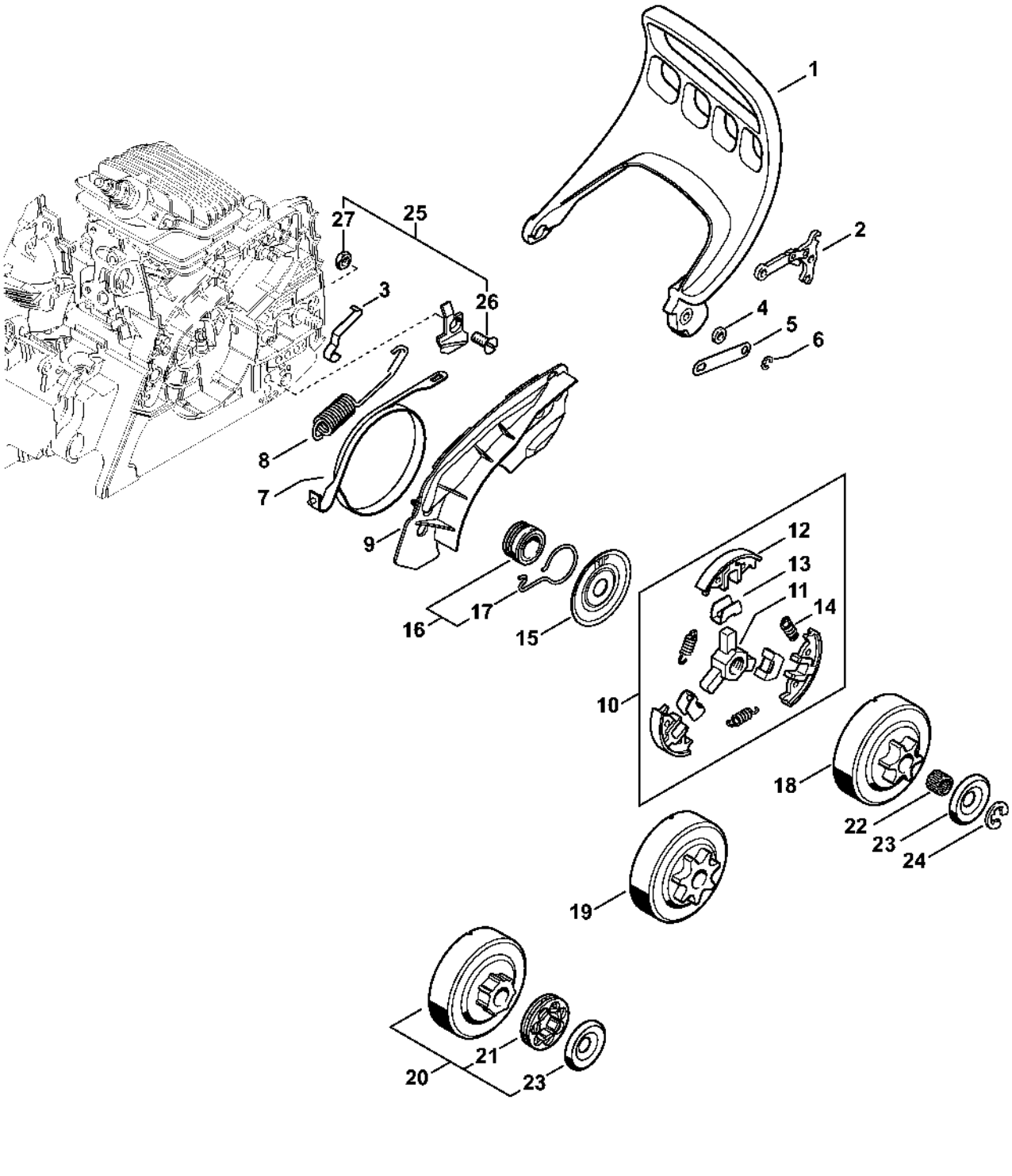

Tendeur de chaîne rapide MS 211 C-BE; MS 211 C-BE Z

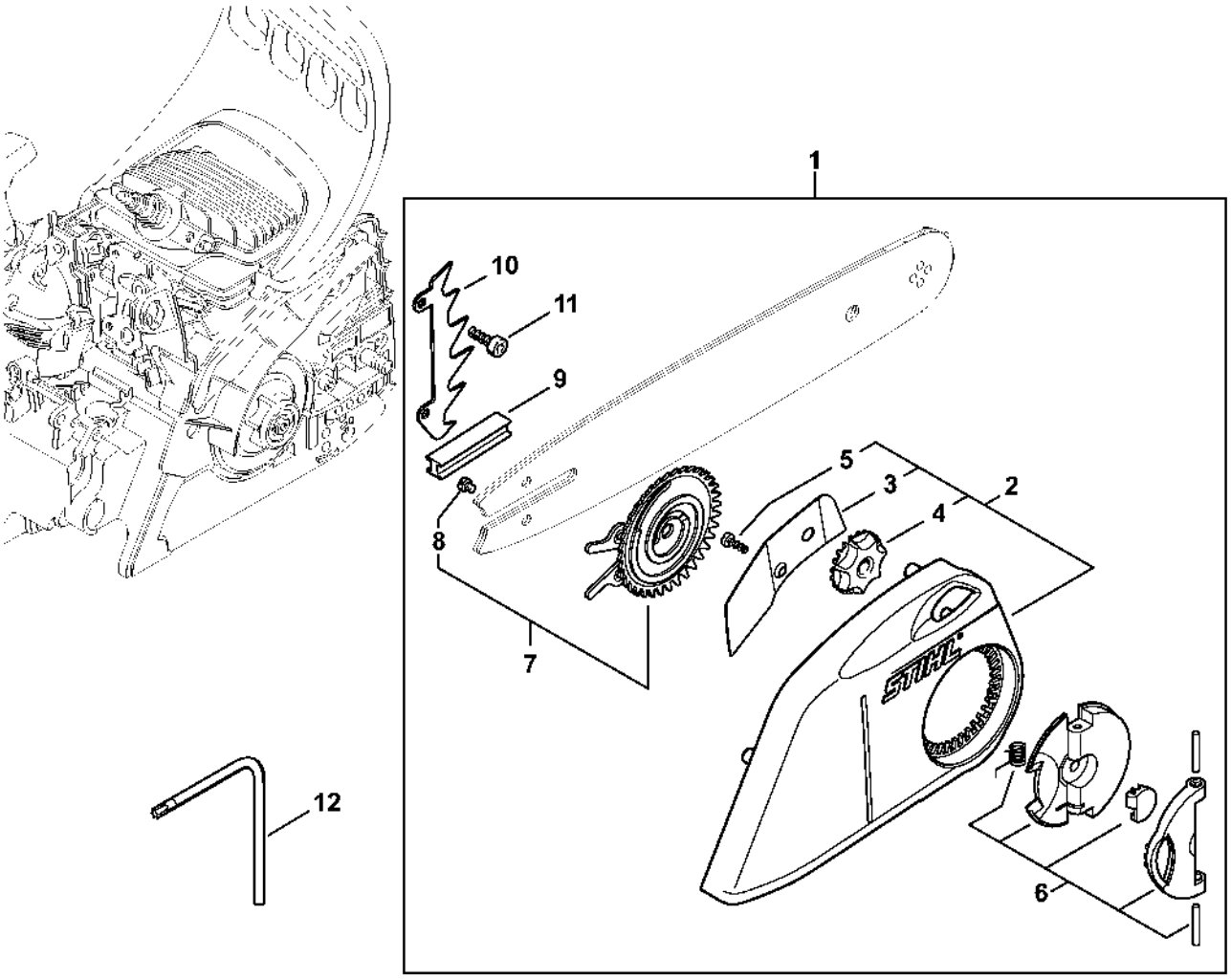

Filtre à air, Coude MS 211 C-BE

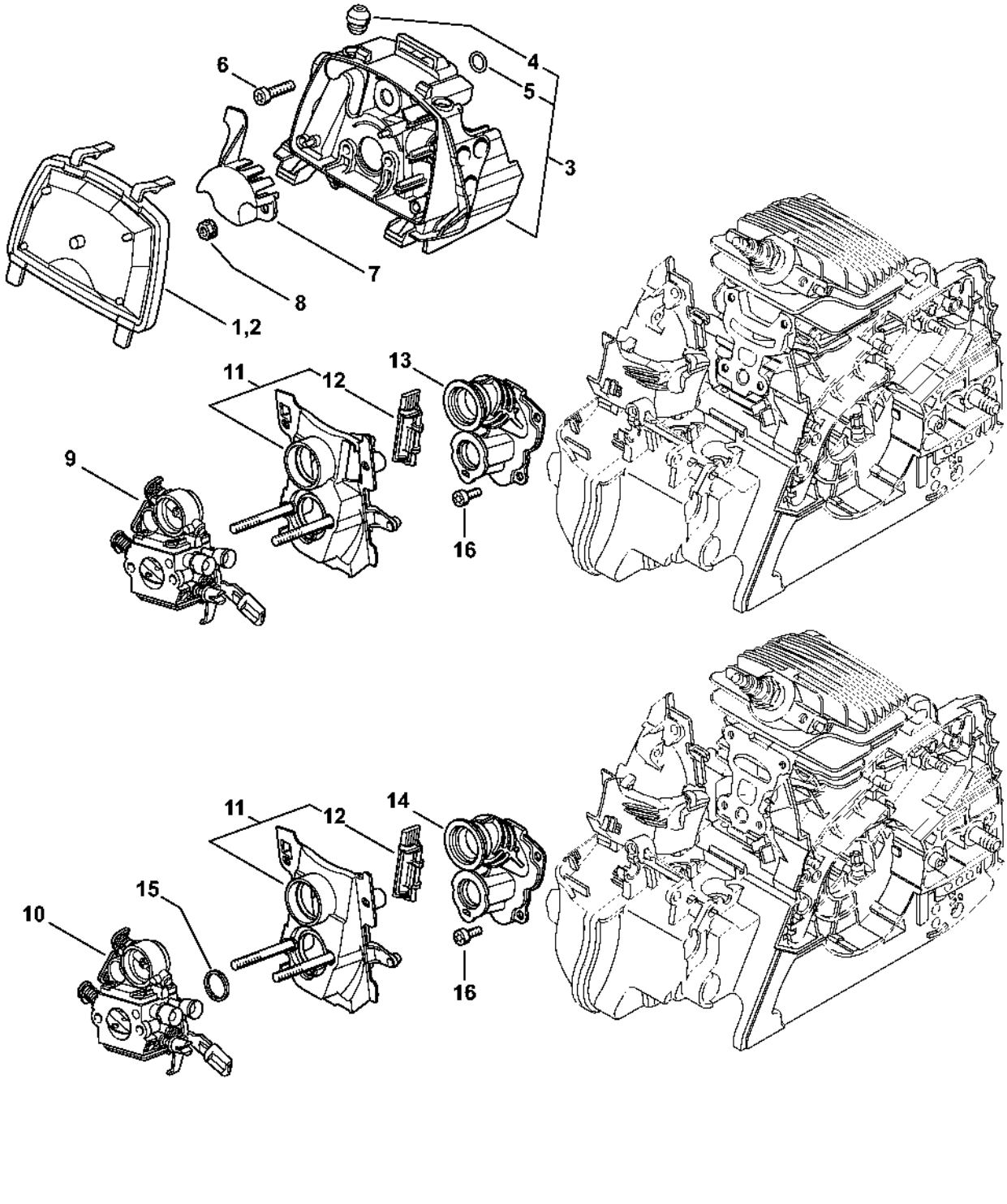

Carburateur 1139/25

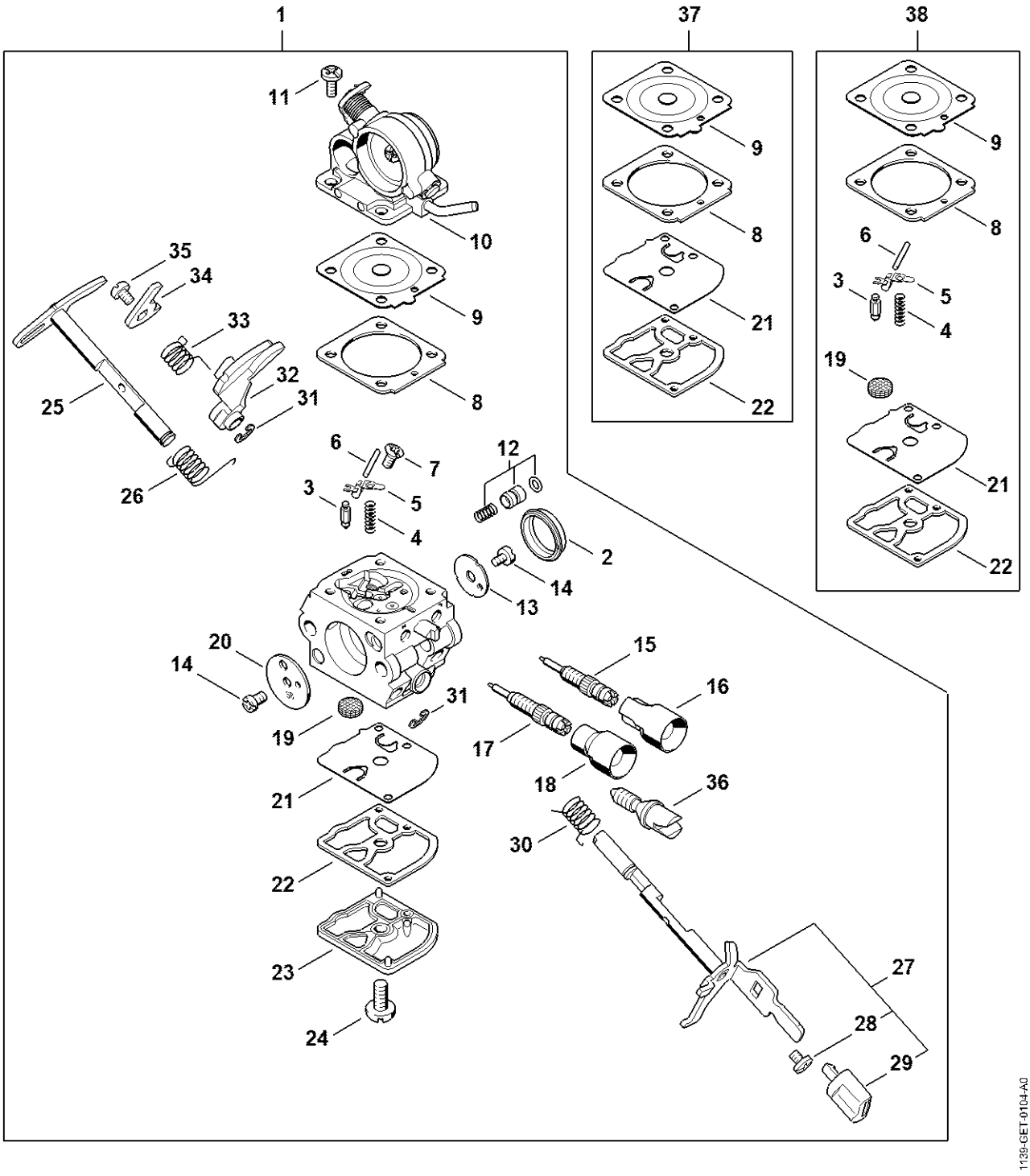

Carburateur 1139/23; C1Q-S269

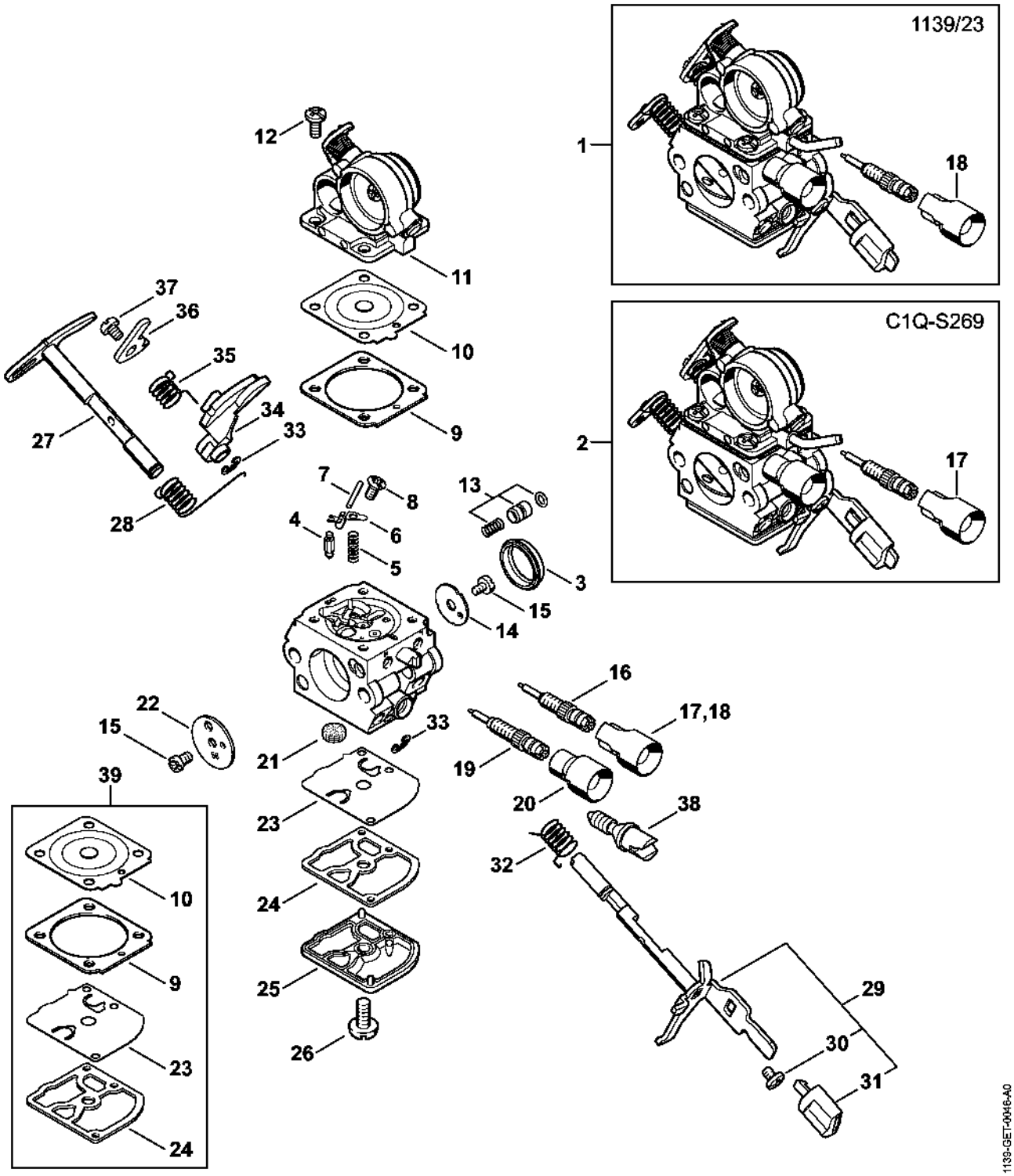

Carburateur C1Q-S120 (27.2013)

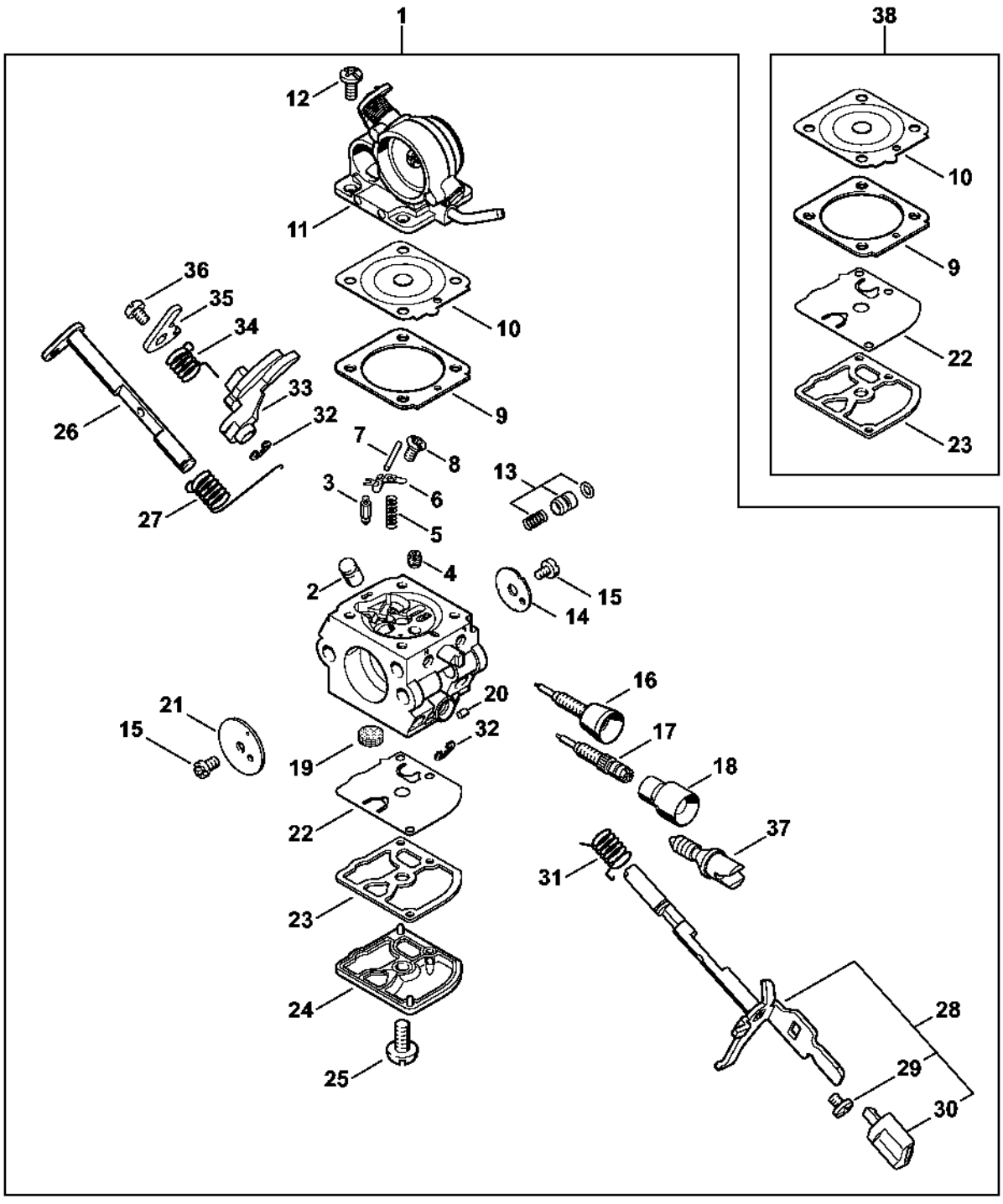

Cadre de poignée, Capot MS 211 C-BE

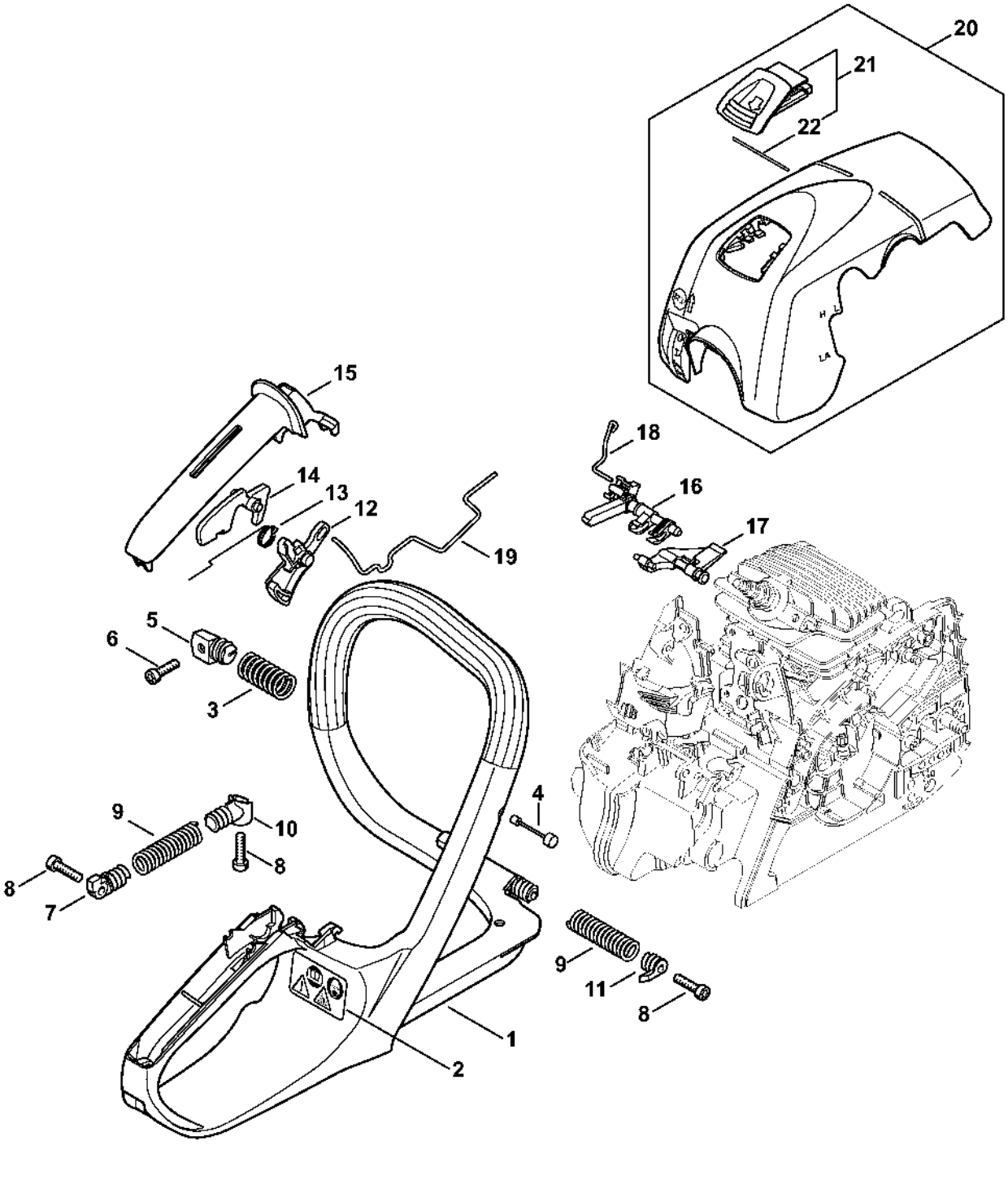

Laser 2-in-1

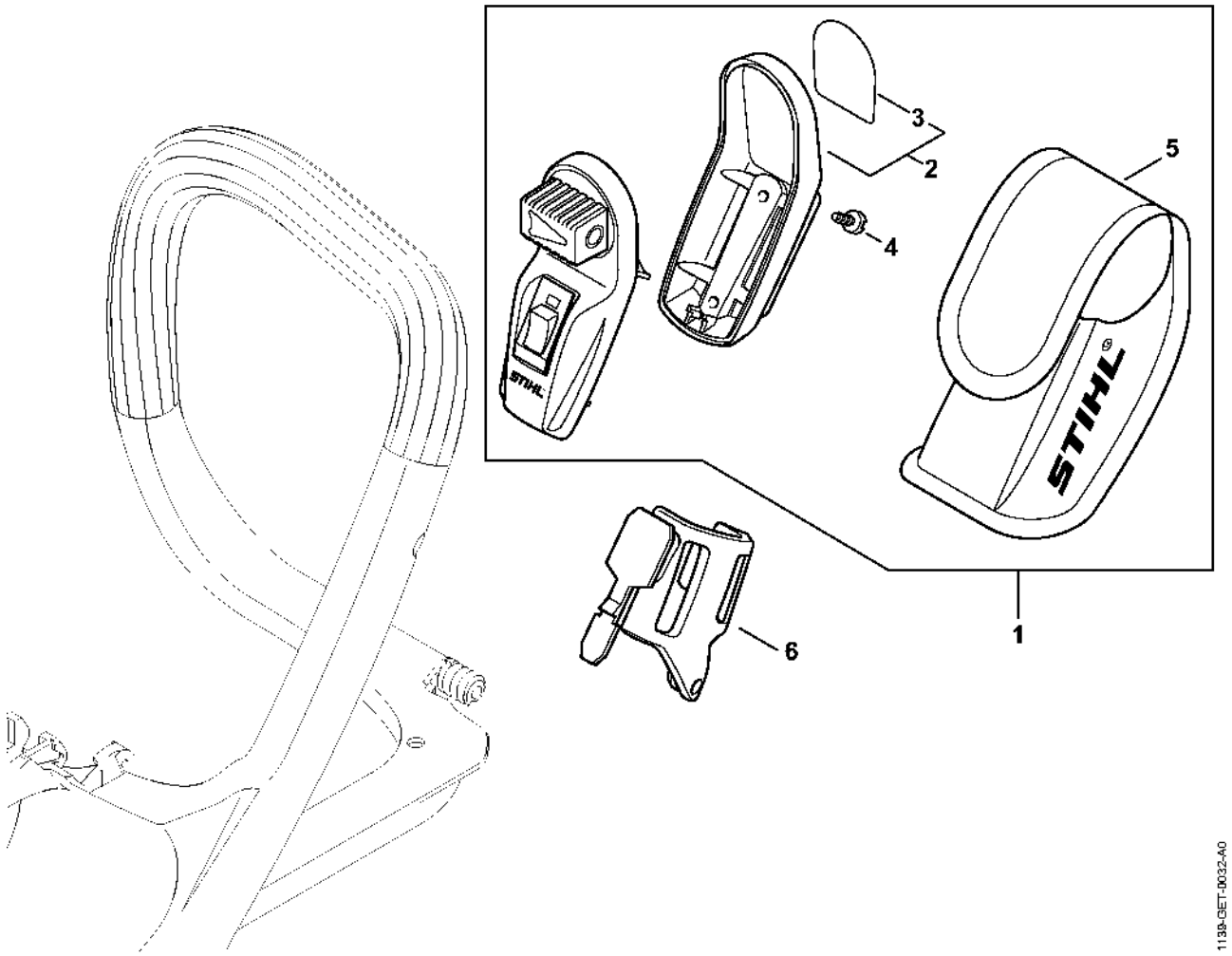

Numéro de machine

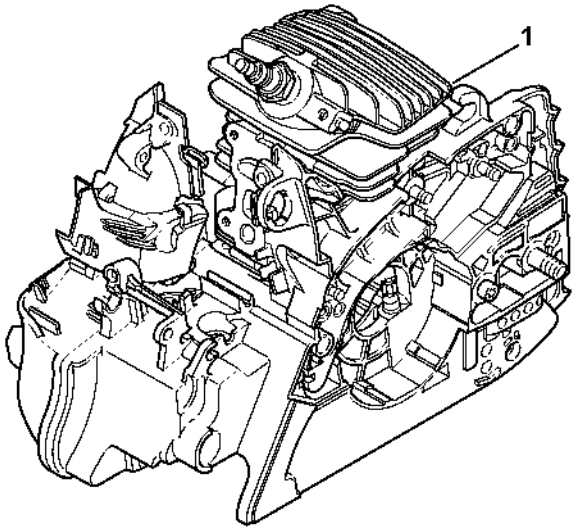

1139-GET-0033-A0