Stihl
MS 210

Rozkres je dokumentace výrobce (© příslušný výrobce) a slouží k identifikaci dílů. Pro výběr dílu se vždy řiďte katalogovým číslem.

Bloc moteur

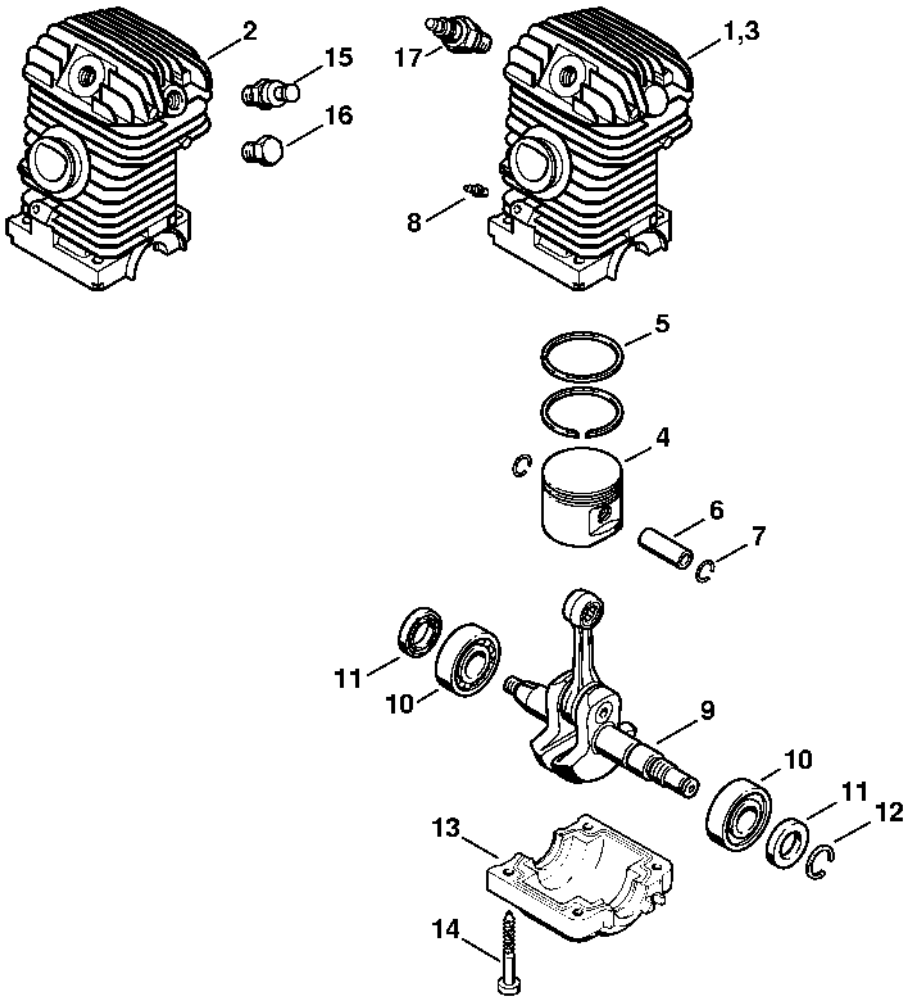

Carter moteur

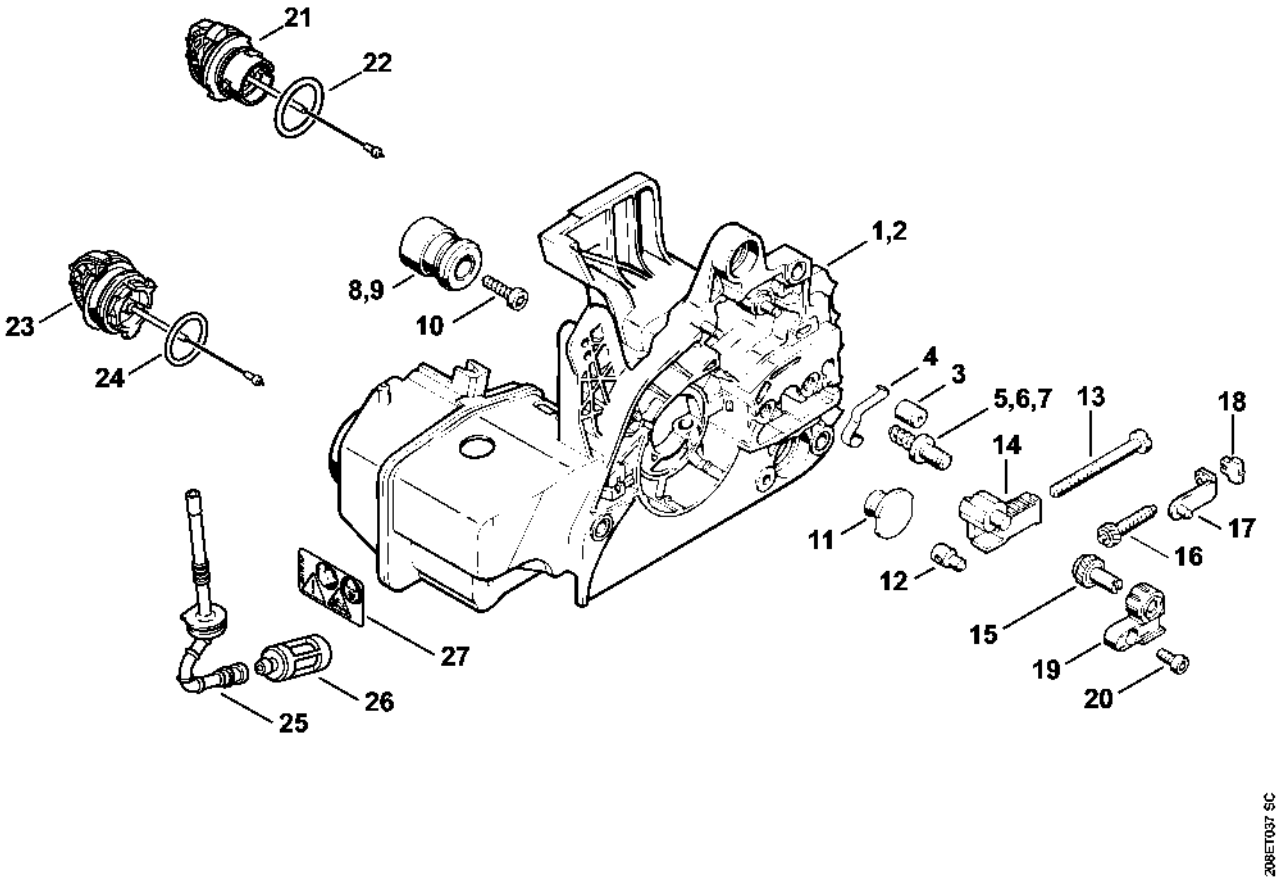

Pompe à huile

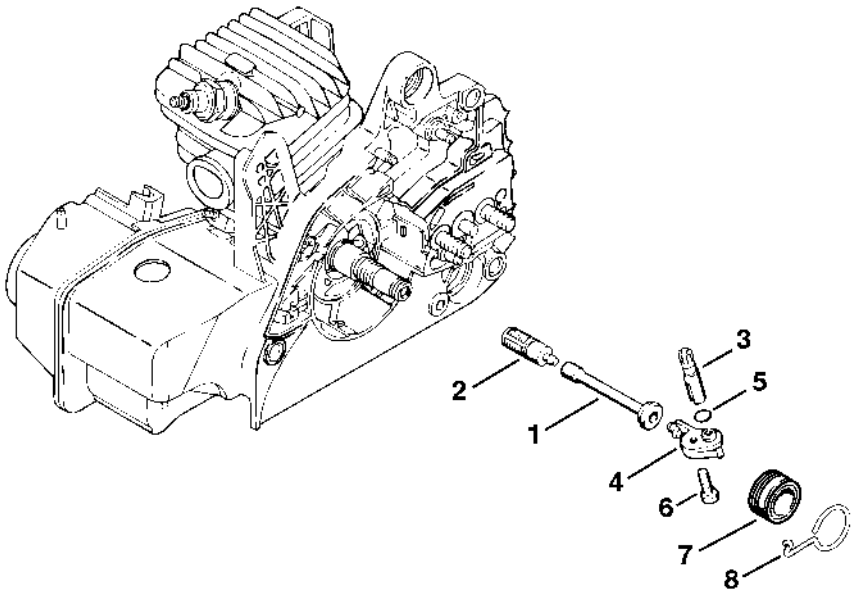

135ET041 SC

Embrayage

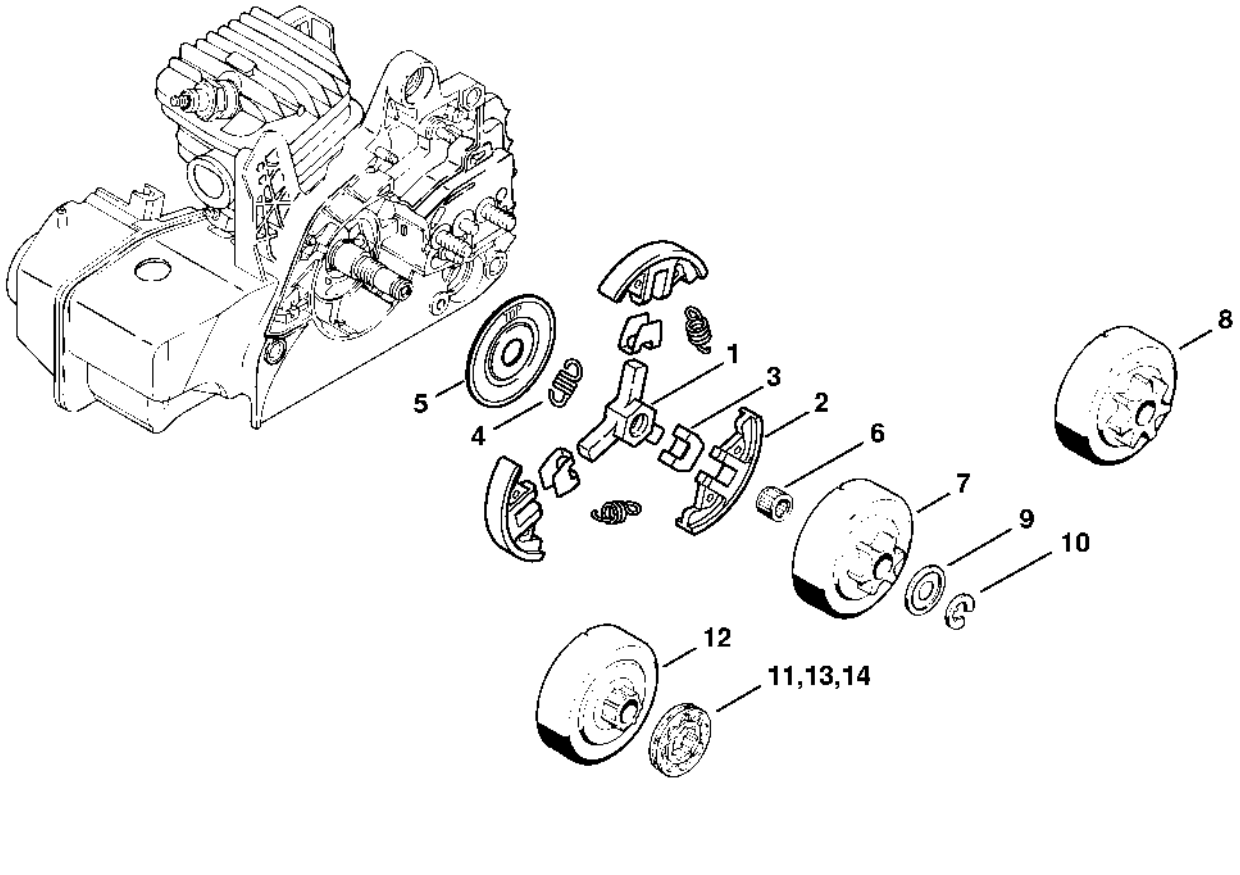

Protège-main, Frein de chaîne

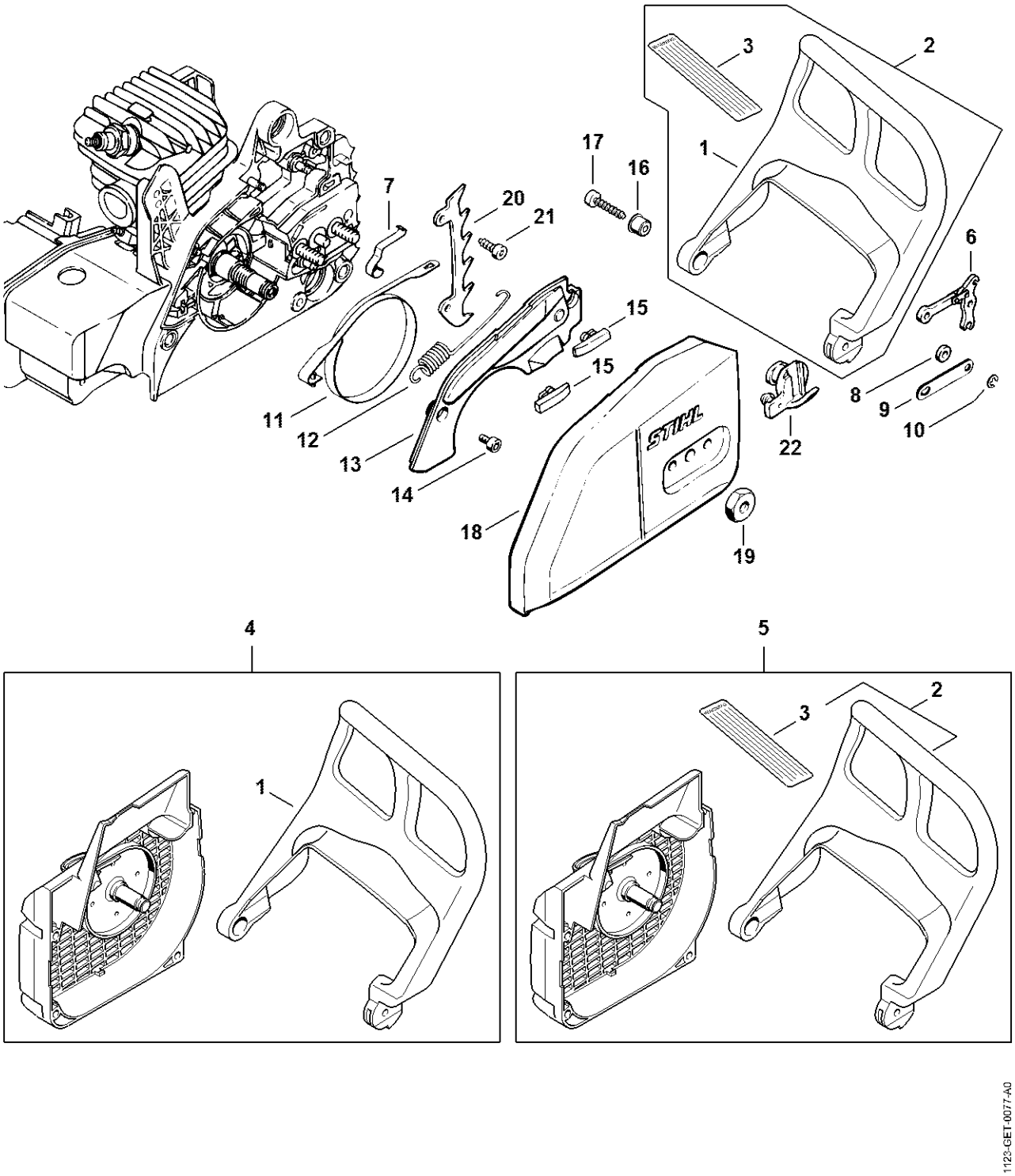

Silencieux

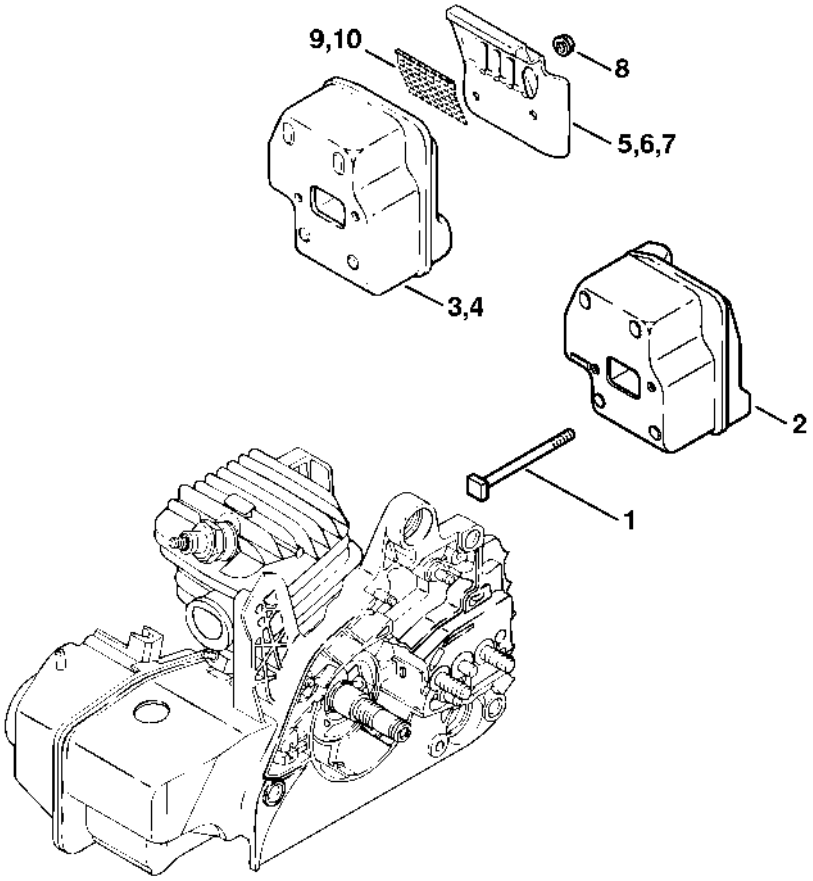

530ET012 SC

Dispositif d'allumage

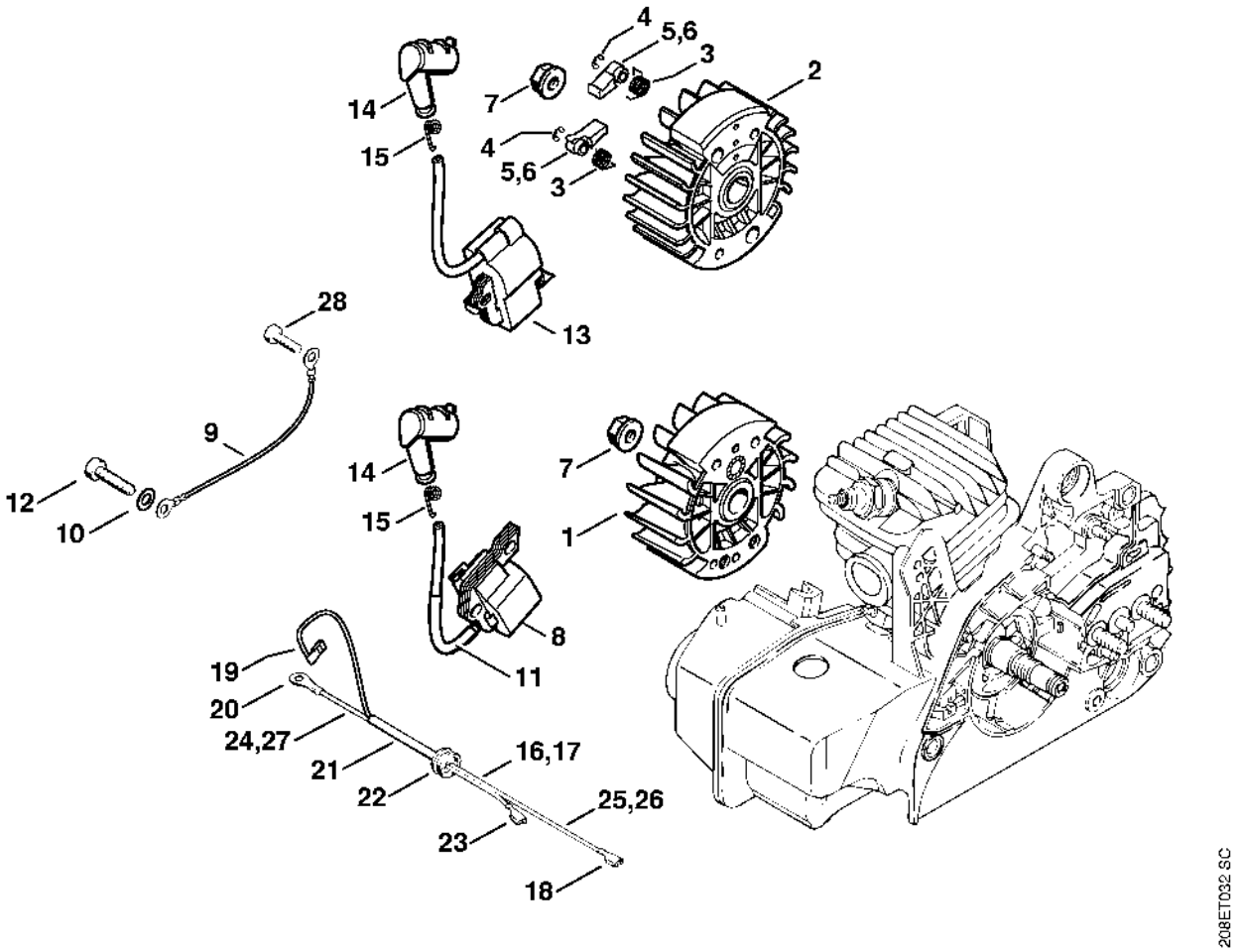

Carter de ventilateur avec lanceur

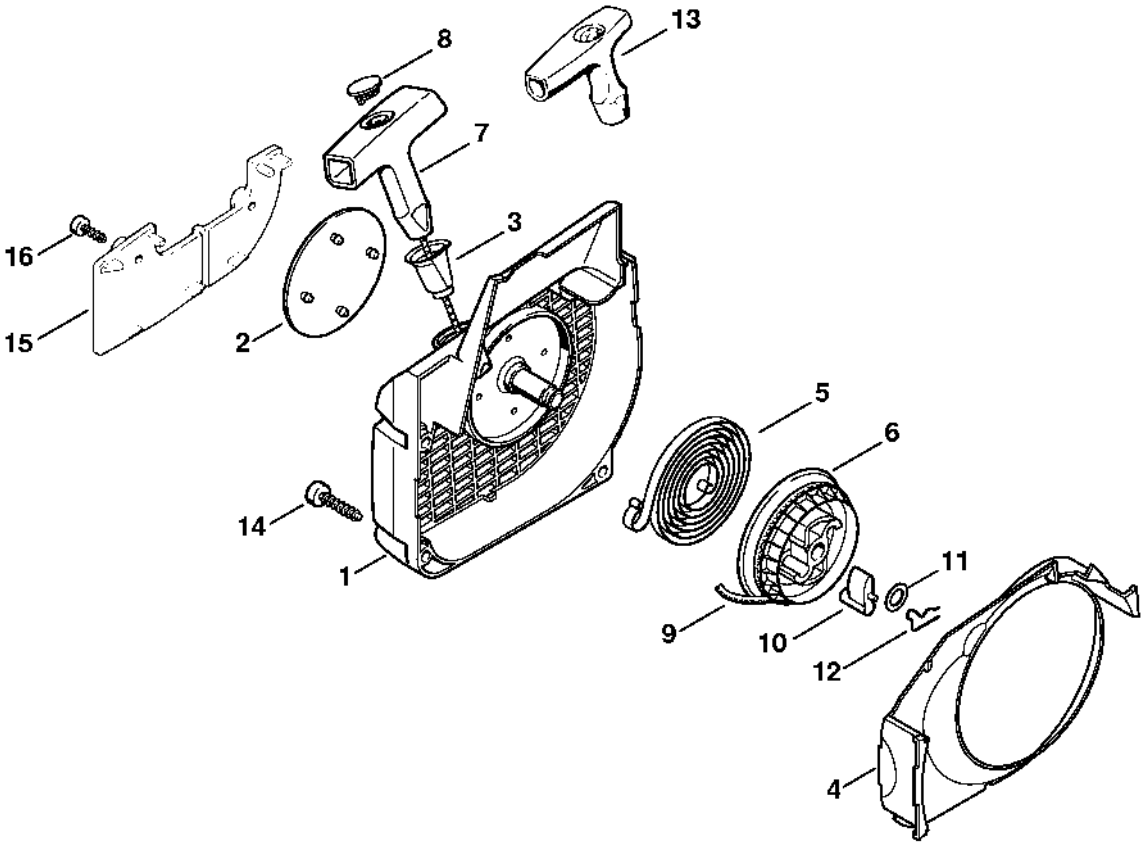

Filtre à air

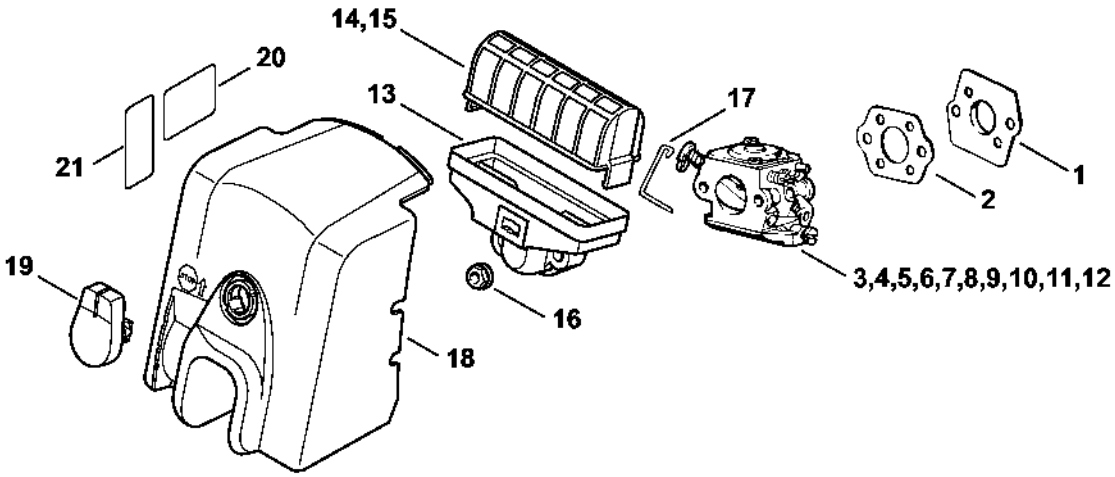

Carter de poignée

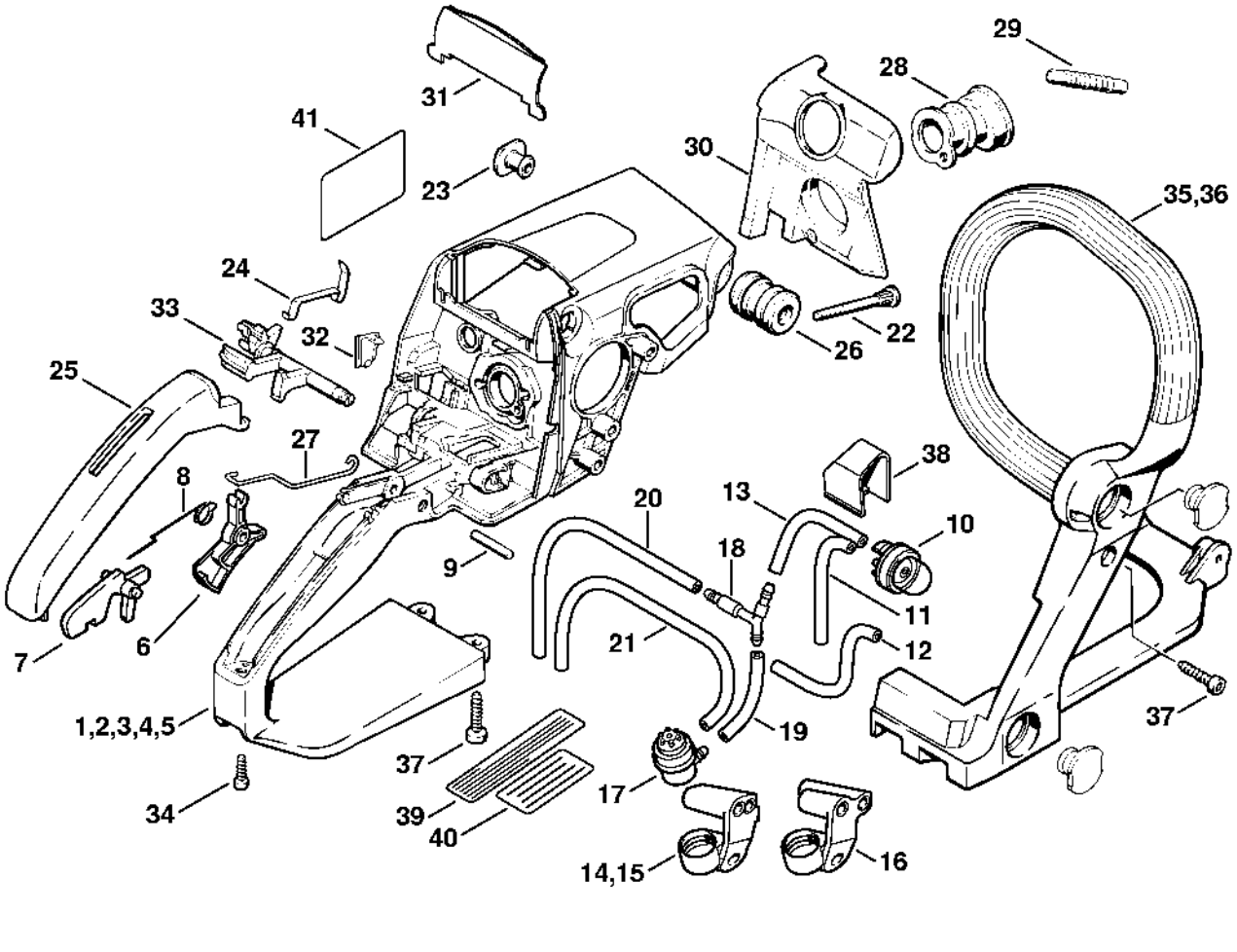

Carburateur C1Q-100335, C1Q-S86

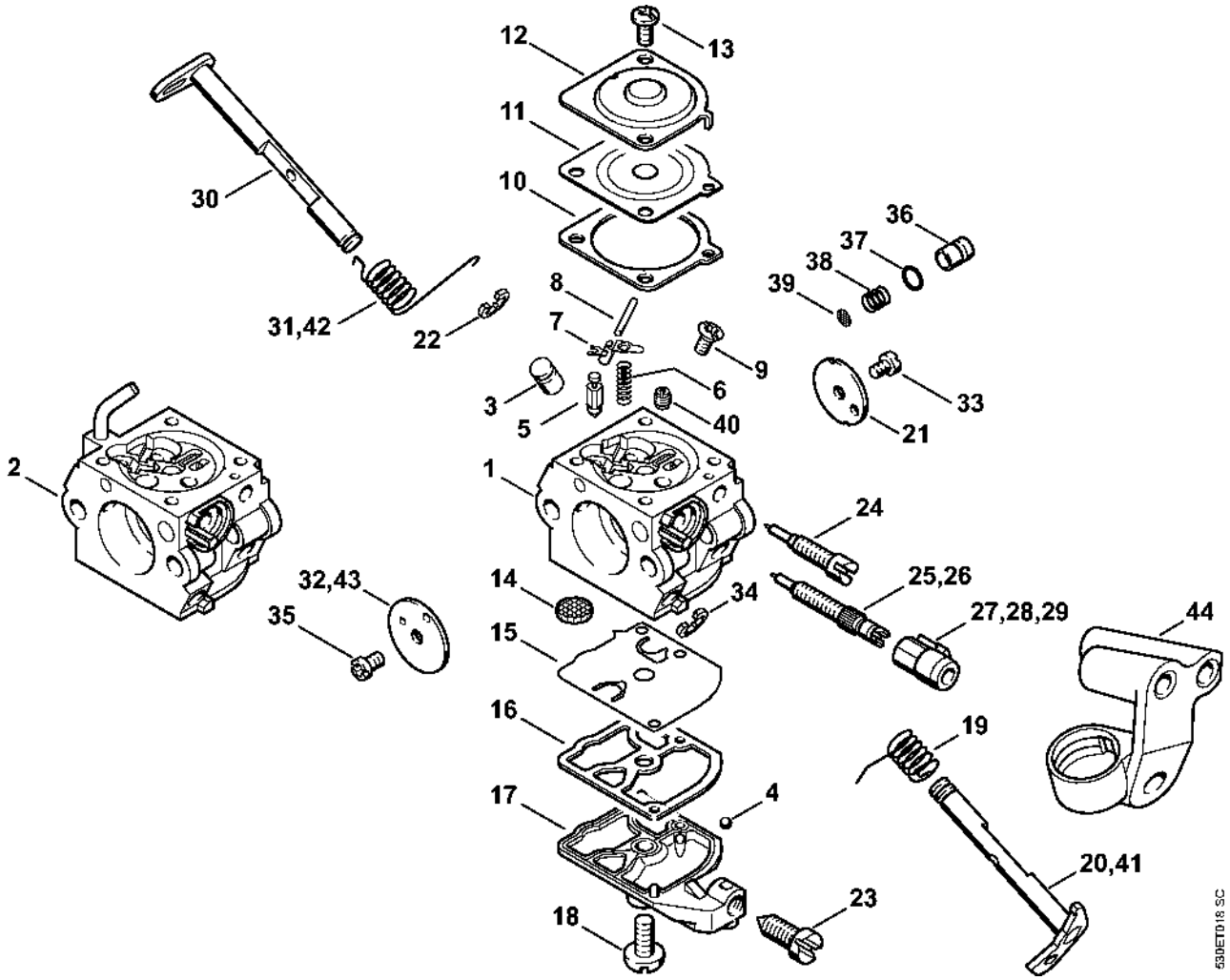

Carburateur WT-215, WT-286

