Stihl

MS 210 C-BE

Rozkres je dokumentace výrobce (© příslušný výrobce) a slouží k identifikaci dílů. Pro výběr dílu se vždy řiďte katalogovým číslem.

Bloc moteur

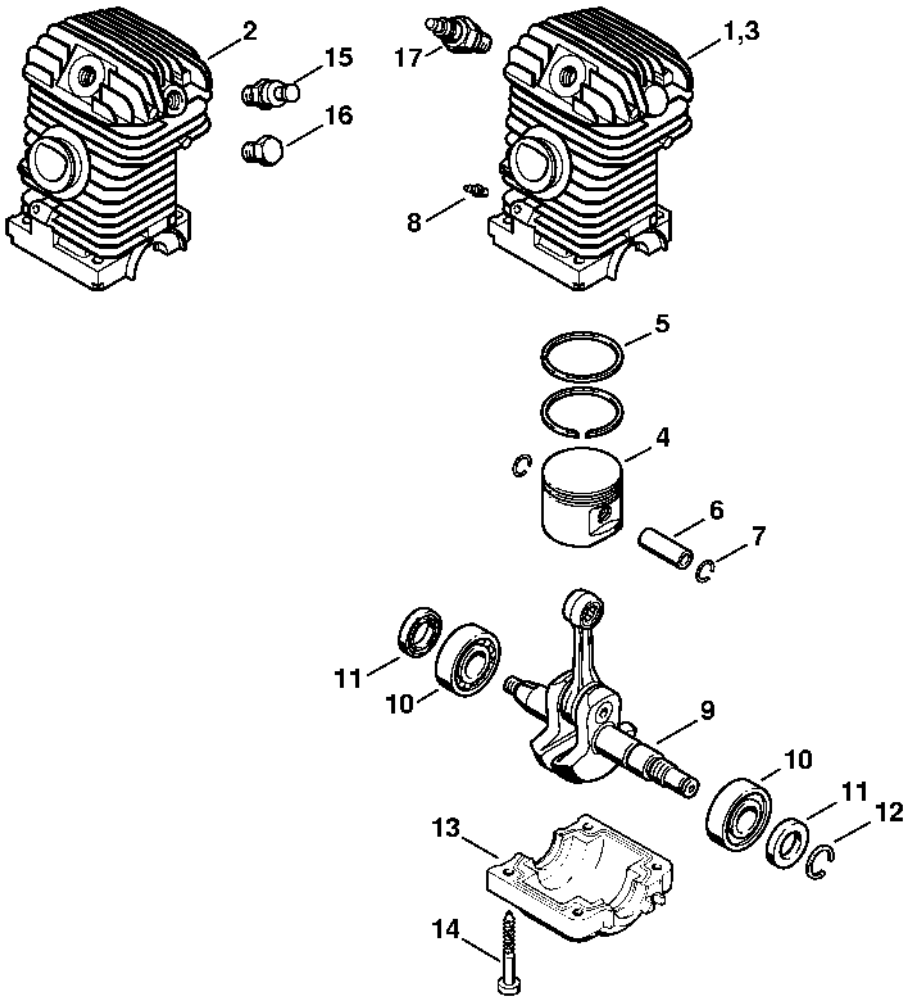

Carter moteur

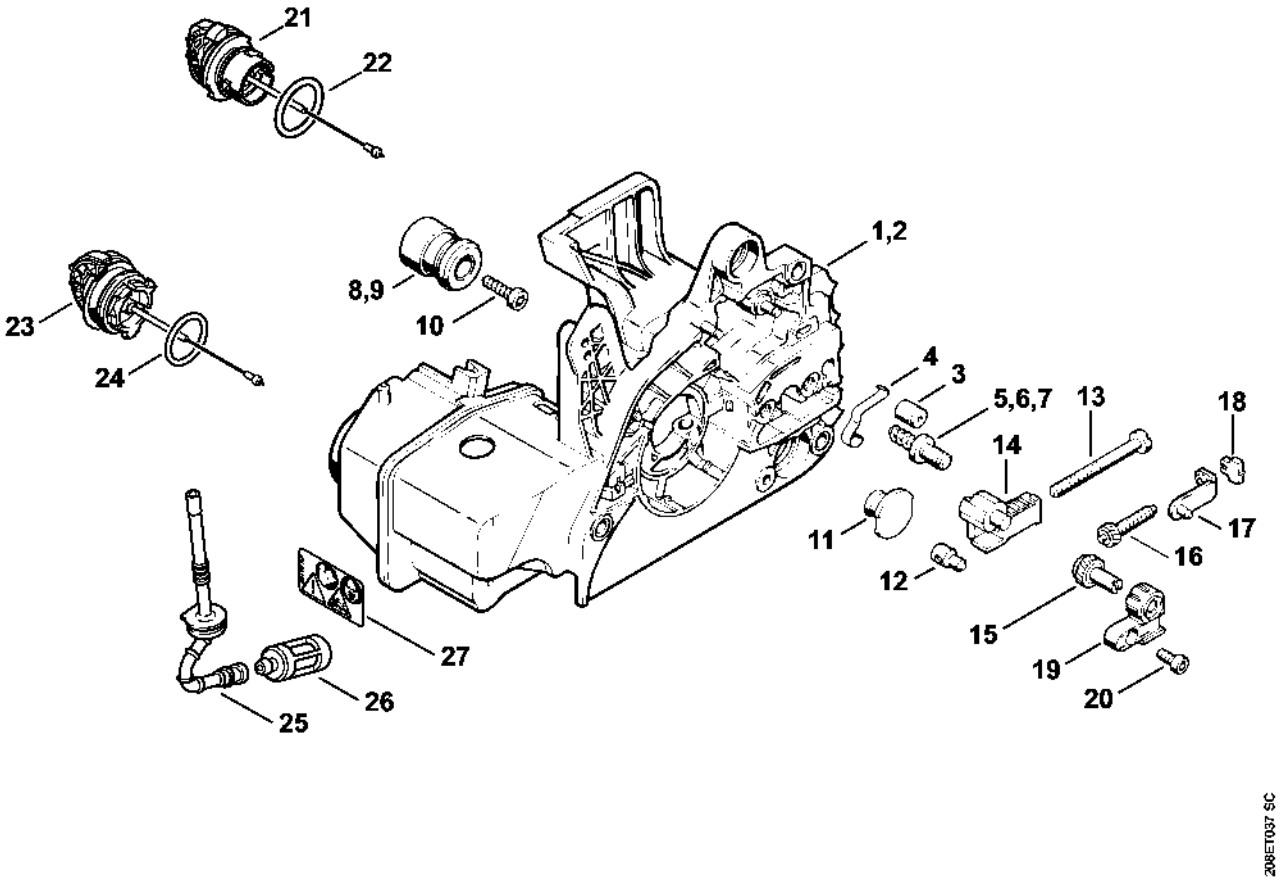

Tendeur de chaîne rapide

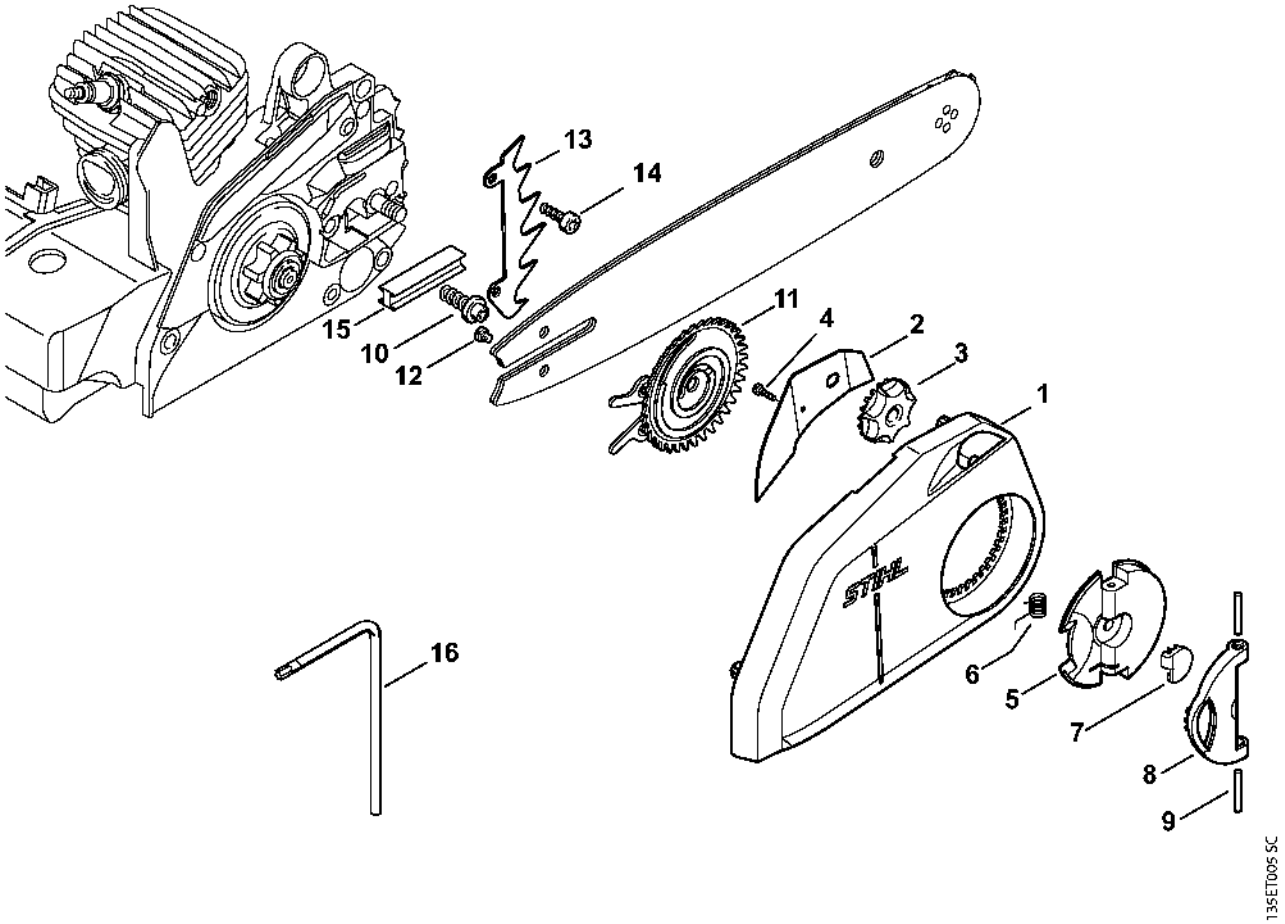

Pompe à huile

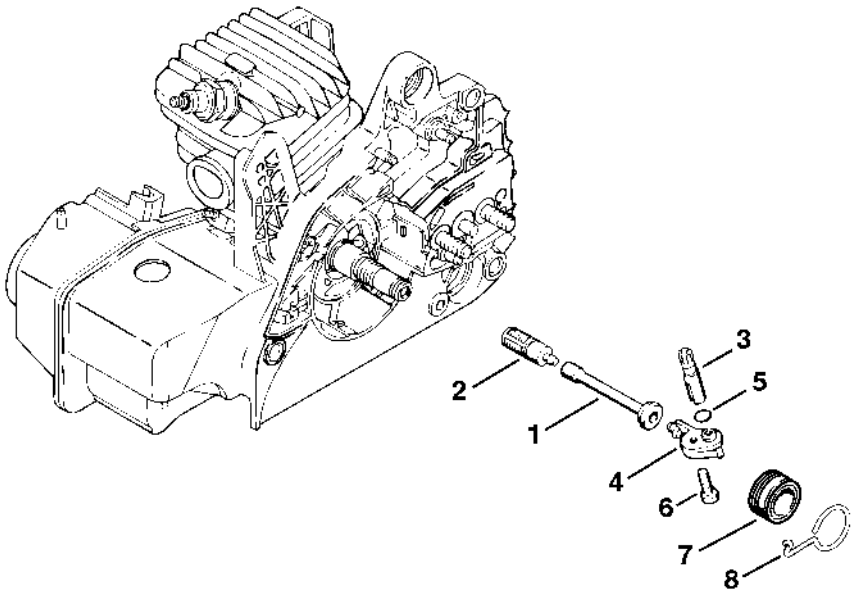

135ET041 SC

Embrayage

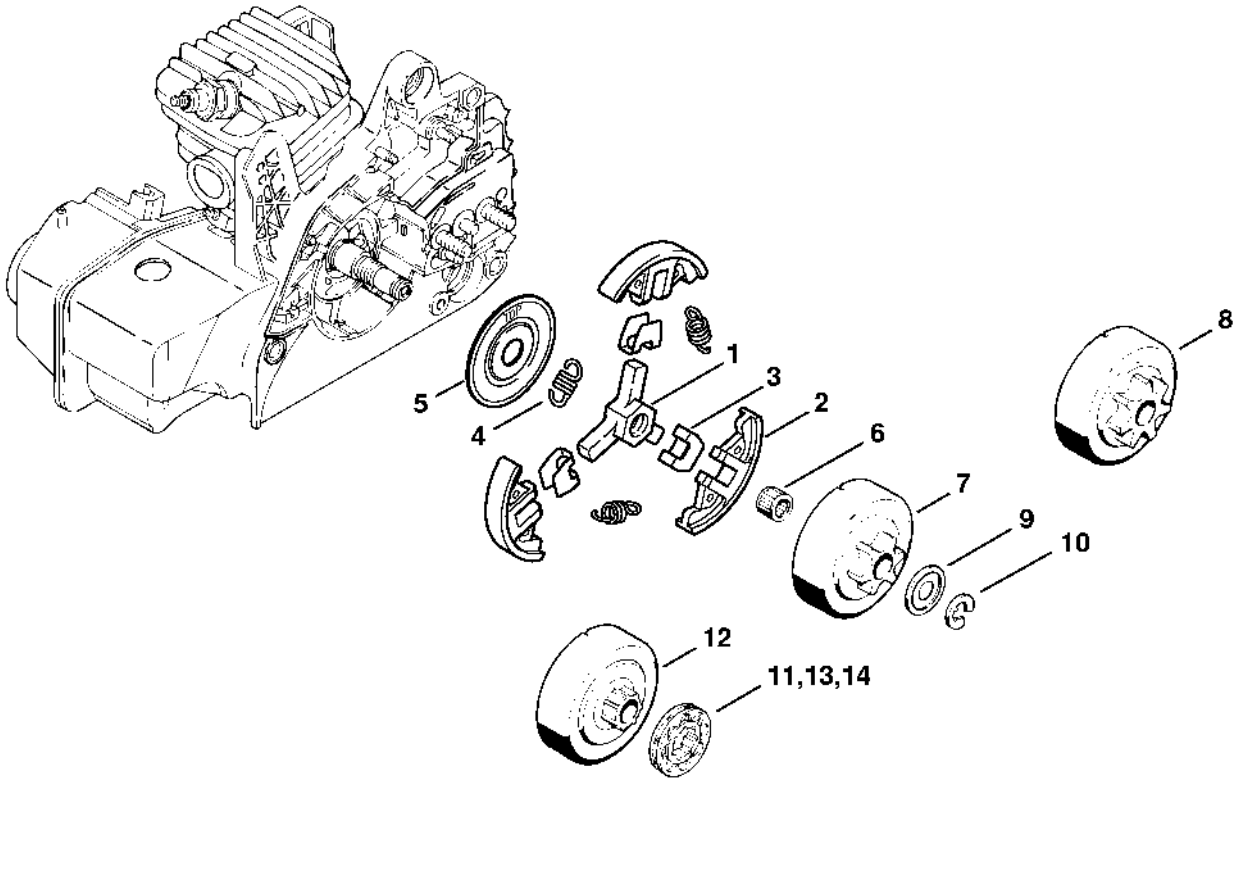

Protège-main, Frein de chaîne

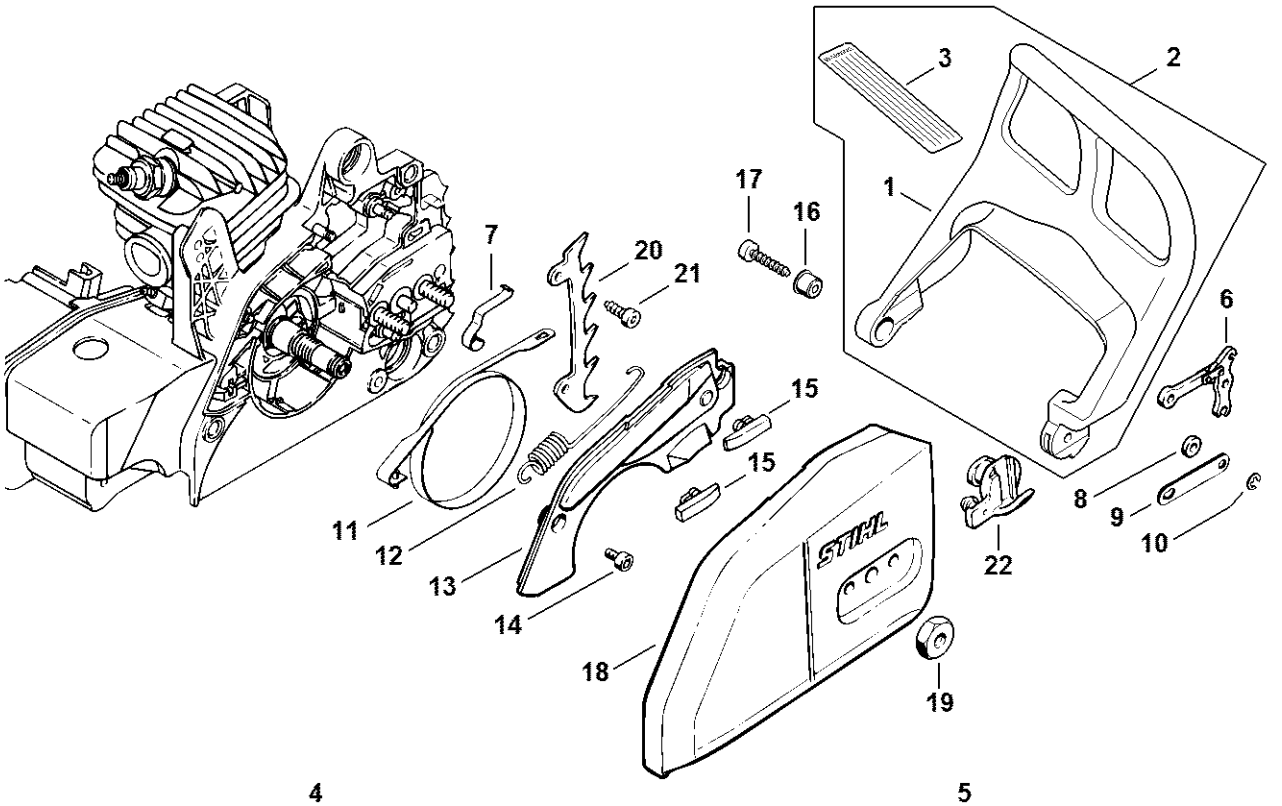

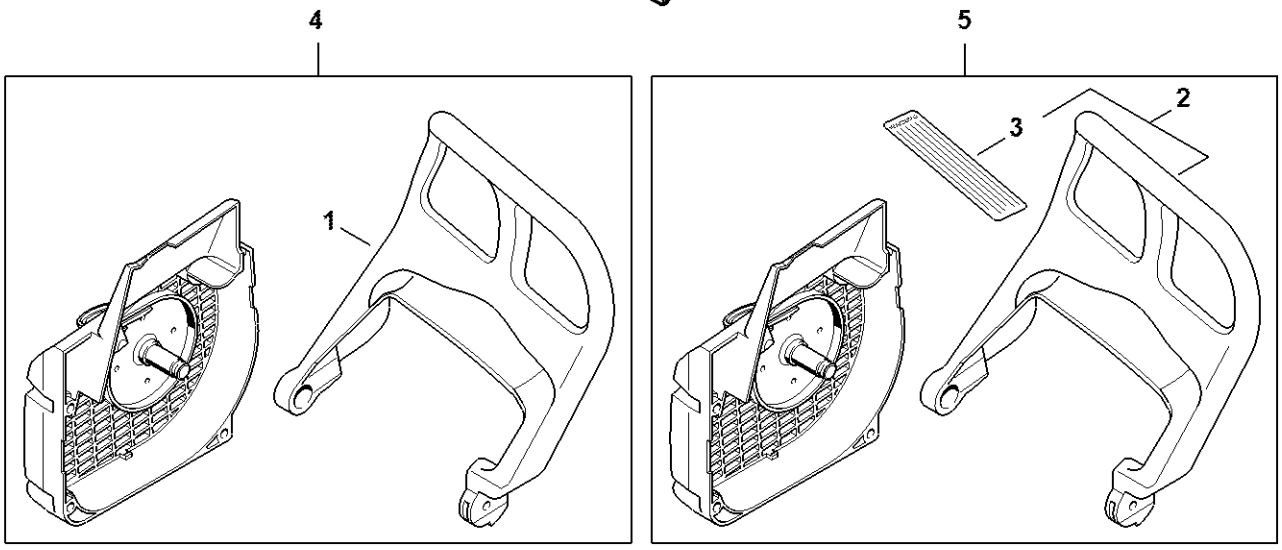

1123-GET-0077-A0

Silencieux

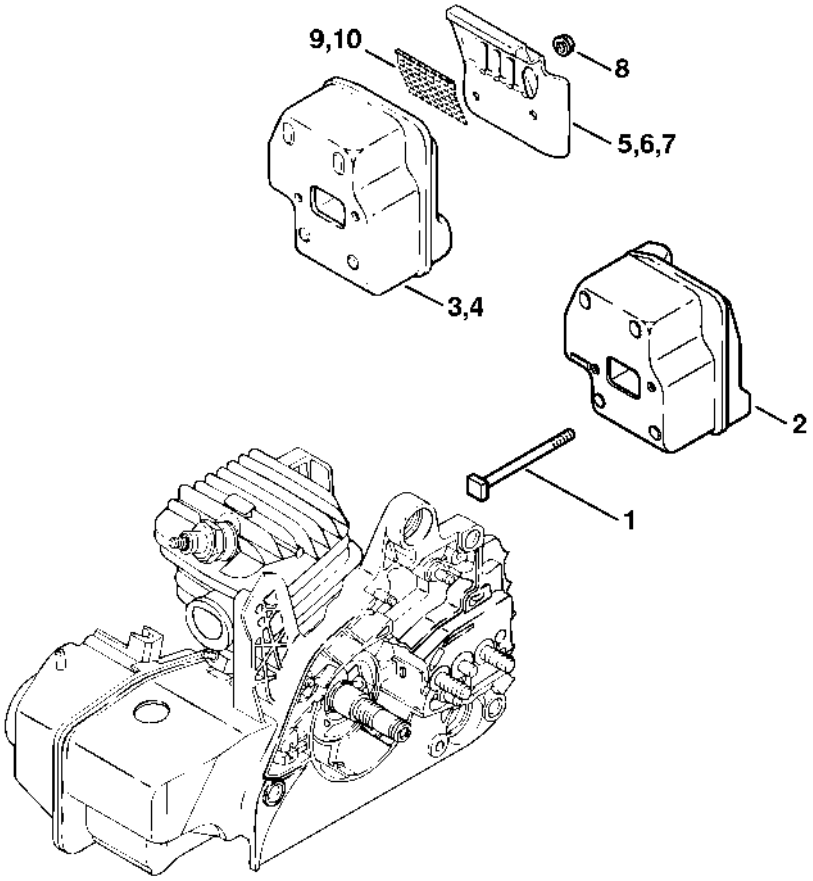

530ET012 SC

Dispositif d'allumage

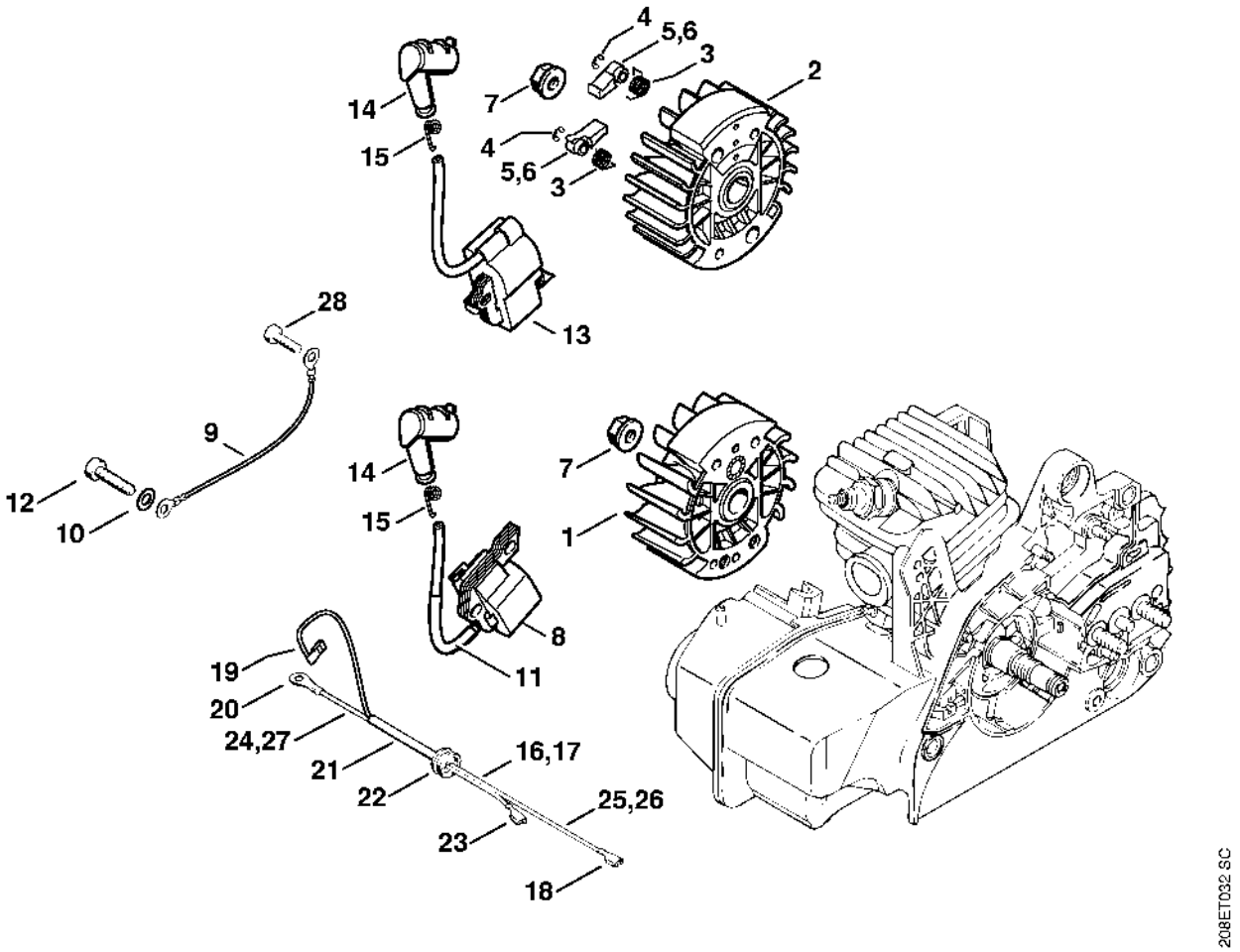

Carter de ventilateur avec lanceur

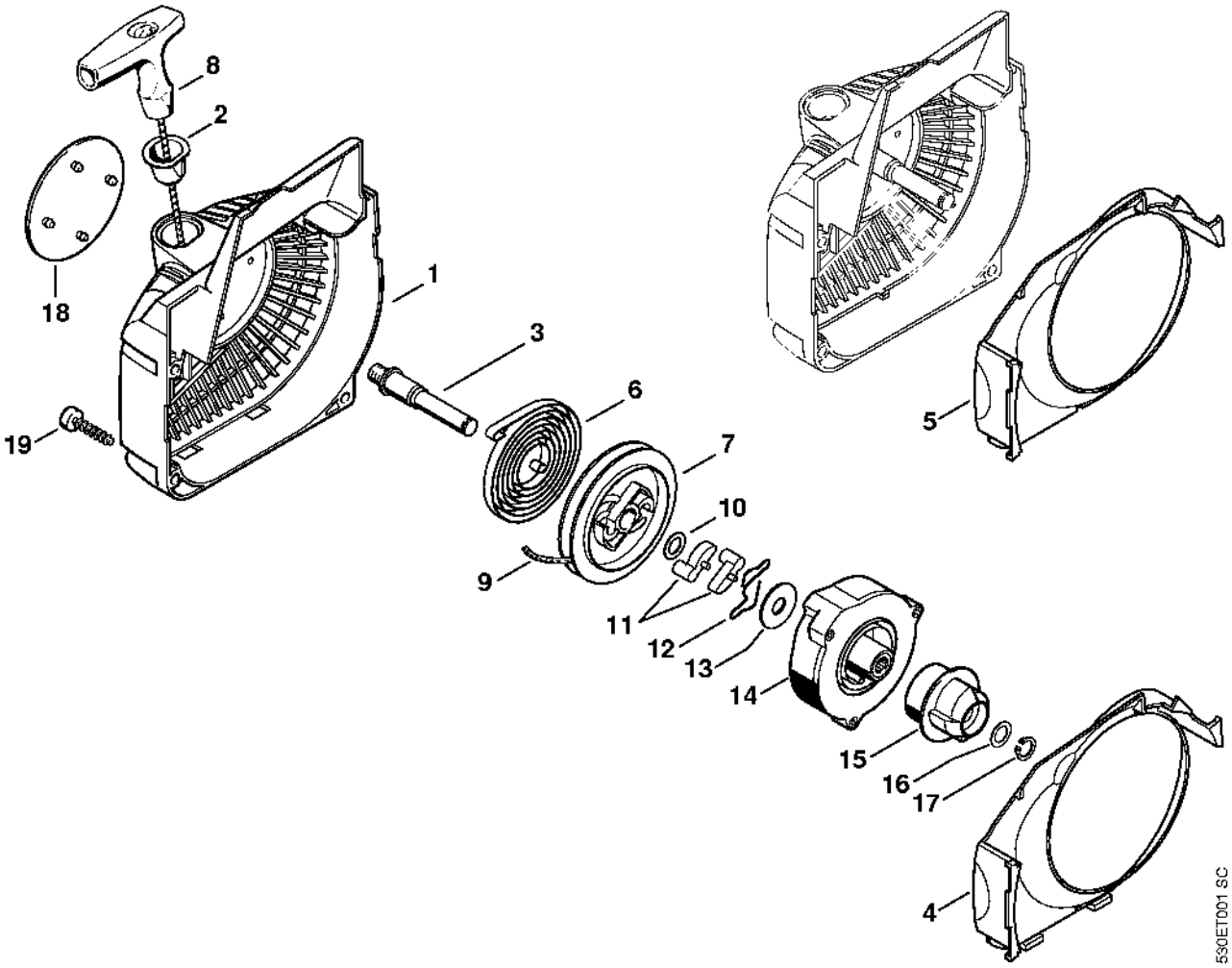

Filtre à air

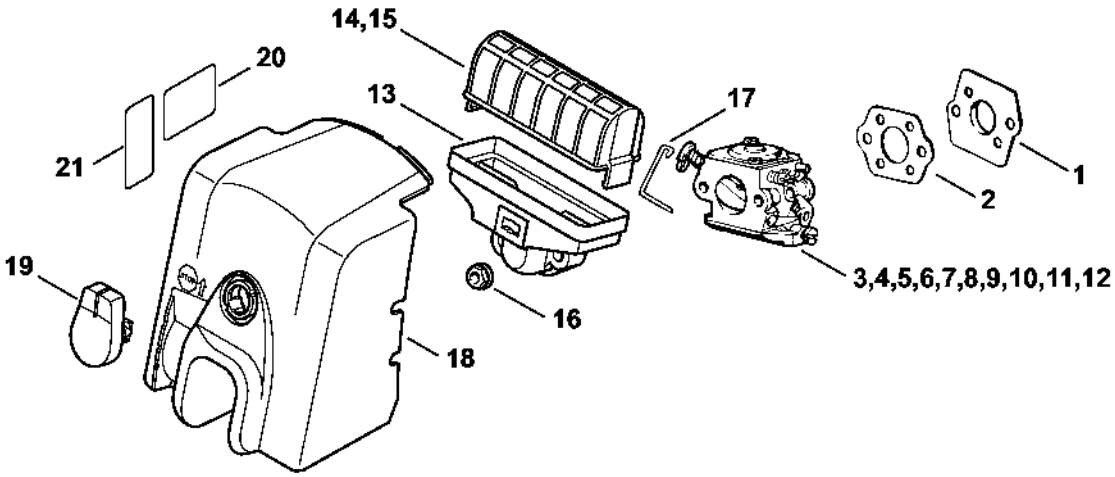

Carter de poignée

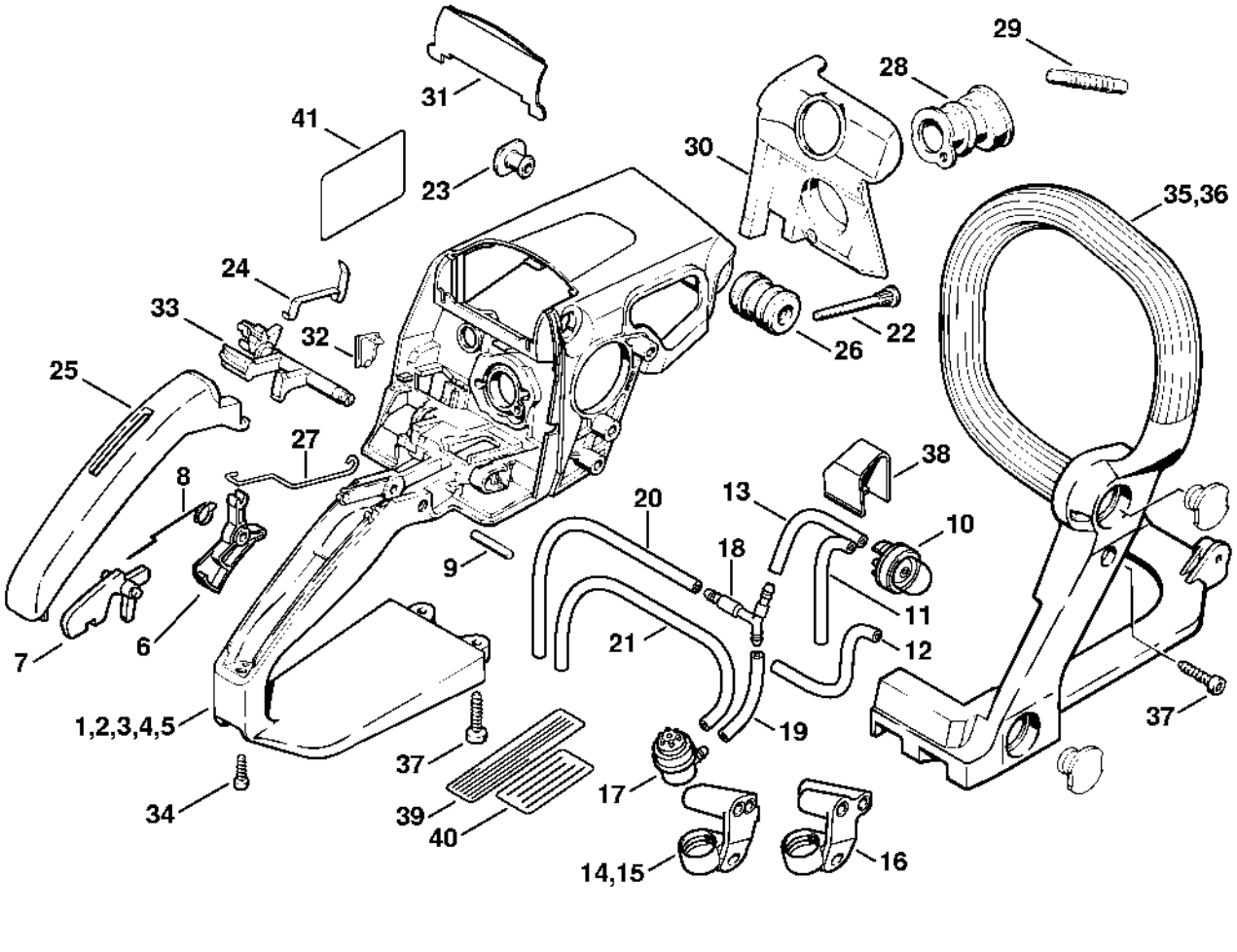

Carburateur C1QS89, -S90, -S102, -S106

