Stihl
MS 201 T

Rozkres je dokumentace výrobce (© příslušný výrobce) a slouží k identifikaci dílů. Pro výběr dílu se vždy řiďte katalogovým číslem.

Carter, Cylindre, Silencieux

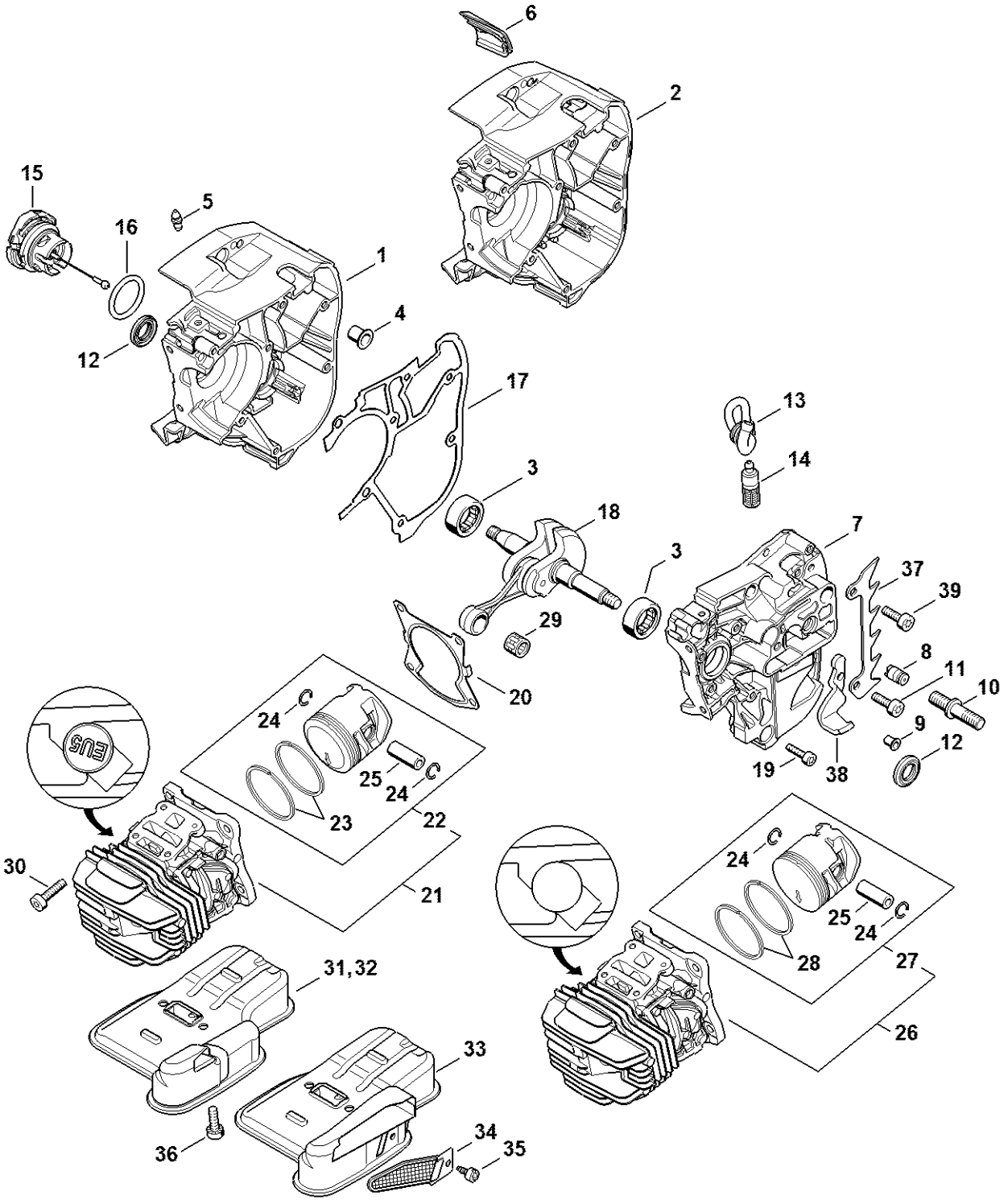

Pompe à huile, Embrayage

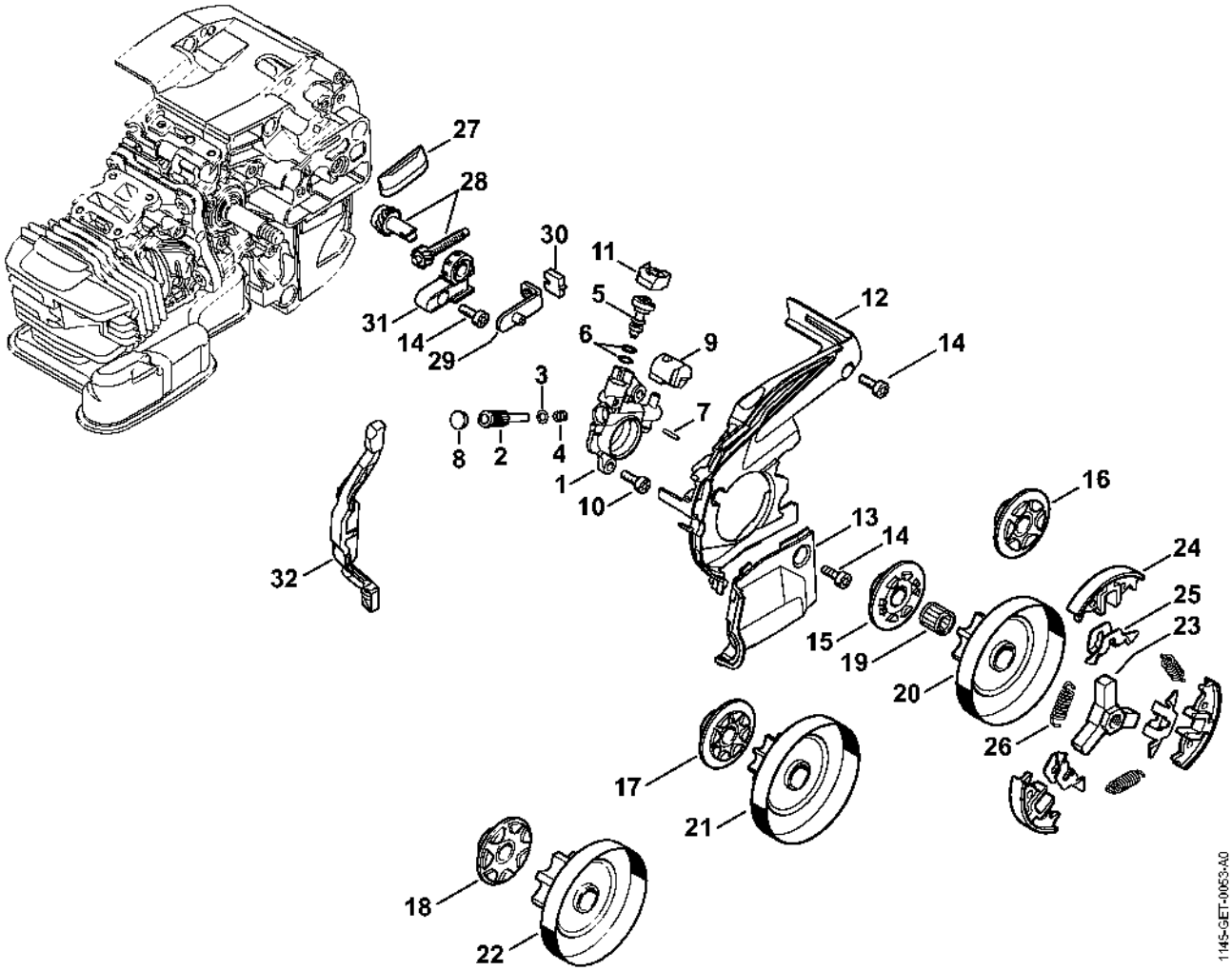

Carter de réservoir

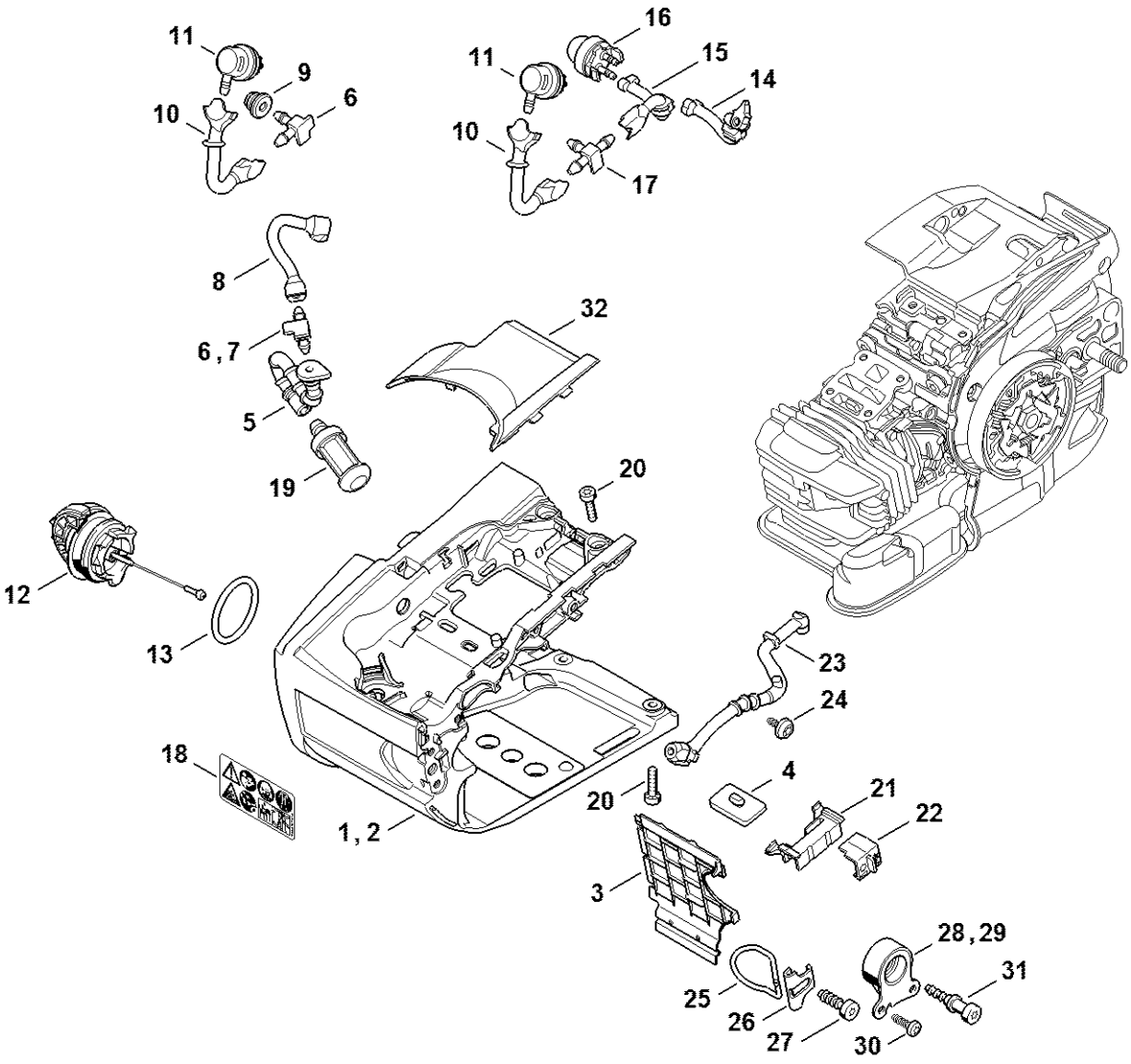

Couvercle de pignon, Protège-main

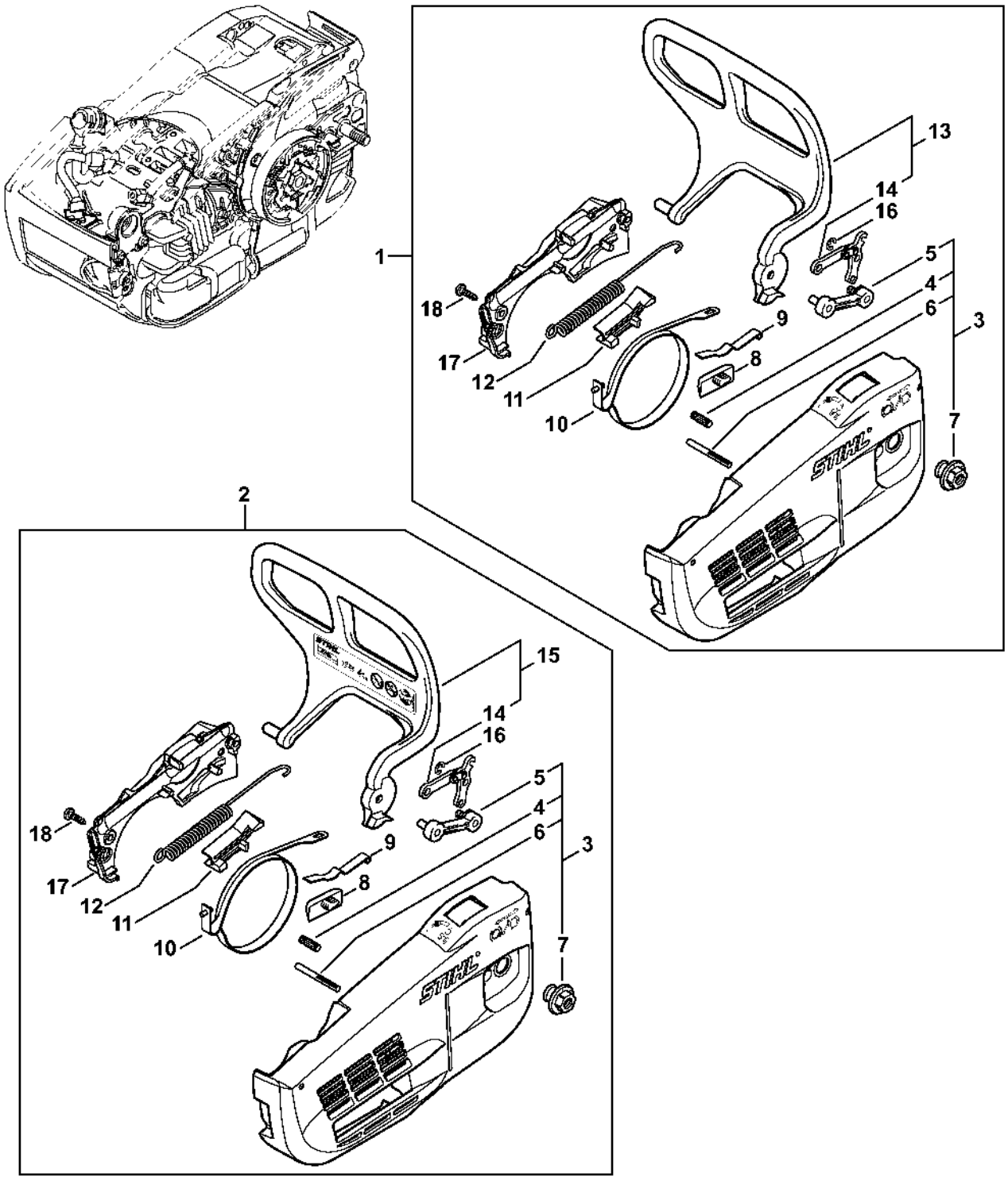

Dispositif d'allumage

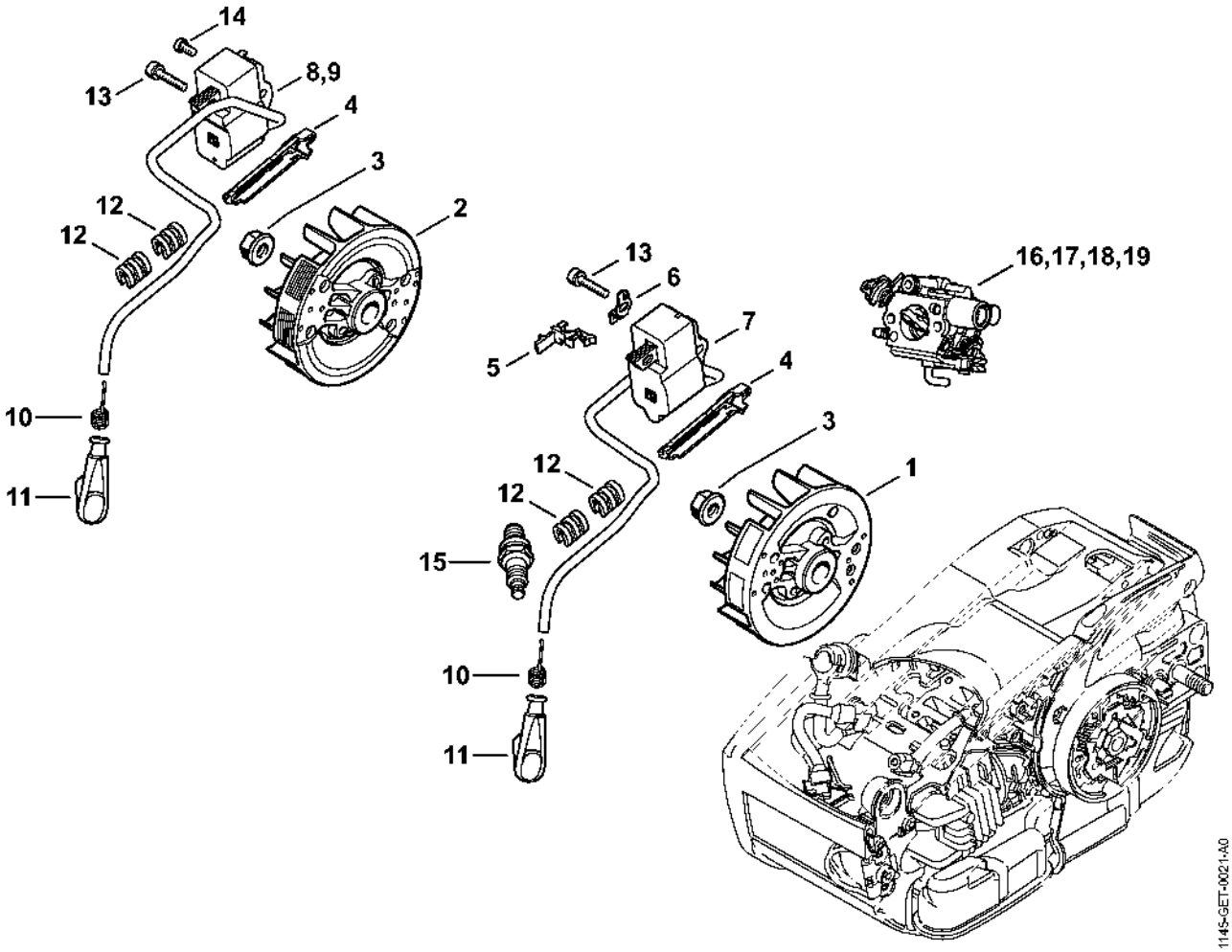

Dispositif de lancement

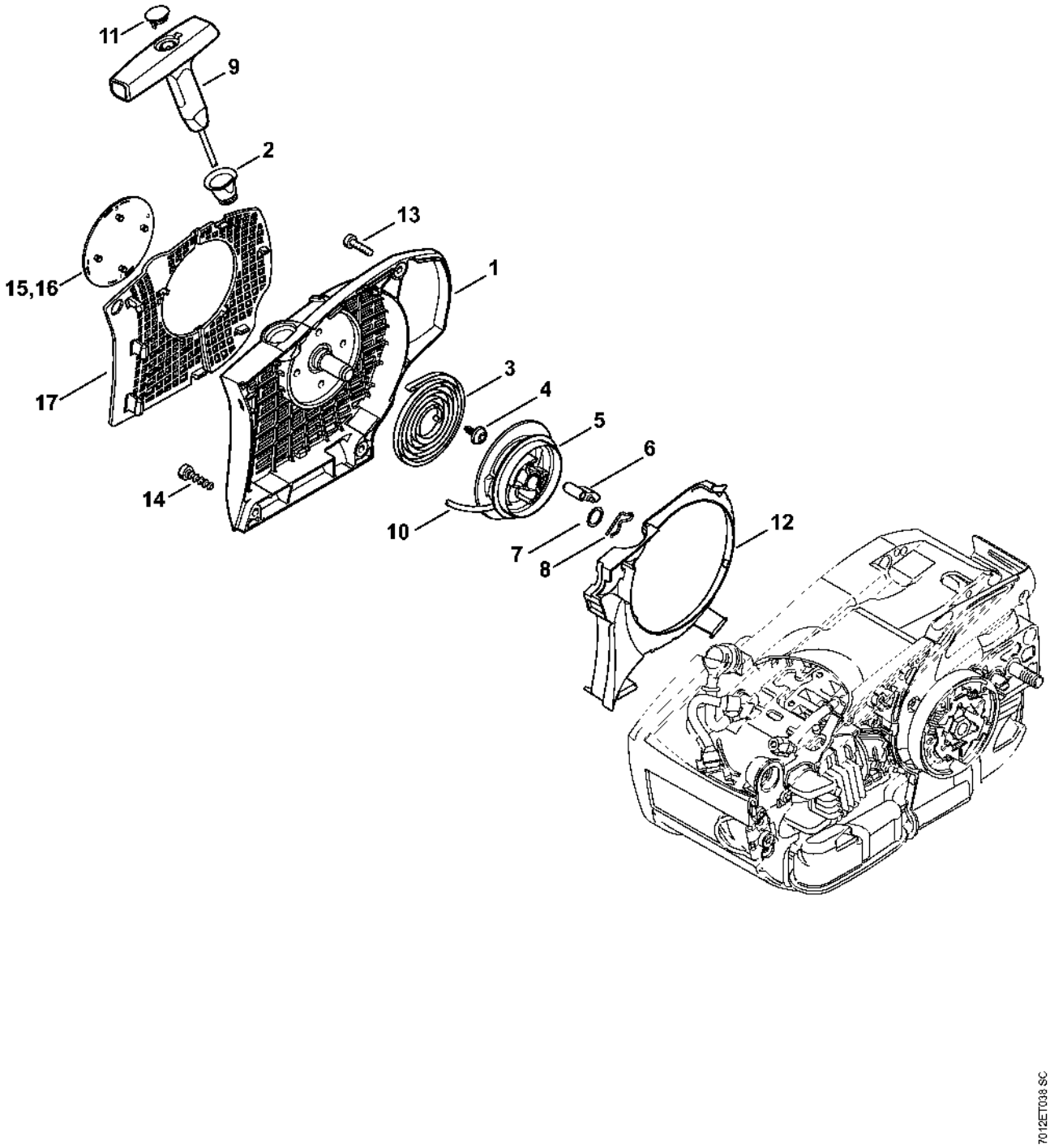

Carter de poignée, Poignée tubulaire

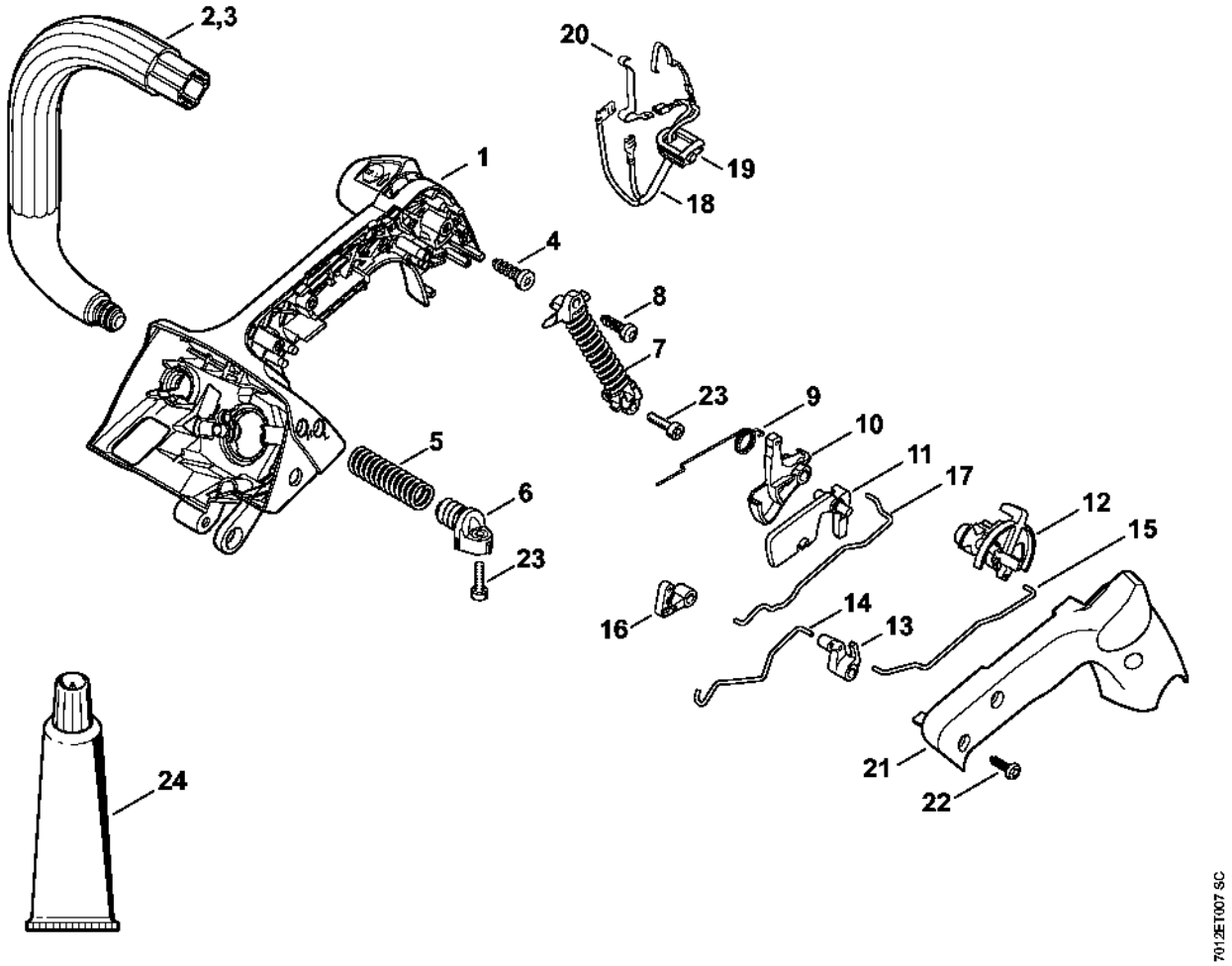

Filtre à air, Couvercle de carter de carburateur

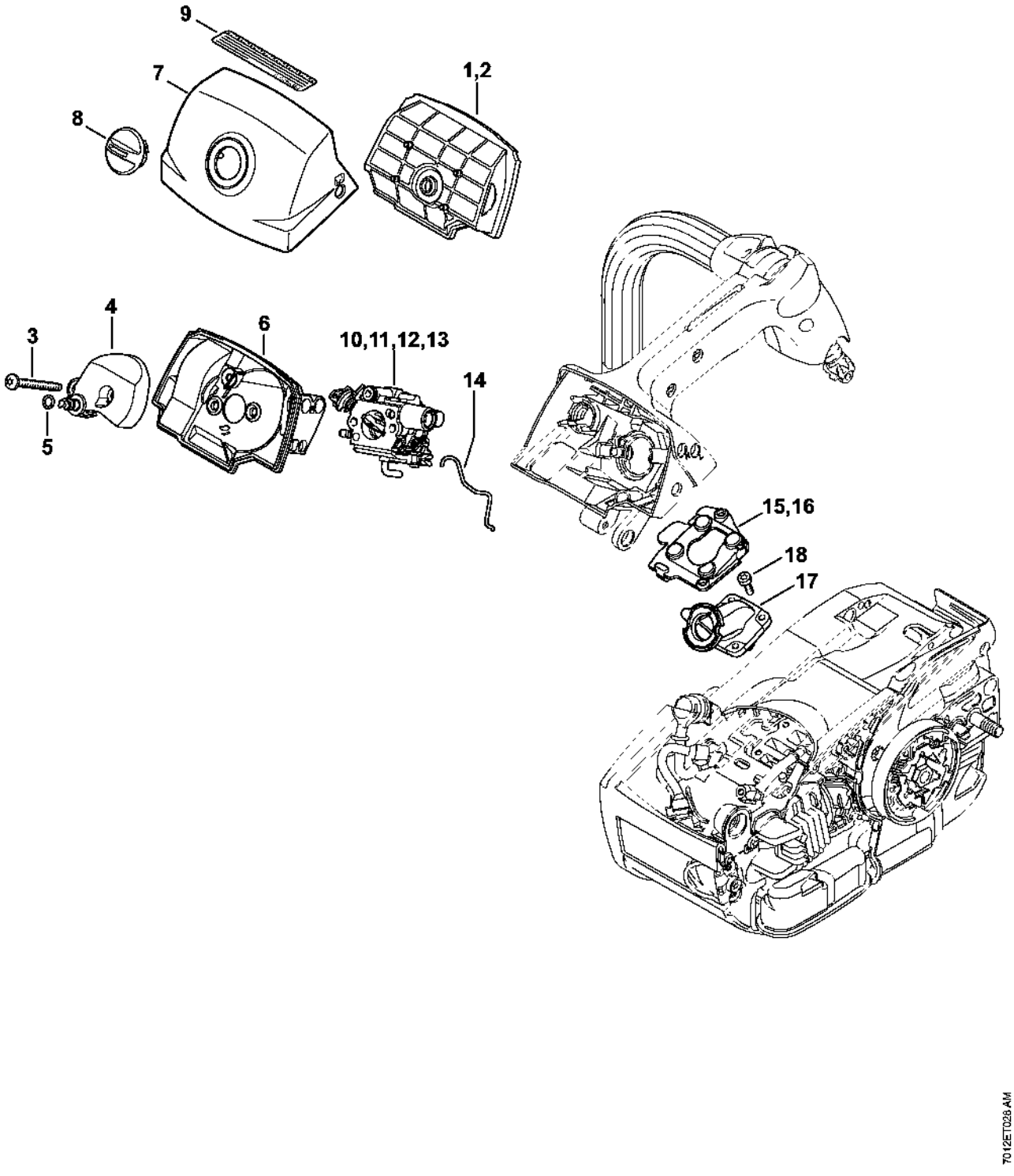

Carburateur C1Q-S280, C1Q-S283

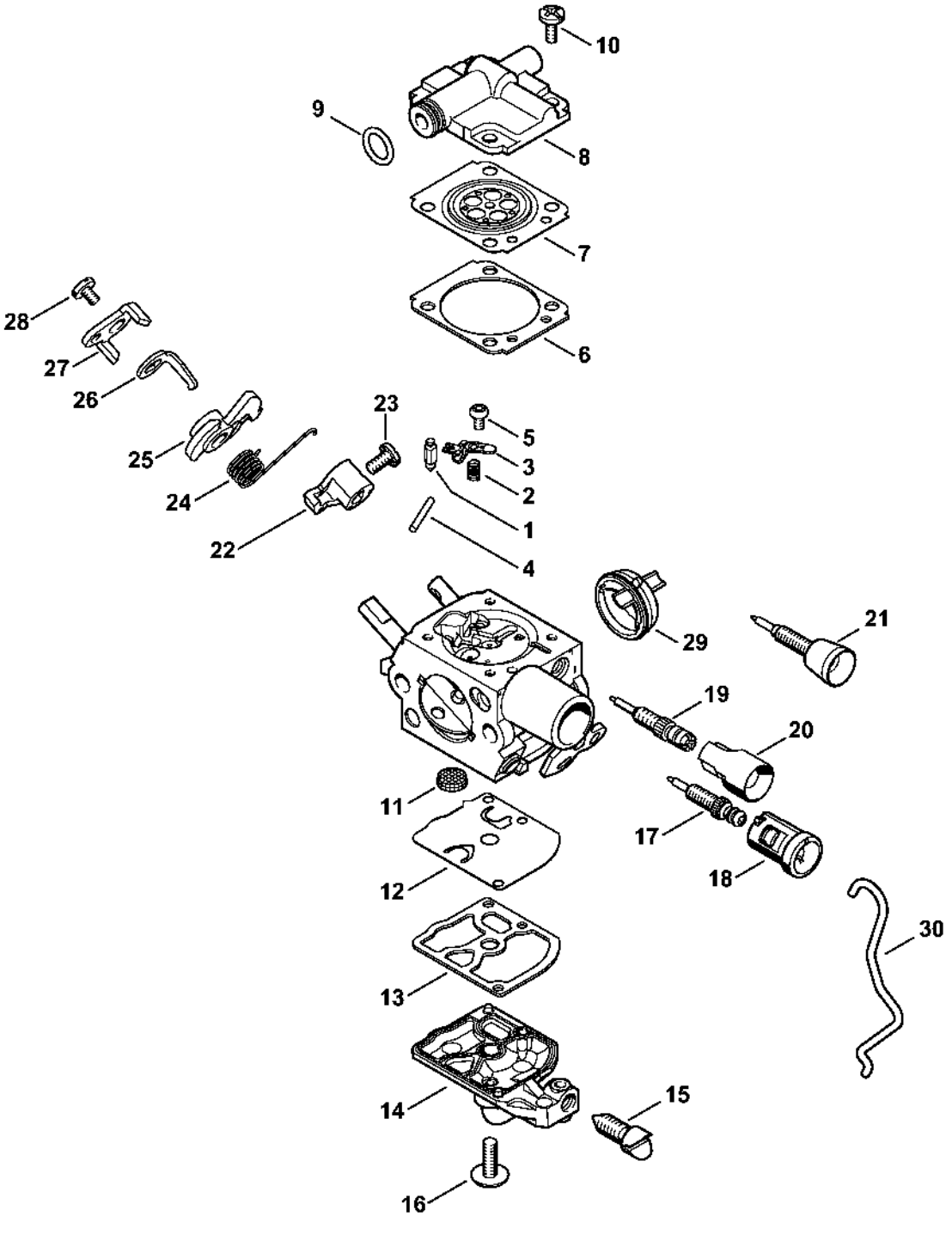

Carburateur C1Q-S250, C1Q-S248, C1Q-S214, C1Q-S188

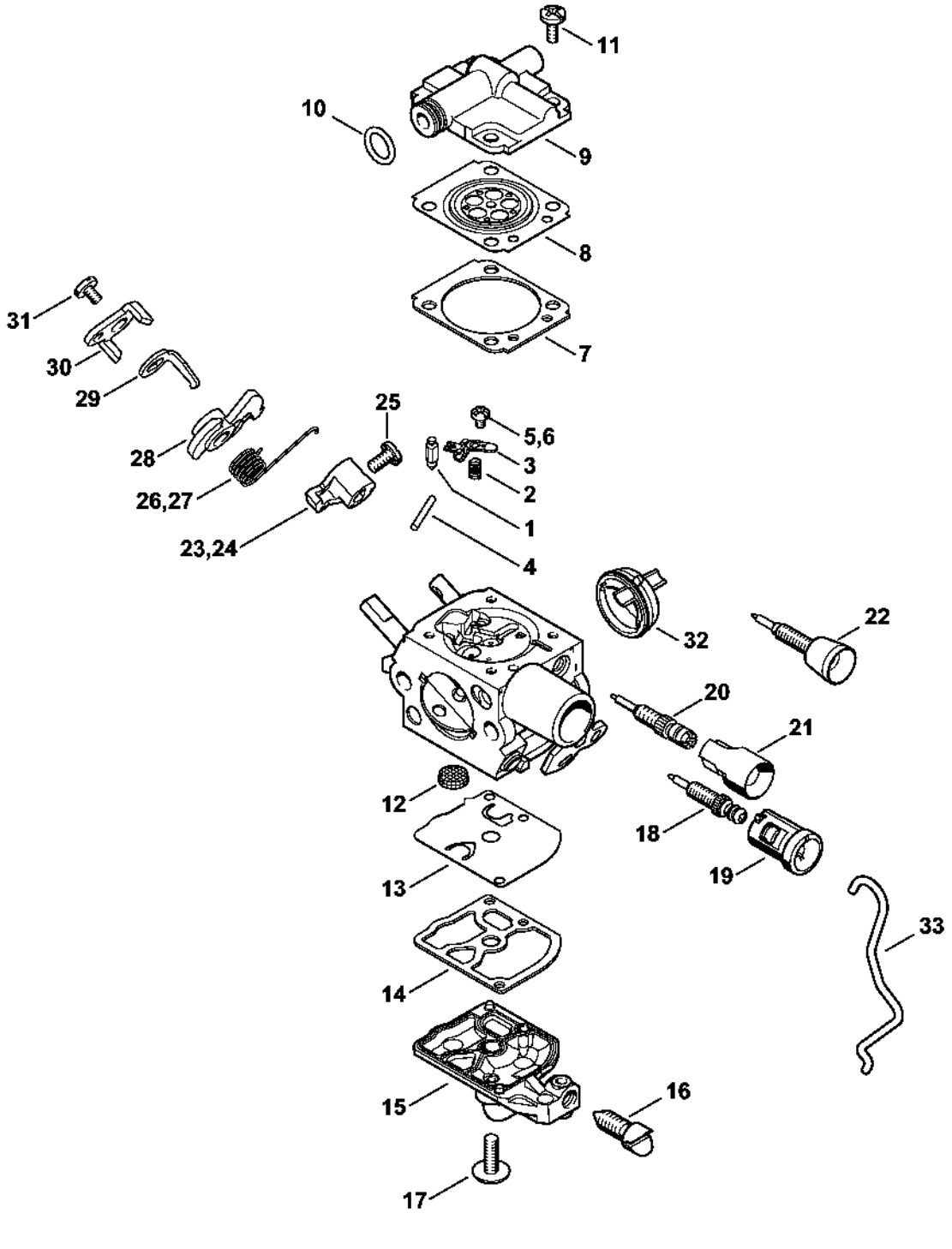

Numéro de machine

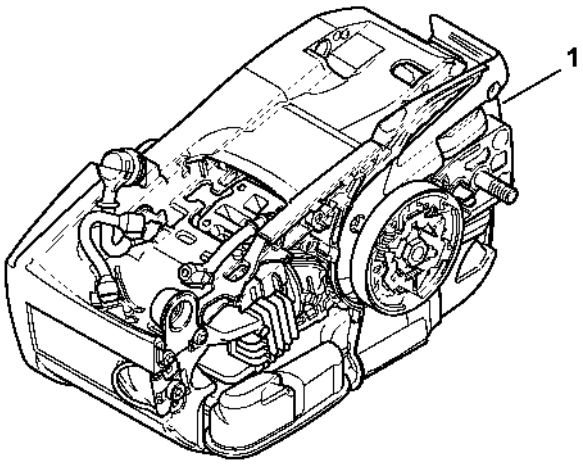

7012ET018 SC

Smart Connector

