Stihl
MS 200 T

Rozkres je dokumentace výrobce (© příslušný výrobce) a slouží k identifikaci dílů. Pro výběr dílu se vždy řiďte katalogovým číslem.

Carter, Cylindre

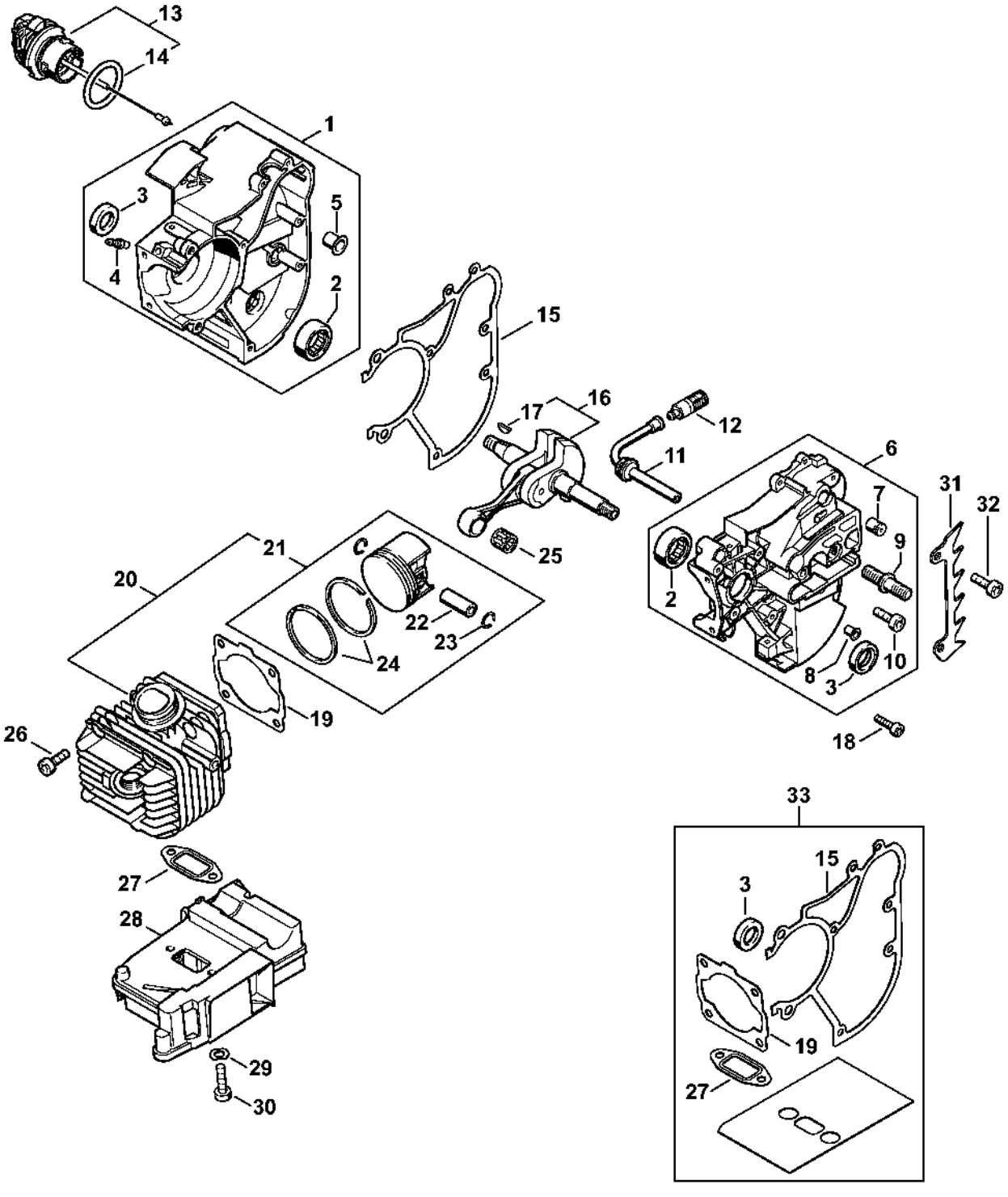

Carter, Cylindre

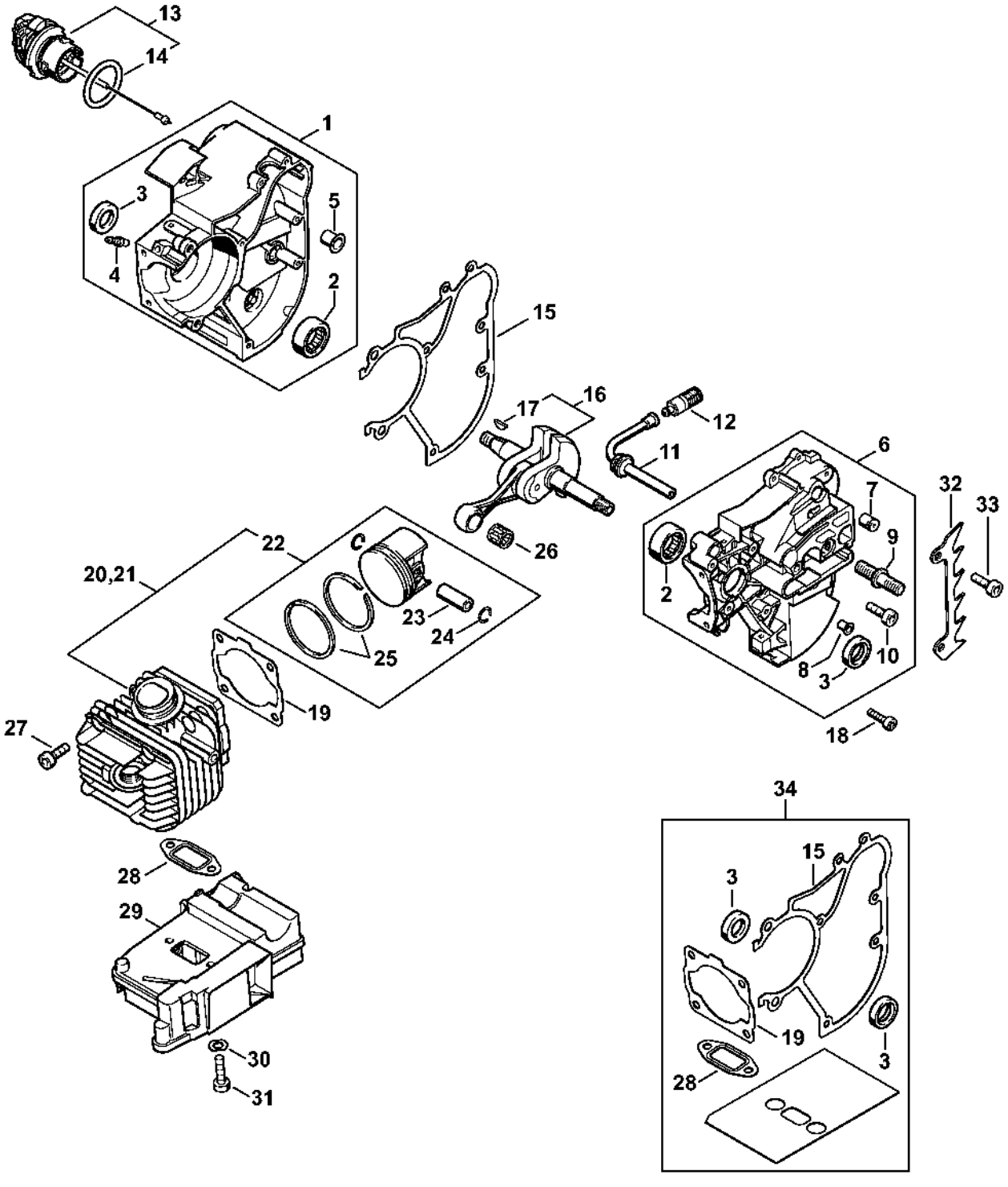

Pompe à huile, Embrayage

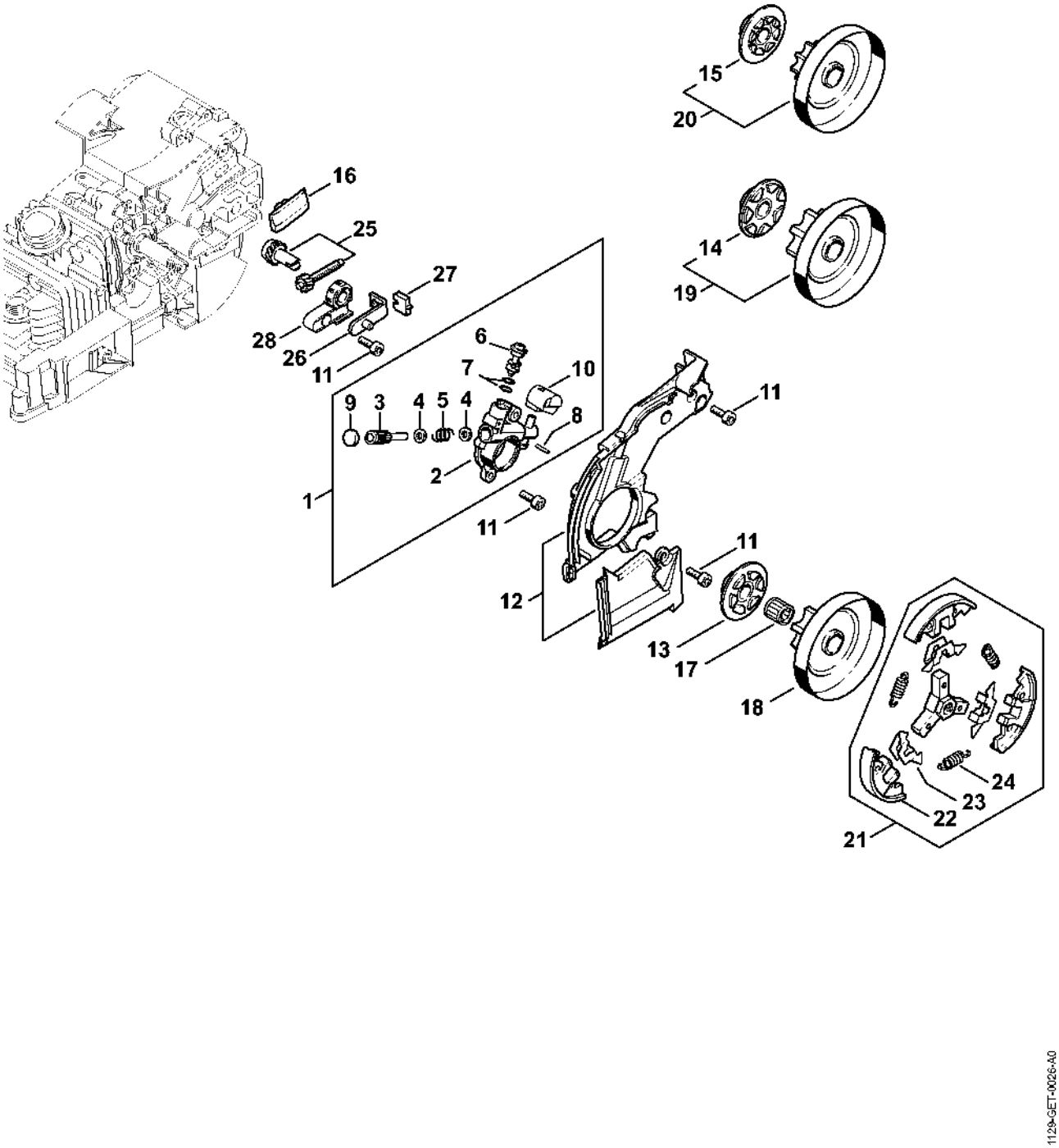

Carter de réservoir MS 200 T

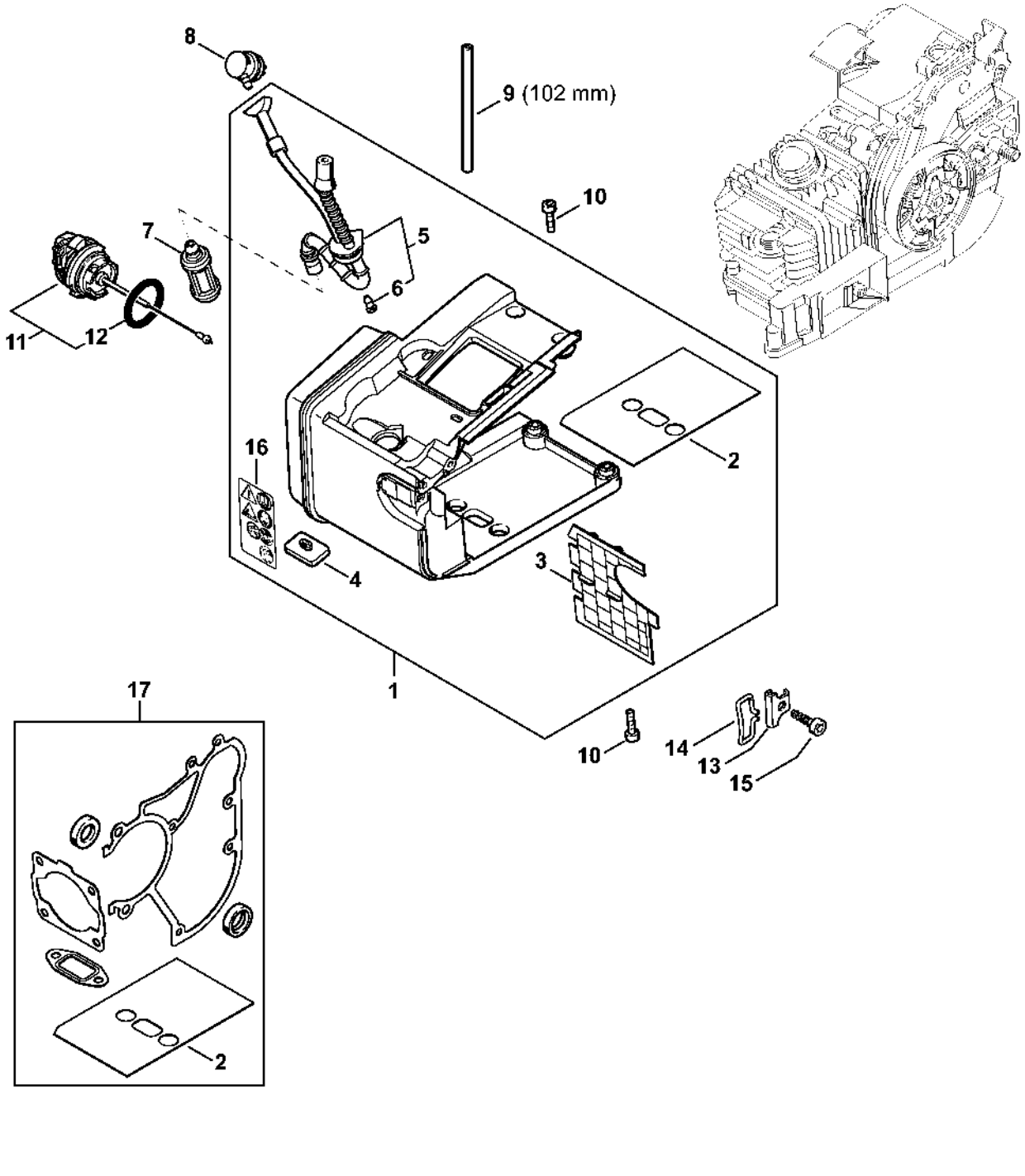

Carter de réservoir MS 200 T (32.2005)

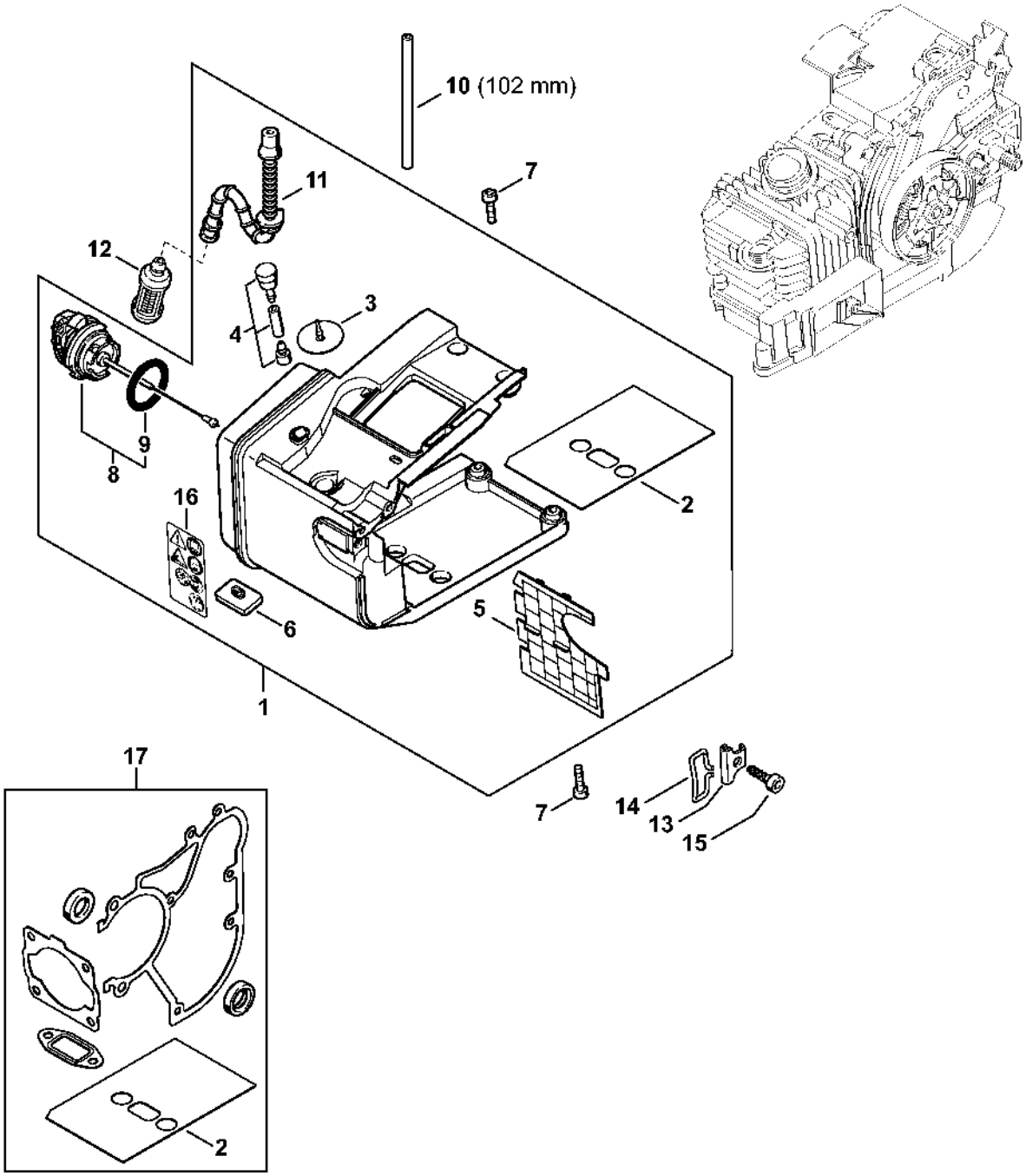

Couvercle de pignon

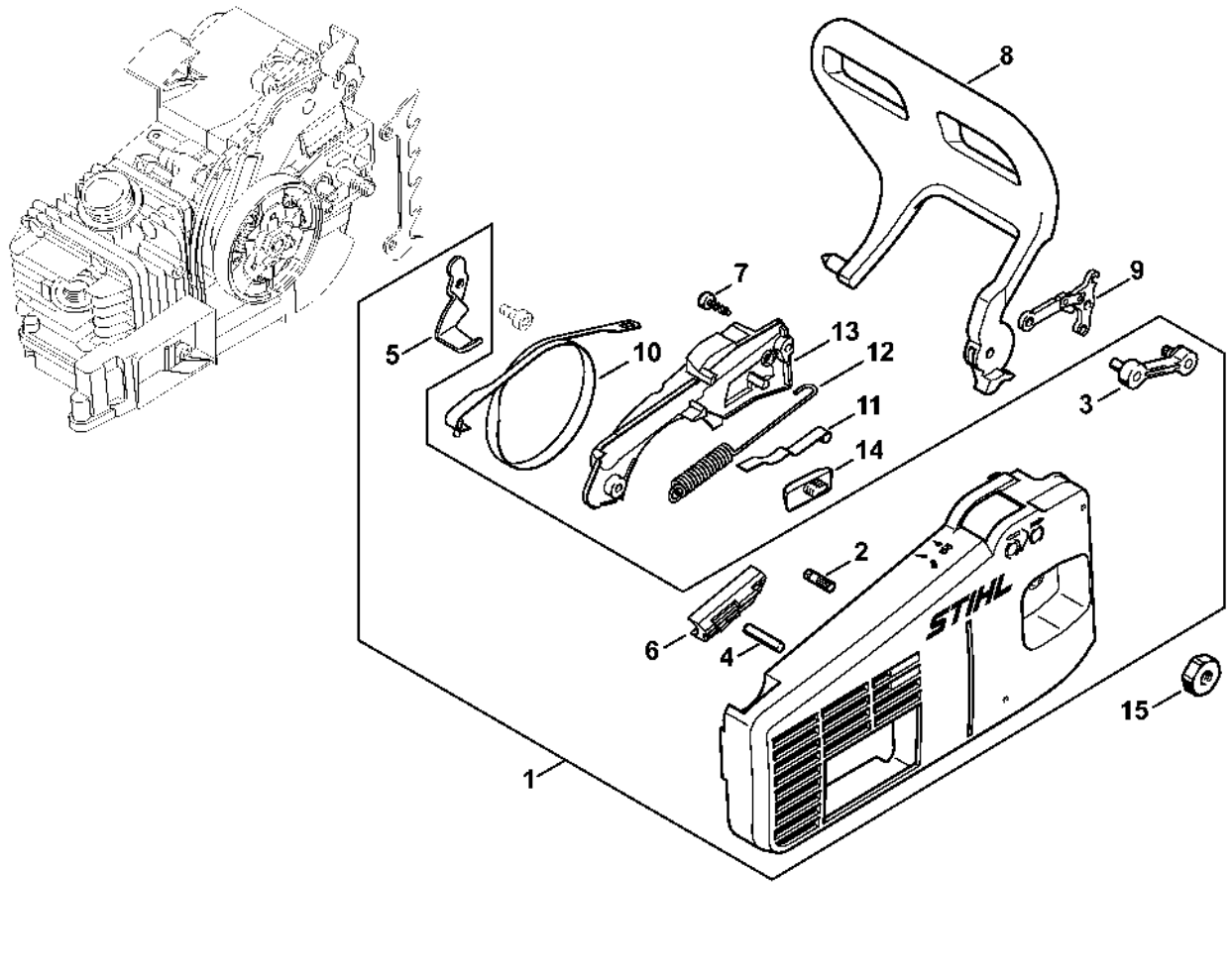

Dispositif d'allumage, Dispositif de lancement

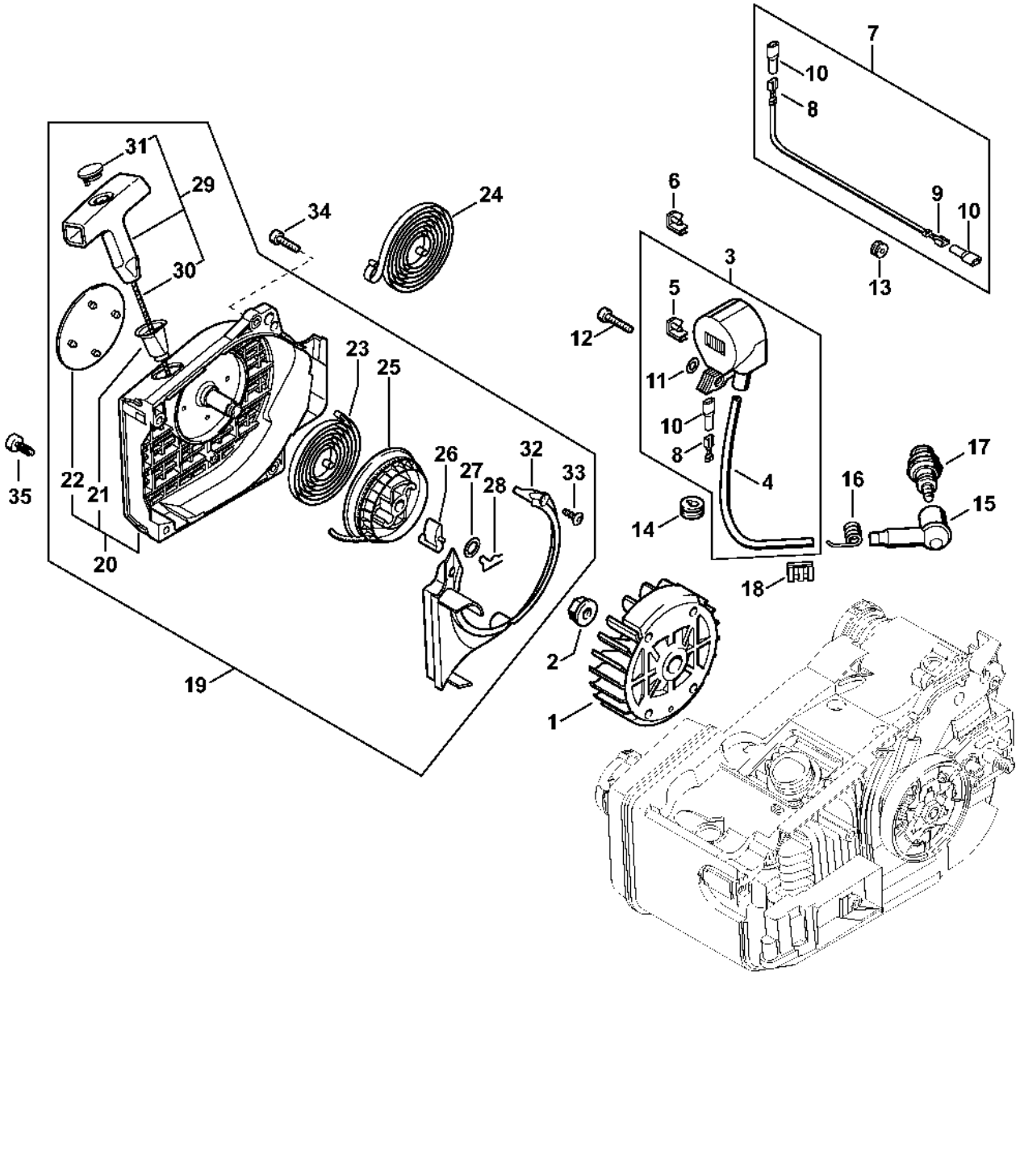

Carter de poignée MS 200 T

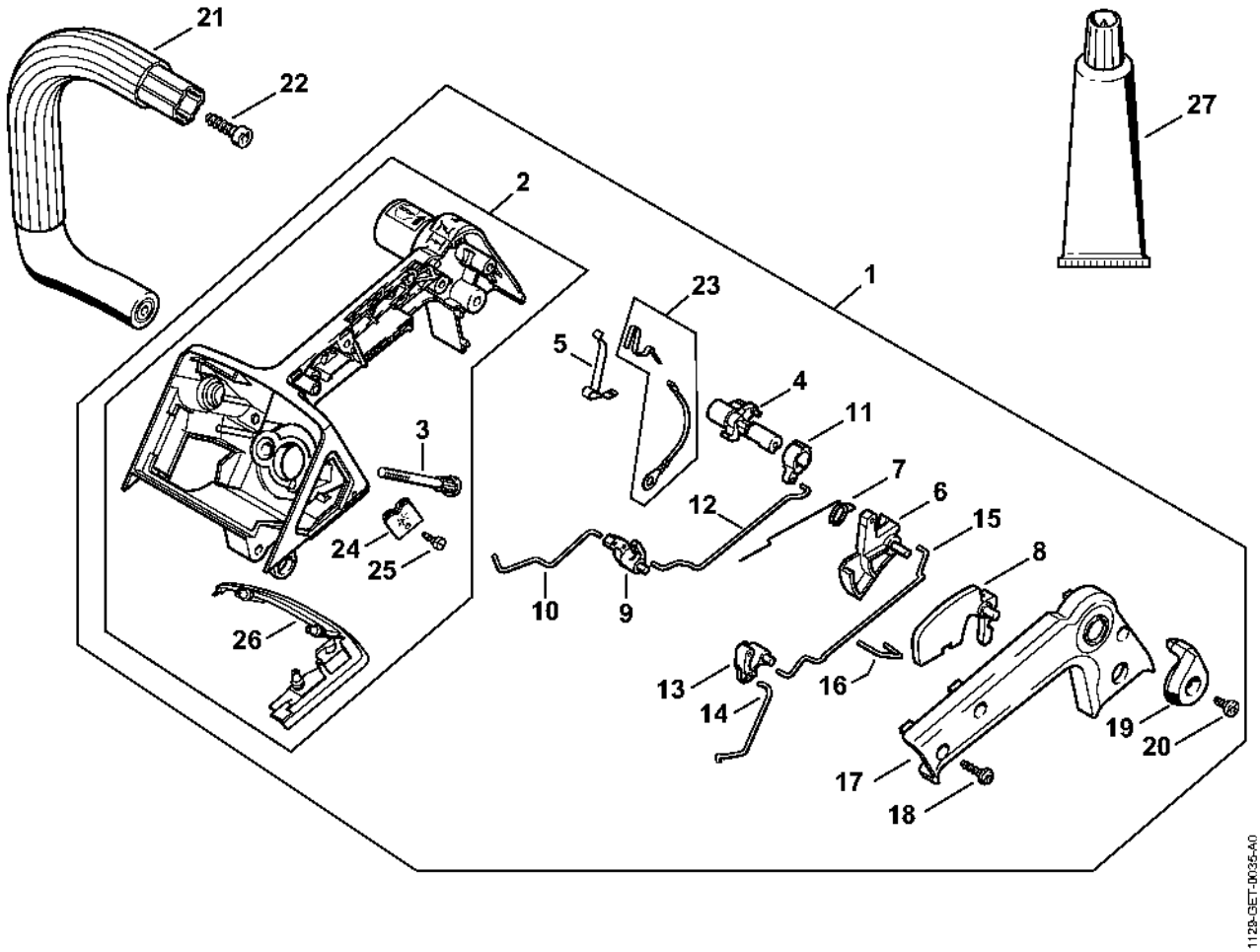

Filtre à air MS 200 T

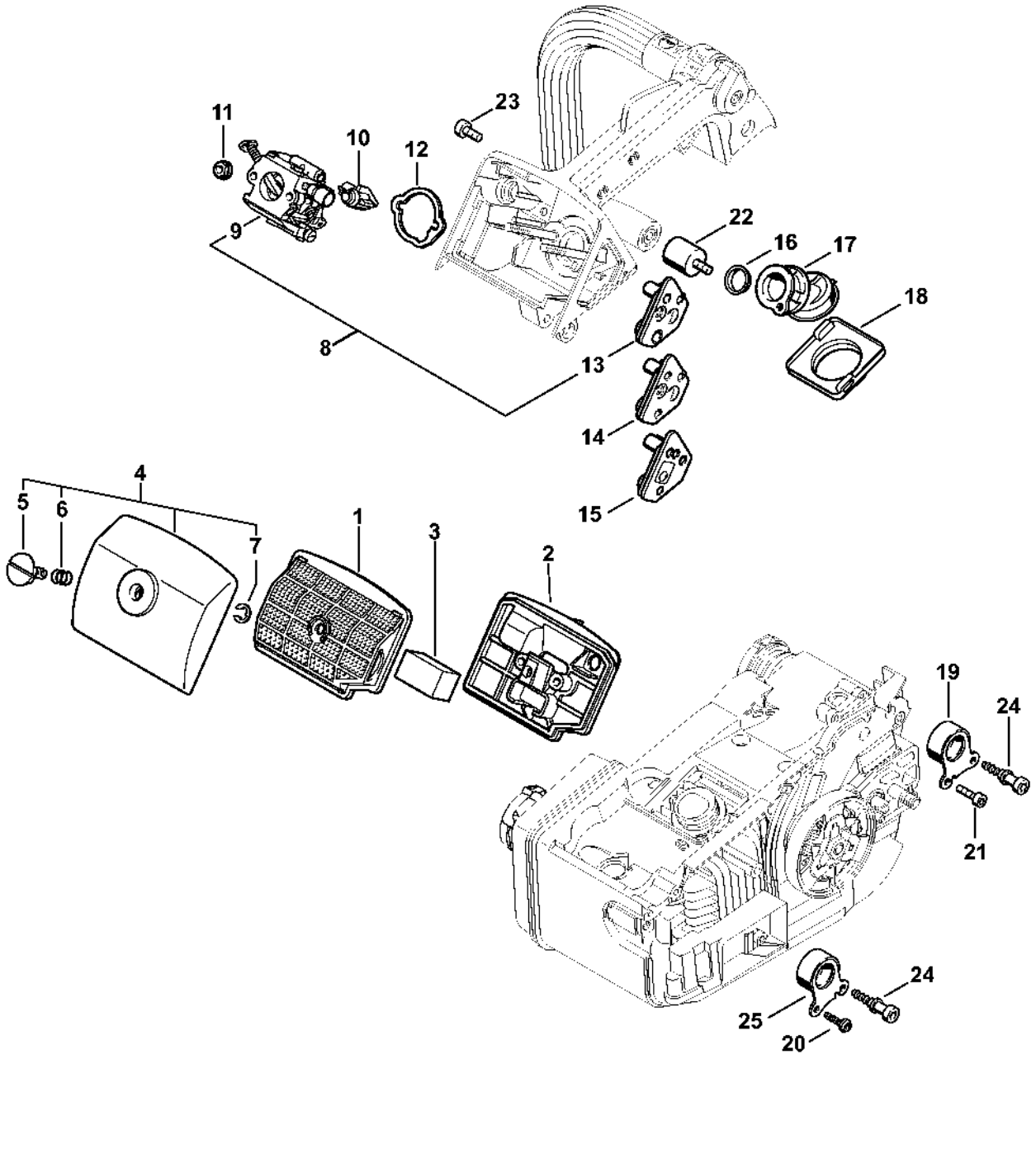

Filtre à air MS 200 T

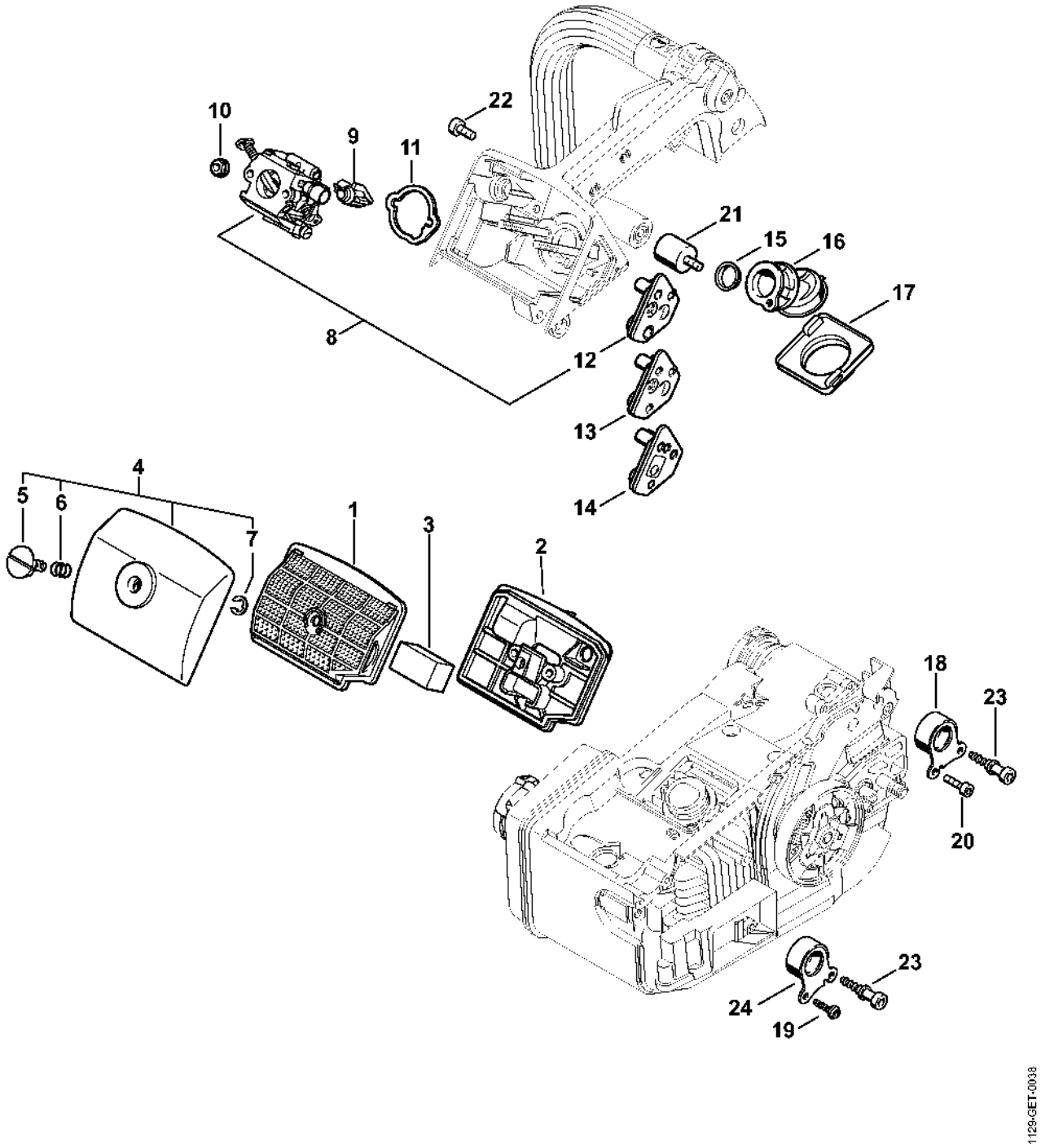

Carburateur C1Q-S126

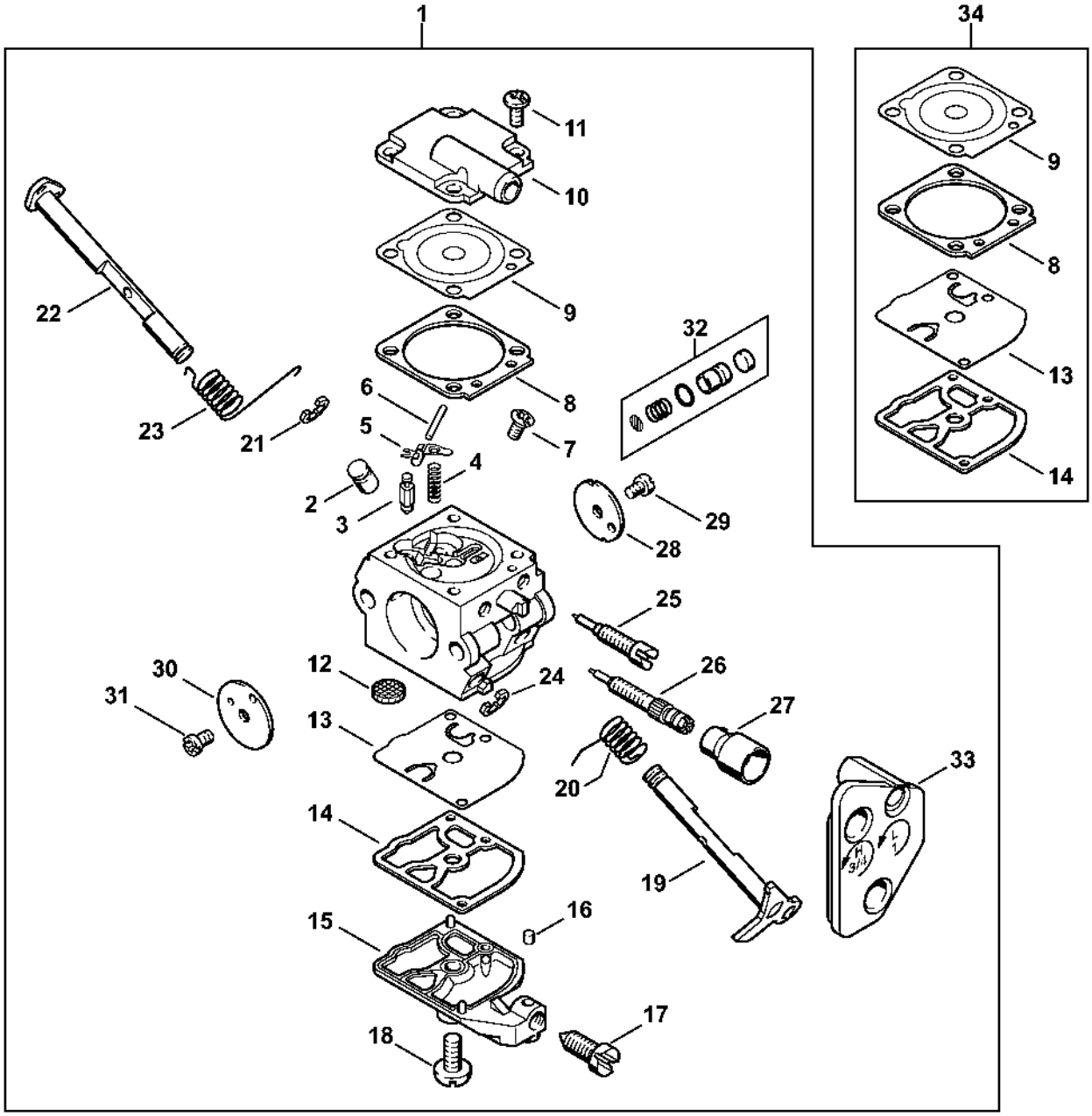

Carburateur C1Q-S128 Japon

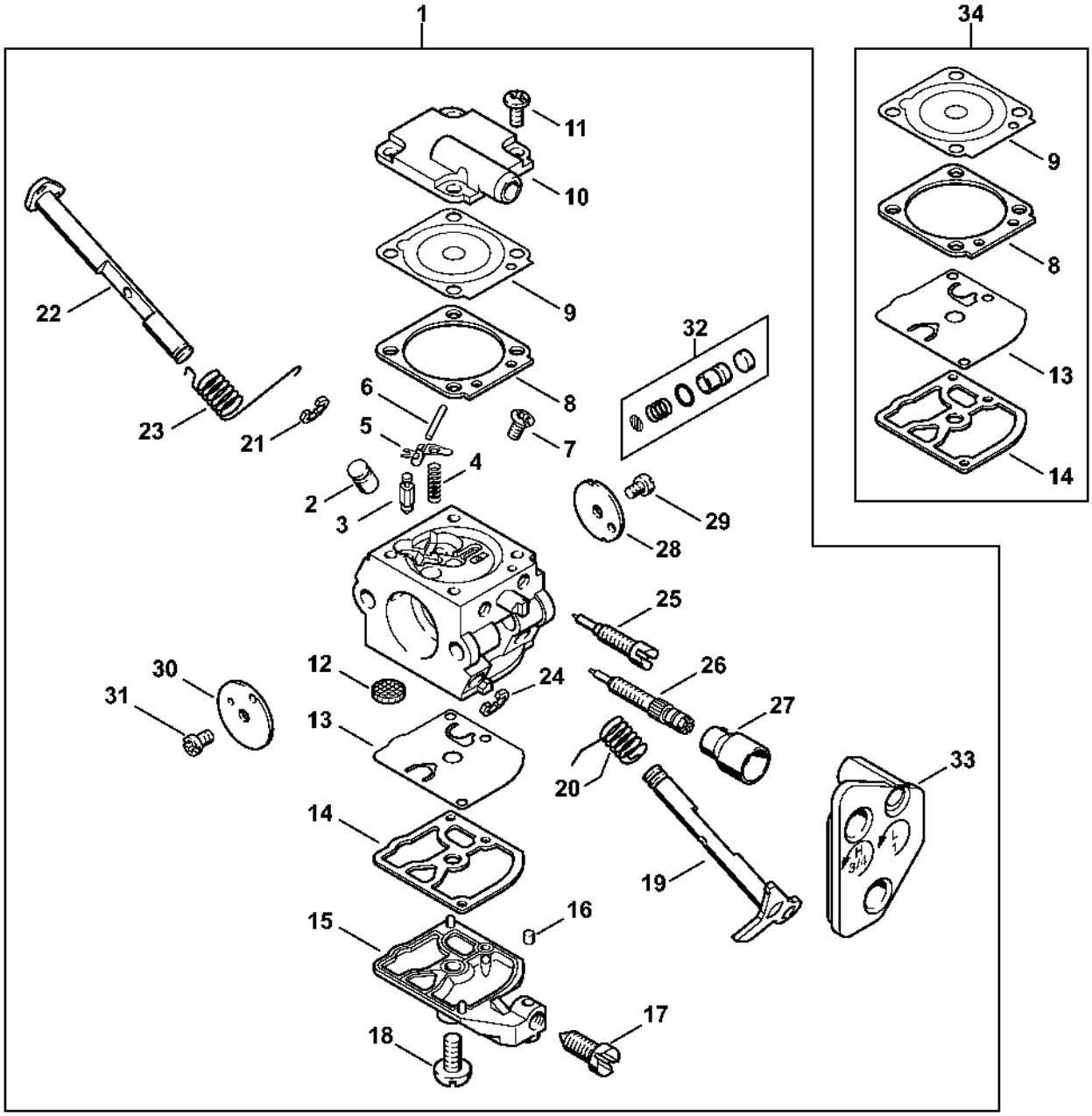

Carburateur C1Q-S61 (41.2006), (19.2008)

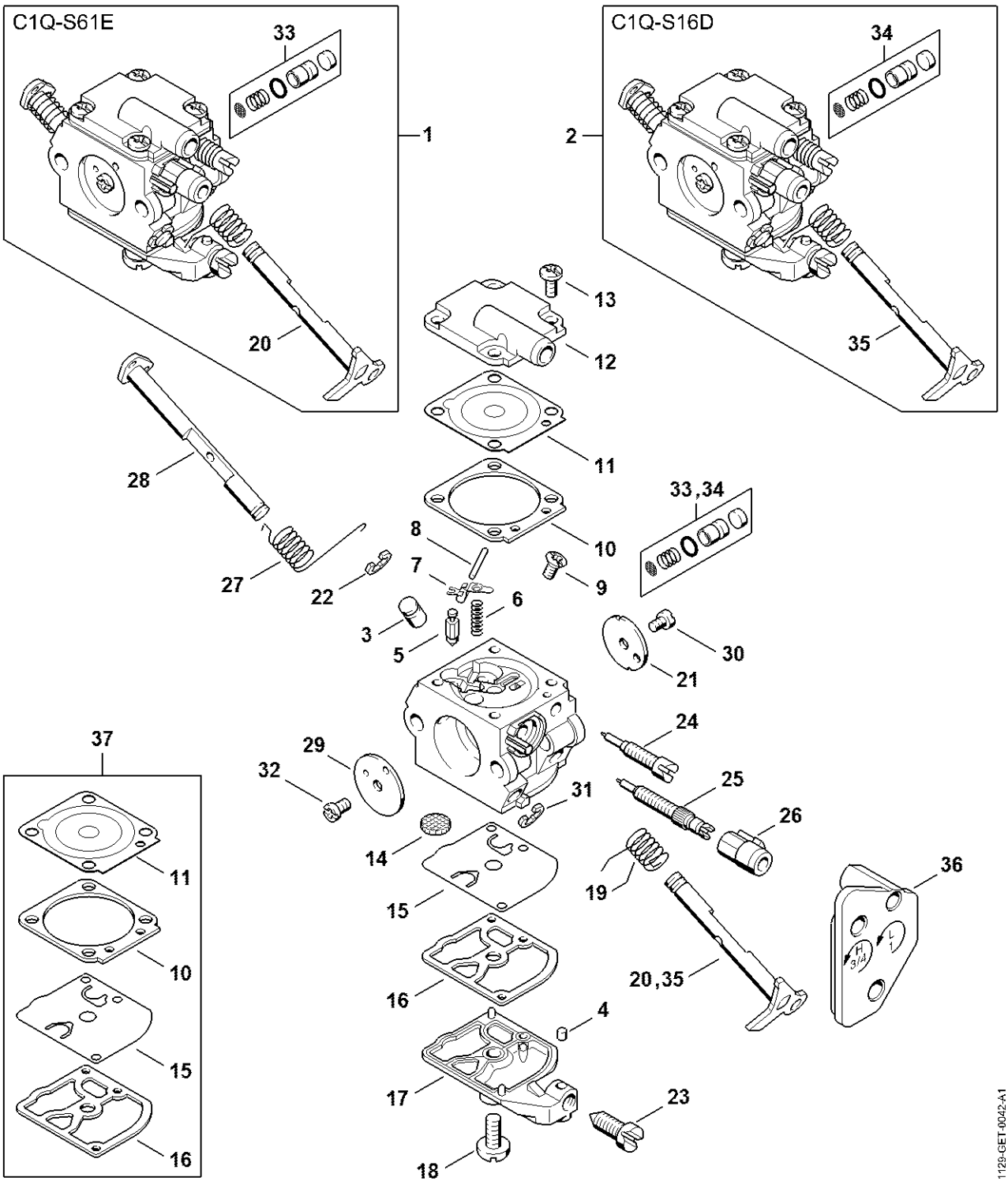

Carburateur C1Q-S108, C1Q-S108 Japon

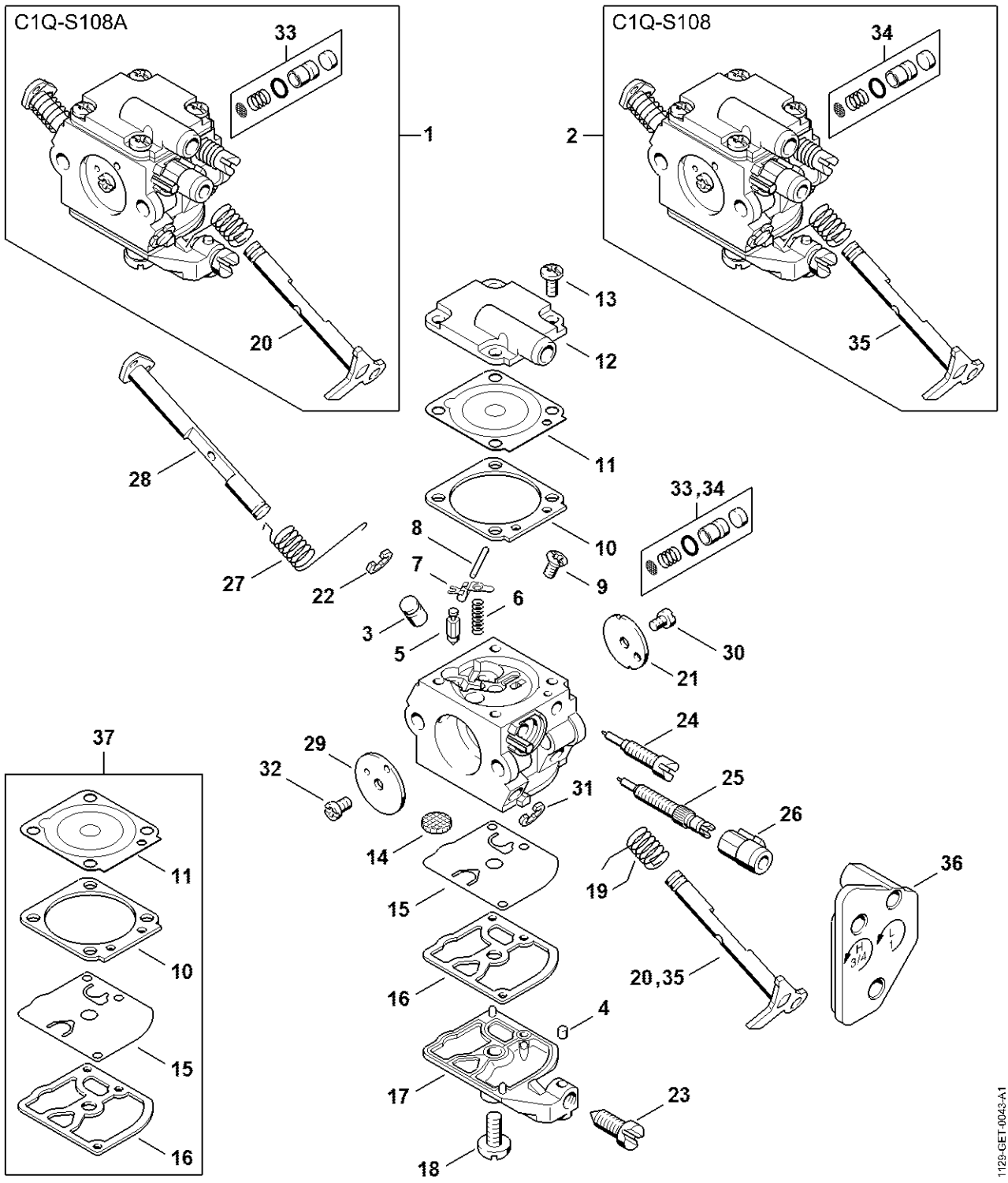

Carburateur C1Q-S61 (32.2005), (41.2006), (19.2008)

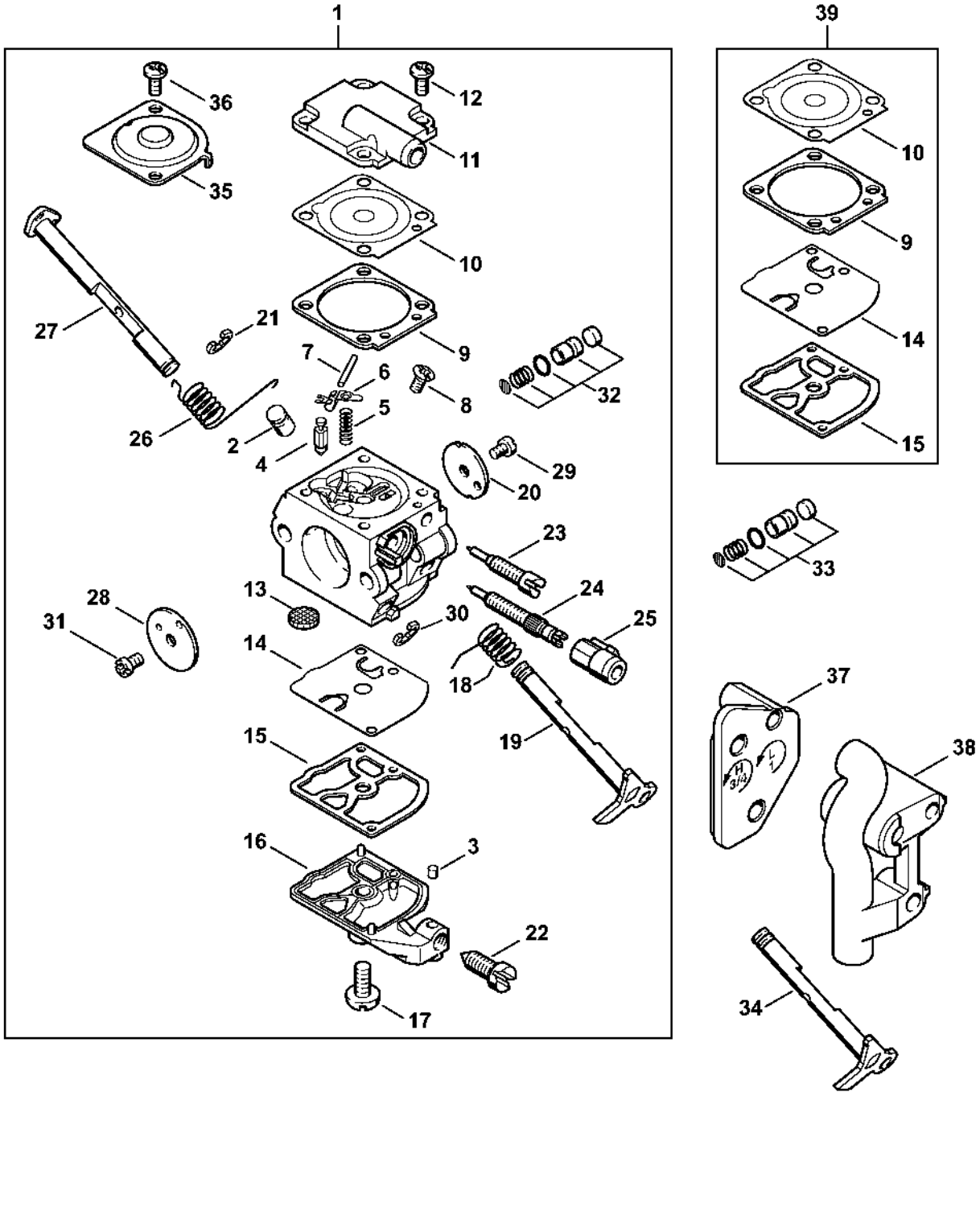

Carburateur C1Q-S32 (20.2003), (41.2006)

