Stihl

MS 192 TC-E

Rozkres je dokumentace výrobce (© příslušný výrobce) a slouží k identifikaci dílů. Pro výběr dílu se vždy řiďte katalogovým číslem.

Cylindre avec piston, Dispositif d'allumage

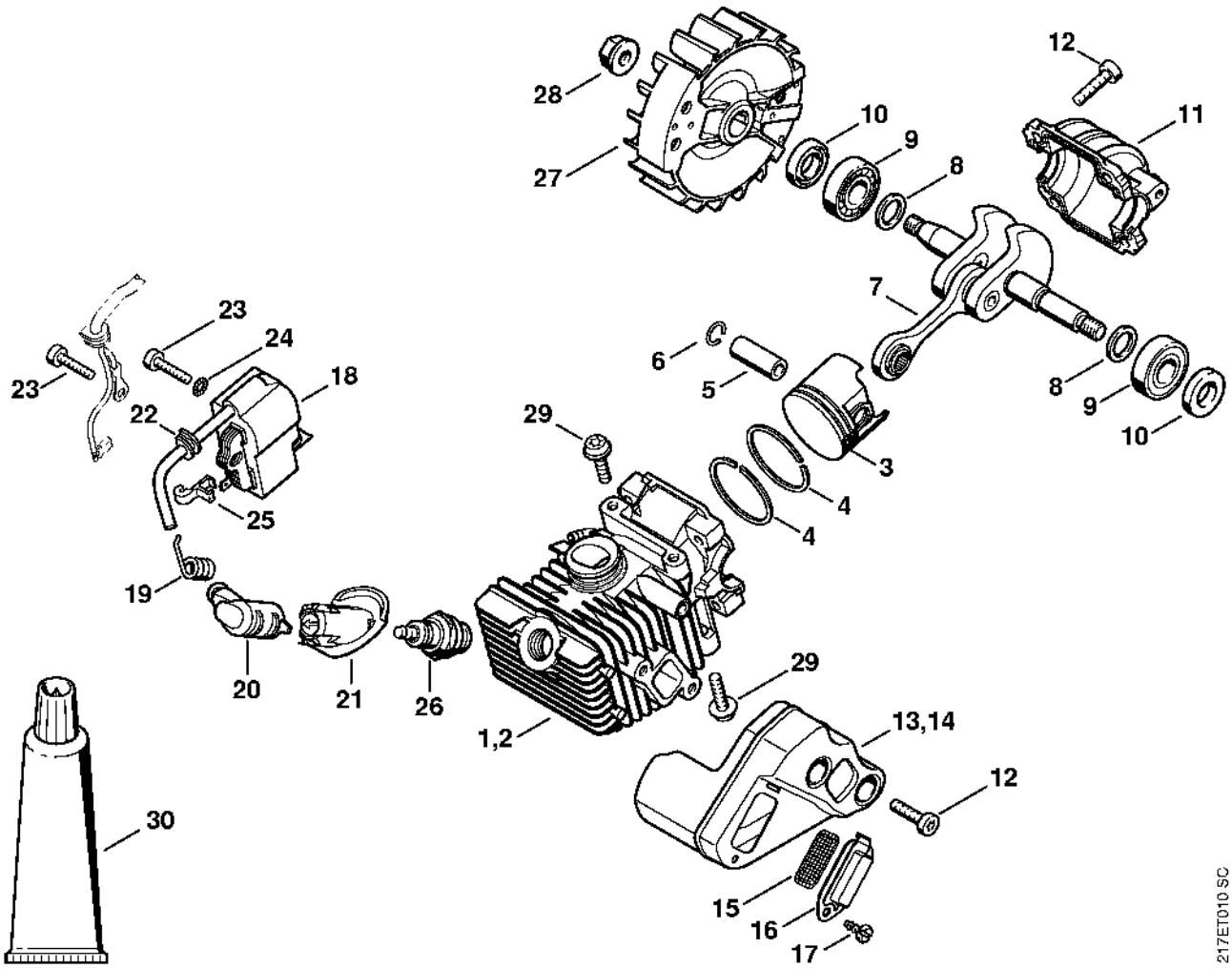

Carter moteur

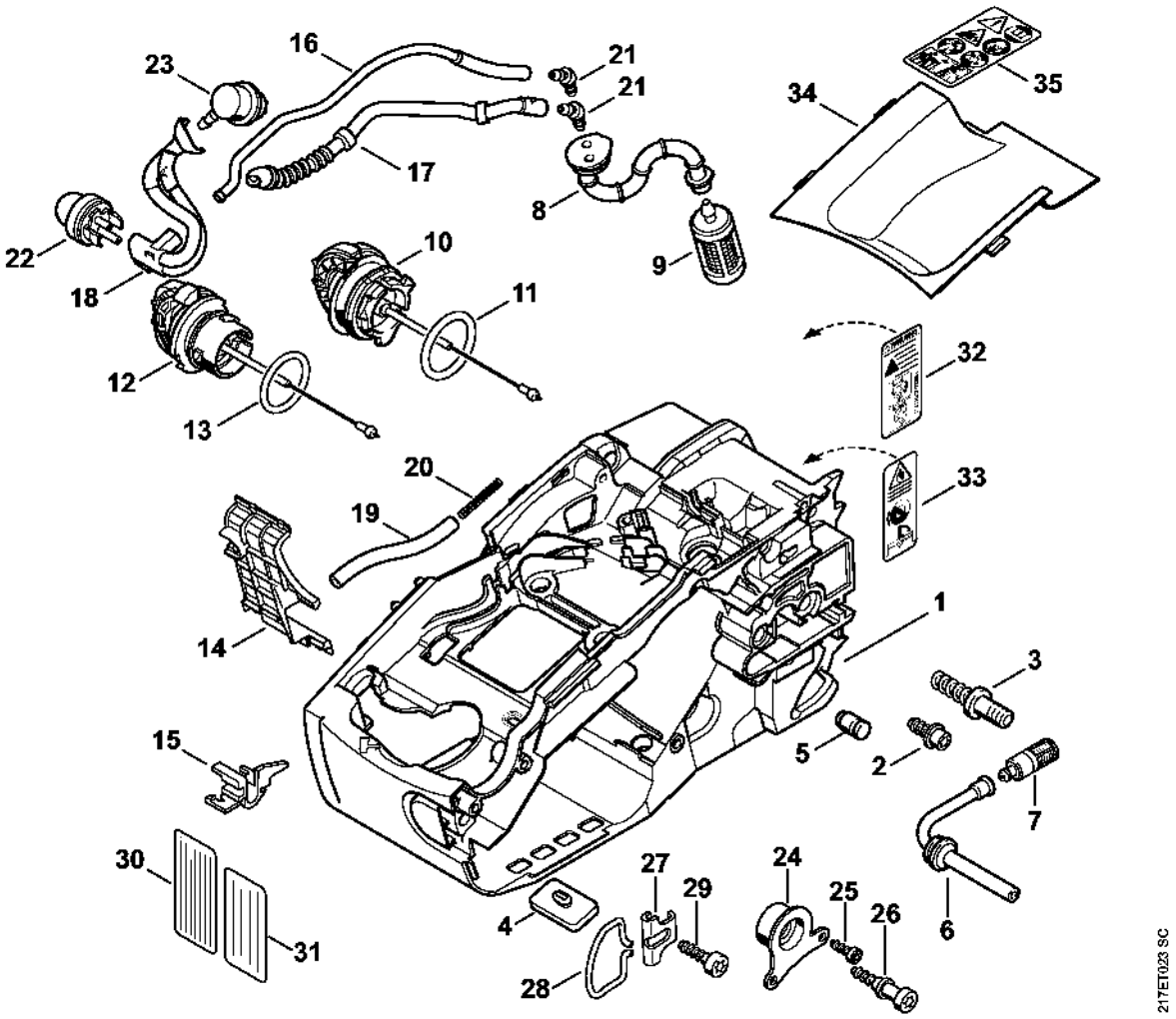

Pompe à huile, Embrayage

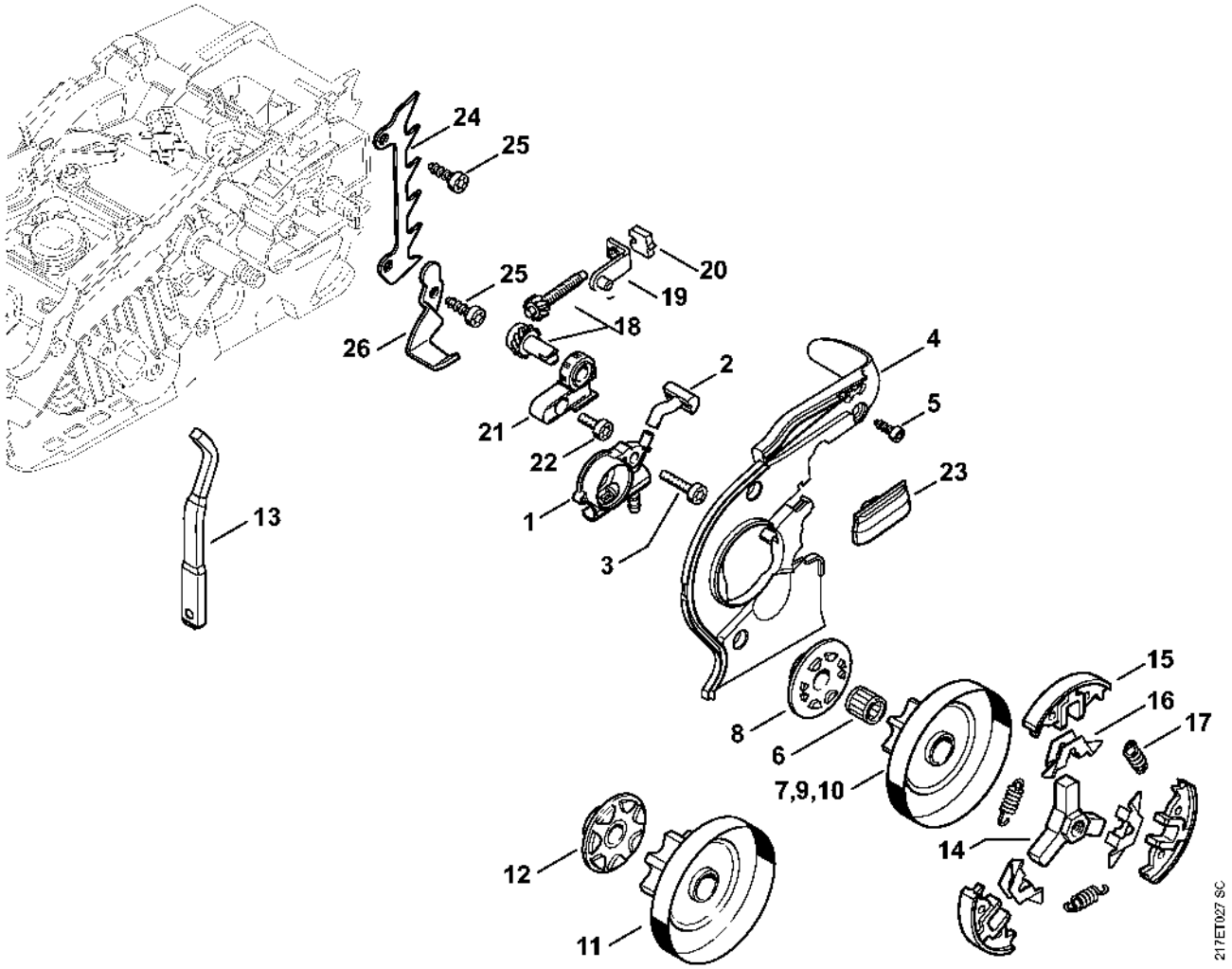

Couvercle de pignon

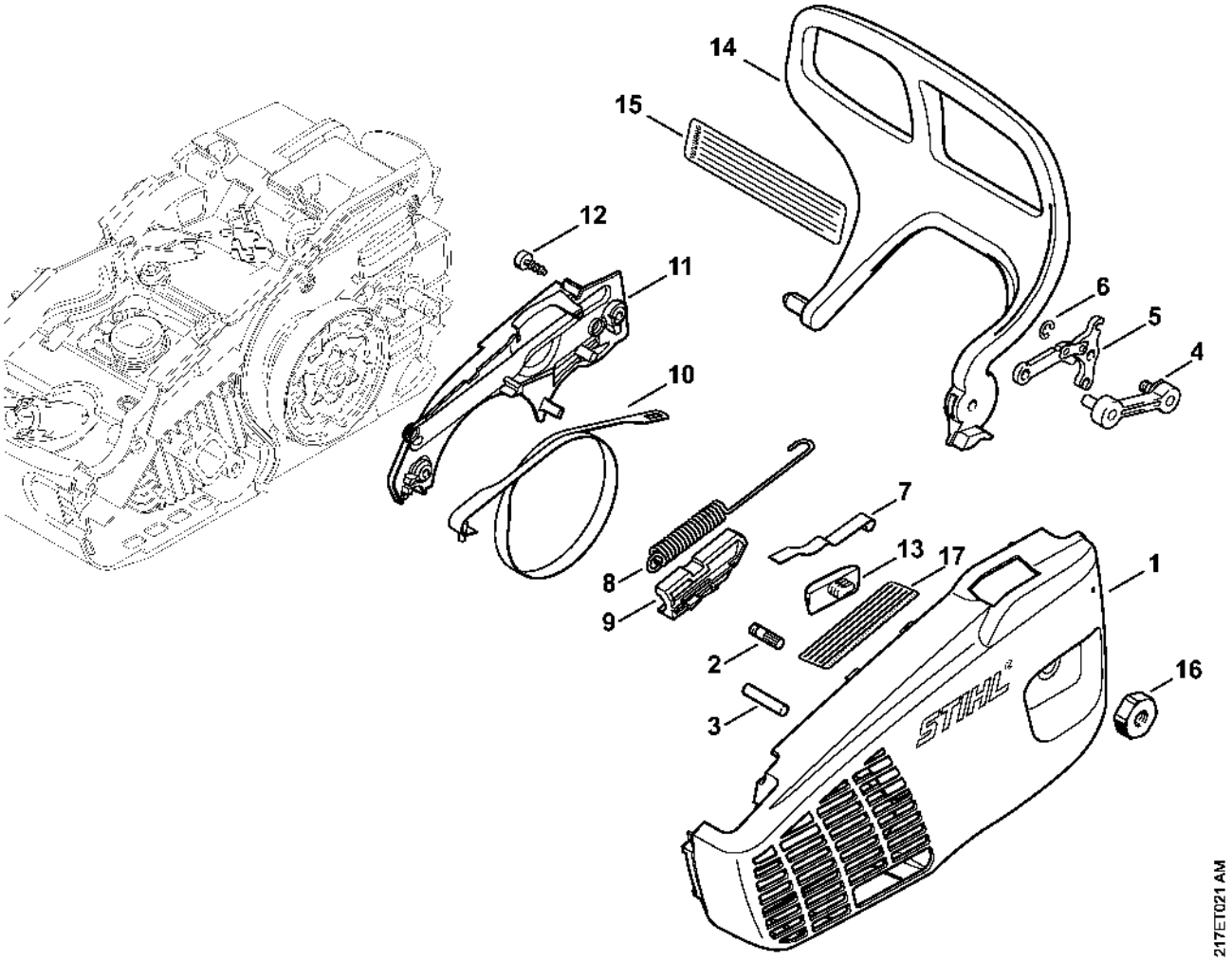

Dispositif de lancement ErgoStart

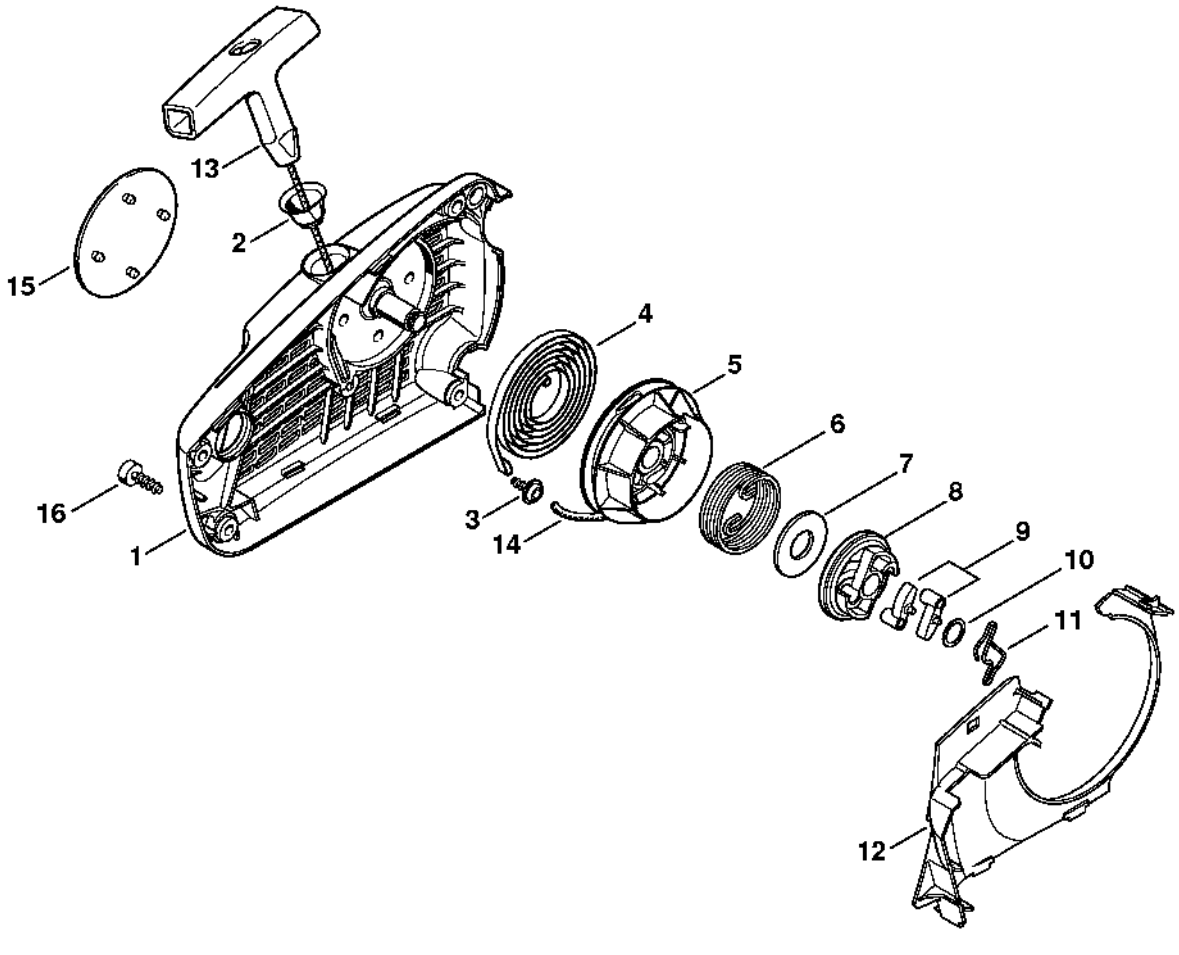

Carter de poignée

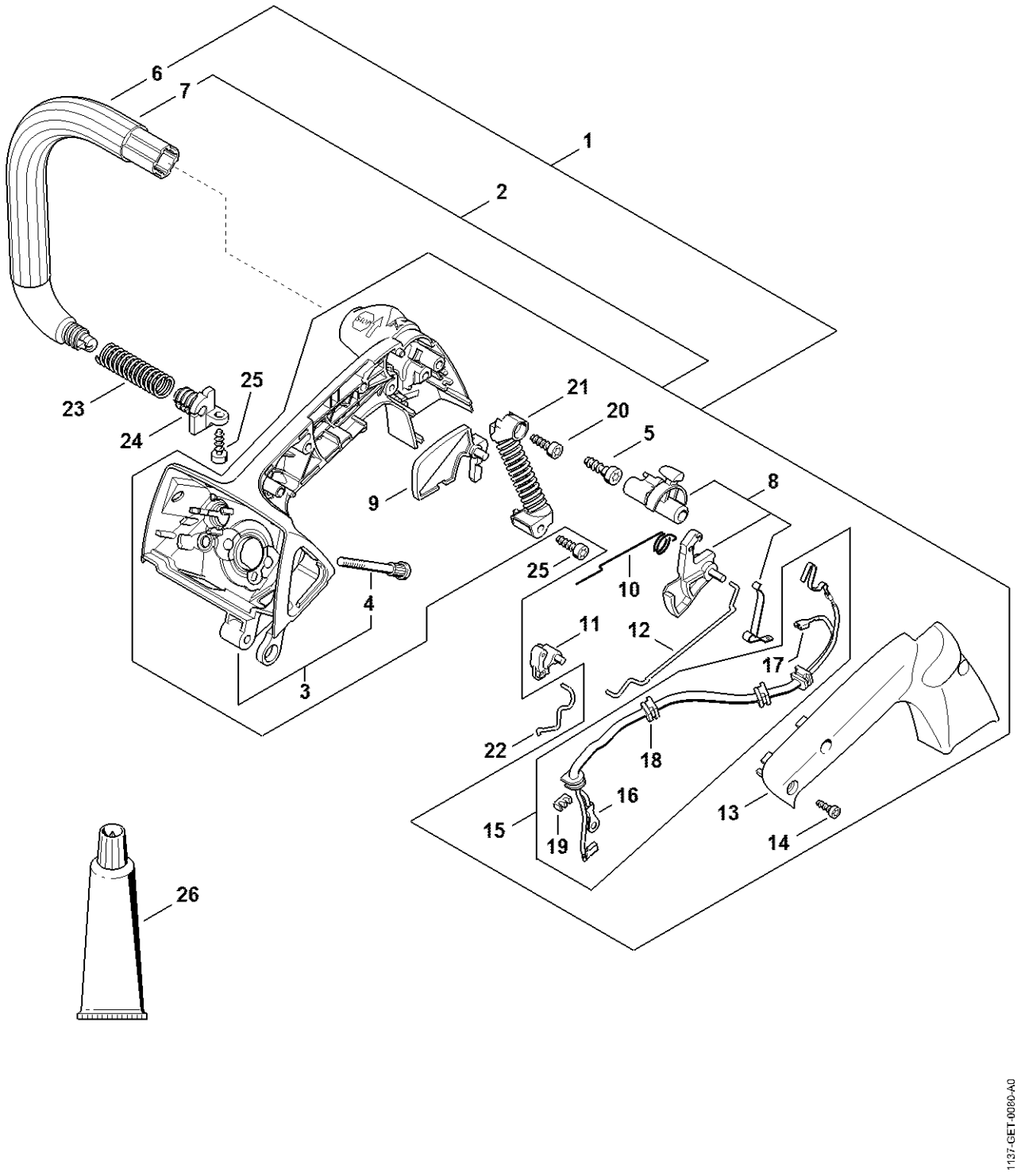

Filtre à air

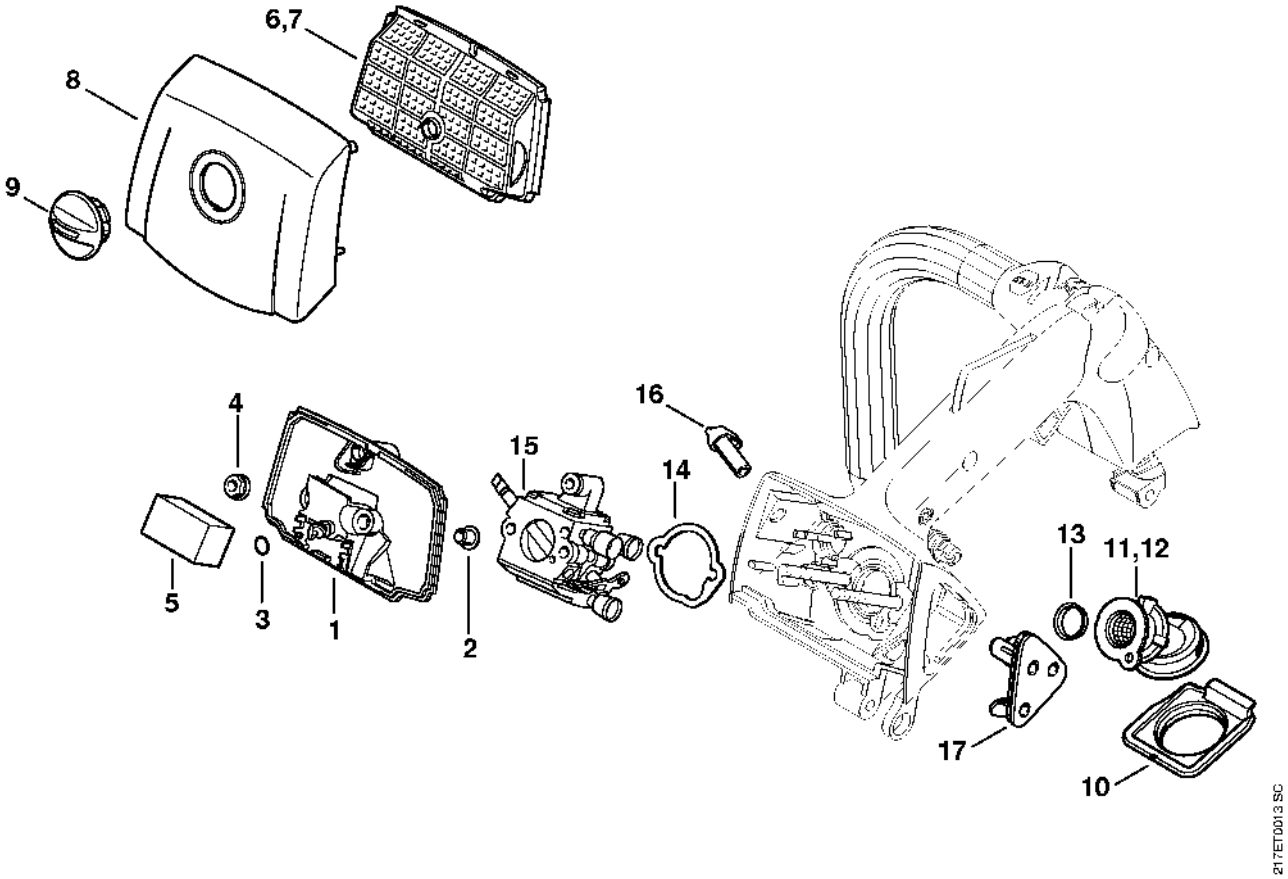

Carburateur C1Q-S257, C1Q-S134, C1Q-S103

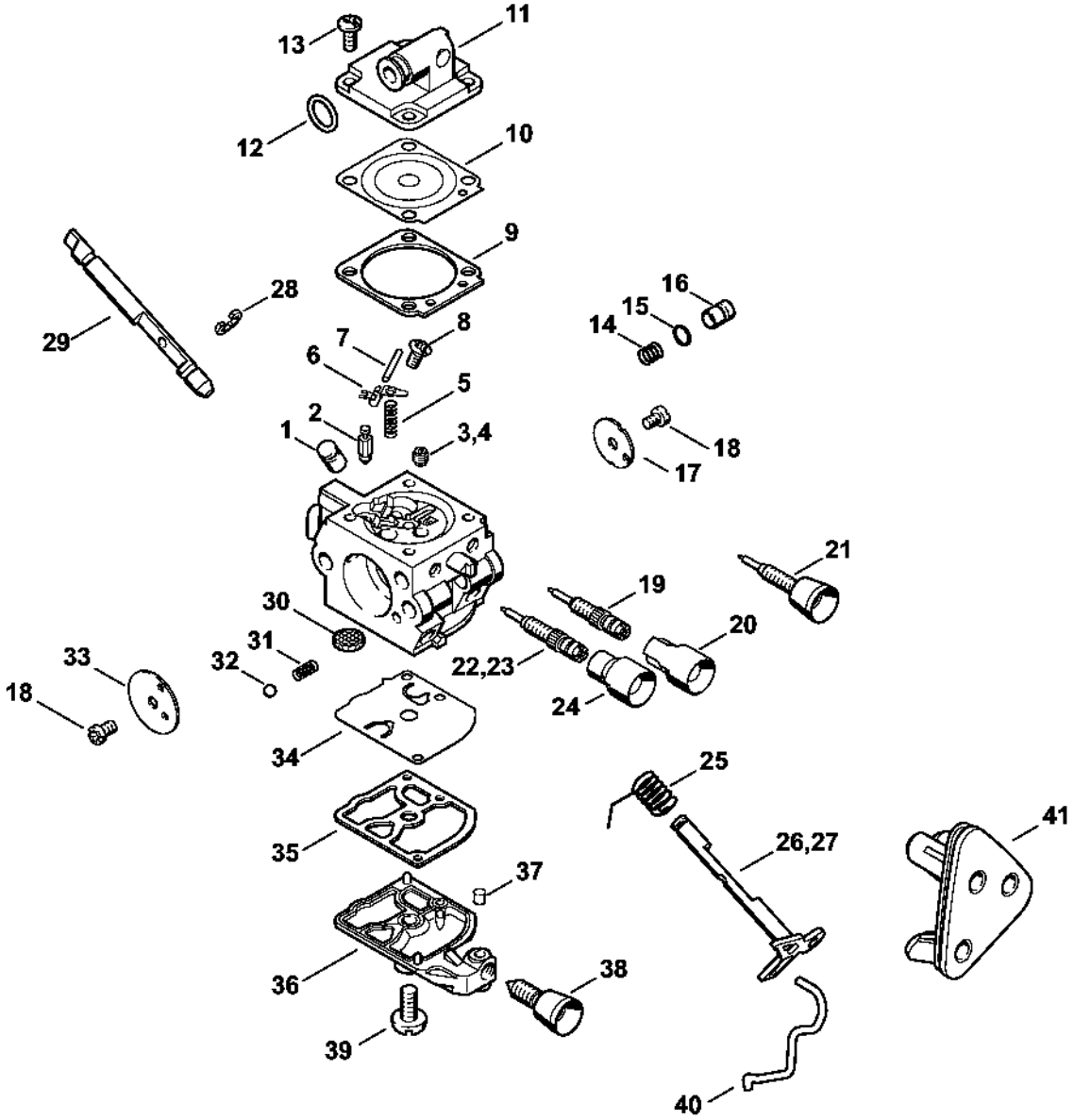

Carburateur C1Q-S258, C1Q-S135, C1Q-S104

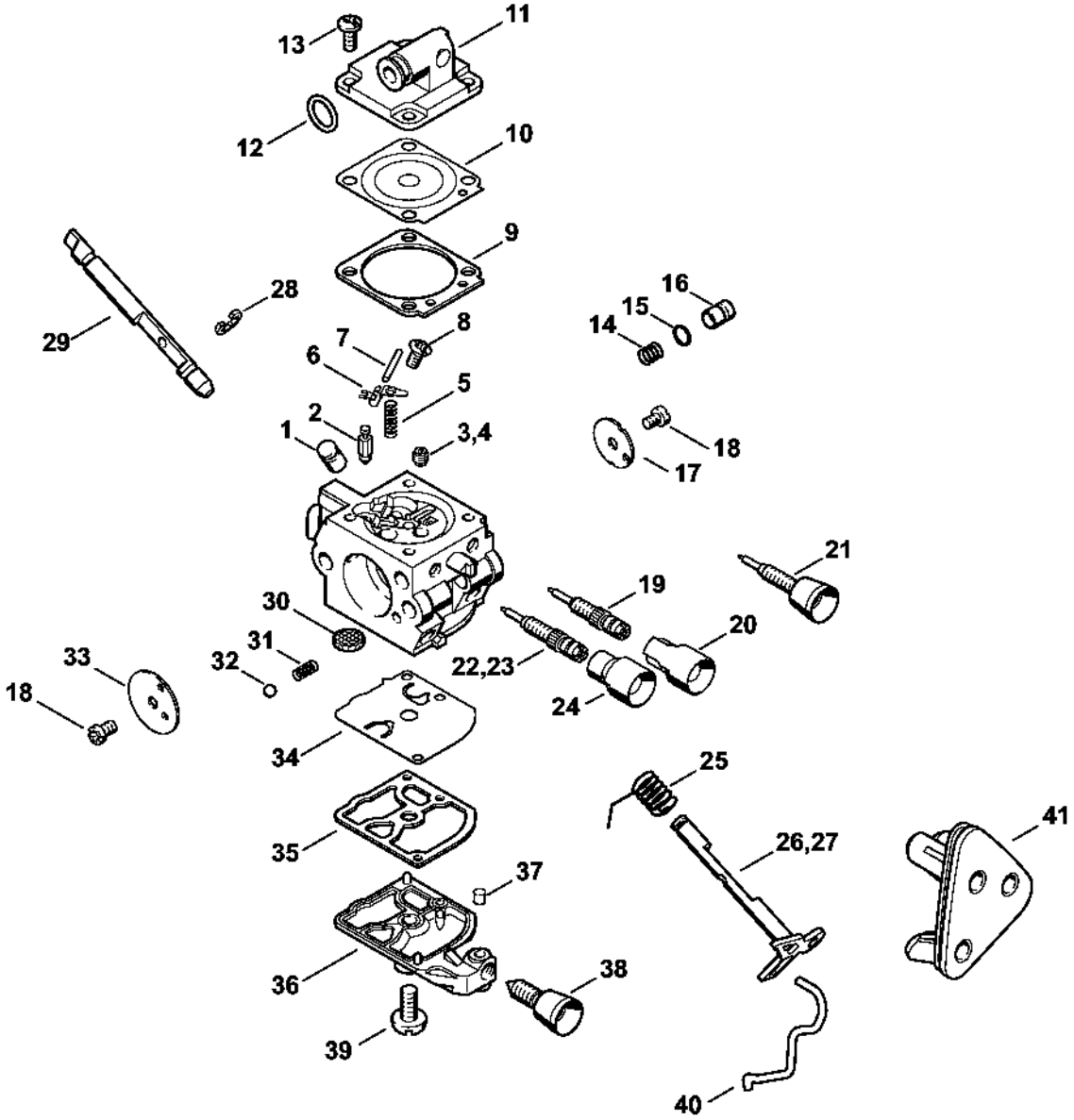

Carburateur C1Q-S125 BR

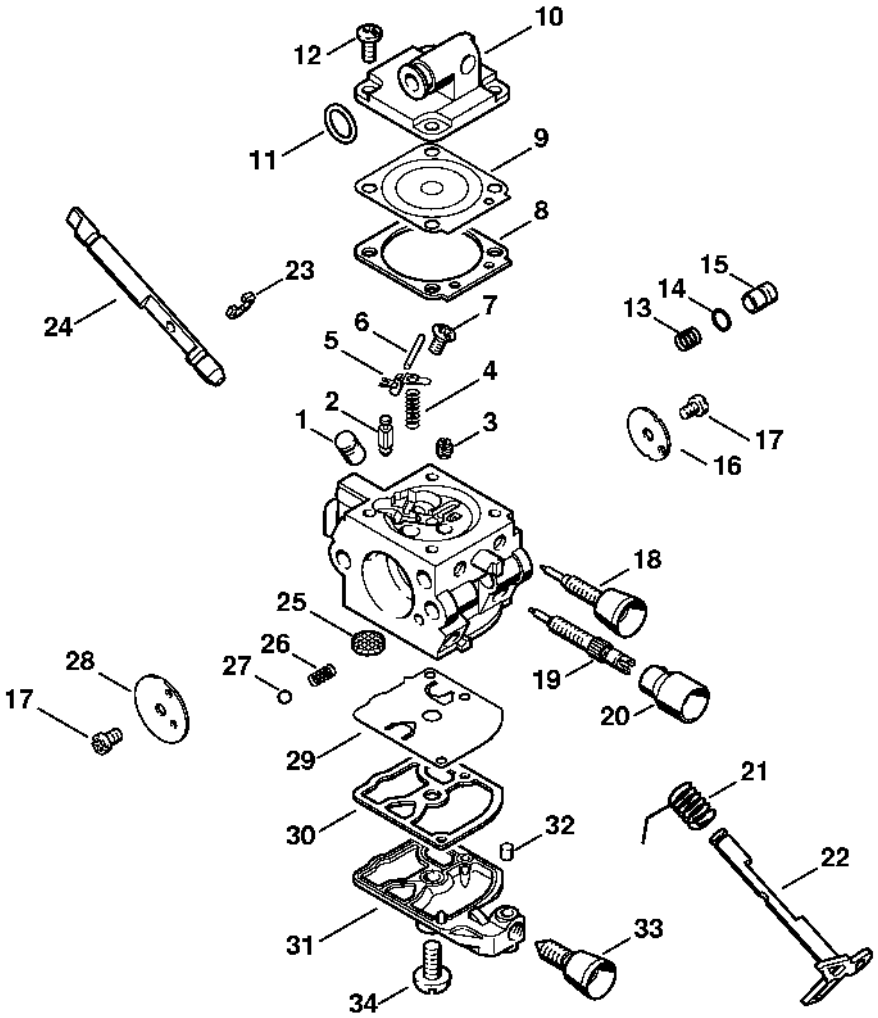

Numéro de machine

-

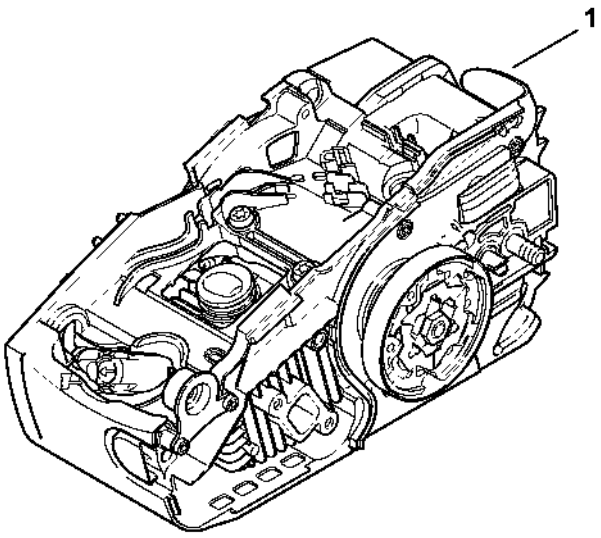

217ET025 SC