Stihl
MS 181

Rozkres je dokumentace výrobce (© příslušný výrobce) a slouží k identifikaci dílů. Pro výběr dílu se vždy řiďte katalogovým číslem.

Carter moteur

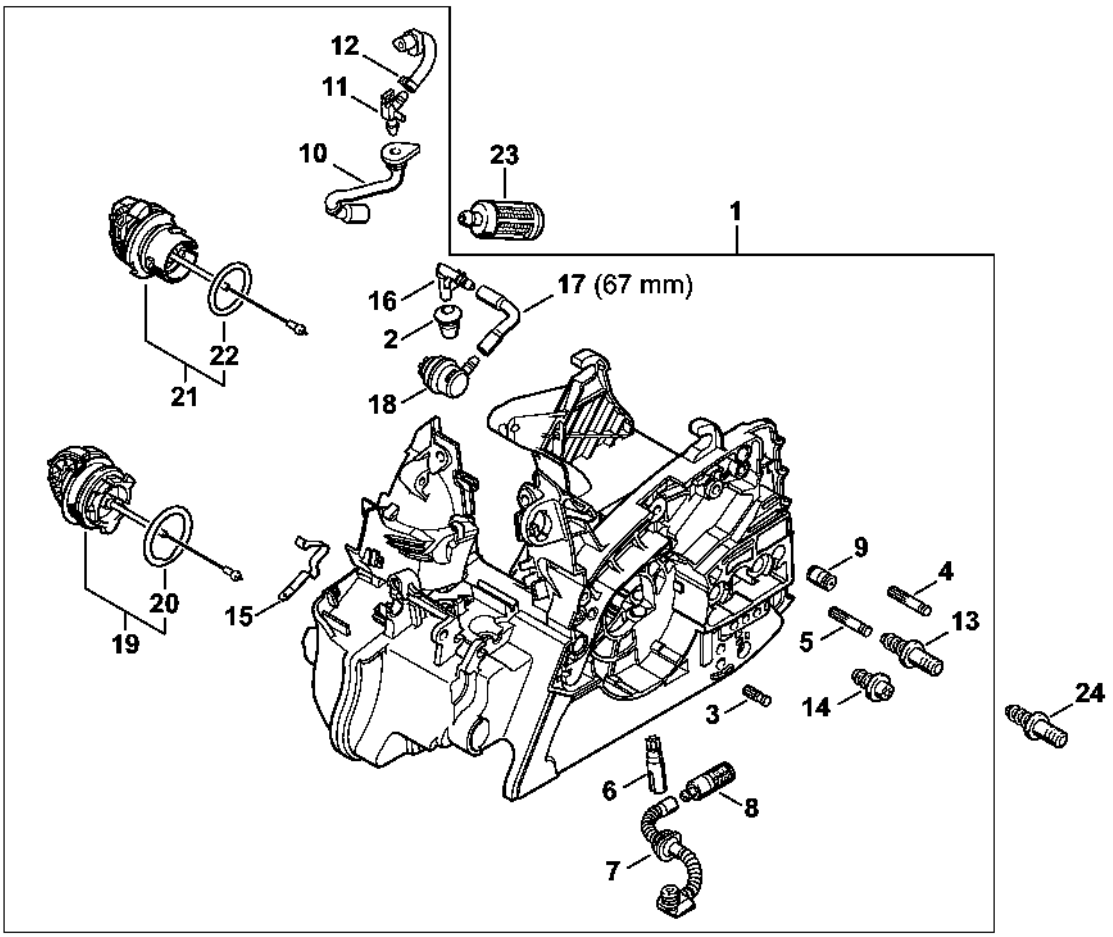

1139-GET-0003-A0

Cylindre, Silencieux

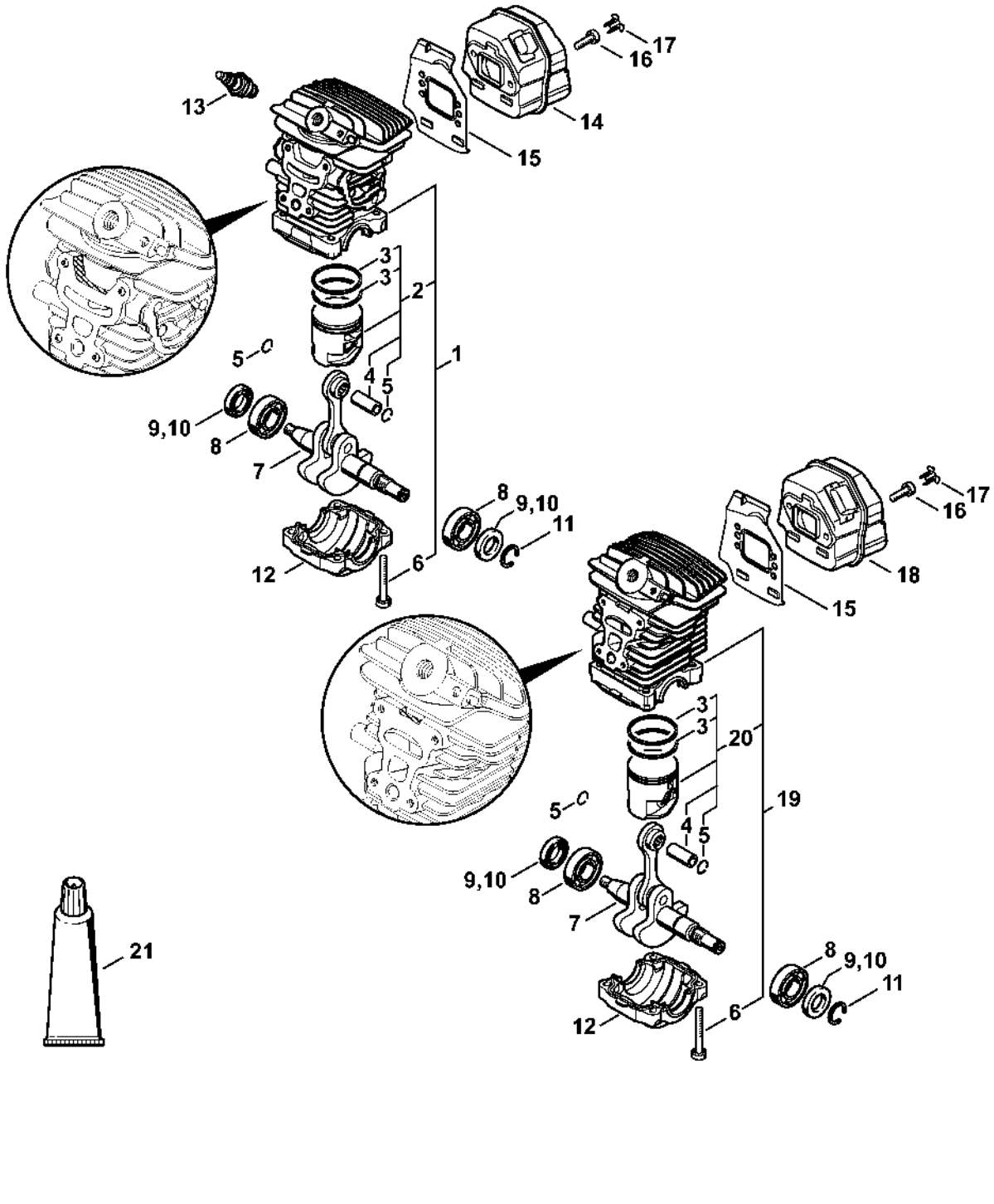

Dispositif de lancement MS 181

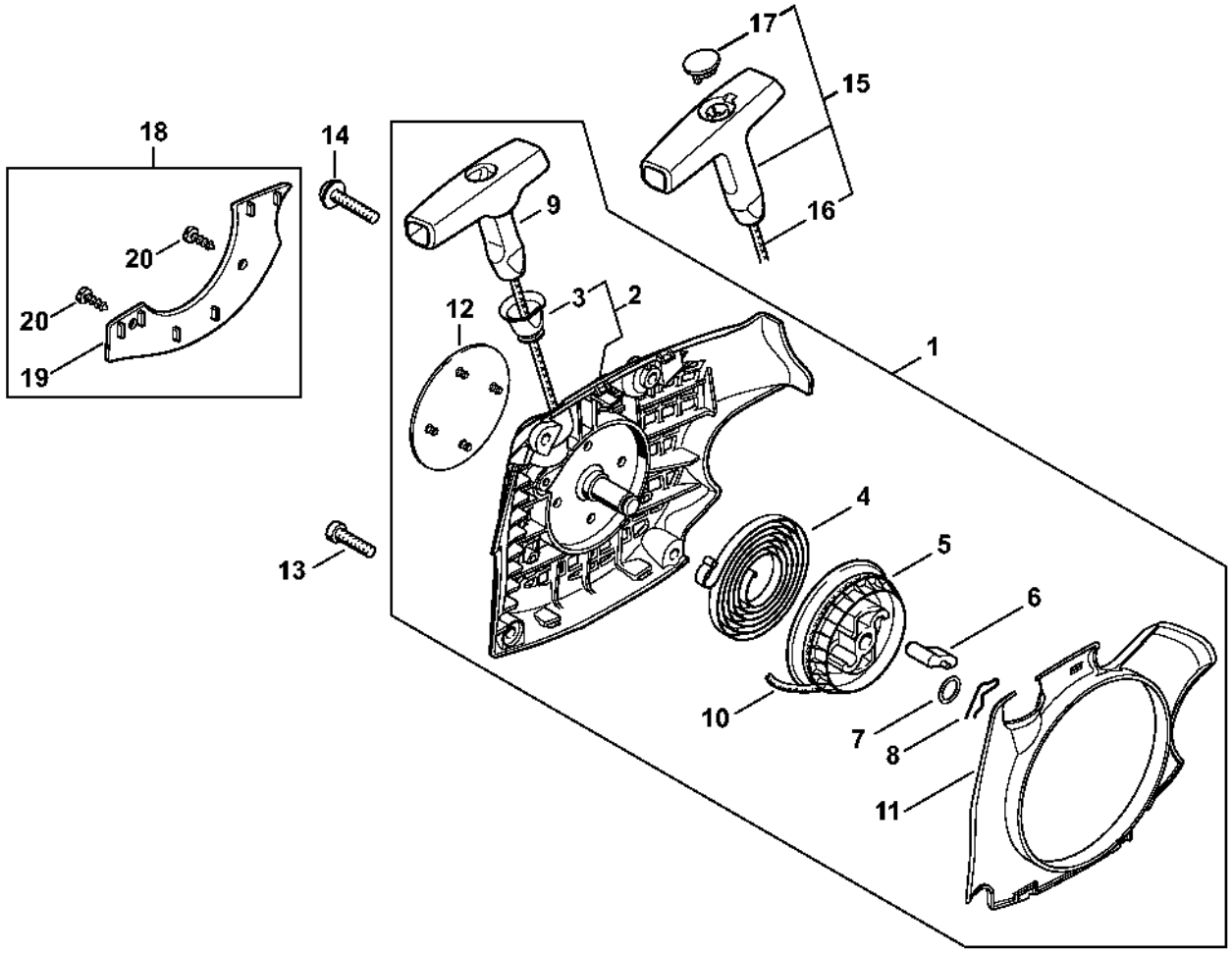

1139-GET-0006-A0

Dispositif d'allumage MS 181

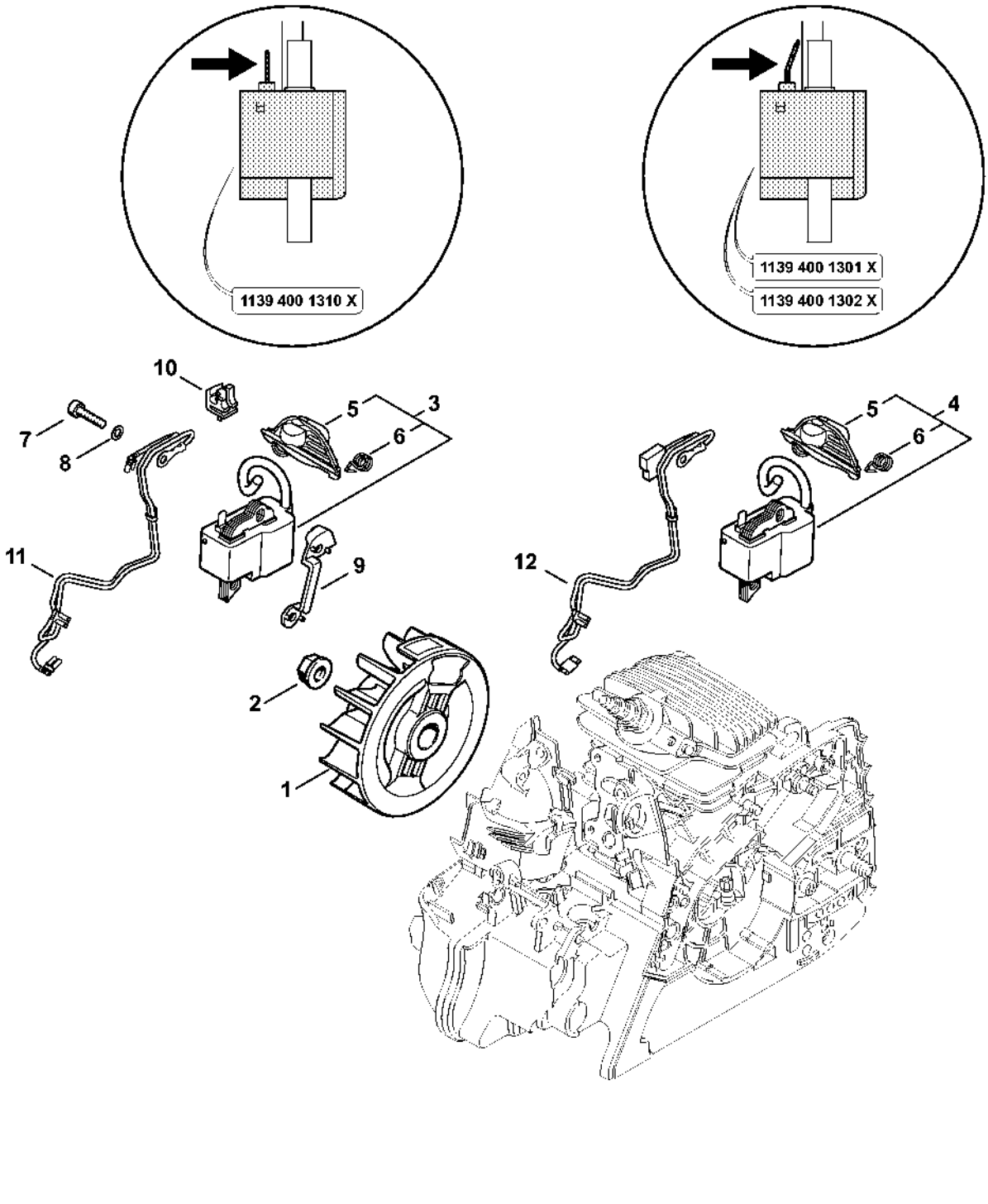

Protège-main, Frein de chaîne MS 181

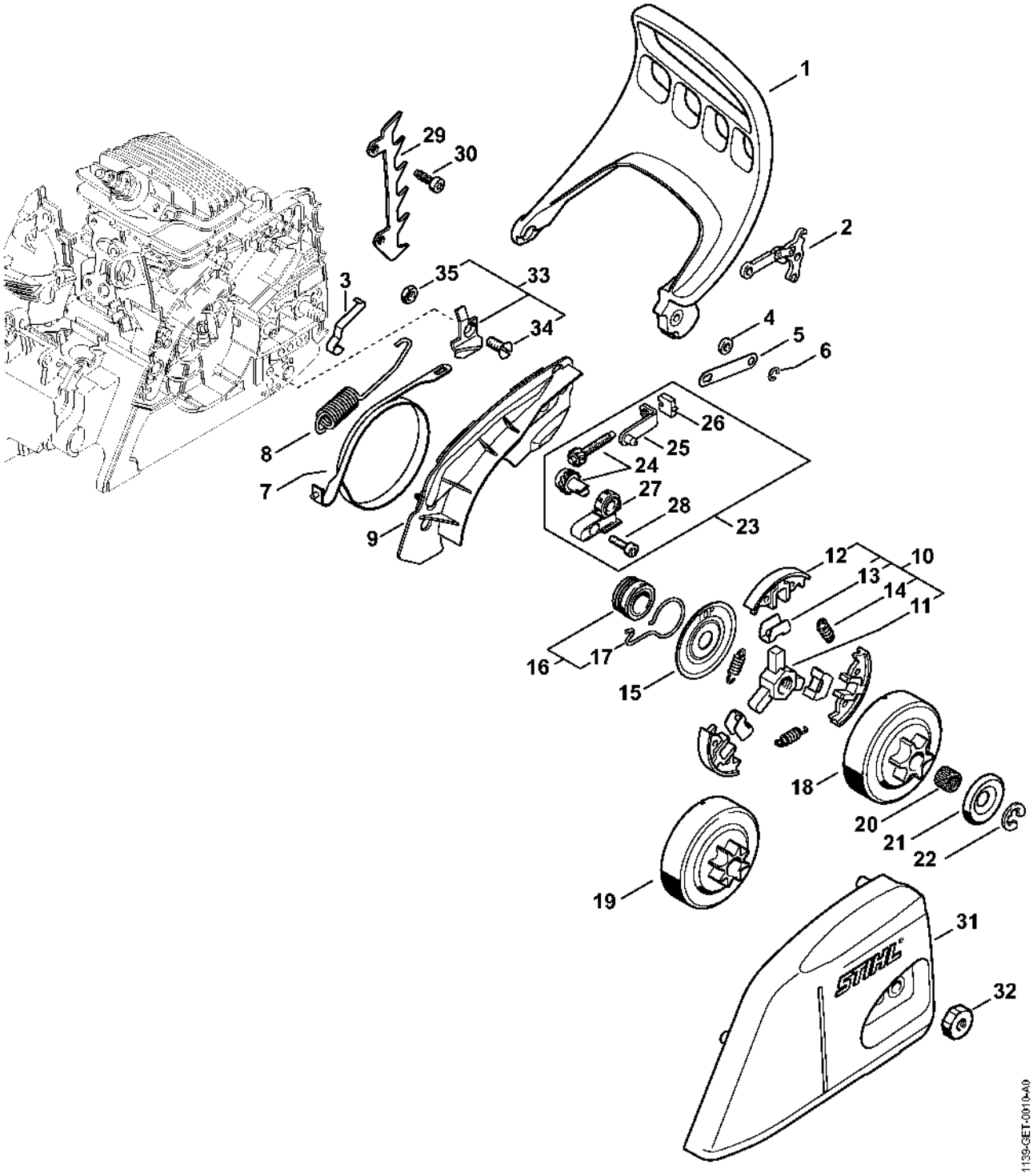

Tendeur de chaîne rapide MS 181

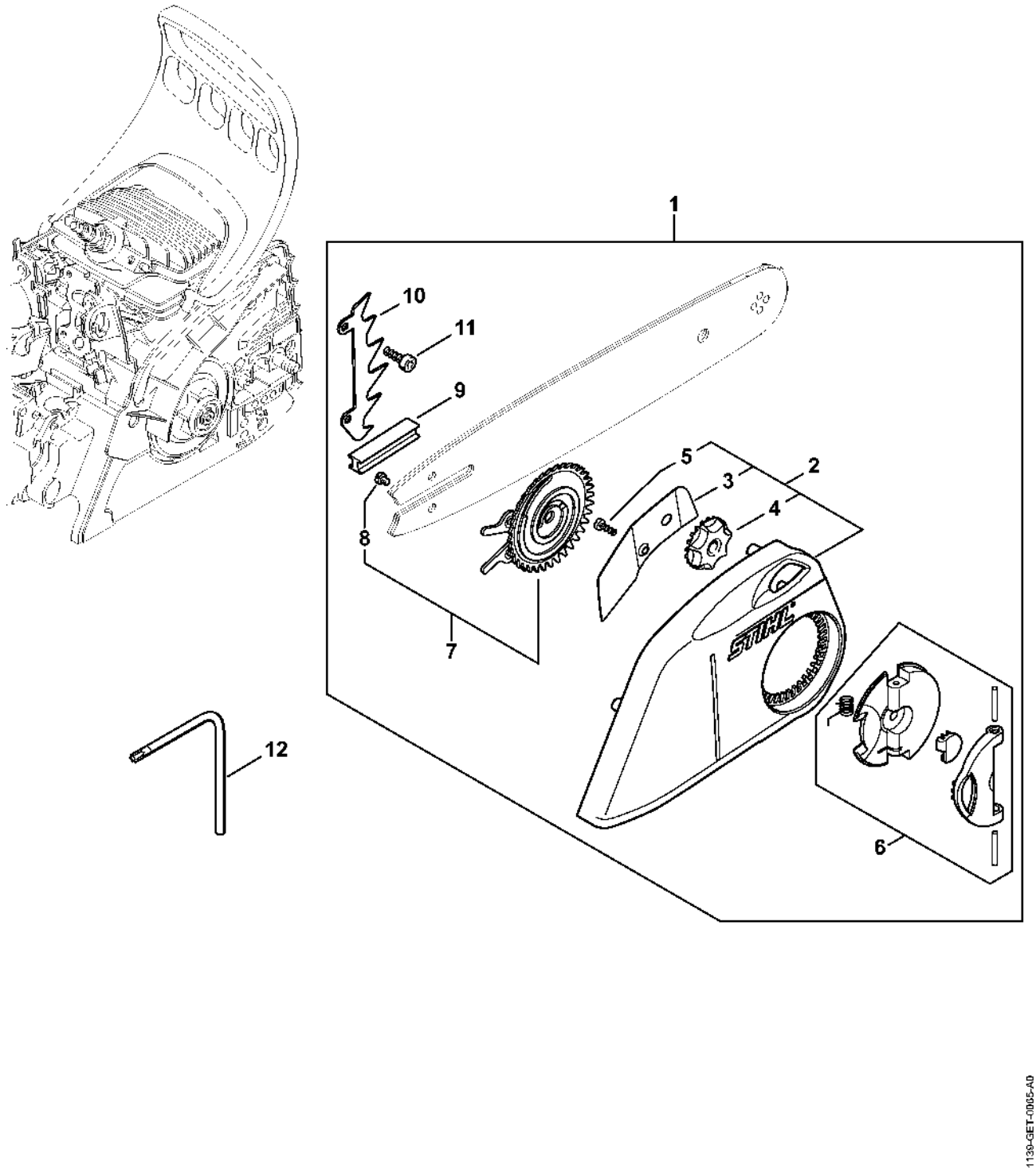

Filtre à air, Coude MS 181

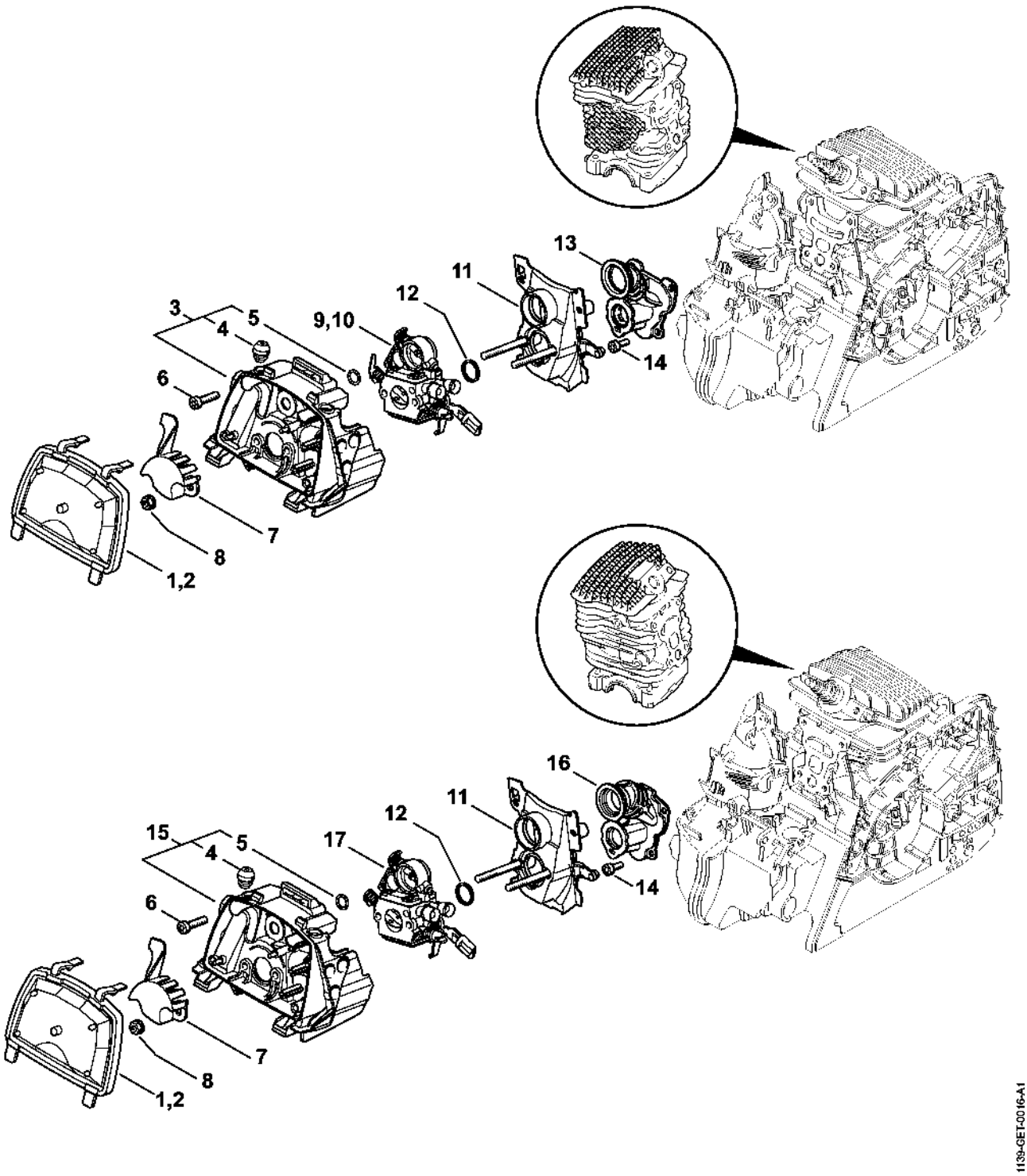

Carburateur 1139/24

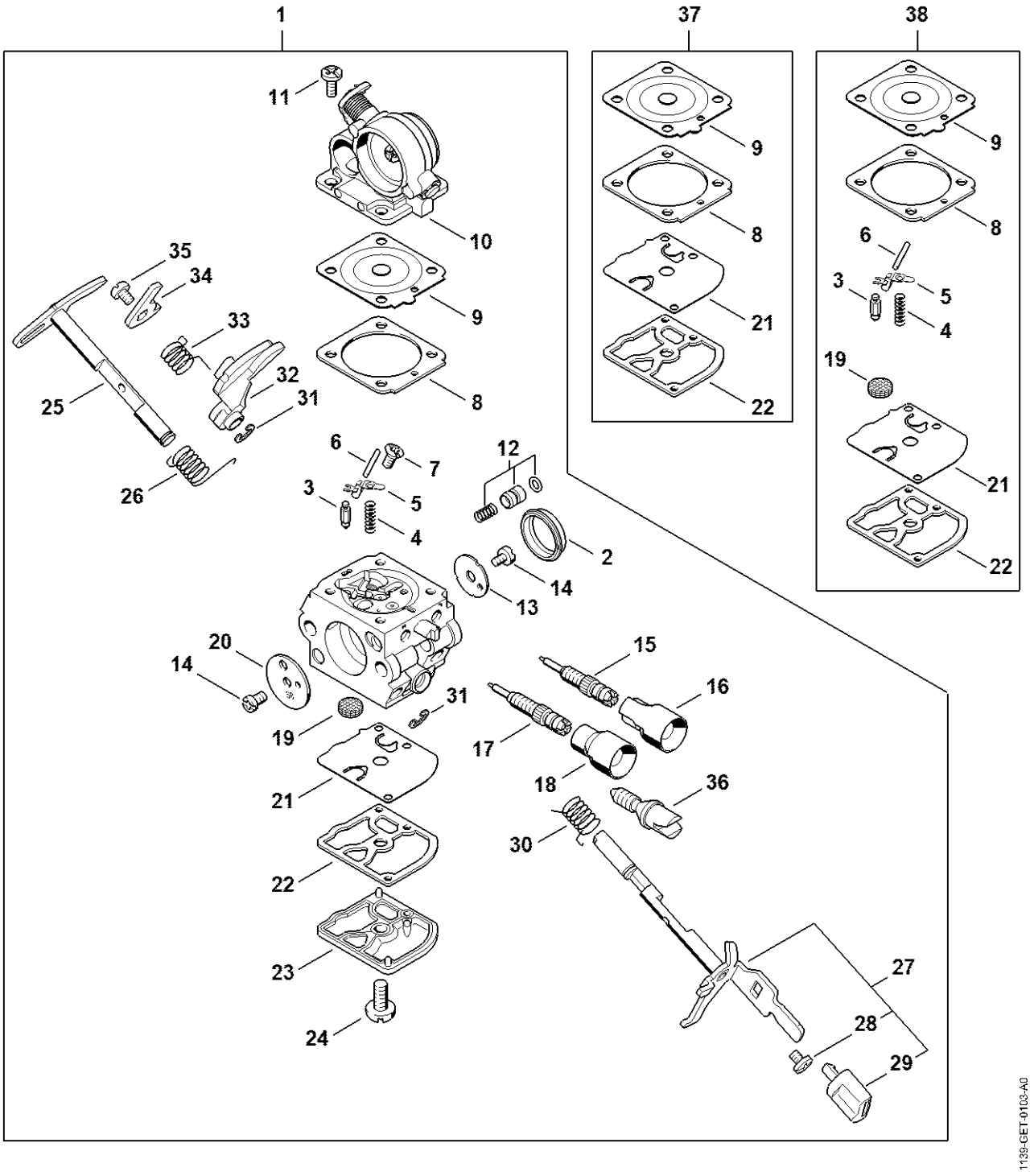

Carburateur 1139/22; C1Q-S268

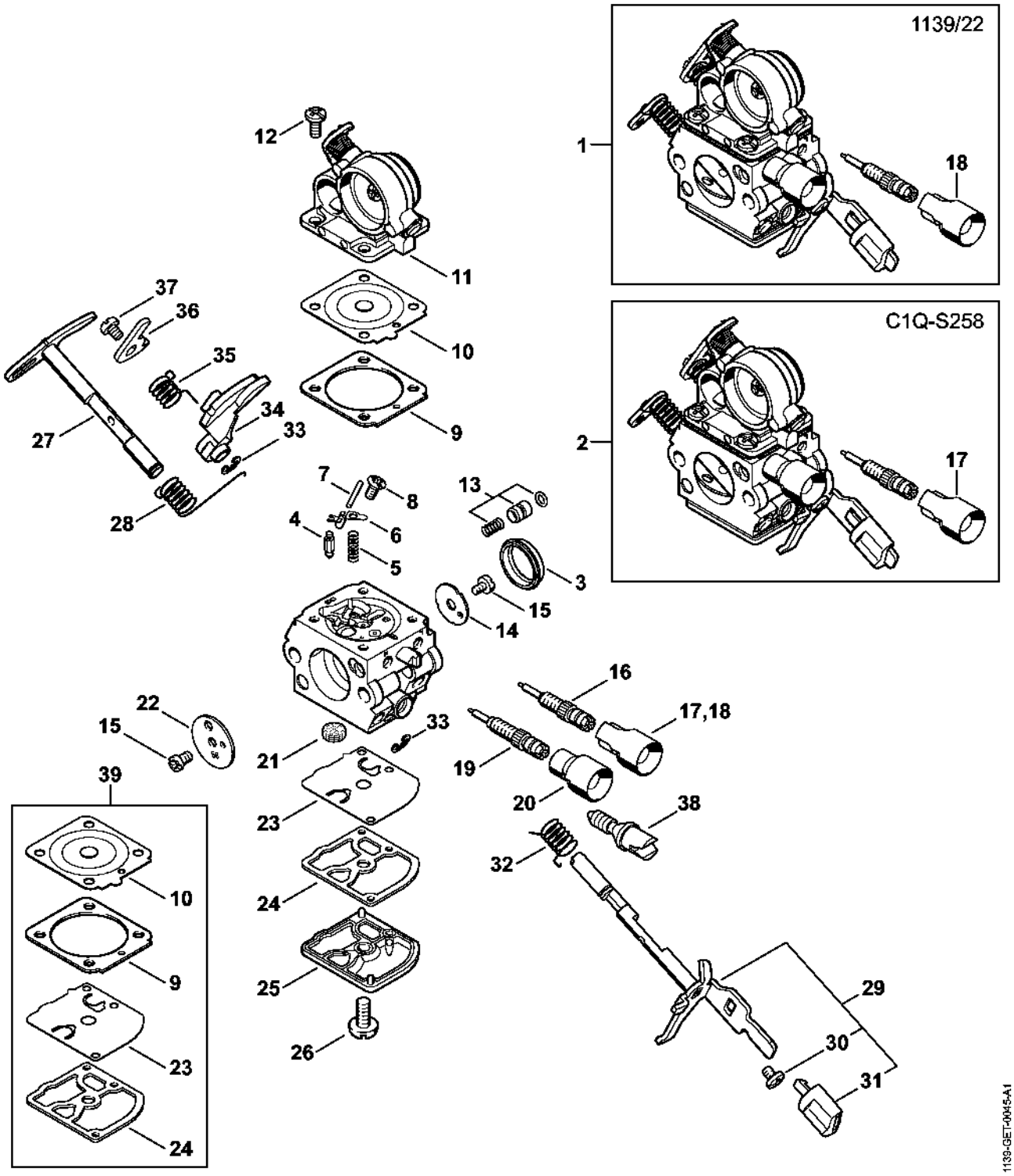

Carburateur C1Q-S191 MS 181 (27.2013), (02.2011)

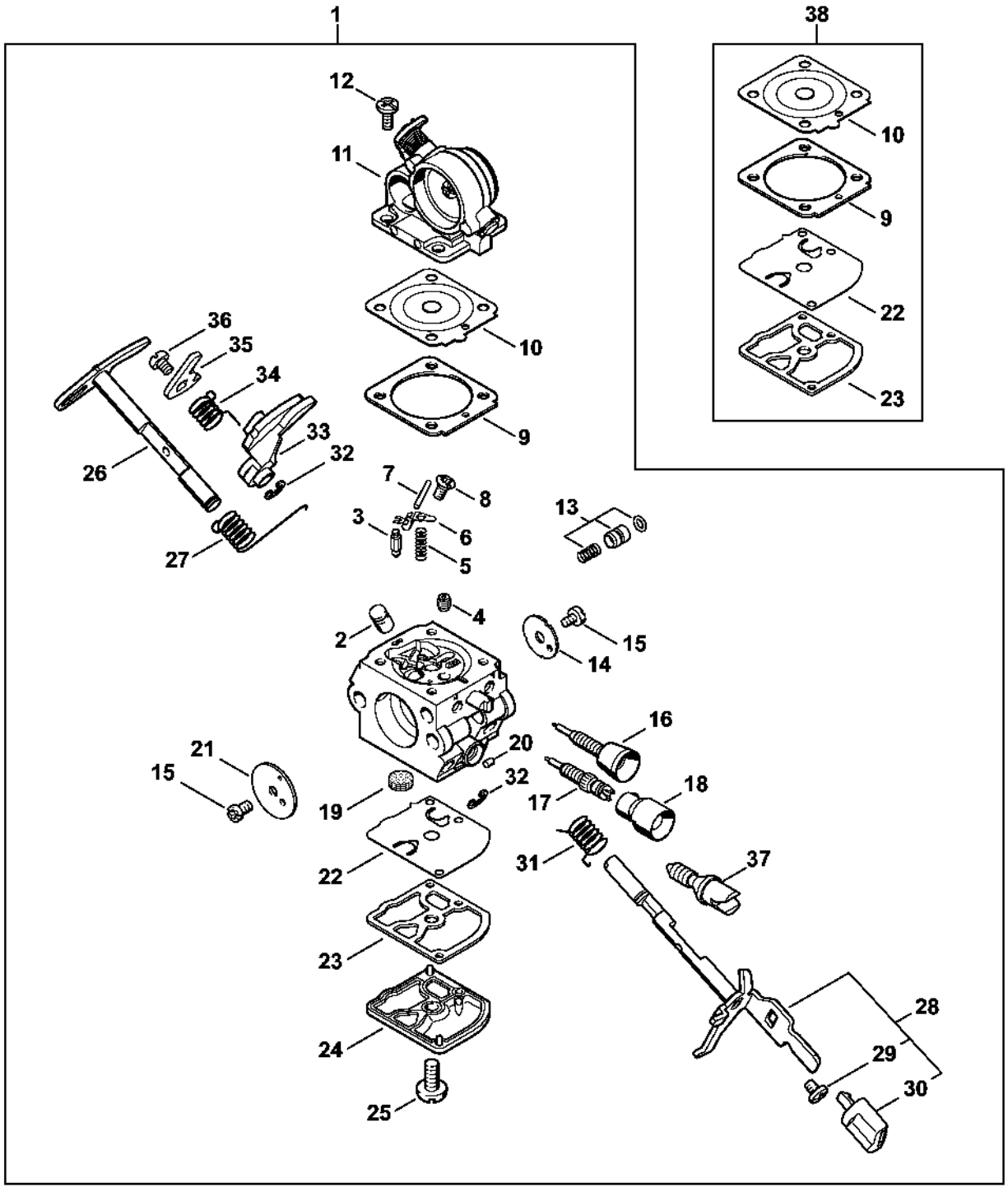

Carburateur C1Q-S121 MS 181 (02.2011)

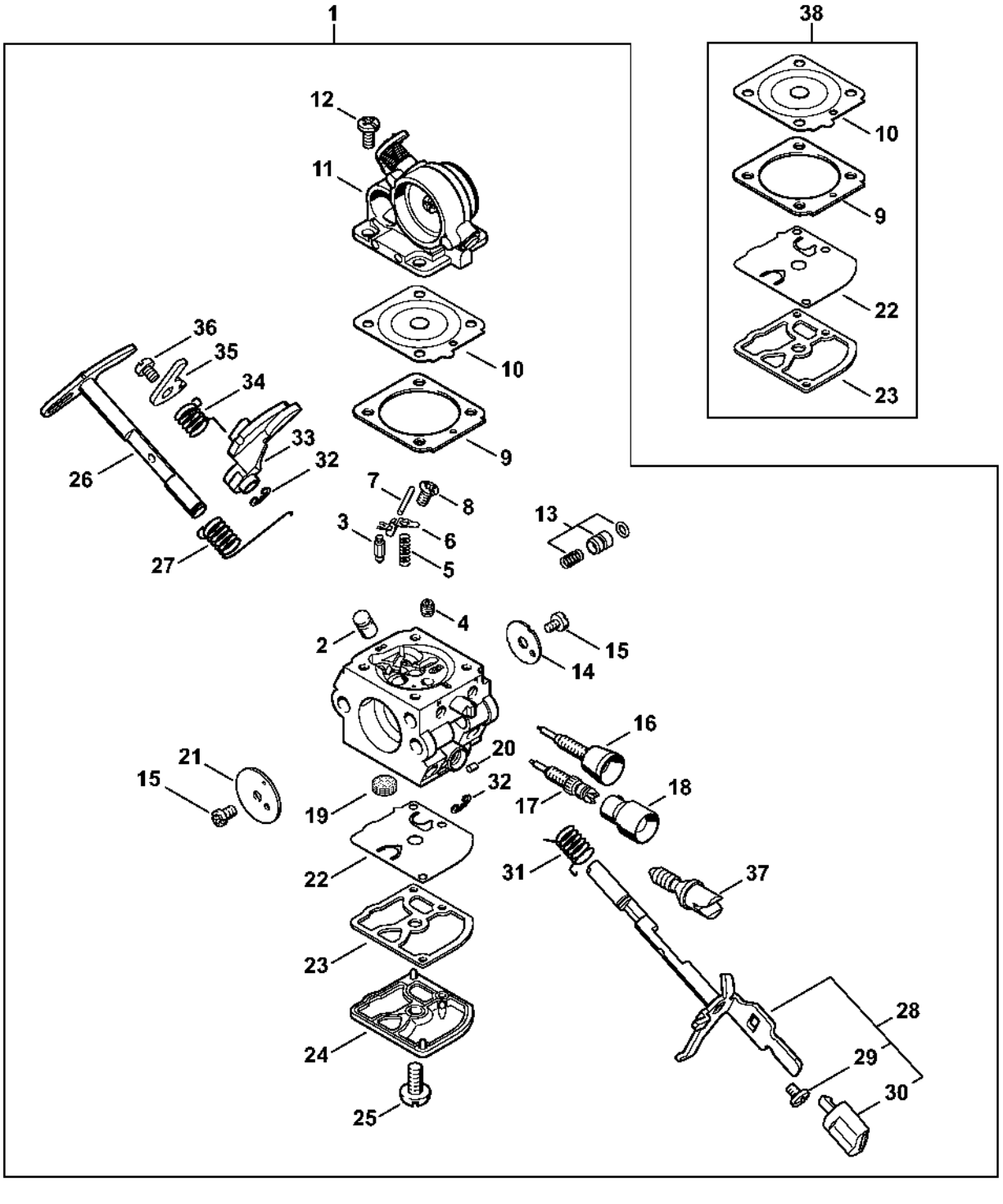

Cadre de poignée, Capot MS 181

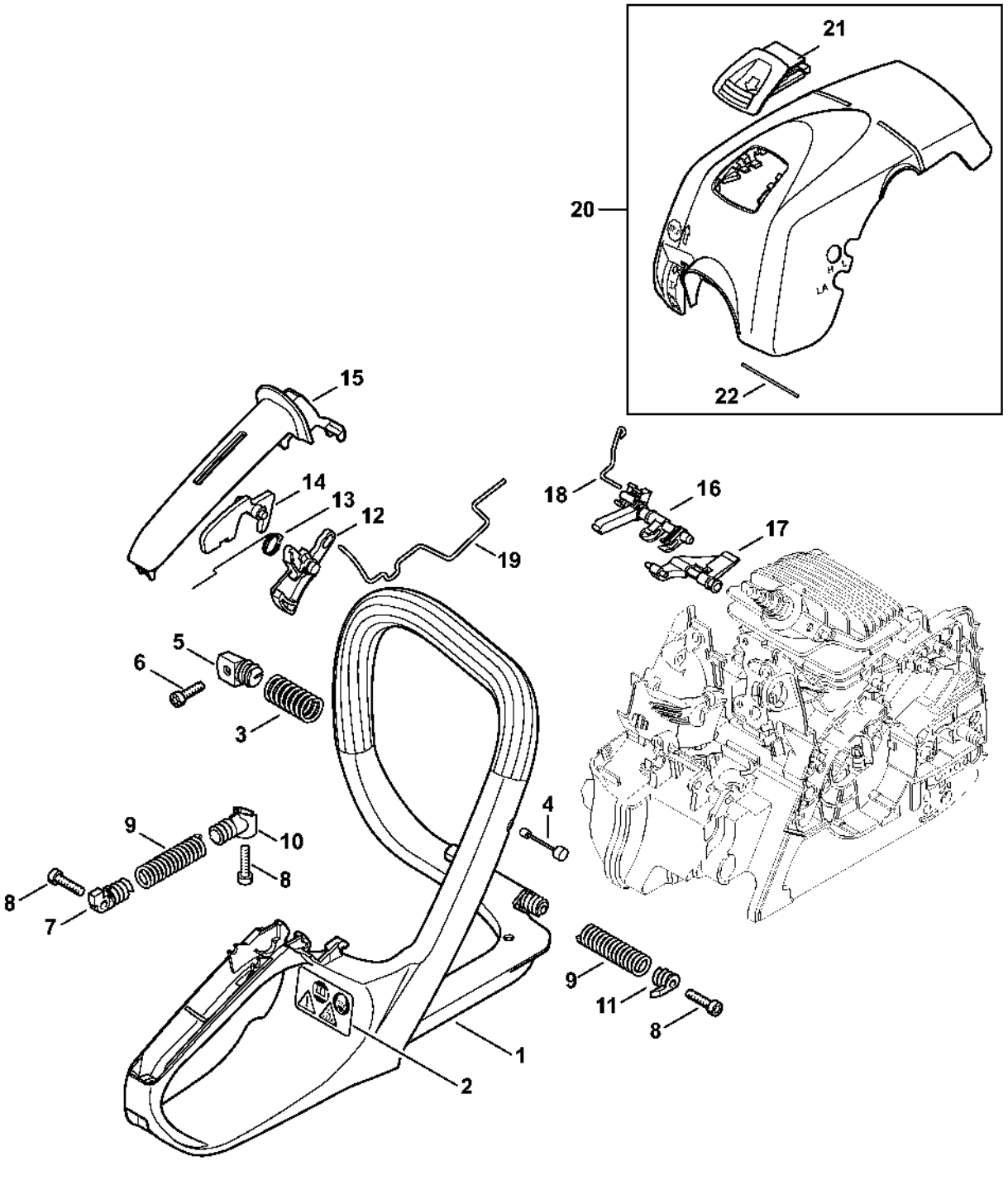

Laser 2-in-1

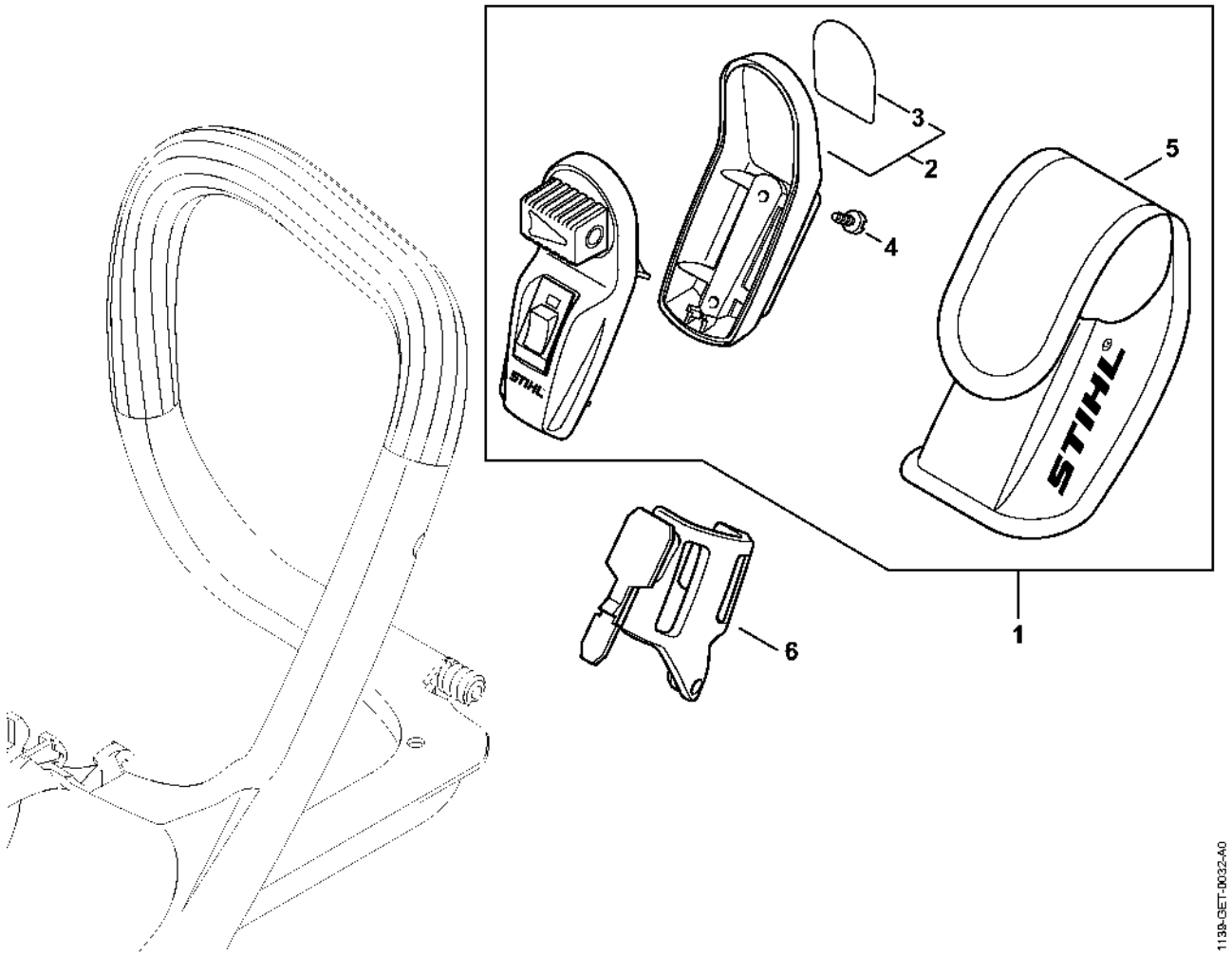

Numéro de machine

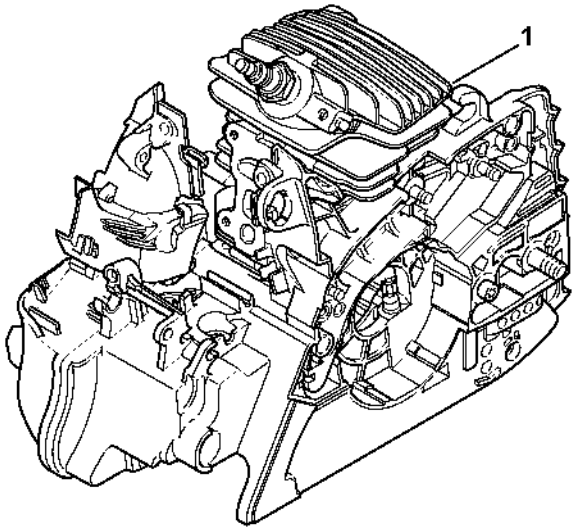

1139-SET-0033-A0