Stihl

MS 181 C-BE

Rozkres je dokumentace výrobce (© příslušný výrobce) a slouží k identifikaci dílů. Pro výběr dílu se vždy řiďte katalogovým číslem.

Carter moteur

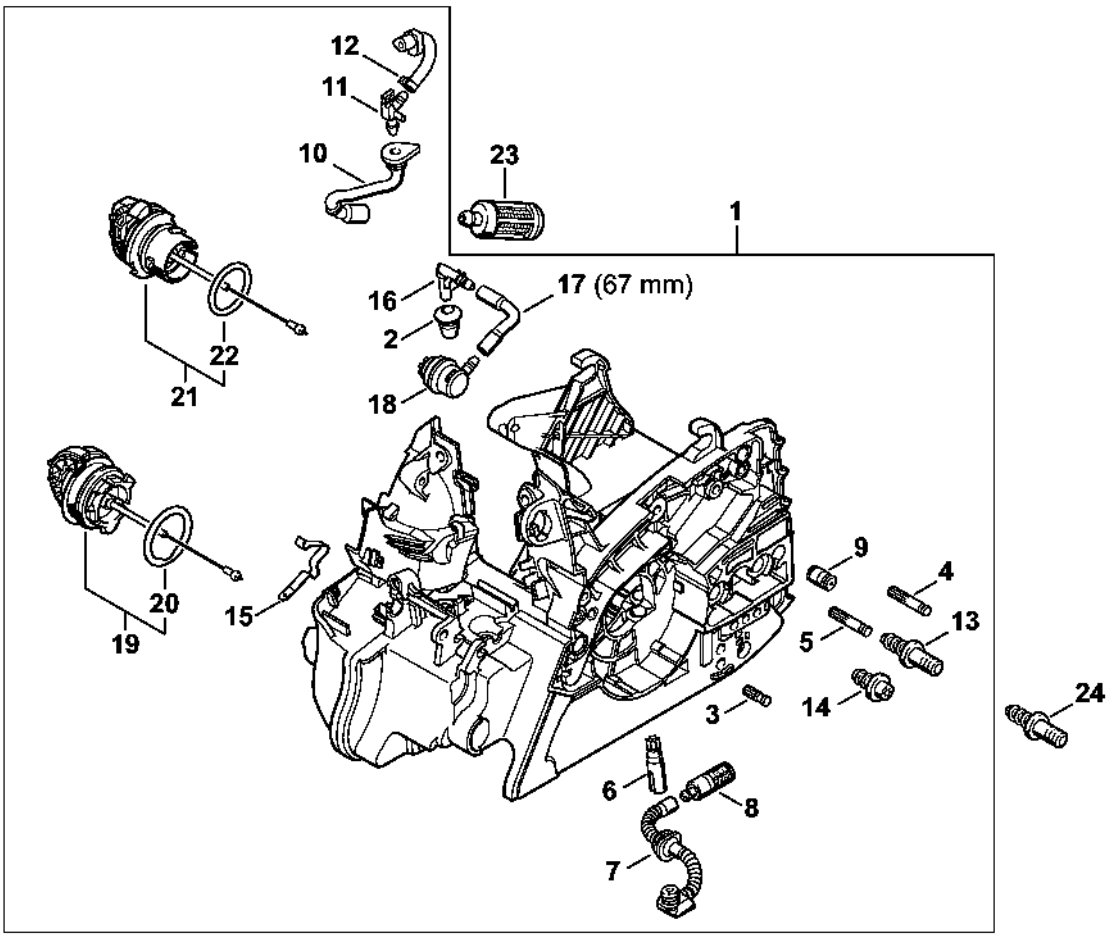

1139-GET-0003-A0

Carter moteur ErgoStart

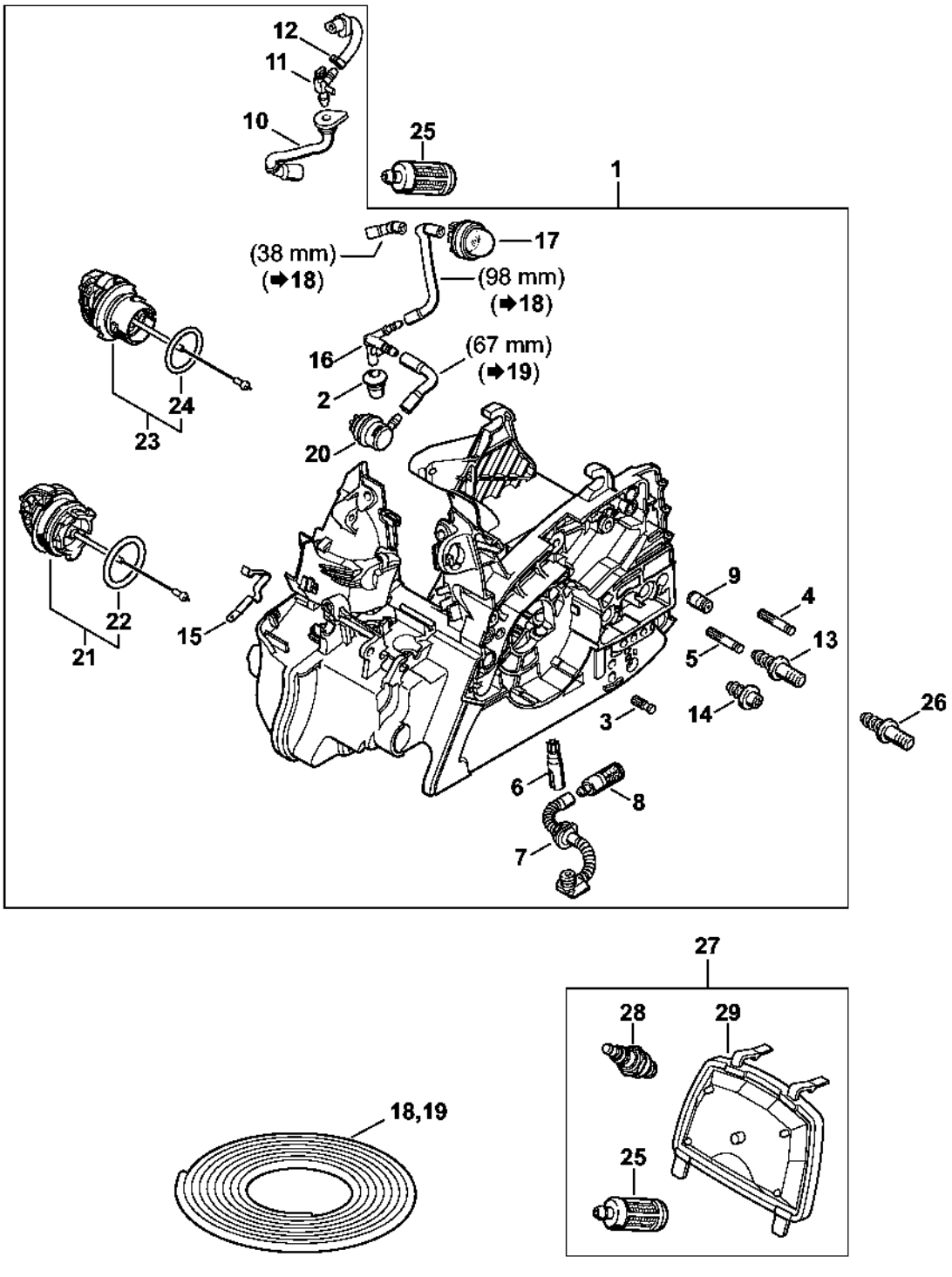

Carter moteur ErgoStart

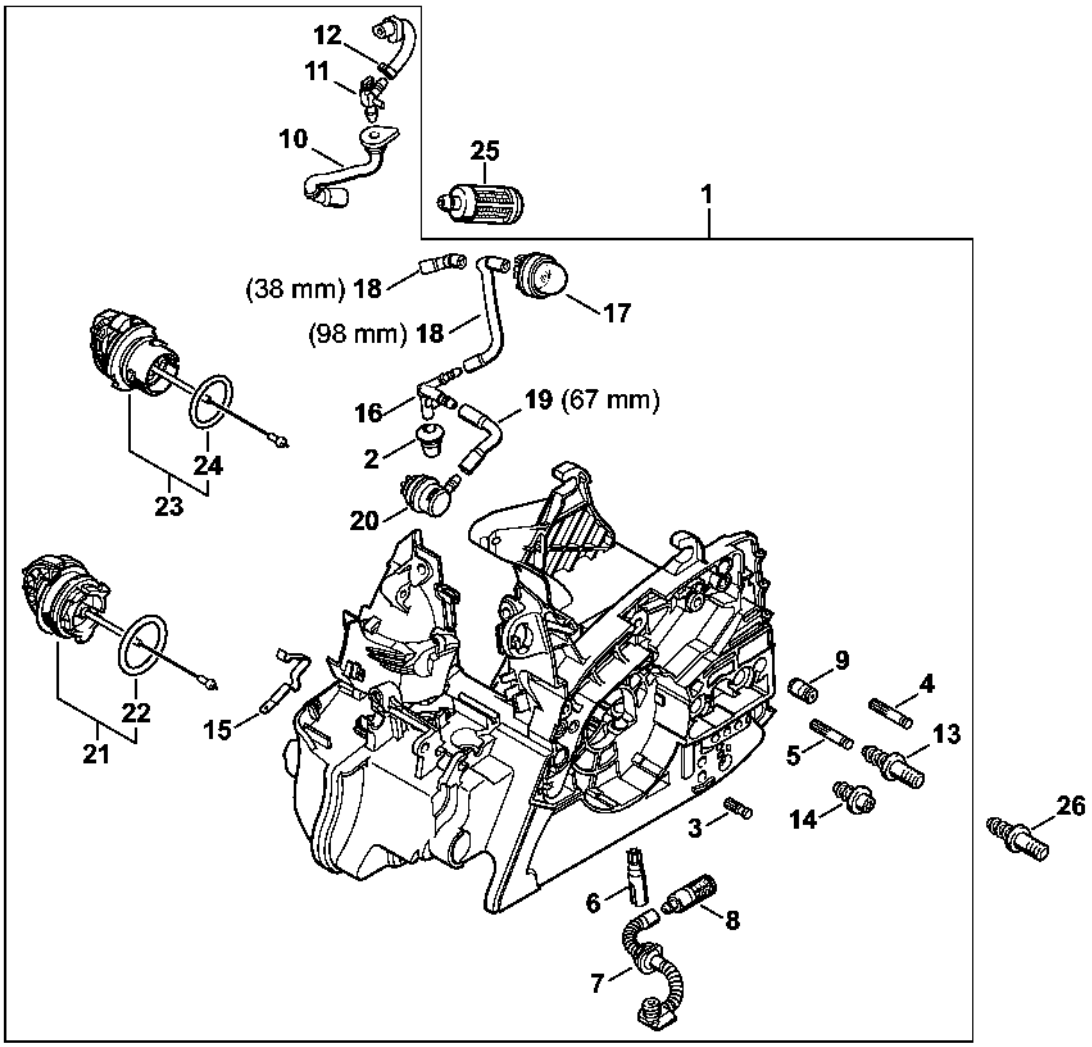

1139-GET-0094-A0

Cylindre, Silencieux

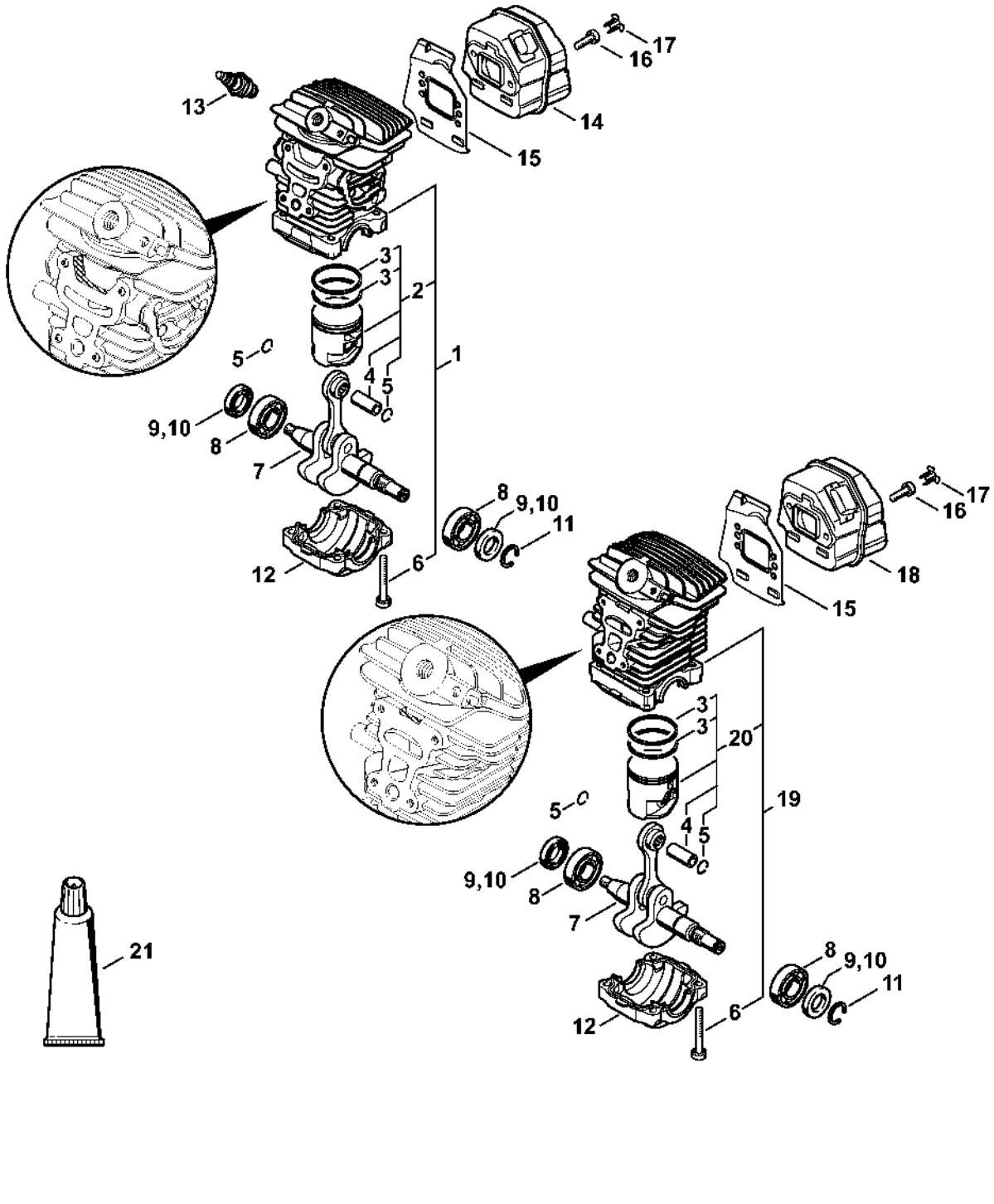

Dispositif de lancement ErgoStart MS 181 C

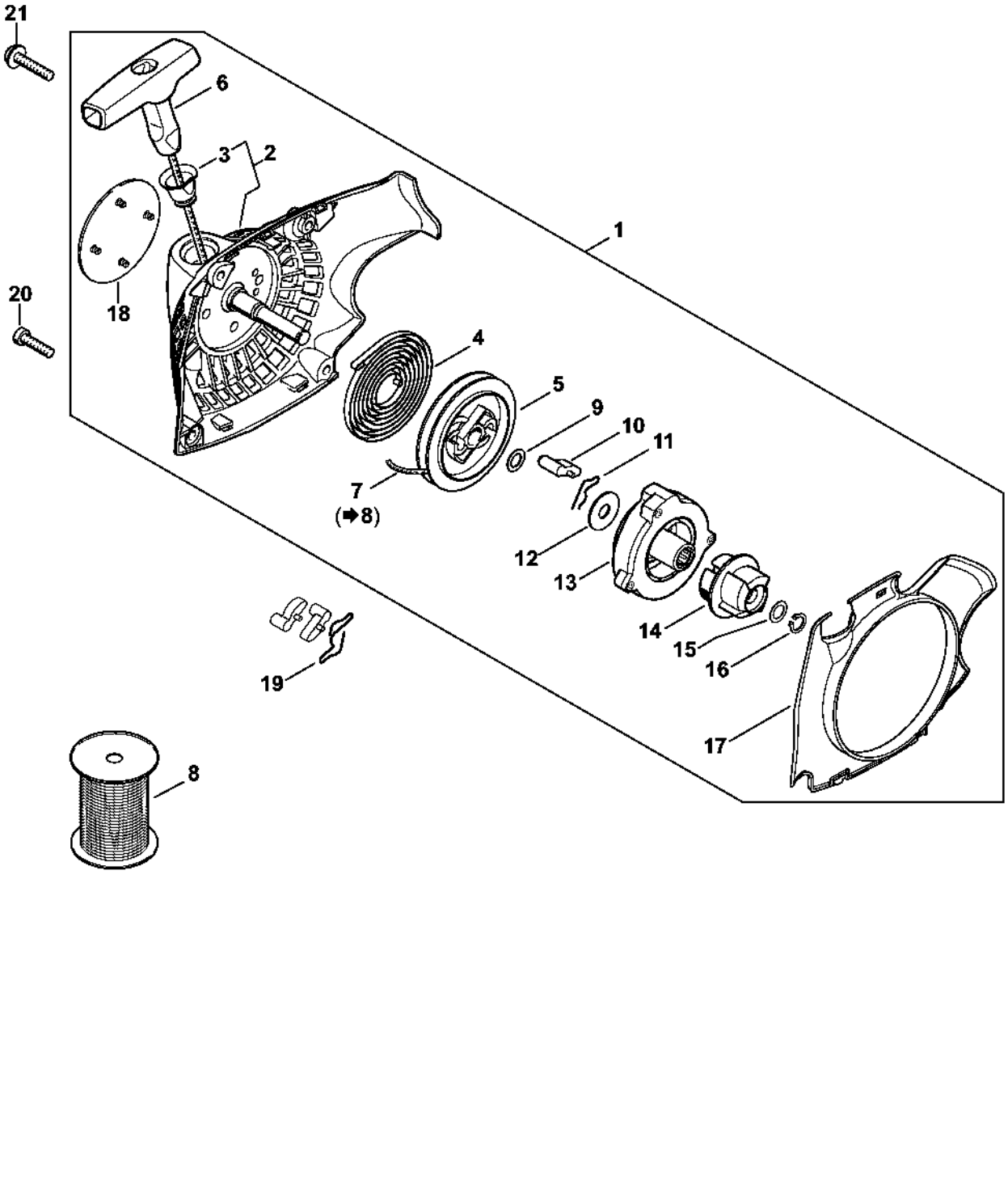

Dispositif d'allumage MS 181 C

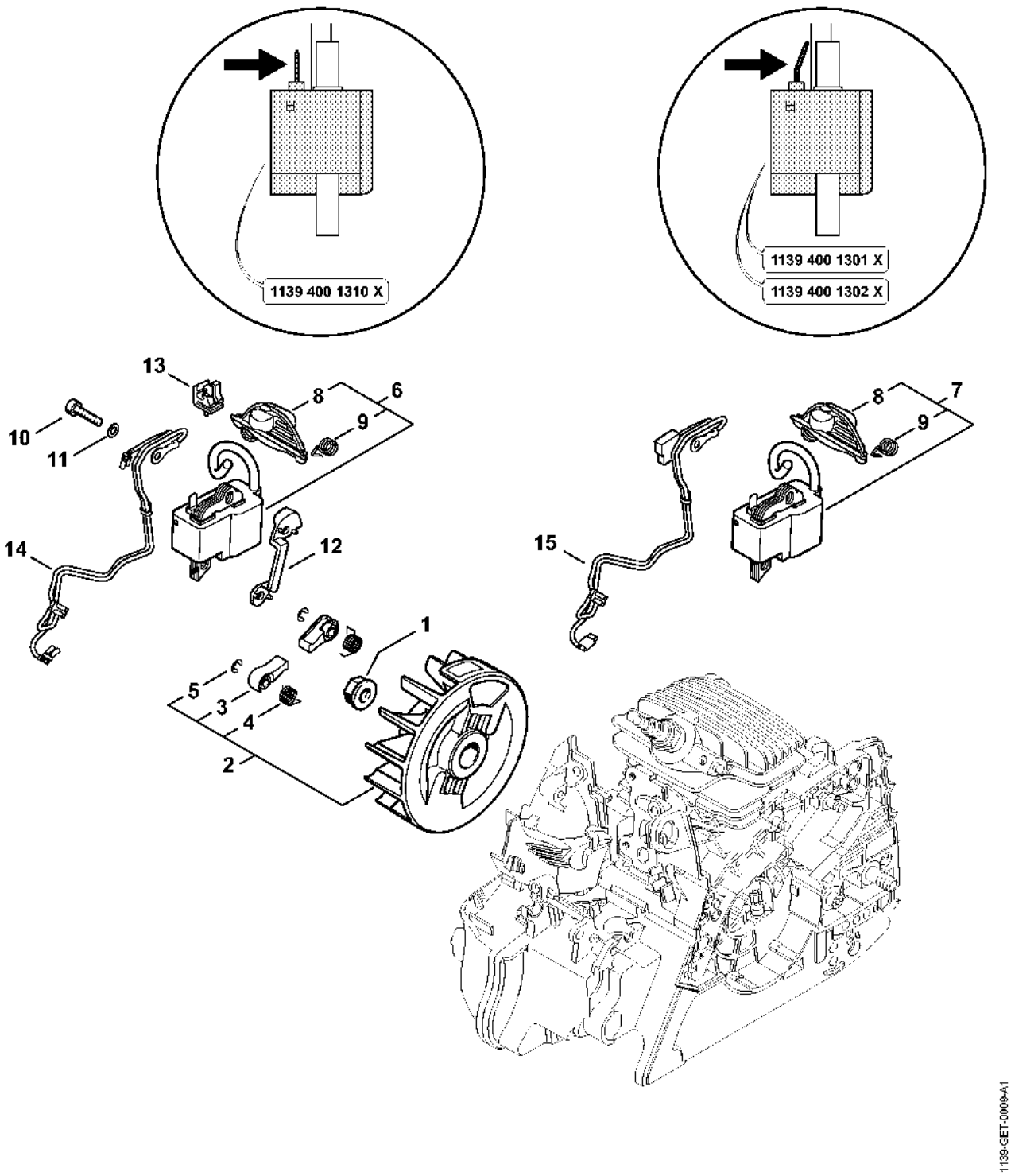

Protège-main, Frein de chaîne MS 181 C

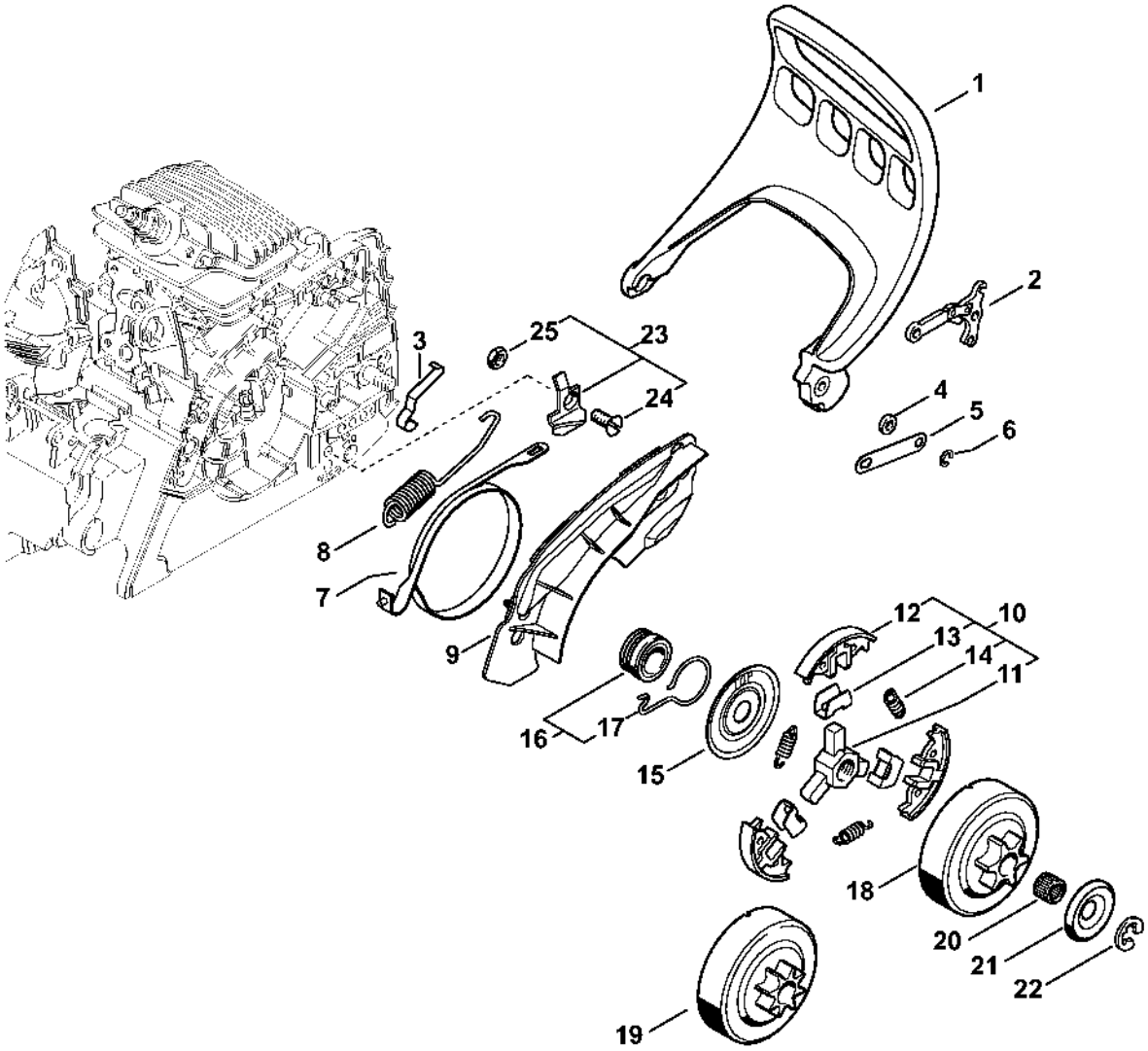

Tendeur de chaîne rapide MS 181 C

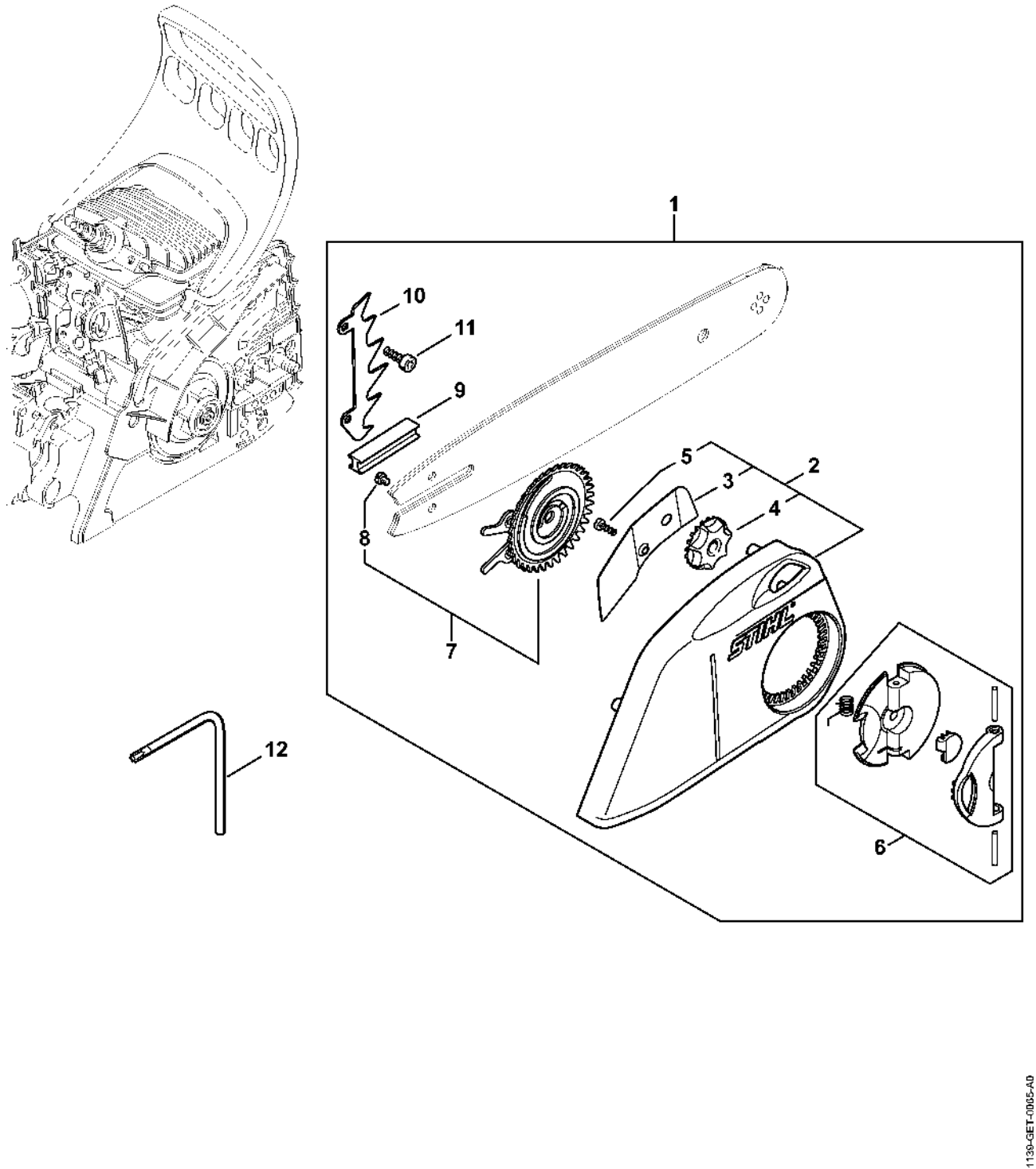

Filtre à air, Coude MS 181 C

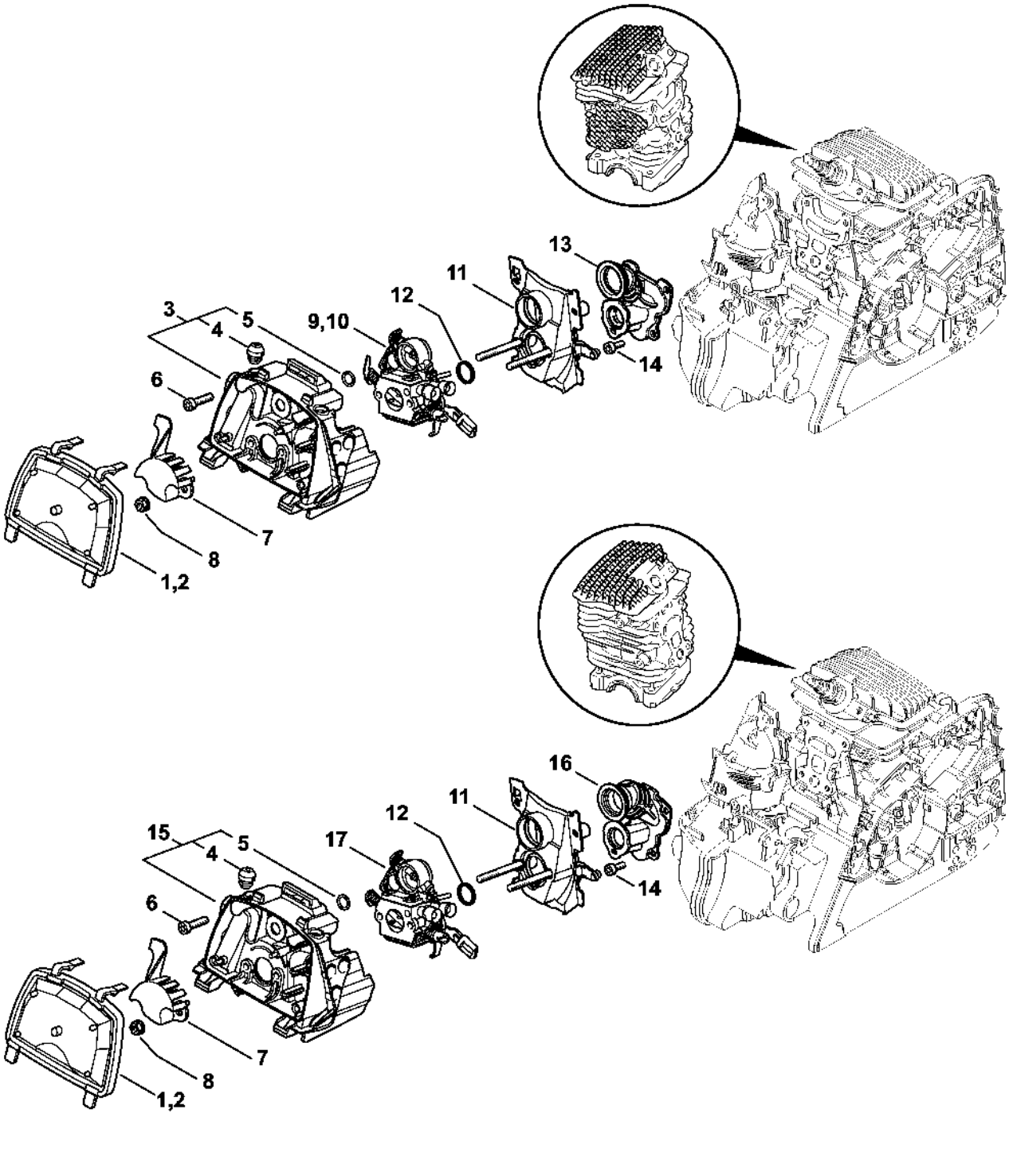

Carburateur 1139/25

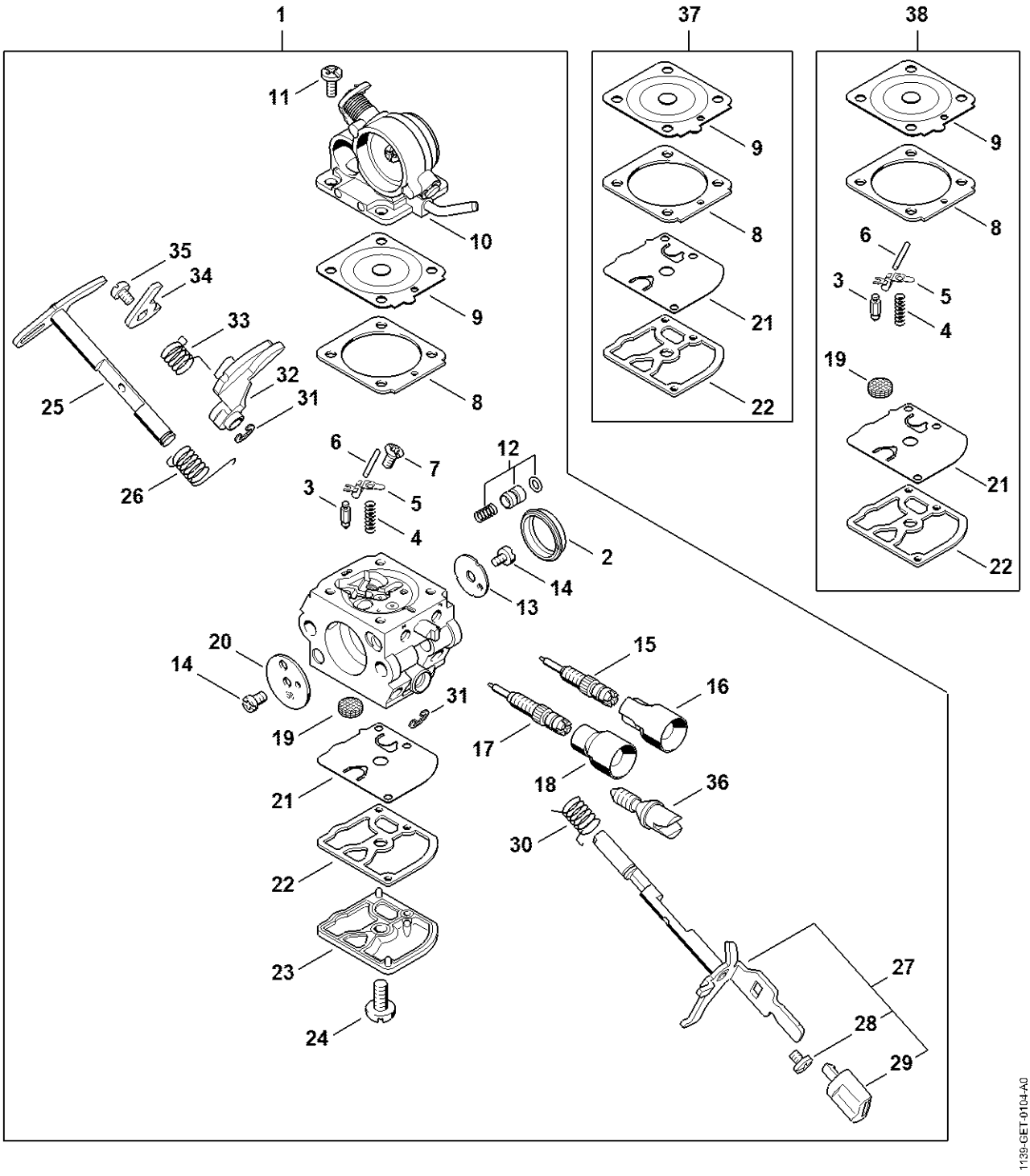

Carburateur 1139/23; C1Q-S269

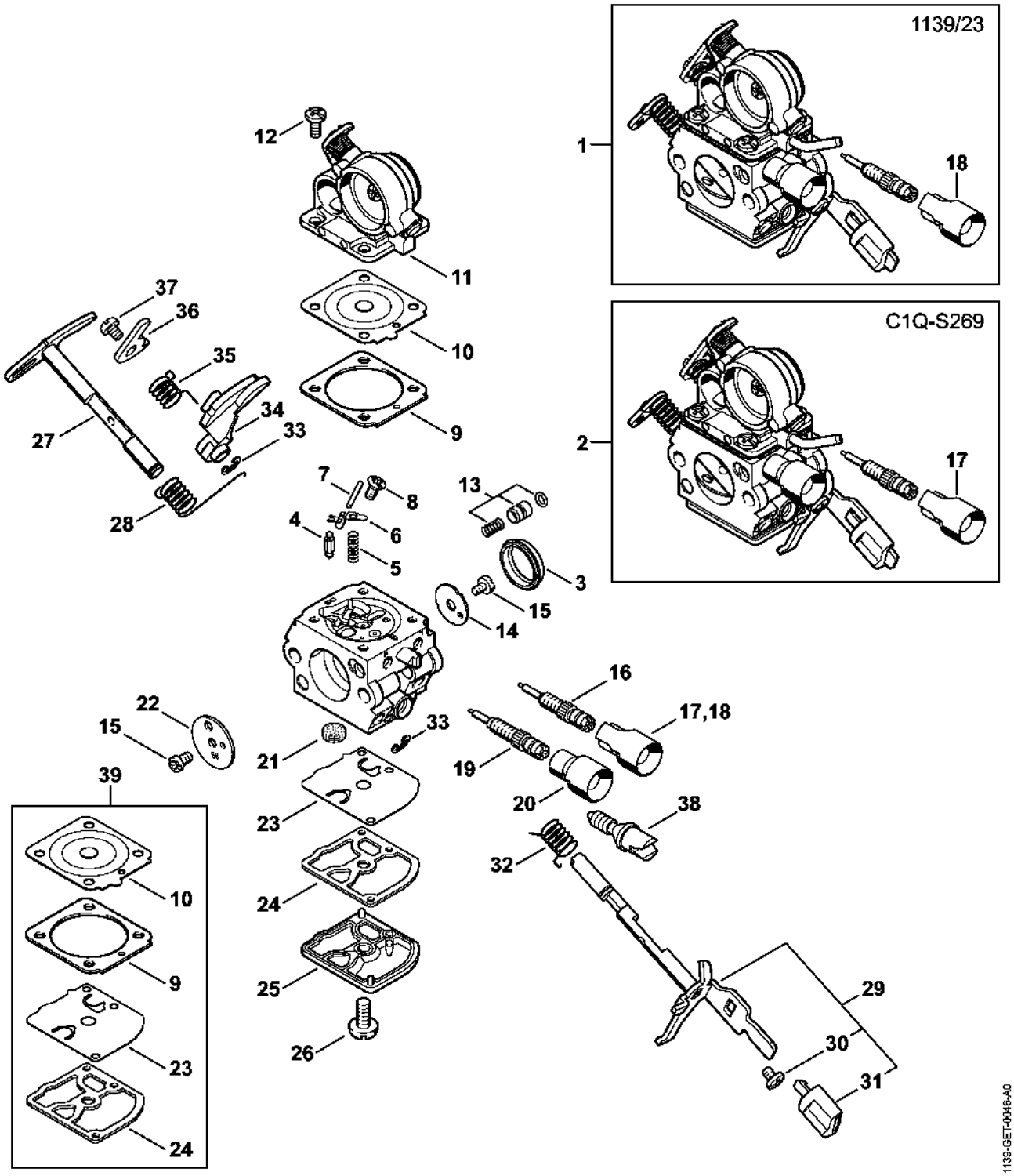

Carburateur C1Q-S192 MS 181 C (27.2013), (57.2012), (02.2011)

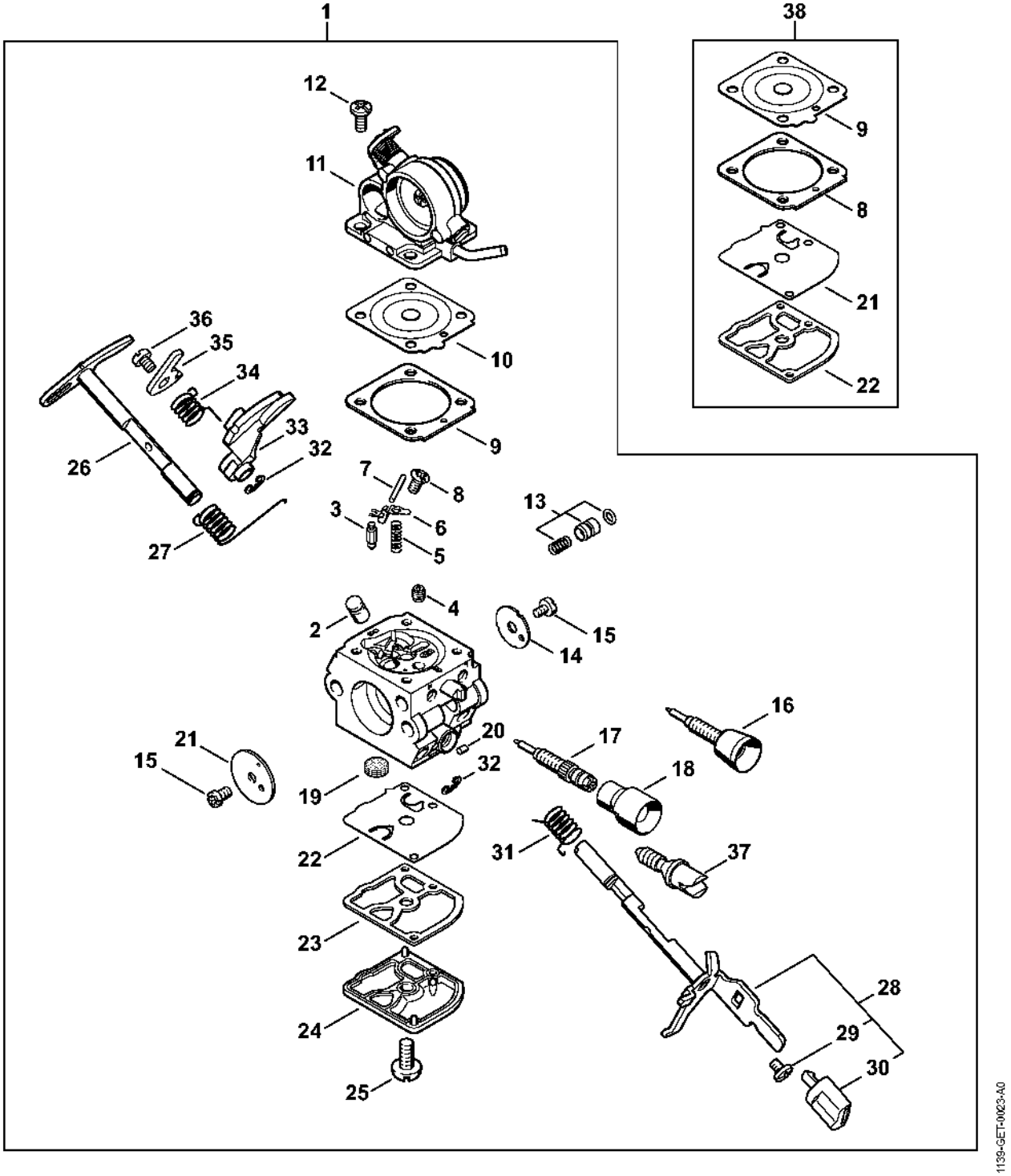

Carburateur C1Q-S122 MS 181 C (02.2011)

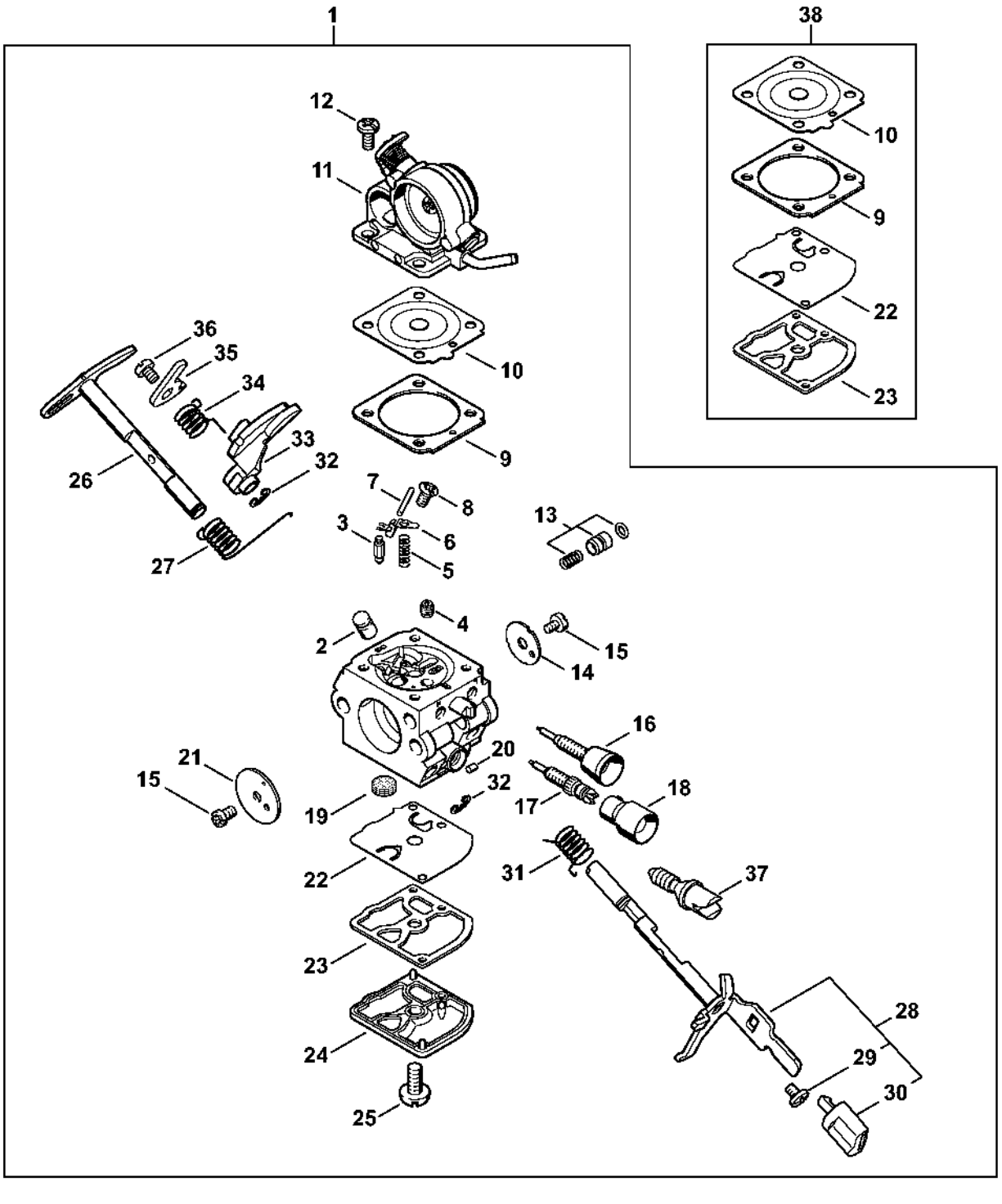

Cadre de poignée, Capot MS 181 C

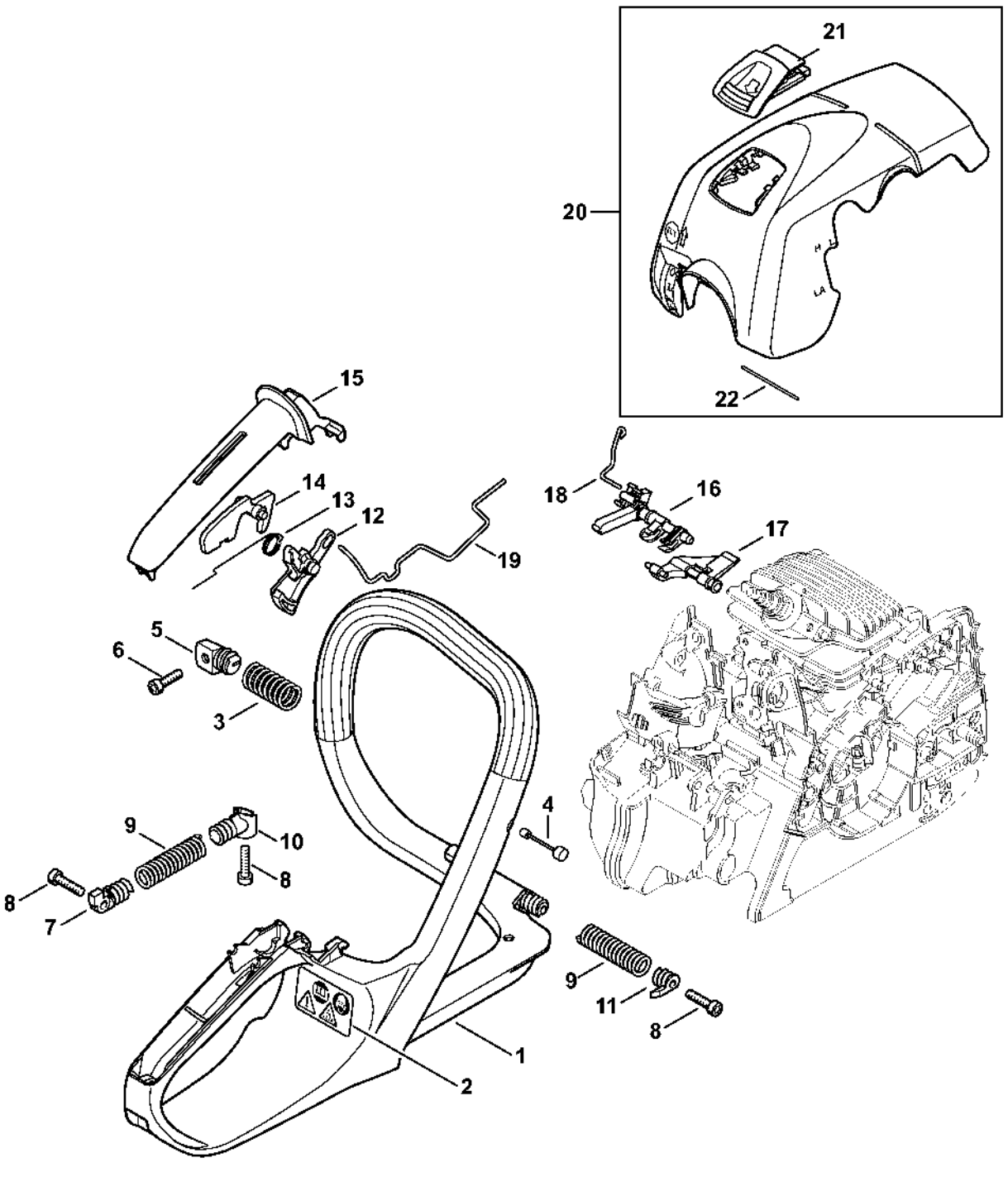

Laser 2-in-1

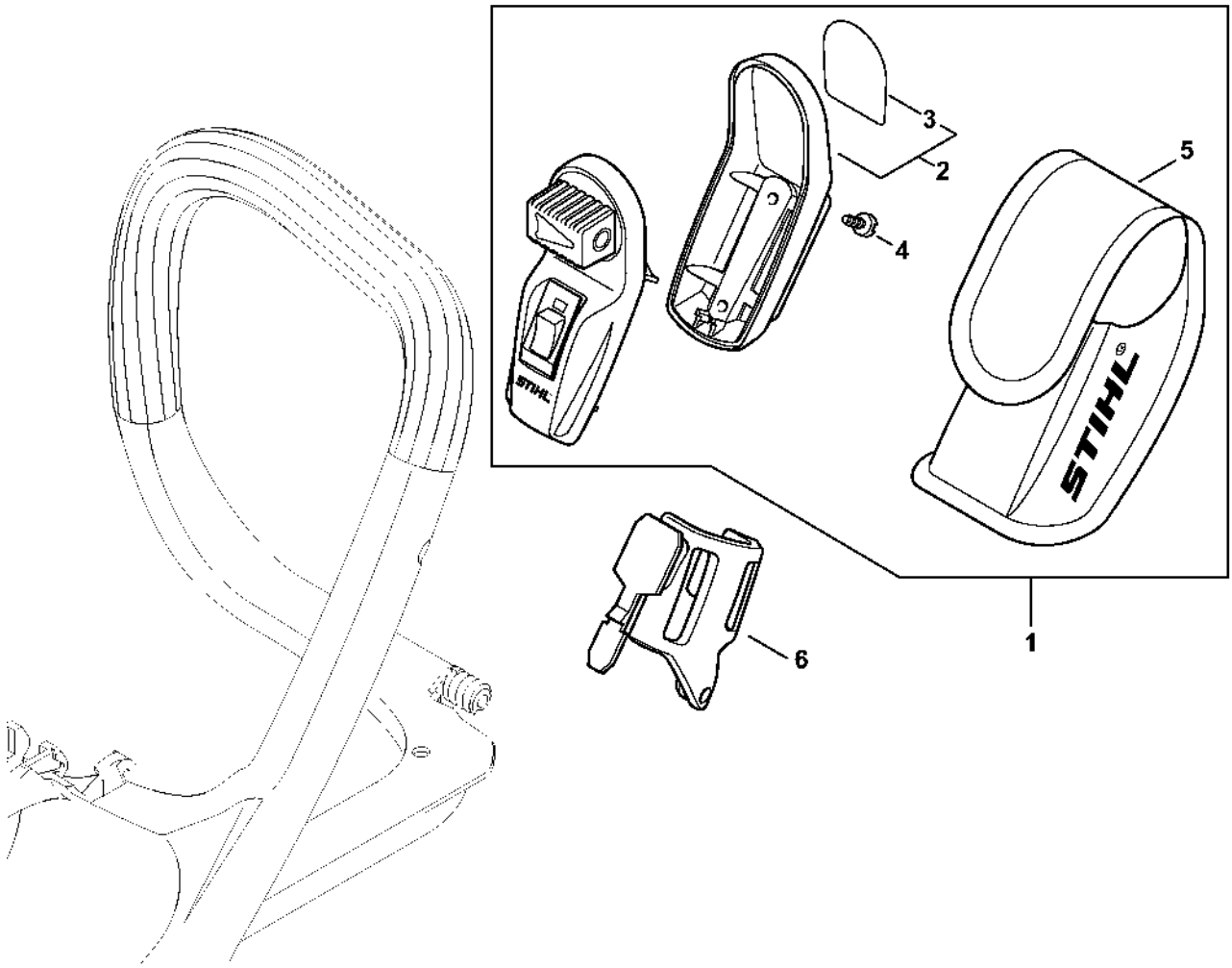

Numéro de machine

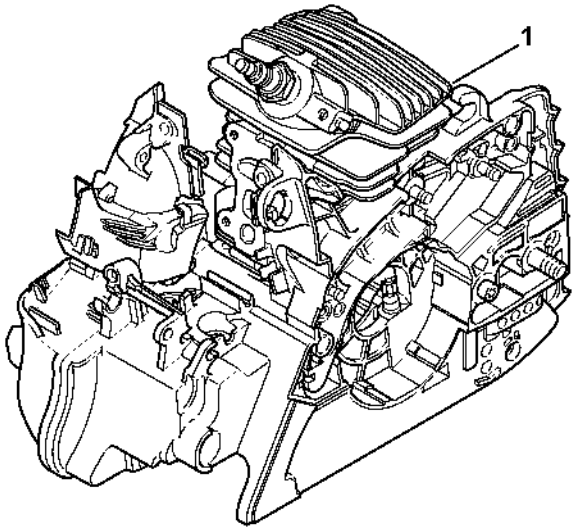

1139-SET-0033-A0