Stihl
MS 180

Rozkres je dokumentace výrobce (© příslušný výrobce) a slouží k identifikaci dílů. Pro výběr dílu se vždy řiďte katalogovým číslem.

Carter moteur

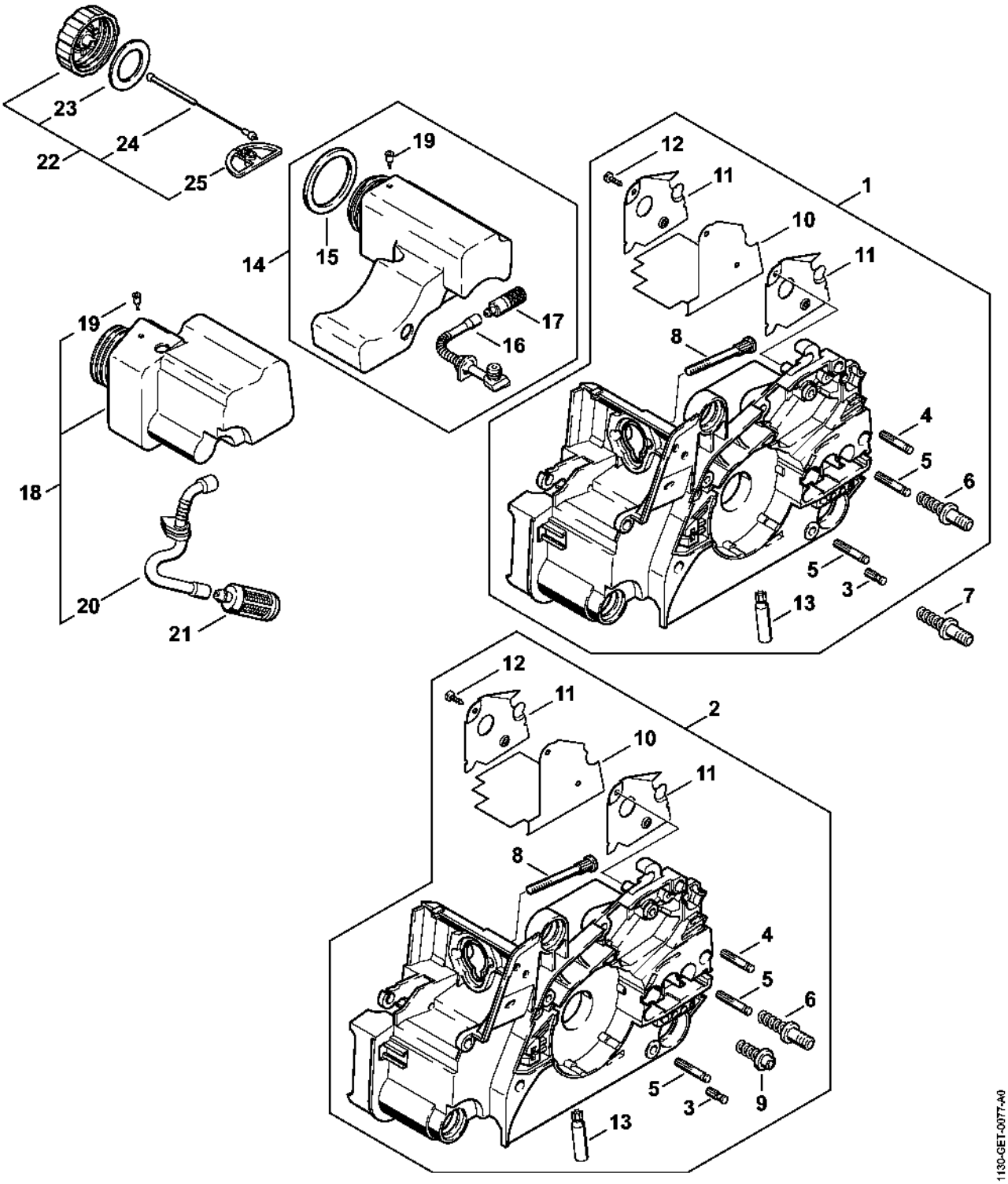

Cylindre

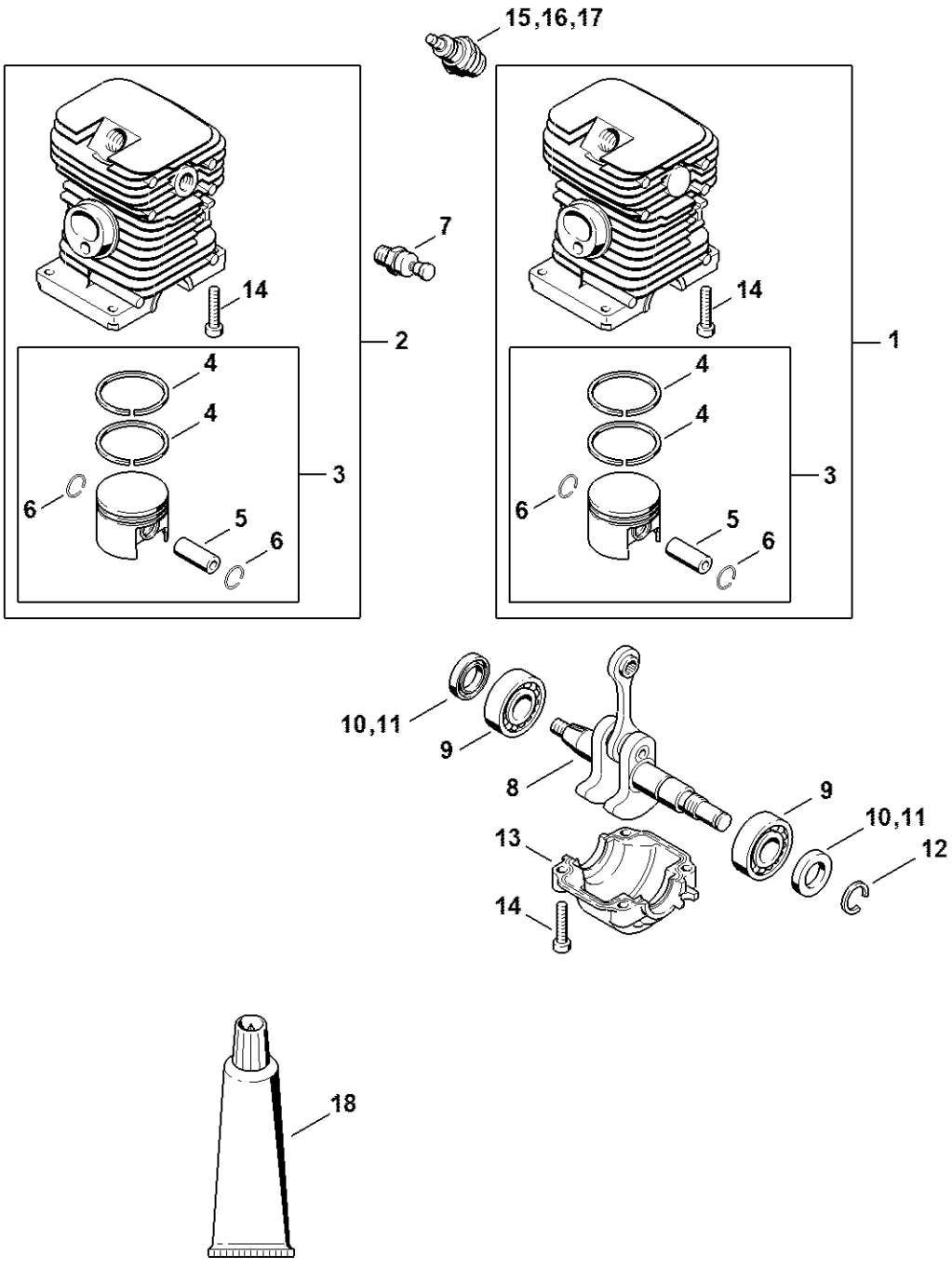
15,16,17
7
14
2
4
4
6
5
6
3
14
1
4
4
6
5
6
3
10,11
9
8
9
10,11
12
13
14
18
1130-GET-0075-A1

Silencieux

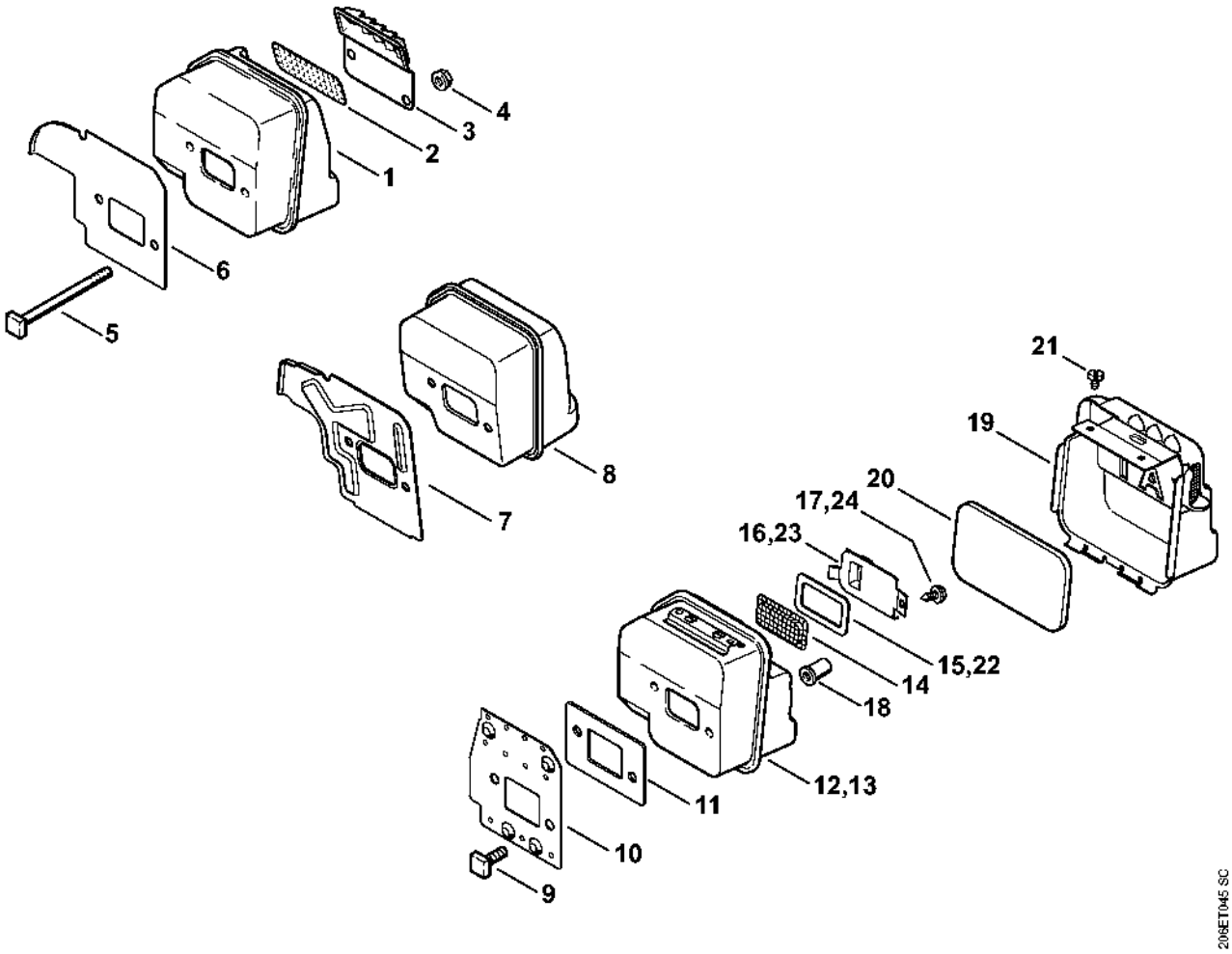

Dispositif de lancement

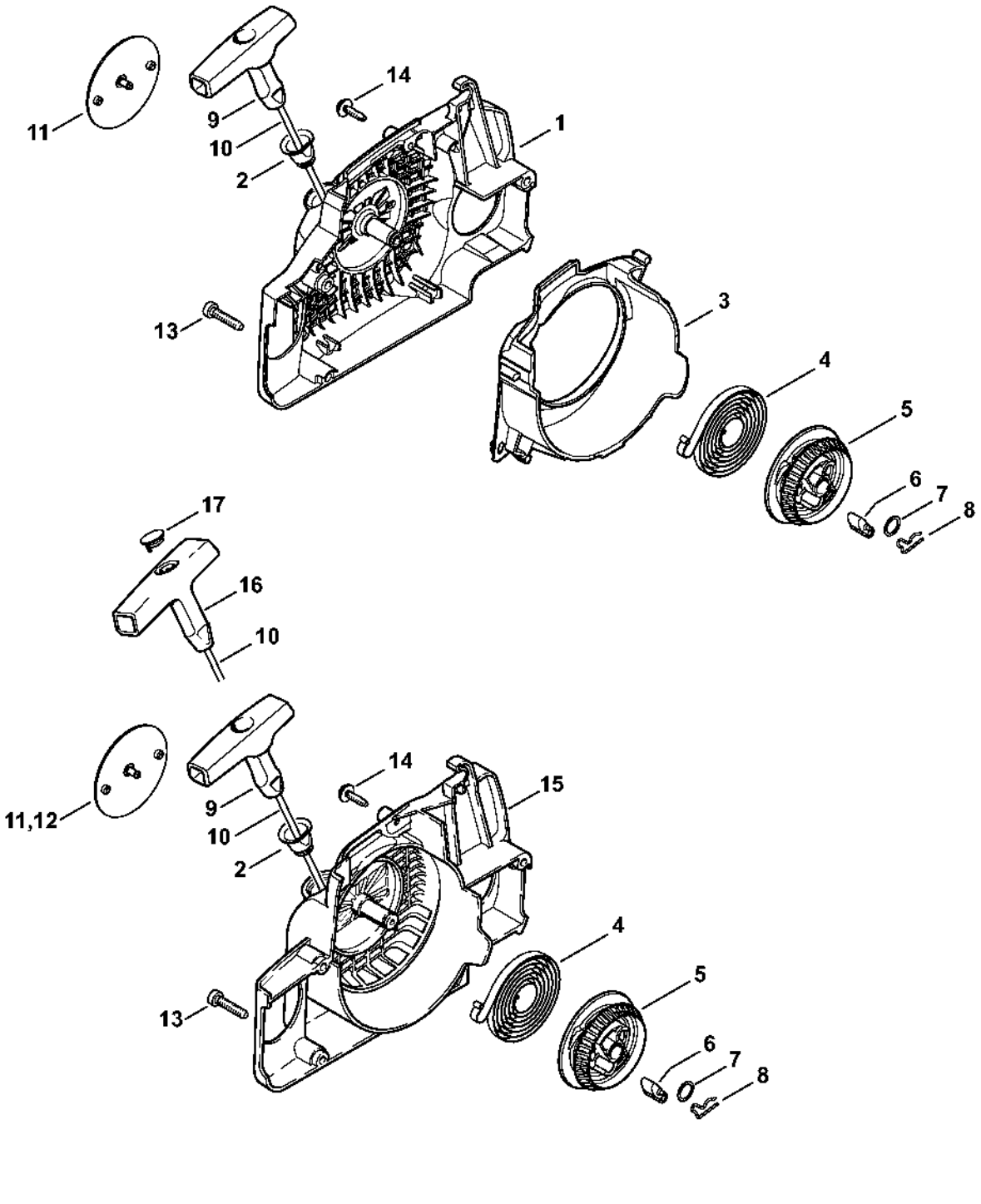

Dispositif d'allumage, Système AV

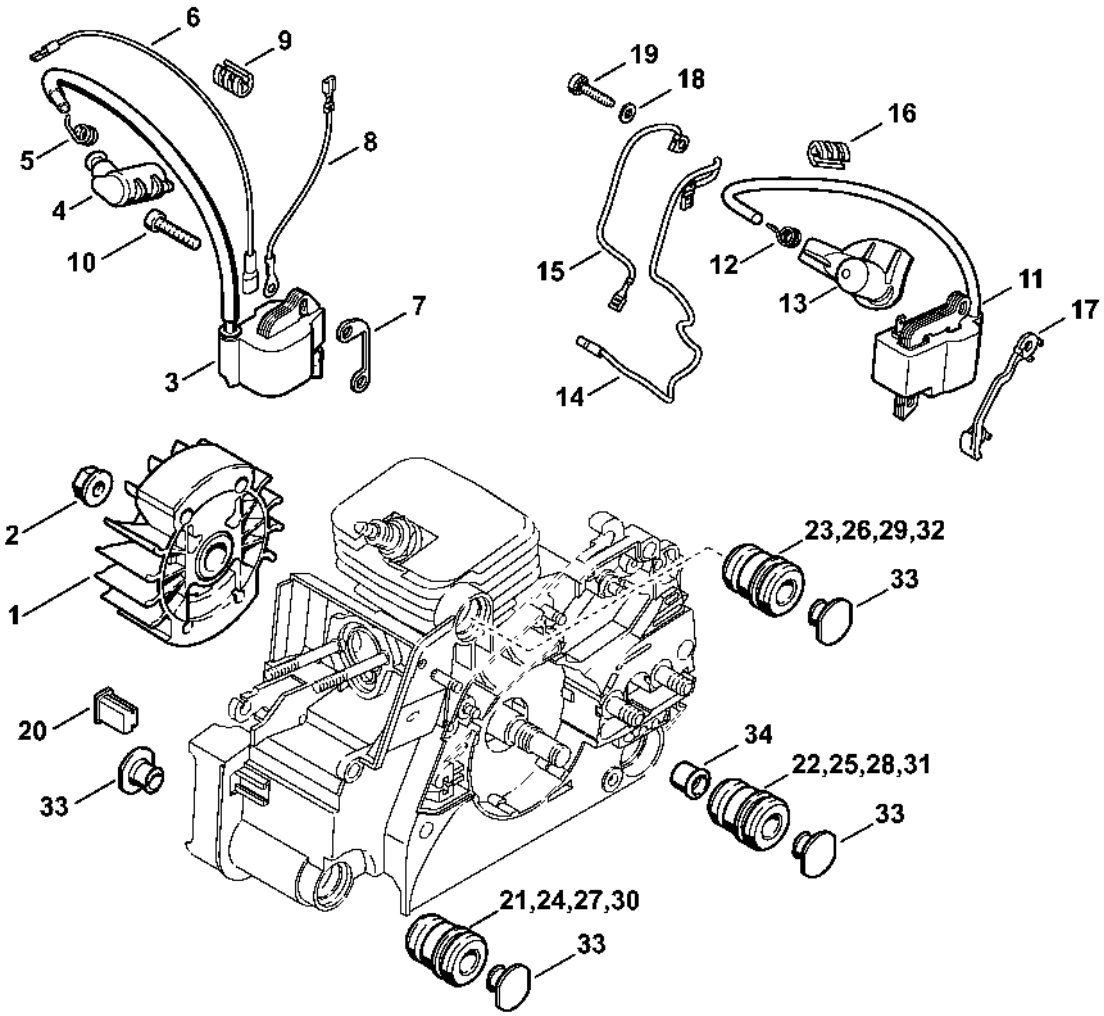

Protège-main, Frein de chaîne

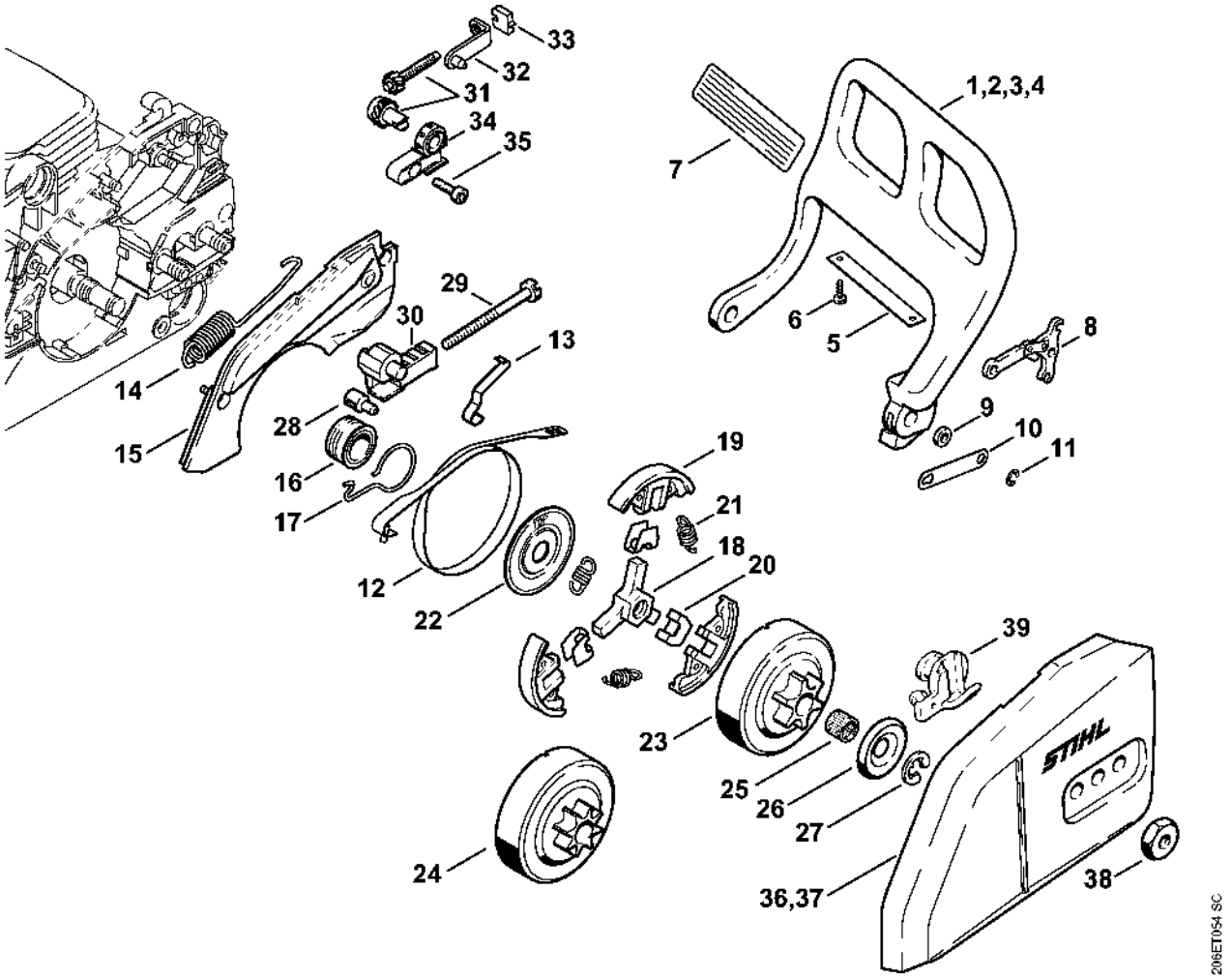

Tendeur de chaîne rapide

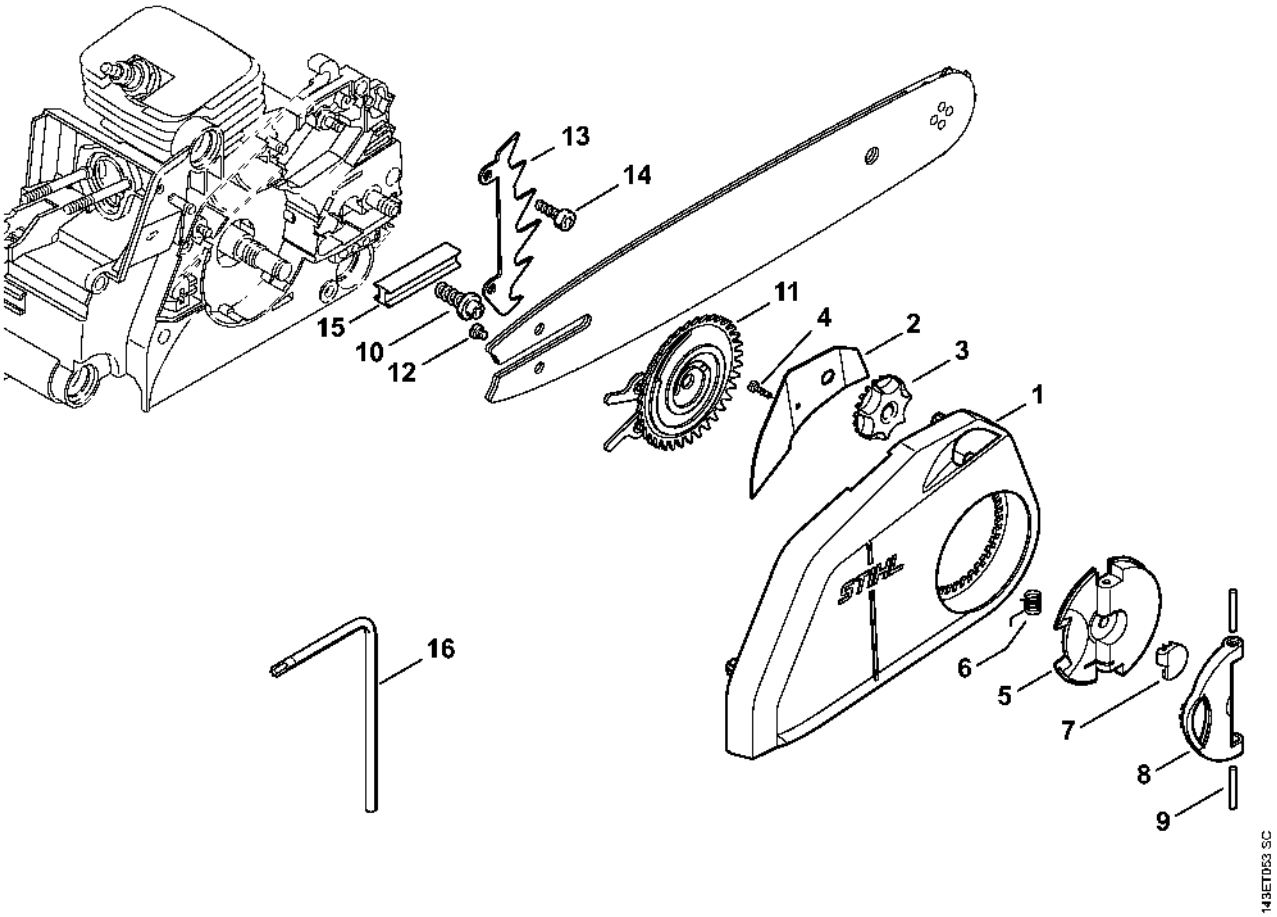

Filtre à air, Capot

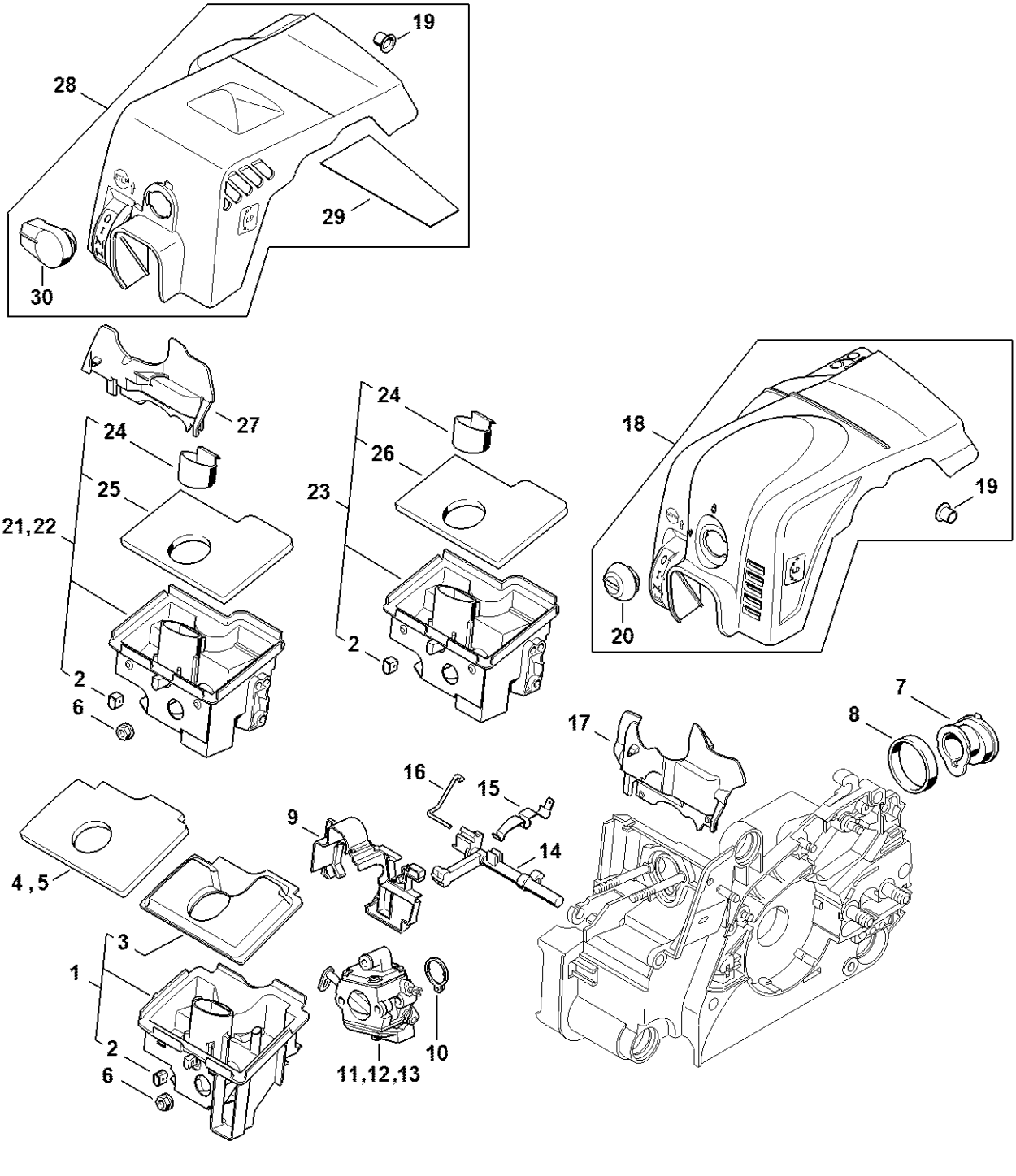

Carburateur C1Q-S57, C1Q-S57, C1Q-S264

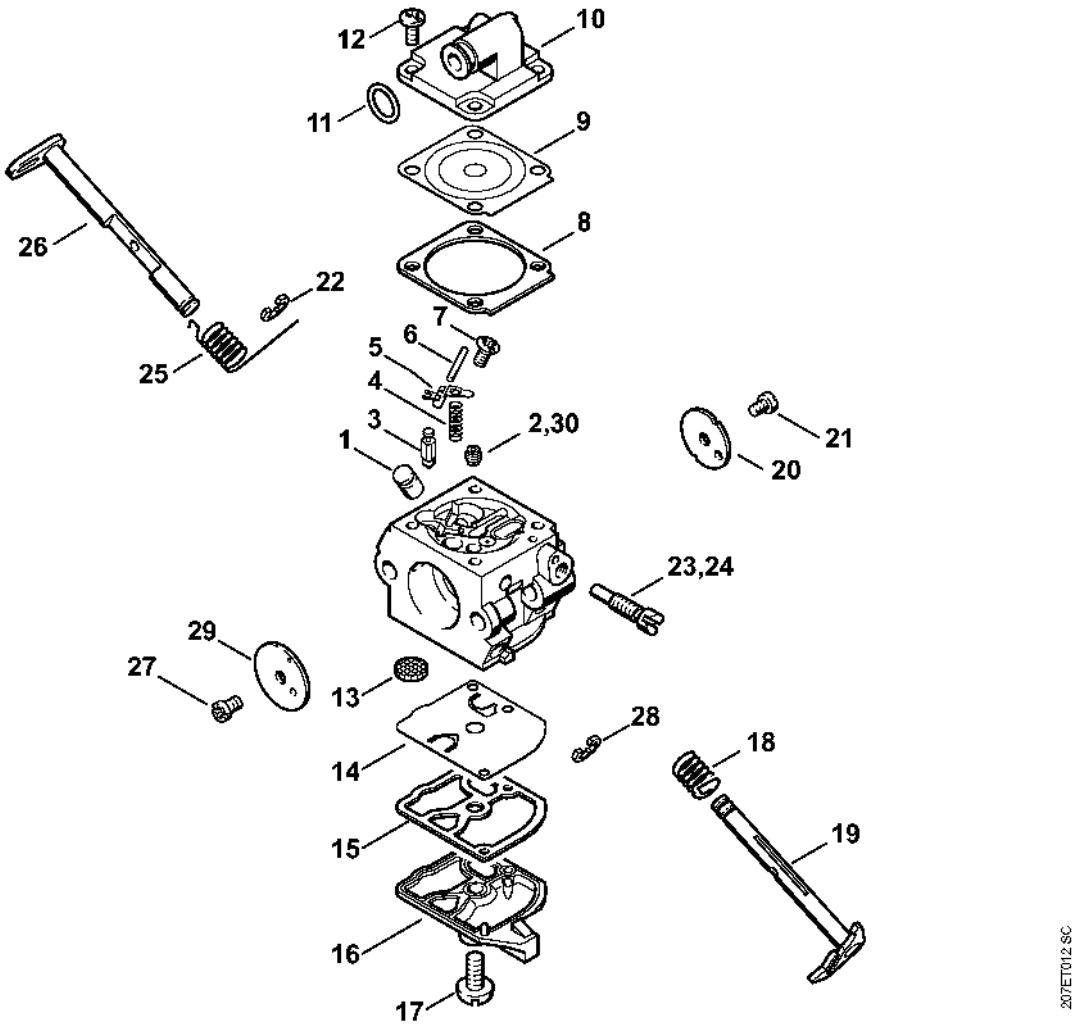

Carburateur C1Q-S152

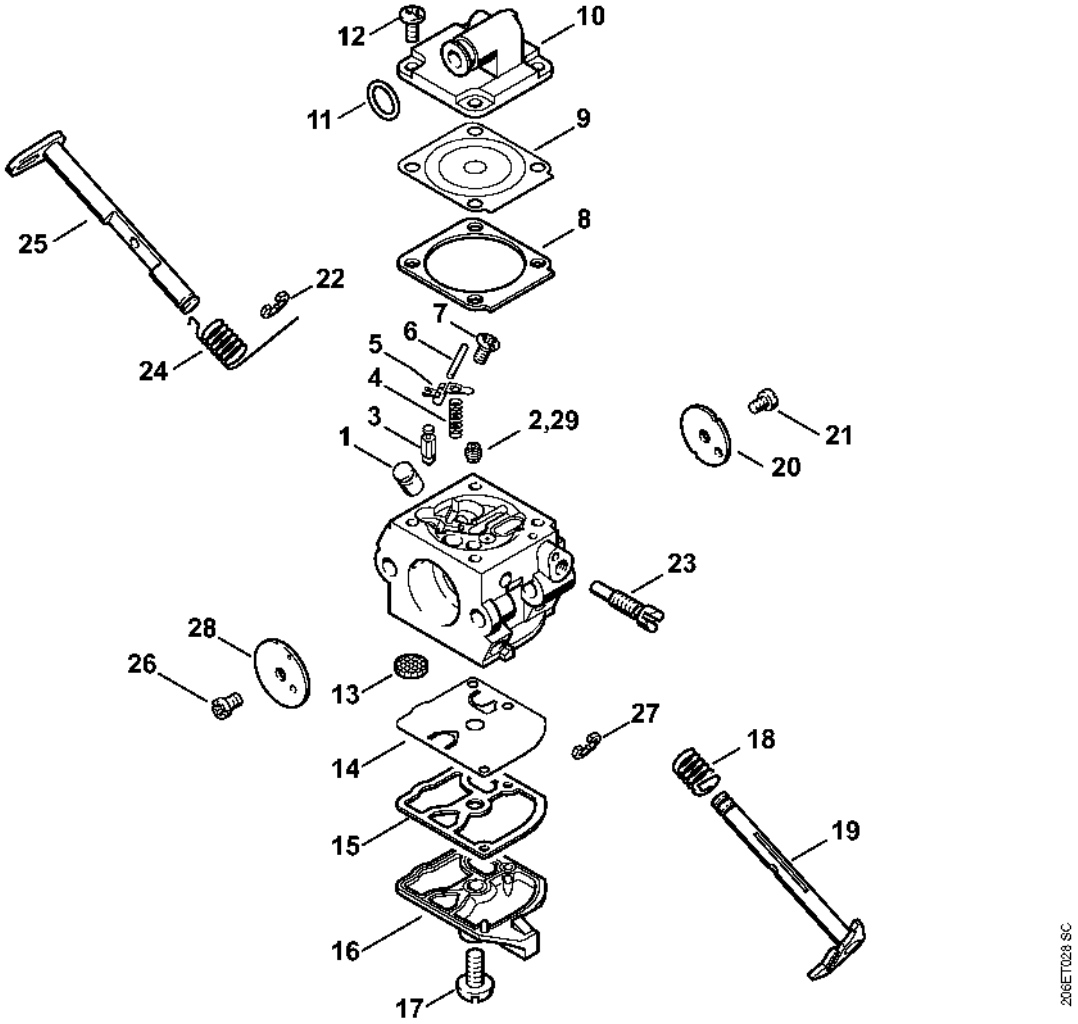

Cadre de poignée, Outils

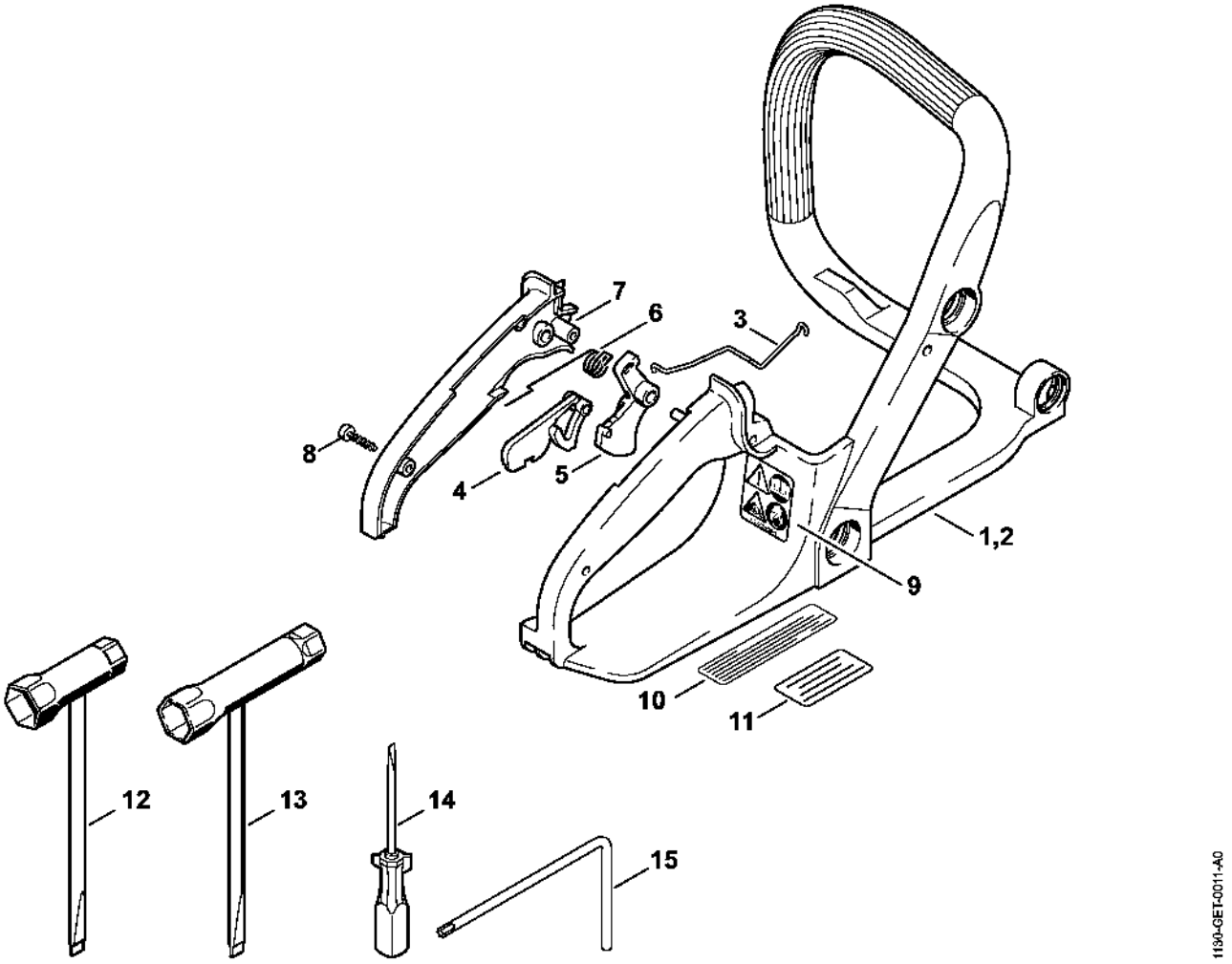

Laser 2-in-1

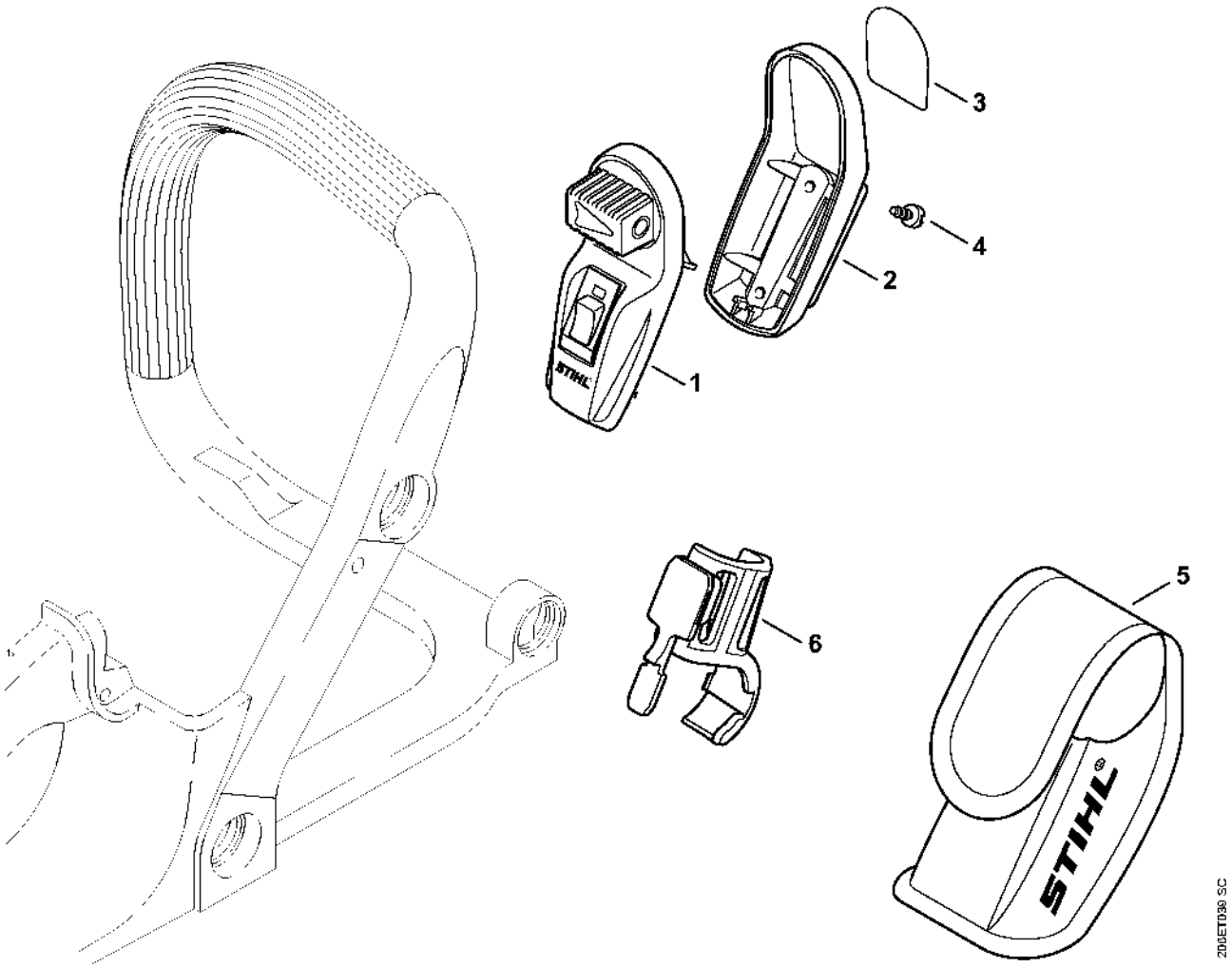

Numéro de machine

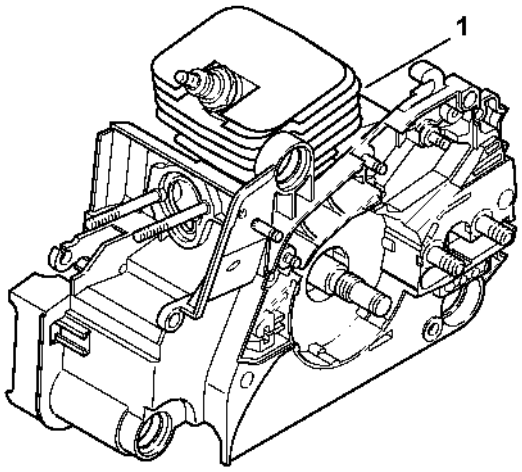

206ET096 SC

Smart Connector

